ТИПОВЫЕ СТРОИТЕЛЬНЫЕ КОНСТРУКЦИИ, ИЗДЕЛИЯ И УЗЛЫ

# СЕРИЯ 3.015-1/82

# УНИФИЦИРОВАННЫЕ ОТДЕЛЬНО СТОЯЩИЕ ОПОРЫ ПОД ТЕХНОЛОГИЧЕСКИЕ ТРУБОПРОВОДЫ

## ВЫПУСК II-5

## ЧАСТЬ 2 (СТР 109...181)

## СБОРНЫЕ ЖЕЛЕЗОБЕТОННЫЕ КОЛОННЫ И ТРАВЕРСЫ

## ВАРИАНТ АРМИРОВАНИЯ СТАЛЬЮ КЛАССА АТ-IVС АРМАТУРНЫЕ ИЗДЕЛИЯ

## РАБОЧИЕ ЧЕРТЕЖИ

23376-03
ЦЕНА 5-70

вып. 2-5
часть 2

ЦЕНТРАЛЬНЫЙ ИНСТИТУТ ТИПОВОГО ПРОЕКТИРОВАНИЯ
ГОССТРОЯ СССР

Москва, А-445, Смольная ул., 22

Сдано в печать III 1989 года

Заказ № 2261 Тираж 4230 экз

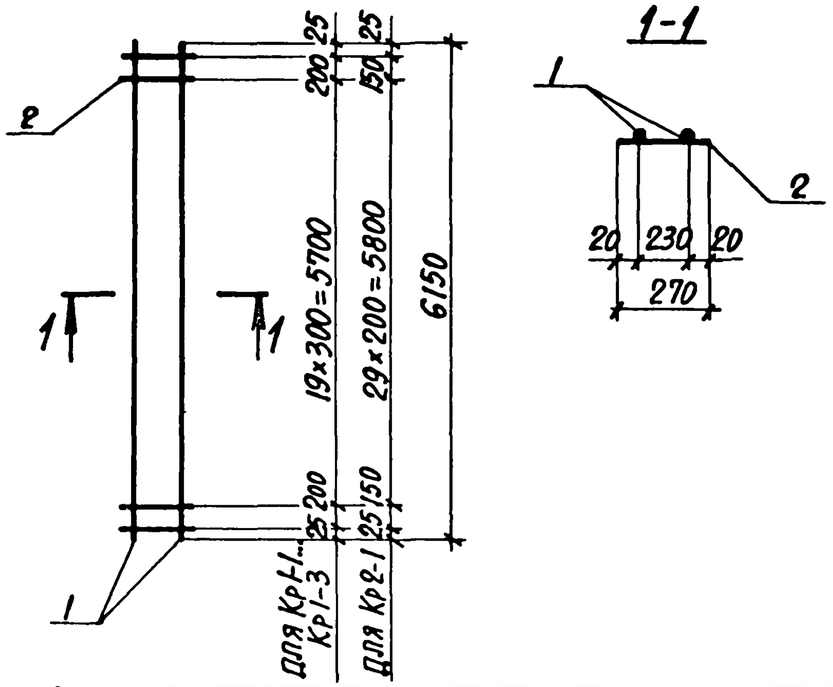


| Марка каркаса | Поз. | Наименование | Кол. | Масса ед., кг | Общая масса, кг |
|---|---|---|---|---|---|
| Кр1-1 | 1 | Ф16Ат-IVс, ℓ=6150 | 2 | 9,7 | 20,7 |
| | 2 | Ф6АI, ℓ=270 | 22 | 0,06 | |
| Кр1-2 | 1 | Ф18Ат-IVс, ℓ=6150 | 2 | 12,3 | 25,9 |
| | 2 | Ф6АI, ℓ=270 | 22 | 0,06 | |
| Кр1-3 | 1 | Ф20Ат-IVс, ℓ=6150 | 2 | 15,2 | 31,7 |
| | 2 | Ф6АI, ℓ=270 | 22 | 0,06 | |
| Кр2-1 | 1 | Ф16Ат-IVс, ℓ=6150 | 2 | 9,7 | 21,3 |
| | 2 | Ф6АI, ℓ=270 | 32 | 0,06 | |

Арматура класса А-I по ГОСТ 5781-82,
Ат-IVс по ГОСТ 10884-81*.
Технические требования смотреть в выпуске II-4.

| | | |
|---|---|---|
| Нач.отд. | Бродский | |
| Н.контр. | Зорин | |
| Гл.констр. | Зорин | |
| Рук.гр. | Шахновский | |
| Разраб. | Боднянская | |
| Рассчит. | Петраш | |
| Исполн. | Артеменко | |
| Проверил | Боднянская | |

3.015-1/82.II-5-116

Каркас Кр1-1...Кр1-3; Кр2-1

| Стадия | Лист | Листов |
|---|---|---|
| Р | | 1 |

ХАРЬКОВСКИЙ ПРОМСТРОЙНИИПРОЕКТ

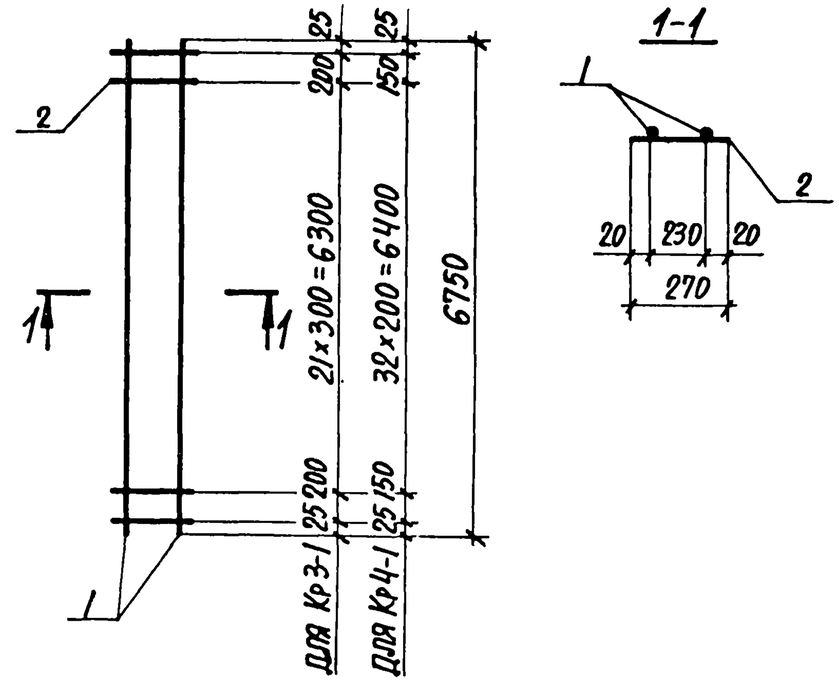


| Марка каркаса | Поз. | Наименование | Кол. | Масса ед., кг | Общая масса, кг |
|---|---|---|---|---|---|
| Кр3-1 | 1 | Ф16Ат-IVс, ℓ=6750 | 2 | 10,7 | 22,8 |
| | 2 | Ф6АI, ℓ=270 | 24 | 0,06 | |
| Кр4-1 | 1 | Ф16Ат-IVс, ℓ=6750 | 2 | 10,7 | 23,5 |
| | 2 | Ф6АI, ℓ=270 | 35 | 0,06 | |

Арматура класса А-I по ГОСТ 5781-82,
Ат-IVс по ГОСТ 10884-81*.
Технические требования смотреть в выпуске II-4.

| | | |
|---|---|---|
| Нач.отд. | Бродский | |
| Н.контр. | Зорин | |
| Гл.констр. | Зорин | |
| Рук.гр. | Шахновский | |
| Разраб. | Боднянская | |
| Рассчит. | Петраш | |
| Исполн. | Артеменко | |
| Проверил | Боднянская | |

3.015-1/82.II-5-117

Каркас Кр3-1; Кр4-1

| Стадия | Лист | Листов |
|---|---|---|
| Р | | 1 |

ХАРЬКОВСКИЙ ПРОМСТРОЙНИИПРОЕКТ

Инв.№ подл. | Подпись и дата | Взам.инв.№

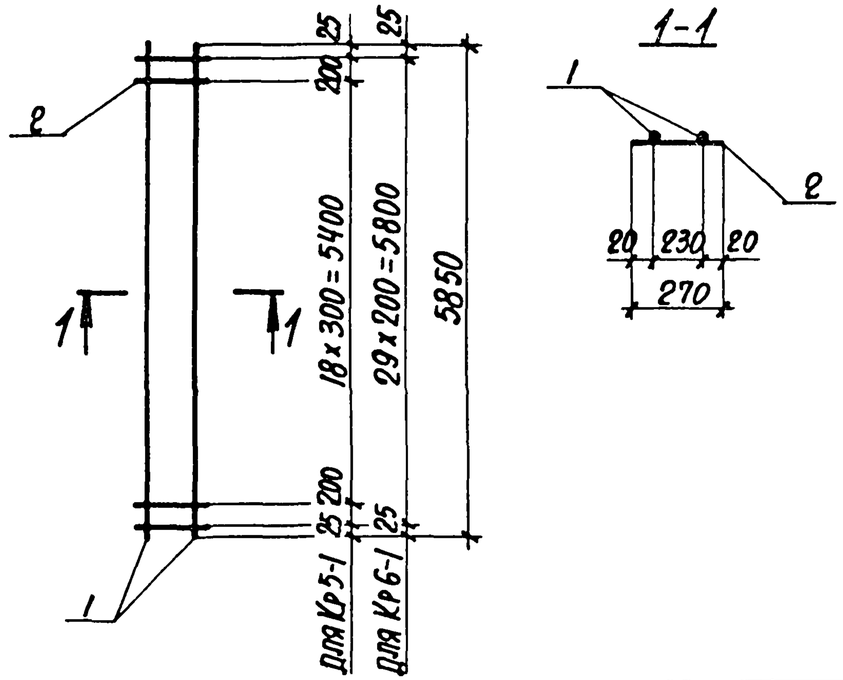





| Марка каркаса | Поз. | Наименование | Кол. | Масса ед., кг | Общая масса, кг |
|---|---|---|---|---|---|
| Кр 5-1 | 1 | Ф16Ат-IVс, ℓ=5850 | 2 | 9,2 | 19,7 |
| | 2 | Ф6АI, ℓ=270 | 21 | 0,06 | |
| Кр 6-1 | 1 | Ф16Ат-IVс, ℓ=5850 | 2 | 9,2 | 20,2 |
| | 2 | Ф6АI, ℓ=270 | 30 | 0,06 | |

Арматура класса А-I по ГОСТ 5781-82,
Ат-IVс по ГОСТ 10884-81*.
Технические требования смотреть в выпуске II-4.

| | | | |
|---|---|---|---|
| Нач.отд. | Бродский | | 3.015-1/82.II-5-118 |
| Н.контр. | Зорин | | |
| Гл.констр. | Зорин | | |
| Рук.гр. | Шаховский | | Каркас Кр5-1; Кр6-1 |
| Разраб. | Боднянская | | Стадия: Р; Лист: ; Листов: 1 |
| Рассчит. | Петраш | | Харьковский Промстройниипроект |
| Исполн. | Артеменко | | |
| Проверил | Боднянская | | |

Инв.№ подл. | Подпись и дата | Взам.инв.№

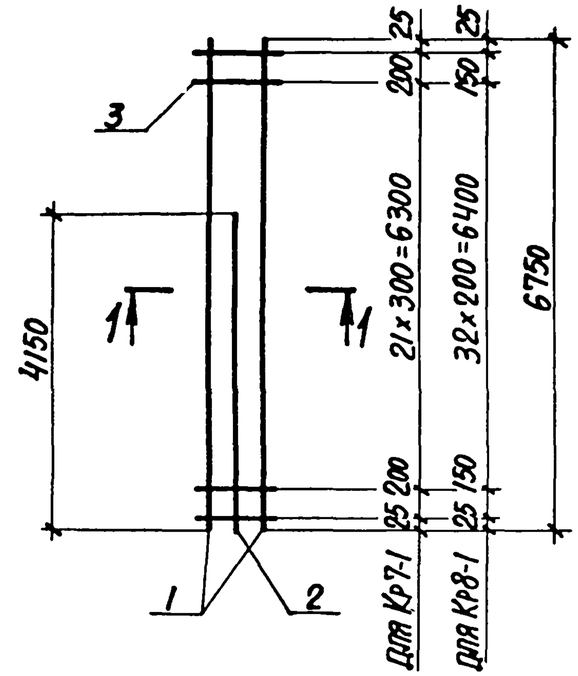


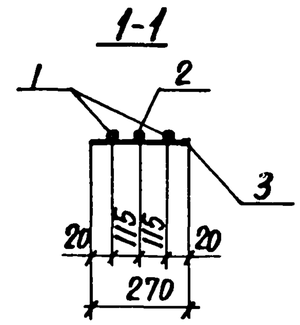


| Марка каркаса | Поз. | Наименование | Кол. | Масса ед., кг | Общая масса, кг |
|---|---|---|---|---|---|
| Кр 7-1 | 1 | Ф16Ат-IVс, ℓ=6750 | 2 | 10,7 | 29,4 |
| | 2 | Ф16Ат-IVс, ℓ=4150 | 1 | 6,6 | |
| | 3 | Ф6АI, ℓ=270 | 24 | 0,06 | |
| Кр 8-1 | 1 | Ф16Ат-IVс, ℓ=6750 | 2 | 10,7 | 30,1 |
| | 2 | Ф16Ат-IVс, ℓ=4150 | 1 | 6,6 | |
| | 3 | Ф6АI, ℓ=270 | 35 | 0,06 | |

Арматура класса А-I по ГОСТ 5781-82,
Ат-IVс по ГОСТ 10884-81*.
Технические требования смотреть в выпуске II-4.

| | | | |
|---|---|---|---|
| Нач.отд. | Бродский | | 3.015-1/82.II-5-119 |
| Н.контр. | Зорин | | |
| Гл.констр. | Зорин | | |
| Рук.гр. | Шаховский | | Каркас Кр7-1; Кр8-1 |
| Разраб. | Боднянская | | Стадия: Р; Лист: ; Листов: 1 |
| Рассчит. | Петраш | | Харьковский Промстройниипроект |
| Исполн. | Артеменко | | |
| Проверил | Боднянская | | |

Инв.№ подл. | Подпись и дата | Взам.инв.№

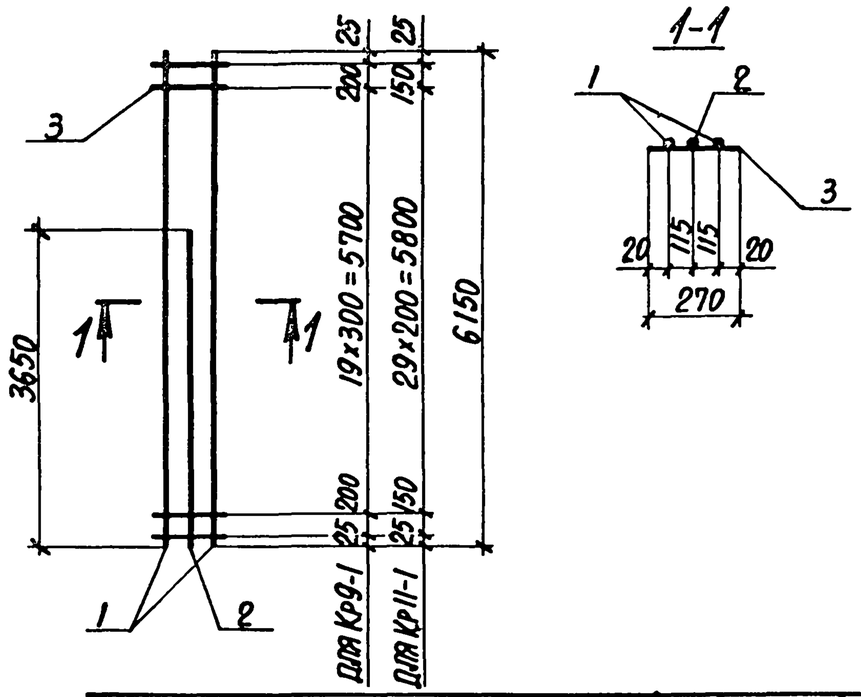


| Марка каркаса | Поз. | Наименование | Кол. | Масса ед., кг | Общая масса, кг |
|---|---|---|---|---|---|
| Кр9-1 | 1 | Ф18Ат-IVс, ℓ=6150 | 2 | 12,3 | 31,7 |
| | 2 | Ф16Ат-IVс, ℓ=3650 | 1 | 5,8 | |
| | 3 | Ф6АI, ℓ=270 | 22 | 0,06 | |
| Кр11-1 | 1 | Ф18Ат-IVс, ℓ=6150 | 2 | 12,3 | 32,3 |
| | 2 | Ф16Ат-IVс, ℓ=3650 | 1 | 5,8 | |
| | 3 | Ф6АI, ℓ=270 | 32 | 0,06 | |

Арматура класса АI по ГОСТ 5781-82,
Ат-IVс по ГОСТ 10884-81*.

| | | | |
|---|---|---|---|
| Нач. отд. | Бродский | | 3.015-1/82.II-5-120 |
| Н. контр. | Зорин | | |
| Гл. констр. | Зорин | | |
| Рук. гр. | Шаховский | | Каркас Кр9-1; Кр11-1 |
| Разраб. | Боднянская | | Стадия Р, Лист, Листов 1 |
| Рассчит. | Петраш | | Харьковский Промстройниипроект |
| Исполн. | Артеменко | | |
| Проверил | Боднянская | | |

Формат А4

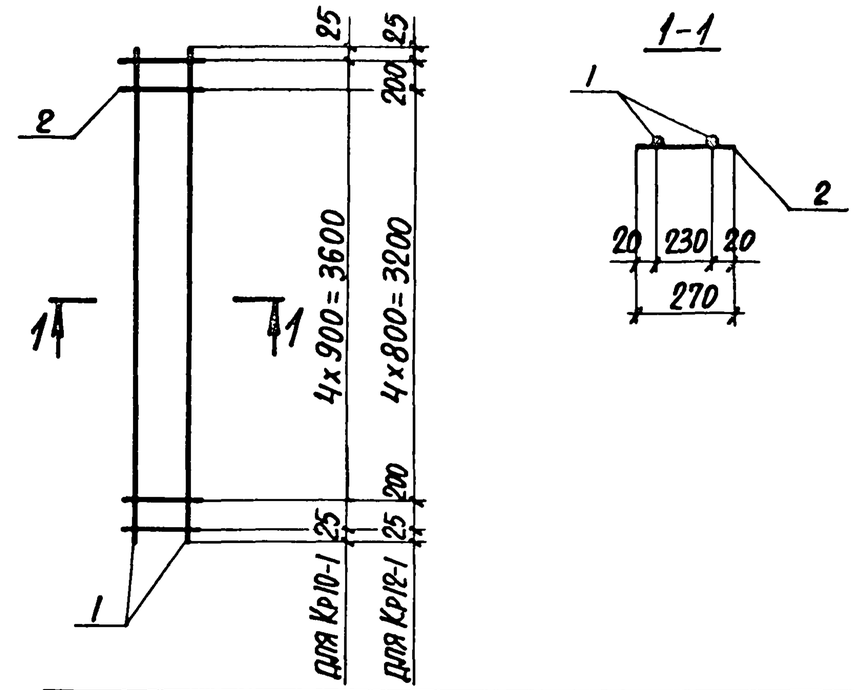


| Марка каркаса | Поз. | Наименование | Кол. | Масса ед., кг | Общая масса, кг |
|---|---|---|---|---|---|
| Кр10-1 | 1 | Ф16Ат-IVс, ℓ=3650 | 2 | 5,8 | 11,9 |
| | 2 | Ф6АI, ℓ=270 | 5 | 0,06 | |
| Кр12-1 | 1 | Ф16Ат-IVс, ℓ=3650 | 2 | 5,8 | 12,0 |
| | 2 | Ф6АI, ℓ=270 | 7 | 0,06 | |

Арматура класса АI по ГОСТ 5781-82,
Ат-IVс по ГОСТ 10884-81*.

| | | | |
|---|---|---|---|
| Нач. отд. | Бродский | | 3.015-1/82.II-5-121 |
| Н. контр. | Зорин | | |
| Гл. констр. | Зорин | | |
| Рук. гр. | Шаховский | | Каркас Кр10-1; Кр12-1 |
| Разраб. | Боднянская | | Стадия Р, Лист, Листов 1 |
| Рассчит. | Петраш | | Харьковский Промстройниипроект |
| Исполн. | Артеменко | | |
| Проверил | Боднянская | | |

Инв. № подл. | Подпись и дата | Взам. инв. №

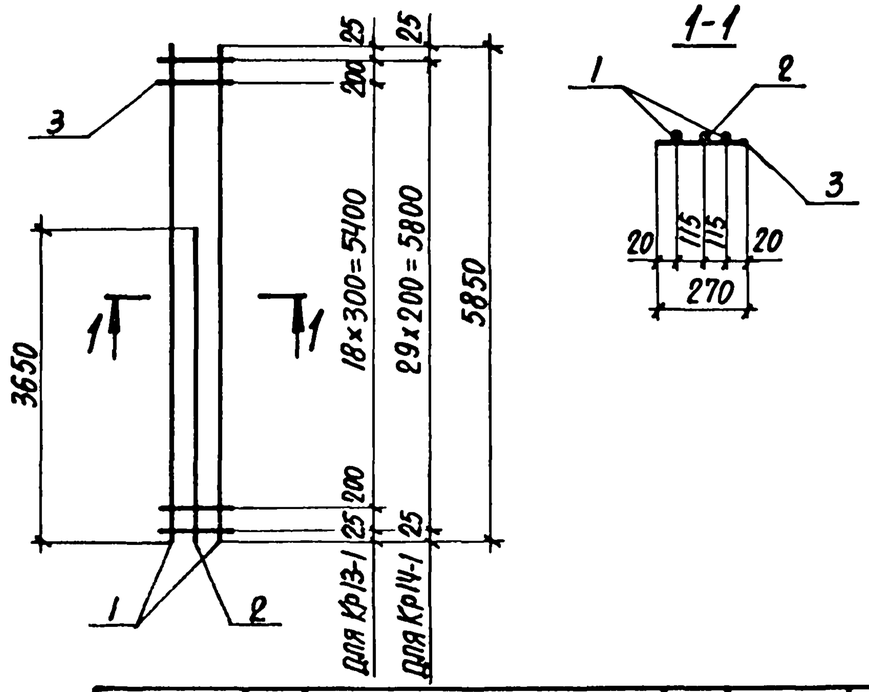


| Марка каркаса | Поз. | Наименование | Кол. | Масса ед., кг | Общая масса, кг |
|---|---|---|---|---|---|
| Кр13-1 | 1 | Ф18Ат-IVс, ℓ=5850 | 2 | 11,7 | 30,5 |
| | 2 | Ф16Ат-IVс, ℓ=3650 | 1 | 5,8 | |
| | 3 | Ф6АI, ℓ=270 | 22 | 0,06 | |
| Кр14-1 | 1 | Ф18Ат-IVс, ℓ=5850 | 2 | 11,7 | 31,0 |
| | 2 | Ф16Ат-IVс, ℓ=3650 | 1 | 5,8 | |
| | 3 | Ф6АI, ℓ=270 | 30 | 0,06 | |

Арматура класса А-I по ГОСТ 5781-82,
Ат-IVс по ГОСТ 10884-81*.

| | | |
|---|---|---|
| Нач.отд. | Бродский | |
| Н.контр. | Зорин | |
| Гл.констр. | Зорин | |
| Рук.гр. | Шахновский | |
| Разраб. | Боднянская | |
| Рассчит. | Петраш | |
| Исполн. | Артеменко | |
| Проверил | Боднянская | |

3.015-1/82.II-5-122

Каркас Кр13-1; Кр14-1

| Стадия | Лист | Листов |
|---|---|---|
| Р | | 1 |

ХАРЬКОВСКИЙ ПРОМСТРОЙНИИПРОЕКТ

Инв.№ подл. | Подпись и дата | Взам.инв.№

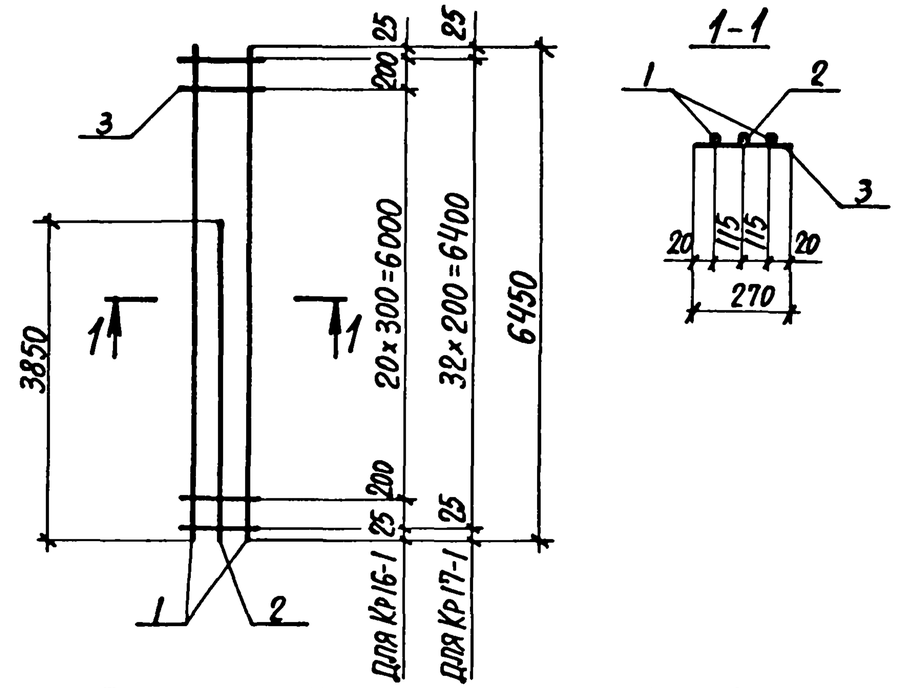


| Марка каркаса | Поз. | Наименование | Кол. | Масса ед., кг | Общая масса, кг |
|---|---|---|---|---|---|
| Кр16-1 | 1 | Ф18Ат-IVс, ℓ=6450 | 2 | 12,9 | 33,3 |
| | 2 | Ф16Ат-IVс, ℓ=3850 | 1 | 6,1 | |
| | 3 | Ф6АI, ℓ=270 | 23 | 0,06 | |
| Кр17-1 | 1 | Ф18Ат-IVс, ℓ=6450 | 2 | 12,9 | 33,9 |
| | 2 | Ф16Ат-IVс, ℓ=3850 | 1 | 6,1 | |
| | 3 | Ф6АI, ℓ=270 | 33 | 0,06 | |

Арматура класса А-I по ГОСТ 5781-82,
Ат-IVс по ГОСТ 10884-81*.

| | | |
|---|---|---|
| Нач.отд. | Бродский | |
| Н.контр. | Зорин | |
| Гл.констр. | Зорин | |
| Рук.гр. | Шахновский | |
| Разраб. | Боднянская | |
| Рассчит. | Петраш | |
| Исполн. | Артеменко | |
| Проверил | Боднянская | |

3.015-1/82.II-5-123

Каркас Кр16-1; Кр17-1

| Стадия | Лист | Листов |
|---|---|---|
| Р | | 1 |

ХАРЬКОВСКИЙ ПРОМСТРОЙНИИПРОЕКТ

Инв.№ подл. | Подпись и дата | Взам.инв.№

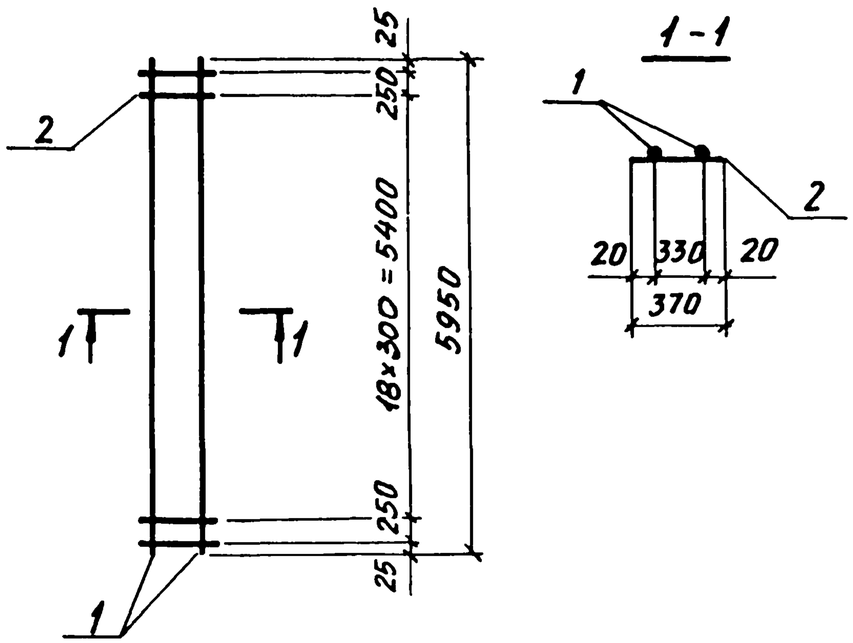


| Марка каркаса | Поз. | Наименование | Кол. | Масса ед., кг | Общая масса, кг |
|---|---|---|---|---|---|
| Кр 18-1 | 1 | Ф22Ат-IVС, ℓ=5950 | 2 | 17,7 | 37,1 |
| | 2 | Ф6АI, ℓ=370 | 21 | 0,08 | |
| Кр 18-2 | 1 | Ф25Ат-IVС, ℓ=5950 | 2 | 22,9 | 49,0 |
| | 2 | Ф8АI, ℓ=370 | 21 | 0,15 | |
| Кр 18-3 | 1 | Ф18Ат-IVС, ℓ=5950 | 2 | 11,9 | 25,5 |
| | 2 | Ф6АI, ℓ=370 | 21 | 0,08 | |

Арматура класса А-I по ГОСТ 5781-82
Ат-IVС по ГОСТ 10884-81*

| | | | |
|---|---|---|---|
| Нач. отд. | Бродский | | 3.015-1/82.II-5-124 |
| Н. контр. | Зорин | | |
| Гл. констр. | Зорин | | |
| Рук. гр. | Шахновский | | Каркас Кр 18-1... Кр 18-3 |
| Разраб. | Боднянская | | Стадия: Р; Лист: ; Листов: 1 |
| Рассчит. | Петраш | | Харьковский Промстройниипроект |
| Исполн. | Артеменко | | |
| Проверил | Боднянская | | |

Взам. инв. № | Подпись и дата

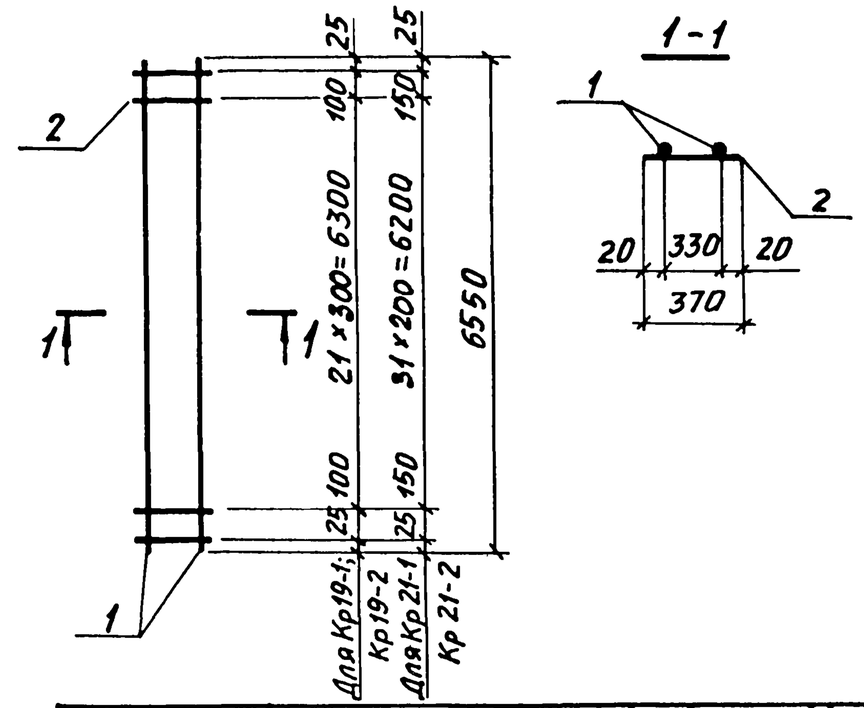


| Марка каркаса | Поз. | Наименование | Кол. | Масса ед., кг | Общая масса, кг |
|---|---|---|---|---|---|
| Кр 19-1 | 1 | Ф16Ат-IVС, ℓ=6550 | 2 | 10,4 | 22,7 |
| | 2 | Ф6АI, ℓ=370 | 24 | 0,08 | |
| Кр 19-2 | 1 | Ф18Ат-IVС, ℓ=6550 | 2 | 13,1 | 28,1 |
| | 2 | Ф6АI, ℓ=370 | 24 | 0,08 | |
| Кр 21-1 | 1 | Ф16Ат-IVС, ℓ=6550 | 2 | 10,4 | 23,5 |
| | 2 | Ф6АI, ℓ=370 | 34 | 0,08 | |
| Кр 21-2 | 1 | Ф8Ат-IVС, ℓ=6550 | 2 | 13,1 | 28,9 |
| | 2 | Ф6АI, ℓ=370 | 34 | 0,08 | |

Арматура класса А-I по ГОСТ 5781-82
Ат-IVС по ГОСТ 10884-81*

| | | | |
|---|---|---|---|
| Нач. отд. | Бродский | | 3.015-1/82.II-5-125 |
| Н. контр. | Зорин | | |
| Гл. констр. | Зорин | | |
| Рук. гр. | Шахновский | | Каркас Кр19-1; Кр19-2; Кр21-1; Кр21-2 |
| Разраб. | Боднянская | | Стадия: Р; Лист: ; Листов: 1 |
| Рассчит. | Петраш | | Харьковский Промстройниипроект |
| Исполн. | Артеменко | | |
| Проверил | Боднянская | | |

Инв. № подл. | Подпись и дата | Взам. инв. №

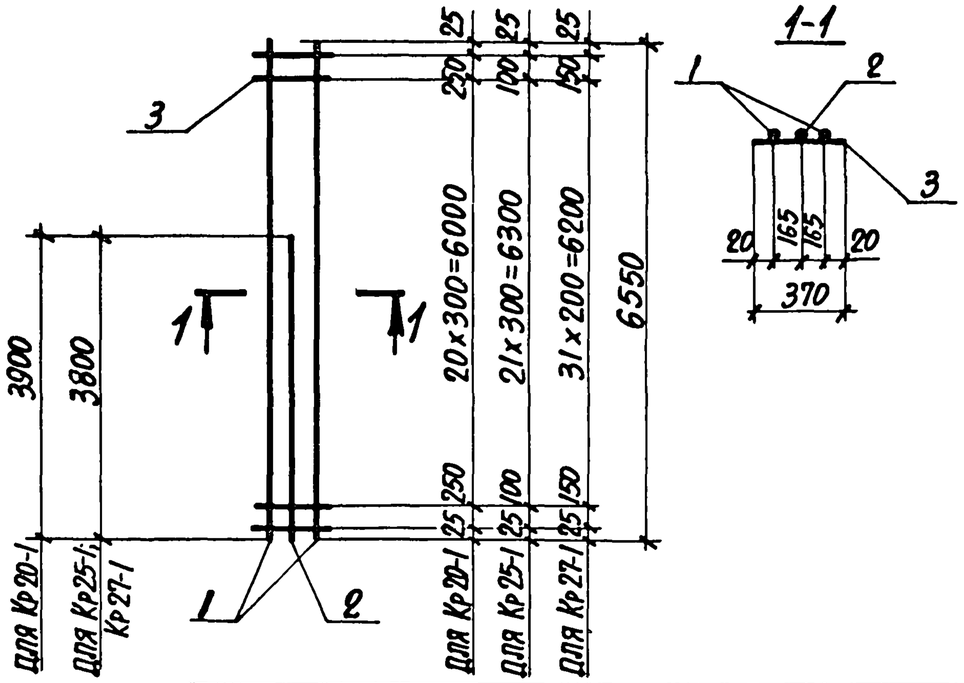


| Марка каркаса | Поз. | Наименование | Кол. | Масса ед., кг | Общая масса, кг |
|---|---|---|---|---|---|
| Кр 20-1 | 1 | Ф20Ат-IVс, ℓ=6550 | 2 | 16,2 | 43,8 |
| | 2 | Ф20Ат-IVс, ℓ=3900 | 1 | 9,6 | |
| | 3 | Ф6АI, ℓ=370 | 23 | 0,08 | |
| Кр 25-1 | 1 | Ф18Ат-IVс, ℓ=6550 | 2 | 13,1 | 34,1 |
| | 2 | Ф16Ат-IVс, ℓ=3800 | 1 | 6,0 | |
| | 3 | Ф6АI, ℓ=370 | 24 | 0,08 | |
| Кр 27-1 | 1 | Ф18Ат-IVс, ℓ=6550 | 2 | 13,1 | 34,9 |
| | 2 | Ф16Ат-IVс, ℓ=3800 | 1 | 6,0 | |
| | 3 | Ф6АI, ℓ=370 | 34 | 0,08 | |

Арматура класса А-I по ГОСТ 5781-82,
Ат-IVс по ГОСТ 10884-81*.

| | | |
|---|---|---|
| Нач. отд. | Бродский | |
| Н. контр. | Зорин | |
| Гл. констр. | Зорин | |
| Рук. гр. | Шаховский | |
| Разраб. | Боднянская | |
| Рассчит. | Петраш | |
| Исполн. | Артеменко | |
| Проверил | Боднянская | |

3.015-1/82. II-5-126

Каркас
Кр 20-1; Кр 25-1; Кр 27-1

| Стадия | Лист | Листов |
|---|---|---|
| Р | | 1 |

ХАРЬКОВСКИЙ ПРОМСТРОЙНИИПРОЕКТ

Инв. № подл. | Подпись и дата | Взам. инв. №

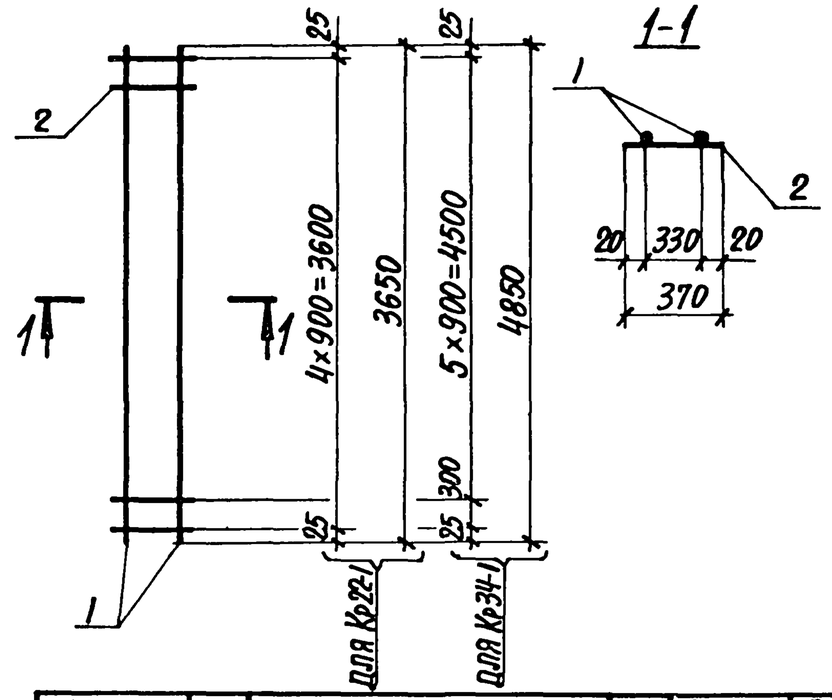


| Марка каркаса | Поз. | Наименование | Кол. | Масса ед., кг | Общая масса, кг |
|---|---|---|---|---|---|
| Кр 22-1 | 1 | Ф20Ат-IVс, ℓ=3650 | 2 | 9,0 | 18,4 |
| | 2 | Ф6АI, ℓ=370 | 5 | 0,08 | |
| Кр 34-1 | 1 | Ф22Ат-IVс, ℓ=4850 | 2 | 14,5 | 29,6 |
| | 2 | Ф6АI, ℓ=370 | 7 | 0,08 | |

Арматура класса А-I по ГОСТ 5781-82,
Ат-IVс по ГОСТ 10884-81*.

| | | |
|---|---|---|
| Нач. отд. | Бродский | |
| Н. контр. | Зорин | |
| Гл. констр. | Зорин | |
| Рук. гр. | Шаховский | |
| Разраб. | Боднянская | |
| Рассчит. | Петраш | |
| Исполн. | Артеменко | |
| Проверил | Боднянская | |

3.015-1/82. II-5-127

Каркас
Кр 22-1; Кр 34-1

| Стадия | Лист | Листов |
|---|---|---|
| Р | | 1 |

ХАРЬКОВСКИЙ ПРОМСТРОЙНИИПРОЕКТ

Инв. № подл. | Подпись и дата | Взам. инв. №

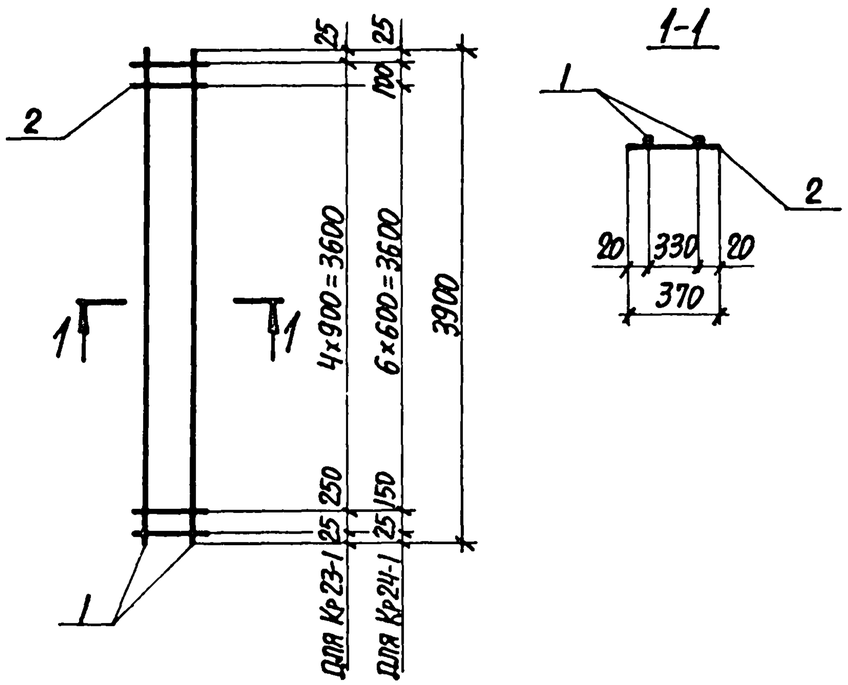


| Марка каркаса | Поз. | Наименование | Кол. | Масса ед., кг | Общая масса, кг |
|---|---|---|---|---|---|
| Кр23-1 | 1 | Ф16Ат-IVс, ℓ=3900 | 2 | 6,2 | 12,9 |
| | 2 | Ф6АI, ℓ=370 | 6 | 0,08 | |
| Кр24-1 | 1 | Ф16Ат-IVс, ℓ=3900 | 2 | 6,2 | 13,1 |
| | 2 | Ф6АI, ℓ=370 | 9 | 0,08 | |

Арматура класса А-I по ГОСТ 5781-82,
Ат-IVс по ГОСТ 10884-81*.

| | | | |
|---|---|---|---|
| Нач.отд. | Бродский | | 3.015-1/82.II-5-128 |
| Н.контр. | Зорин | | |
| Гл.констр. | Зорин | | |
| Рук.гр. | Шахновский | | Каркас Кр23-1; Кр24-1 |
| Разраб. | Боднянская | | Стадия: Р; Лист: ; Листов: 1 |
| Рассчит. | Петраш | | Харьковский Промстройниипроект |
| Исполн. | Артеменко | | |
| Проверил | Боднянская | | |

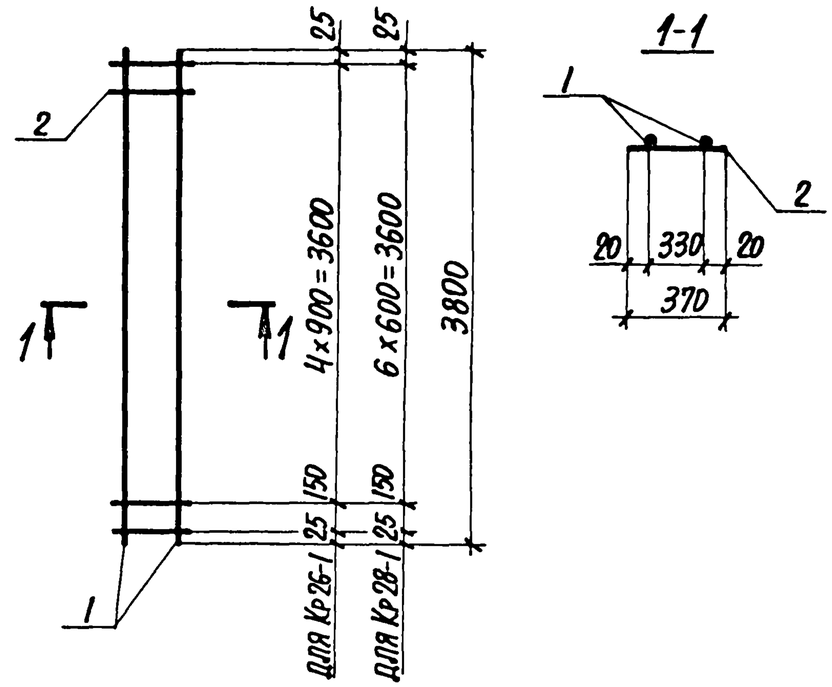


| Марка каркаса | Поз. | Наименование | Кол. | Масса ед., кг | Общая масса, кг |
|---|---|---|---|---|---|
| Кр26-1 | 1 | Ф16Ат-IVс, ℓ=3800 | 2 | 6,0 | 12,5 |
| | 2 | Ф6АI, ℓ=370 | 6 | 0,08 | |
| Кр28-1 | 1 | Ф16Ат-IVс, ℓ=3800 | 2 | 6,0 | 12,6 |
| | 2 | Ф6АI, ℓ=370 | 8 | 0,08 | |

Арматура класса А-I по ГОСТ 5781-82,
Ат-IVс по ГОСТ 10884-81*.

| | | | |
|---|---|---|---|
| Нач.отд. | Бродский | | 3.015-1/82.II-5-129 |
| Н.контр. | Зорин | | |
| Гл.констр. | Зорин | | |
| Рук.гр. | Шахновский | | Каркас Кр26-1; Кр28-1 |
| Разраб. | Боднянская | | Стадия: Р; Лист: ; Листов: 1 |
| Рассчит. | Петраш | | Харьковский Промстройниипроект |
| Исполн. | Артеменко | | |
| Проверил | Боднянская | | |

Инв.№ подл. | Подпись и дата | Взам.инв.№

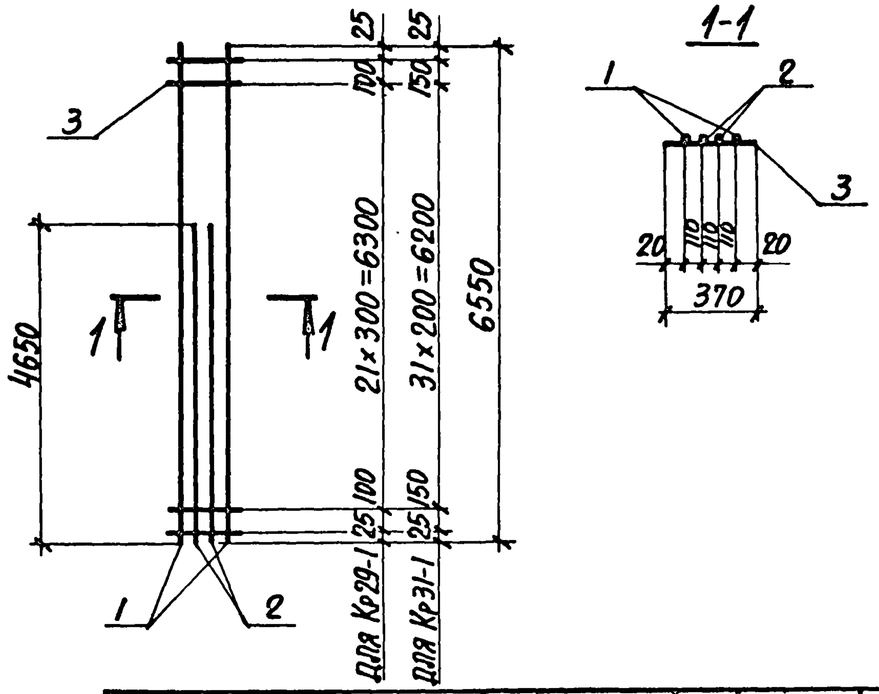


| Марка каркаса | Поз. | Наименование | Кол. | Масса ед., кг | Общая масса, кг |
|---|---|---|---|---|---|
| Кр 29-1 | 1 | Ф18Ат-IVс, ℓ=6550 | 2 | 13,1 | 42,9 |
| | 2 | Ф16Ат-IVс, ℓ=4650 | 2 | 7,4 | |
| | 3 | Ф6АI, ℓ=370 | 24 | 0,08 | |
| Кр 31-1 | 1 | Ф18Ат-IVс, ℓ=6550 | 2 | 13,1 | 43,7 |
| | 2 | Ф16Ат-IVс, ℓ=4650 | 2 | 7,4 | |
| | 3 | Ф6АI, ℓ=370 | 34 | 0,08 | |

Арматура класса А-I по ГОСТ 5781-82,
Ат-IVс по ГОСТ 10884-81*.

| | | |
|---|---|---|
| Нач.отд. | Бродский | |
| Н.контр. | Зорин | |
| Гл.констр. | Зорин | |
| Рук.гр. | Шахновский | |
| Разраб. | Боднянская | |
| Рассчит. | Петраш | |
| Исполн. | Артеменко | |
| Проверил | Боднянская | |

3.015-1/82.II-5-130

Каркас Кр 29-1; Кр 31-1

| Стадия | Лист | Листов |
|---|---|---|
| Р | | 1 |

ХАРЬКОВСКИЙ ПРОМСТРОЙНИИПРОЕКТ

Инв. № подл. | Подпись и дата | Взам. инв. №

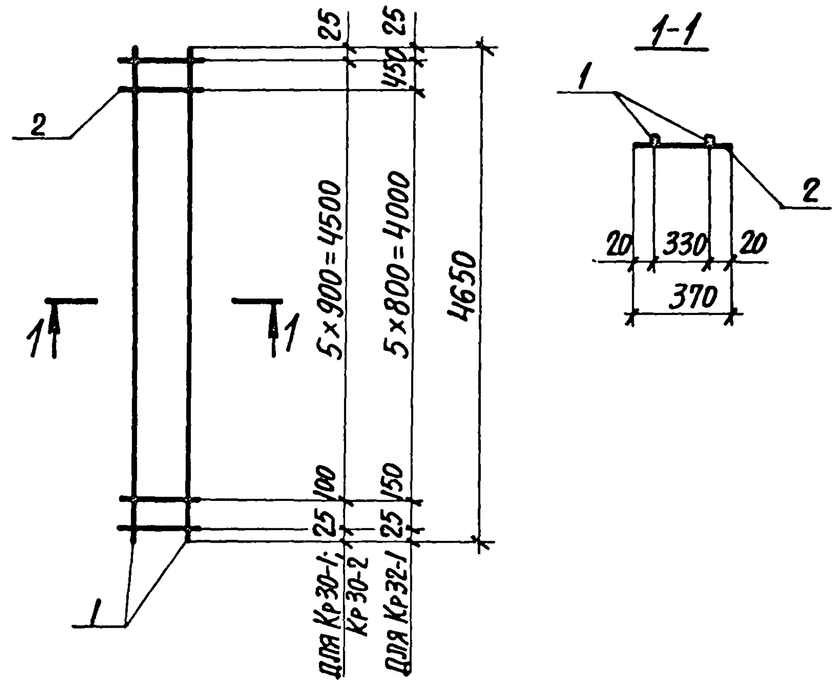


| Марка каркаса | Поз. | Наименование | Кол. | Масса ед., кг | Общая масса, кг |
|---|---|---|---|---|---|
| Кр 30-1 | 1 | Ф18Ат-IVс, ℓ=4650 | 2 | 9,3 | 19,2 |
| | 2 | Ф6АI, ℓ=370 | 7 | 0,08 | |
| Кр 30-2 | 1 | Ф16Ат-IVс, ℓ=4650 | 2 | 7,4 | 15,4 |
| | 2 | Ф6АI, ℓ=370 | 7 | 0,08 | |
| Кр 32-1 | 1 | Ф18Ат-IVс, ℓ=4650 | 2 | 9,3 | 19,2 |
| | 2 | Ф6АI, ℓ=370 | 8 | 0,08 | |

Арматура класса А-I по ГОСТ 5781-82,
Ат-IVс по ГОСТ 10884-81*.

| | | |
|---|---|---|
| Нач.отд. | Бродский | |
| Н.контр. | Зорин | |
| Гл.констр. | Зорин | |
| Рук.гр. | Шахновский | |
| Разраб. | Боднянская | |
| Рассчит. | Петраш | |
| Исполн. | Артеменко | |
| Проверил | Боднянская | |

3.015-1/82.II-5-131

Каркас Кр 30-1; Кр 30-2; Кр 32-1

| Стадия | Лист | Листов |
|---|---|---|
| Р | | 1 |

ХАРЬКОВСКИЙ ПРОМСТРОЙНИИПРОЕКТ

Инв. № подл. | Подпись и дата | Взам. инв. №

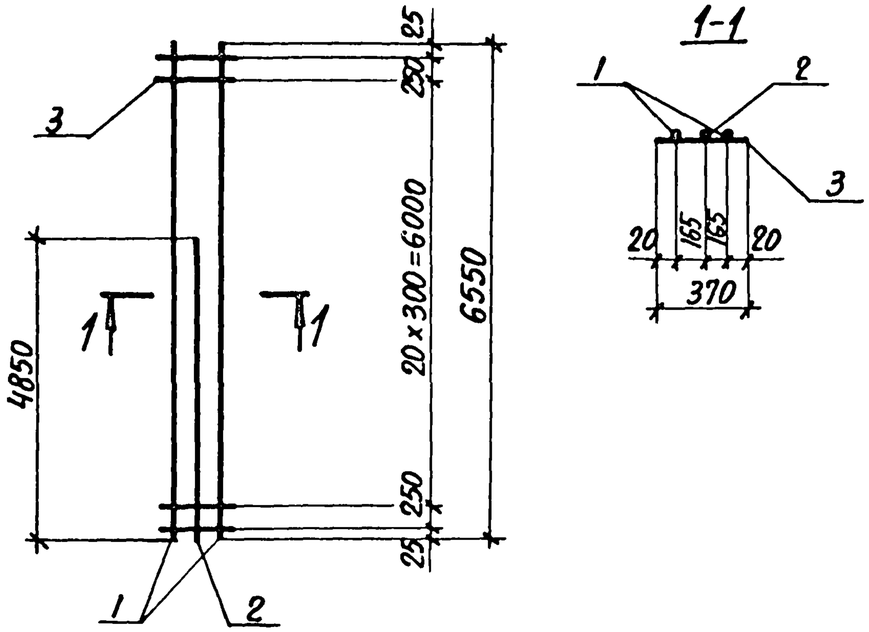





| Марка каркаса | Поз. | Наименование | Кол. | Масса ед., кг | Общая масса, кг |
|---|---|---|---|---|---|
| Кр 33-1 | 1 | Ф22 Ат-IVс, ℓ=6550 | 2 | 19,5 | 55,3 |
| | 2 | Ф22 Ат-IVс, ℓ=4850 | 1 | 14,5 | |
| | 3 | Ф6 АI, ℓ=370 | 23 | 0,08 | |

Арматура класса А-I по ГОСТ 5781-82,
Ат-IVс по ГОСТ 10884-81*.

| | | | |
|---|---|---|---|
| Нач. отд. | Бродский | | 3.015-1/82. II-5-132 |
| Н. контр. | Зорин | | |
| Гл. констр. | Зорин | | |
| Рук. гр. | Шахновский | | Каркас Кр 33-1 |
| Разраб. | Боднянская | | Стадия: Р; Лист: ; Листов: 1 |
| Рассчит. | Петраш | | Харьковский Промстройниипроект |
| Исполн. | Артеменко | | |
| Проверил | Боднянская | | |

Инв. № подл. | Подпись и дата | Взам. инв. №

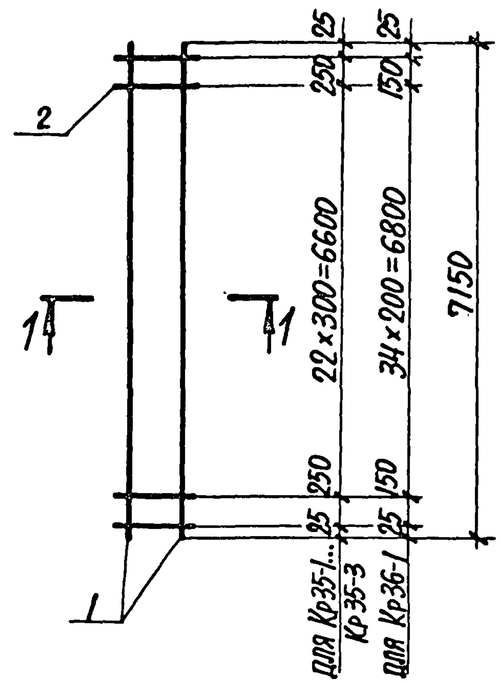


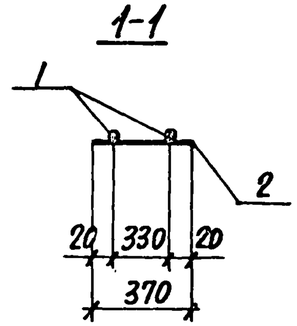


| Марка каркаса | Поз. | Наименование | Кол. | Масса ед., кг | Общая масса, кг |
|---|---|---|---|---|---|
| Кр 35-1 | 1 | Ф16 Ат-IVс, ℓ=7150 | 2 | 11,3 | 24,6 |
| | 2 | Ф6 АI, ℓ=370 | 25 | 0,08 | |
| Кр 35-2 | 1 | Ф18 Ат-IVс, ℓ=7150 | 2 | 14,3 | 30,6 |
| | 2 | Ф6 АI, ℓ=370 | 25 | 0,08 | |
| Кр 35-3 | 1 | Ф20 Ат-IVс, ℓ=7150 | 2 | 17,7 | 37,4 |
| | 2 | Ф6 АI, ℓ=370 | 25 | 0,08 | |
| Кр 36-1 | 1 | Ф16 Ат-IVс, ℓ=7150 | 2 | 11,3 | 25,6 |
| | 2 | Ф6 АI, ℓ=370 | 37 | 0,08 | |

Арматура класса А-I по ГОСТ 5781-82,
Ат-IVс по ГОСТ 10884-81*.

| | | | |
|---|---|---|---|
| Нач. отд. | Бродский | | 3.015-1/82. II-5-133 |
| Н. контр. | Зорин | | |
| Гл. констр. | Зорин | | |
| Рук. гр. | Шахновский | | Каркас Кр 35-1...Кр 35-3; Кр 36-1 |
| Разраб. | Боднянская | | Стадия: Р; Лист: ; Листов: 1 |
| Рассчит. | Петраш | | Харьковский Промстройниипроект |
| Исполн. | Артеменко | | |
| Проверил | Боднянская | | |

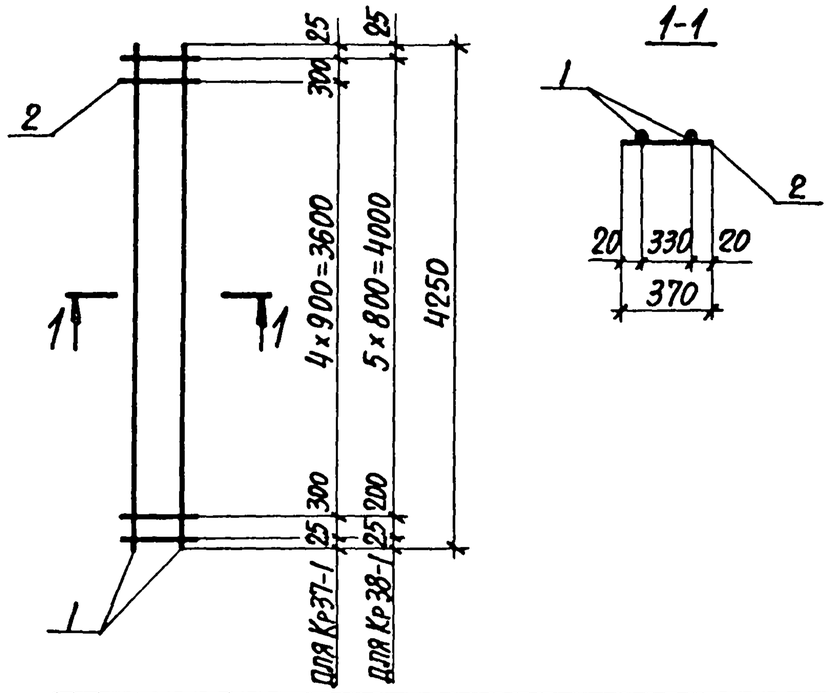


| Марка каркаса | Поз. | Наименование | Кол. | Масса ед., кг | Общая масса, кг |
|---|---|---|---|---|---|
| Кр 37-1 | 1 | Ф16Ат-IVс, ℓ=4250 | 2 | 6,7 | 14,0 |
| | 2 | Ф6АI, ℓ=370 | 7 | 0,08 | |
| Кр 38-1 | 1 | Ф16Ат-IVс, ℓ=4250 | 2 | 6,7 | 14,0 |
| | 2 | Ф6АI, ℓ=370 | 7 | 0,08 | |

Арматура класса А-I по ГОСТ 5781-82,
Ат-IVс по ГОСТ 10884-81*.

| | | | |
|---|---|---|---|
| Нач.отд. | Бродский | | 3.015-1/82.II-5-134 |
| Н.контр. | Зорин | | |
| Гл.констр. | Зорин | | |
| Рук.гр. | Шаховский | | Каркас Кр 37-1; Кр 38-1 |
| Разраб. | Боднянская | | Стадия: Р; Лист: ; Листов: 1 |
| Рассчит. | Петраш | | Харьковский Промстройниипроект |
| Исполн. | Артеменко | | |
| Проверил | Боднянская | | |

Инв.№ подл. | Подпись и дата | Взам.инв.№

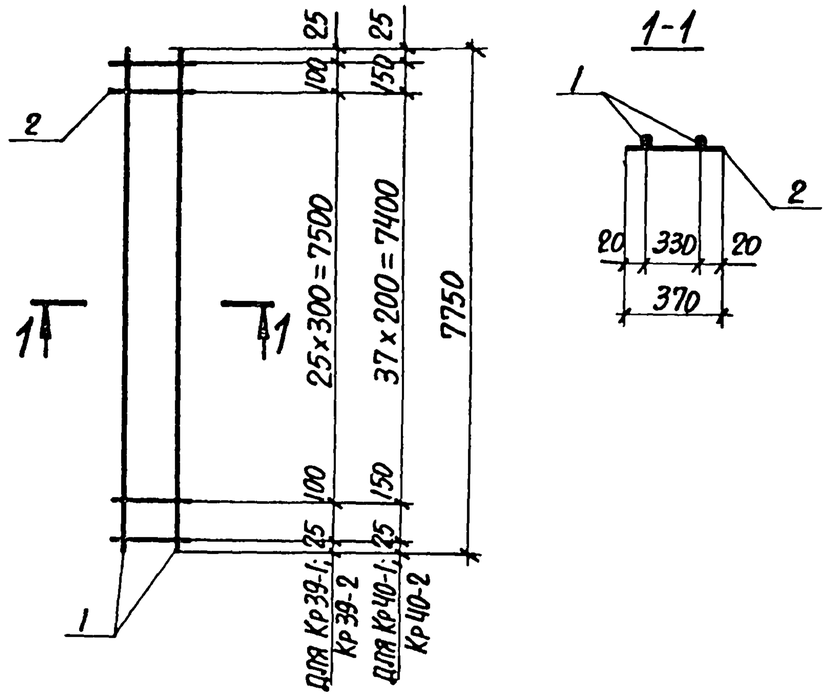


| Марка каркаса | Поз. | Наименование | Кол. | Масса ед., кг | Общая масса, кг |
|---|---|---|---|---|---|
| Кр 39-1 | 1 | Ф16Ат-IVс, ℓ=7750 | 2 | 12,3 | 26,8 |
| | 2 | Ф6АI, ℓ=370 | 28 | 0,08 | |
| Кр 39-2 | 1 | Ф18Ат-IVс, ℓ=7750 | 2 | 15,5 | 33,2 |
| | 2 | Ф6АI, ℓ=370 | 28 | 0,08 | |
| Кр 40-1 | 1 | Ф16Ат-IVс, ℓ=7750 | 2 | 12,3 | 27,8 |
| | 2 | Ф6АI, ℓ=370 | 40 | 0,08 | |
| Кр 40-2 | 1 | Ф18Ат-IVс, ℓ=7750 | 2 | 15,5 | 34,2 |
| | 2 | Ф6АI, ℓ=370 | 40 | 0,08 | |

Арматура класса А-I по ГОСТ 5781-82,
Ат-IVс по ГОСТ 10884-81*.

| | | | |
|---|---|---|---|
| Нач.отд. | Бродский | | 3.015-1/82.II-5-135 |
| Н.контр. | Зорин | | |
| Гл.констр. | Зорин | | |
| Рук.гр. | Шаховский | | Каркас Кр 39-1; Кр 39-2; Кр 40-1; Кр 40-2 |
| Разраб. | Боднянская | | Стадия: Р; Лист: ; Листов: 1 |
| Рассчит. | Петраш | | Харьковский Промстройниипроект |
| Исполн. | Артеменко | | |
| Проверил | Боднянская | | |

Инв.№ подл. | Подпись и дата | Взам.инв.№

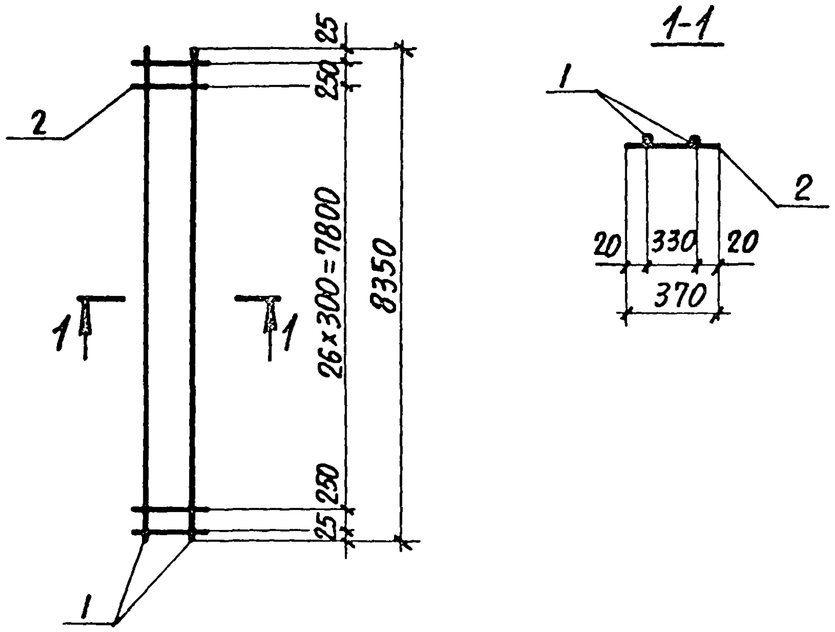


| Марка каркаса | Поз. | Наименование | Кол. | Масса ед., кг | Общая масса, кг |
|---|---|---|---|---|---|
| Кр41-1 | 1 | Ф16Ат-IVс, ℓ=8350 | 2 | 13,2 | 28,7 |
| | 2 | Ф6АI, ℓ=370 | 29 | 0,08 | |
| Кр41-2 | 1 | Ф22Ат-IVс, ℓ=8350 | 2 | 24,9 | 52,1 |
| | 2 | Ф6АI, ℓ=370 | 29 | 0,08 | |
| Кр41-3 | 1 | Ф25Ат-IVс, ℓ=8350 | 2 | 32,2 | 68,8 |
| | 2 | Ф8АI, ℓ=370 | 29 | 0,15 | |
| Кр41-4 | 1 | Ф18Ат-IVс, ℓ=8350 | 2 | 16,7 | 36,8 |
| | 2 | Ф6АI, ℓ=370 | 43 | 0,08 | |

Арматура класса А-I по ГОСТ 5781-82,
Ат-IVс по ГОСТ 10884-81*.

| | | | |
|---|---|---|---|
| Нач.отд. | Бродский | | 3.015-1/82. II-5-136 |
| Н.контр. | Зорин | | |
| Гл.констр. | Зорин | | |
| Рук.гр. | Шахновский | | Каркас Кр41-1...Кр41-4 |
| Разраб. | Боднянская | | Стадия: Р; Лист: ; Листов: 1 |
| Рассчит. | Петраш | | ХАРЬКОВСКИЙ ПРОМСТРОЙНИИПРОЕКТ |
| Исполн. | Артеменко | | |
| Проверил | Боднянская | | |

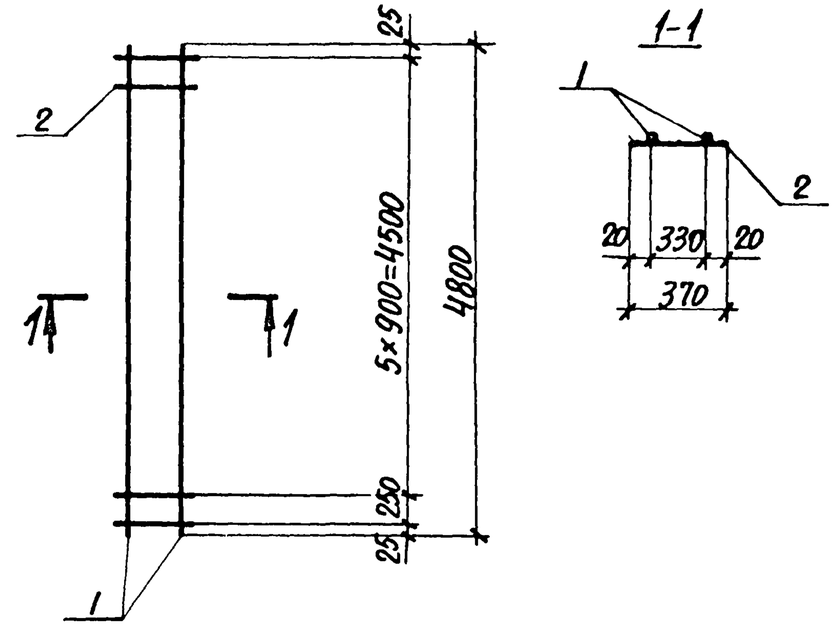


| Марка каркаса | Поз. | Наименование | Кол. | Масса ед., кг | Общая масса, кг |
|---|---|---|---|---|---|
| Кр45-1 | 1 | Ф18Ат-IVс, ℓ=4800 | 2 | 9,6 | 19,8 |
| | 2 | Ф6АI, ℓ=370 | 7 | 0,08 | |

Арматура класса А-I по ГОСТ 5781-82,
Ат-IVс по ГОСТ 10884-81*.

| | | | |
|---|---|---|---|
| Нач.отд. | Бродский | | 3.015-1/82. II-5-137 |
| Н.контр. | Зорин | | |
| Гл.констр. | Зорин | | |
| Рук.гр. | Шахновский | | Каркас Кр45-1 |
| Разраб. | Боднянская | | Стадия: Р; Лист: ; Листов: 1 |
| Рассчит. | Петраш | | ХАРЬКОВСКИЙ ПРОМСТРОЙНИИПРОЕКТ |
| Исполн. | Артеменко | | |
| Проверил | Боднянская | | |

Инв.№ подл. | Подпись и дата | Взам.инв.№

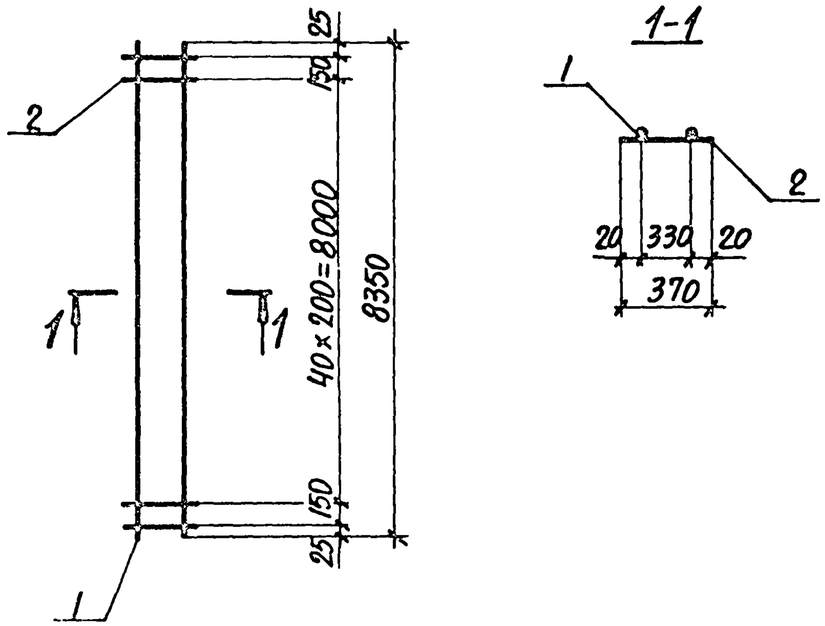


| Марка каркаса | Поз. | Наименование | Кол. | Масса ед., кг | Общая масса, кг |
|---|---|---|---|---|---|
| Кр 42-1 | 1 | Ф16Ат-IVс, ℓ=8350 | 2 | 13,2 | 29,8 |
| | 2 | Ф6АI, ℓ=370 | 43 | 0,08 | |

Арматура класса А-I по ГОСТ 5781-82,
Ат-IVс по ГОСТ 10884-81*.

| | | | |
|---|---|---|---|
| Нач.отд. | Бродский | | 3.015-1/82.II-5-138 |
| Н.контр. | Зорин | | |
| Гл.констр. | Зорин | | |
| Рук.гр. | Шахновский | | Каркас Кр 42-1 |
| Разраб. | Боднянская | | Стадия: Р; Лист: ; Листов: 1 |
| Рассчит. | Петраш | | Харьковский Промстройниипроект |
| Исполн. | Артеменко | | |
| Проверил | Боднянская | | |

Инв.№ подл. | Подпись и дата | Взам. инв.№

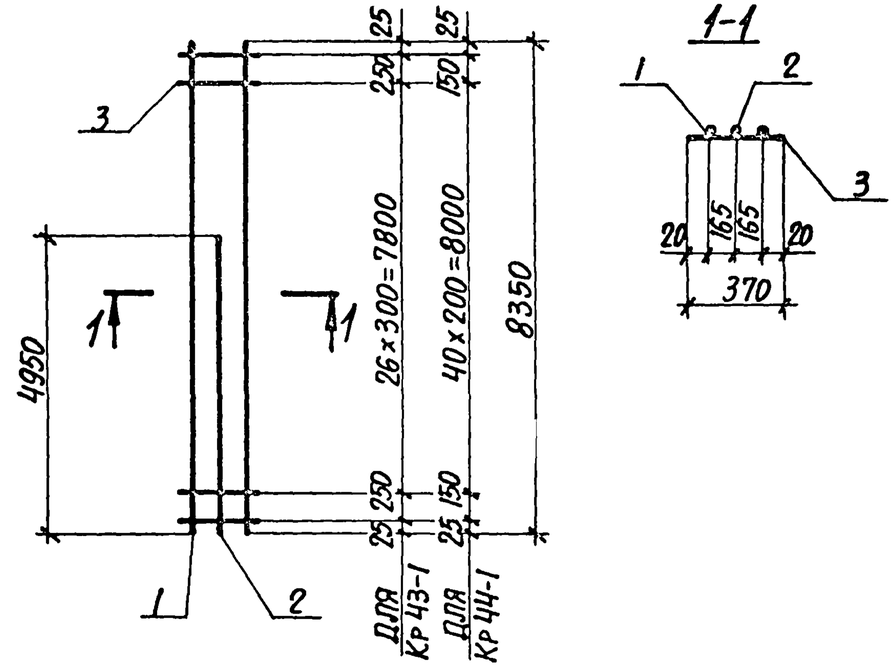


| Марка каркаса | Поз. | Наименование | Кол. | Масса ед., кг | Общая масса, кг |
|---|---|---|---|---|---|
| Кр 43-1 | 1 | Ф16Ат-IVс, ℓ=8350 | 2 | 13,2 | 36,5 |
| | 2 | Ф16Ат-IVс, ℓ=4950 | 1 | 7,8 | |
| | 3 | Ф6АI, ℓ=370 | 29 | 0,08 | |
| Кр 44-1 | 1 | Ф16Ат-IVс, ℓ=8350 | 2 | 13,2 | 37,6 |
| | 2 | Ф16Ат-IVс, ℓ=4950 | 1 | 7,8 | |
| | 3 | Ф6АI, ℓ=370 | 43 | 0,08 | |

Арматура класса А-I по ГОСТ 5781-82,
Ат-IVс по ГОСТ 10884-81*.

| | | | |
|---|---|---|---|
| Нач.отд. | Бродский | | 3.015-1/82.II-5-139 |
| Н.контр. | Зорин | | |
| Гл.констр. | Зорин | | |
| Рук.гр. | Шахновский | | Каркас Кр 43-1; Кр 44-1 |
| Разраб. | Боднянская | | Стадия: Р; Лист: ; Листов: 1 |
| Рассчит. | Петраш | | Харьковский Промстройниипроект |
| Исполн. | Артеменко | | |
| Проверил | Боднянская | | |

Инв.№ подл. | Подпись и дата | Взам. инв.№

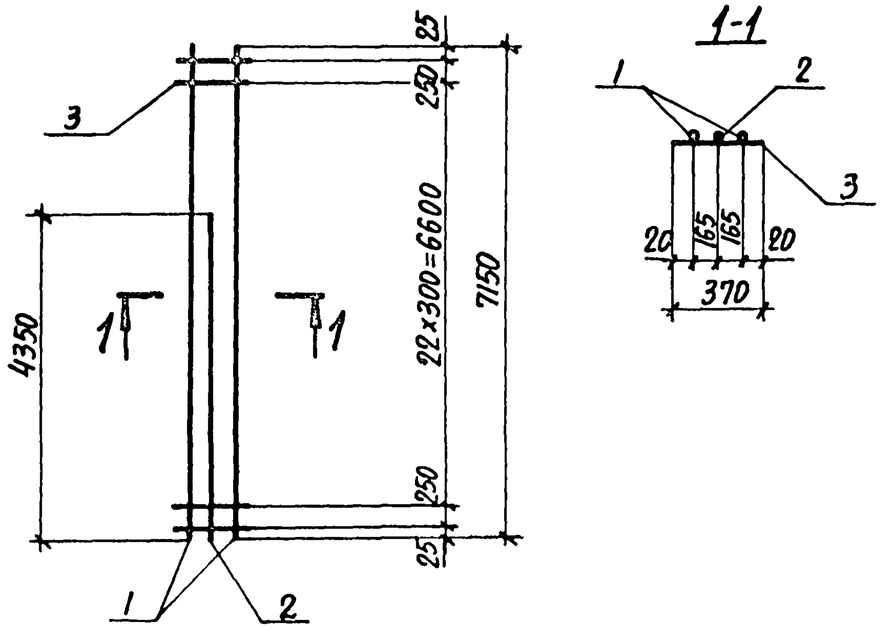


| Марка каркаса | Поз. | Наименование | Кол. | Масса ед., кг | Общая масса, кг |
|---|---|---|---|---|---|
| Кр 46-1 | 1 | Ф20Ат-IVс, ℓ=7150 | 2 | 17,7 | 48,1 |
| | 2 | Ф20Ат-IVс, ℓ=4350 | 1 | 10,7 | |
| | 3 | Ф6АI, ℓ=370 | 25 | 0,08 | |
| Кр 46-2 | 1 | Ф22Ат-IVс, ℓ=7150 | 2 | 21,3 | 57,6 |
| | 2 | Ф22Ат-IVс, ℓ=4350 | 1 | 13,0 | |
| | 3 | Ф6АI, ℓ=370 | 25 | 0,08 | |

Арматура класса А-I по ГОСТ 5781-82,
Ат-IVс по ГОСТ 10884-81*.

| | | | |
|---|---|---|---|
| Нач.отд. | Бродский | | |
| Н.контр. | Зорин | | |
| Гл.констр. | Зорин | | |
| Рук.гр. | Шахновский | | |
| Разраб. | Боднянская | | |
| Рассчит. | Петраш | | |
| Исполн. | Артеменко | | |
| Проверил | Боднянская | | |

3.015-1/82.II-5-140

Каркас
Кр 46-1; Кр 46-2

| Стадия | Лист | Листов |
|---|---|---|
| Р | | 1 |

ХАРЬКОВСКИЙ ПРОМСТРОЙНИИПРОЕКТ

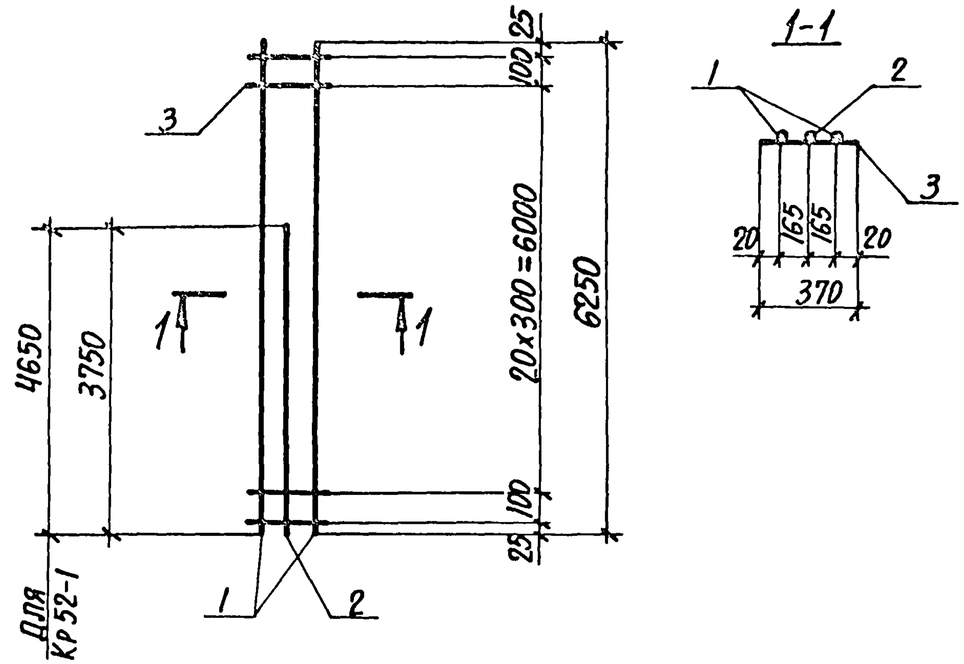


| Марка каркаса | Поз. | Наименование | Кол. | Масса ед., кг | Общая масса, кг |
|---|---|---|---|---|---|
| Кр 47-1 | 1 | Ф20Ат-IVс, ℓ=6250 | 2 | 15,4 | 41,9 |
| | 2 | Ф20Ат-IVс, ℓ=3750 | 1 | 9,3 | |
| | 3 | Ф6АI, ℓ=370 | 23 | 0,08 | |
| Кр 52-1 | 1 | Ф22Ат-IVс, ℓ=6250 | 2 | 18,6 | 52,9 |
| | 2 | Ф22Ат-IVс, ℓ=4650 | 1 | 13,9 | |
| | 3 | Ф6АI, ℓ=370 | 23 | 0,08 | |

Арматура класса А-I по ГОСТ 5781-82,
Ат-IVс по ГОСТ 10884-81*.

| | | | |
|---|---|---|---|
| Нач.отд. | Бродский | | |
| Н.контр. | Зорин | | |
| Гл.констр. | Зорин | | |
| Рук.гр. | Шахновский | | |
| Разраб. | Боднянская | | |
| Рассчит. | Петраш | | |
| Исполн. | Артеменко | | |
| Проверил | Боднянская | | |

3.015-1/82.II-5-141

Каркас
Кр 47-1; Кр 52-1

| Стадия | Лист | Листов |
|---|---|---|
| Р | | 1 |

ХАРЬКОВСКИЙ ПРОМСТРОЙНИИПРОЕКТ

Инв.№ подл. | Подпись и дата | Взам. инв.№

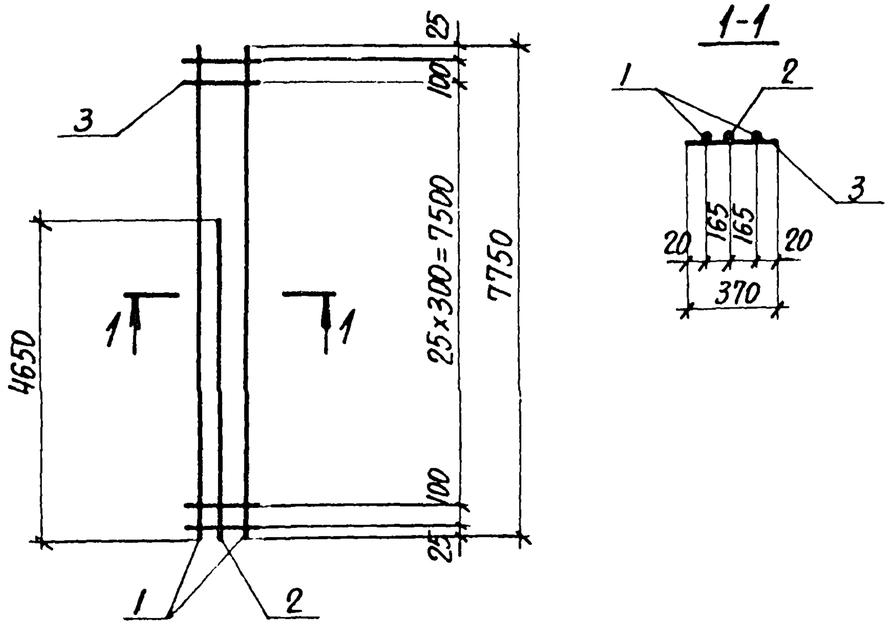


| Марка каркаса | Поз. | Наименование | Кол. | Масса ед., кг | Общая масса, кг |
|---|---|---|---|---|---|
| Кр 48-1 | 1 | Ф16Ат-IVс, ℓ=7750 | 2 | 12,3 | 34,2 |
| | 2 | Ф16Ат-IVс, ℓ=4650 | 1 | 7,4 | |
| | 3 | Ф6АI, ℓ=370 | 28 | 0,08 | |
| Кр 48-2 | 1 | Ф20Ат-IVс, ℓ=7750 | 2 | 19,1 | 47,8 |
| | 2 | Ф16Ат-IVс, ℓ=4650 | 1 | 7,4 | |
| | 3 | Ф6АI, ℓ=370 | 28 | 0,08 | |

Арматура класса А-I по ГОСТ 5781-82,
Ат-IVс по ГОСТ 10884-81*.

Инв. № подл. | Подпись и дата | Взам. инв. №

| | | |
|---|---|---|
| Нач. отд. | Бродский | |
| Н. контр. | Зорин | |
| Гл. констр. | Зорин | |
| Рук. гр. | Шахновский | |
| Разраб. | Боднянская | |
| Рассчит. | Петраш | |
| Исполн. | Артеменко | |
| Проверил | Боднянская | |

3.015-1/82.II-5-142

Каркас
Кр 48-1; Кр 48-2

| Стадия | Лист | Листов |
|---|---|---|
| Р | | 1 |

ХАРЬКОВСКИЙ ПРОМСТРОЙНИИПРОЕКТ

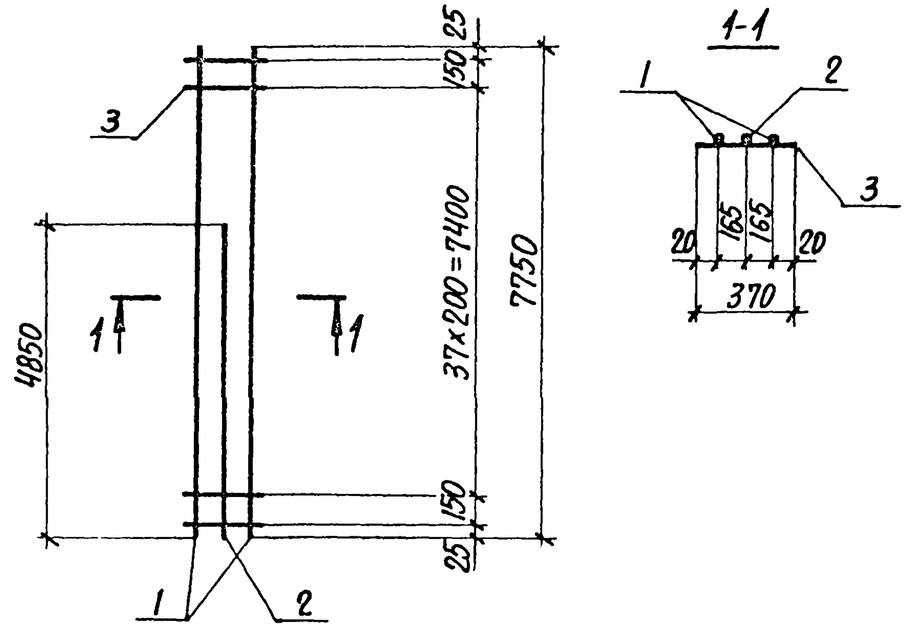


| Марка каркаса | Поз. | Наименование | Кол. | Масса ед., кг | Общая масса, кг |
|---|---|---|---|---|---|
| Кр 49-1 | 1 | Ф16Ат-IVс, ℓ=7750 | 2 | 12,3 | 35,5 |
| | 2 | Ф16Ат-IVс, ℓ=4850 | 1 | 7,7 | |
| | 3 | Ф6АI, ℓ=370 | 40 | 0,08 | |
| Кр 49-2 | 1 | Ф20Ат-IVс, ℓ=7750 | 2 | 19,1 | 49,1 |
| | 2 | Ф16Ат-IVс, ℓ=4850 | 1 | 7,7 | |
| | 3 | Ф6АI, ℓ=370 | 40 | 0,08 | |

Арматура класса А-I по ГОСТ 5781-82,
Ат-IVс по ГОСТ 10884-81*.

Инв. № подл. | Подпись и дата | Взам. инв. №

| | | |
|---|---|---|
| Нач. отд. | Бродский | |
| Н. контр. | Зорин | |
| Гл. констр. | Зорин | |
| Рук. гр. | Шахновский | |
| Разраб. | Боднянская | |
| Рассчит. | Петраш | |
| Исполн. | Артеменко | |
| Проверил | Боднянская | |

3.015-1/82.II-5-143

Каркас
Кр 49-1; Кр 49-2

| Стадия | Лист | Листов |
|---|---|---|
| Р | | 1 |

ХАРЬКОВСКИЙ ПРОМСТРОЙНИИПРОЕКТ

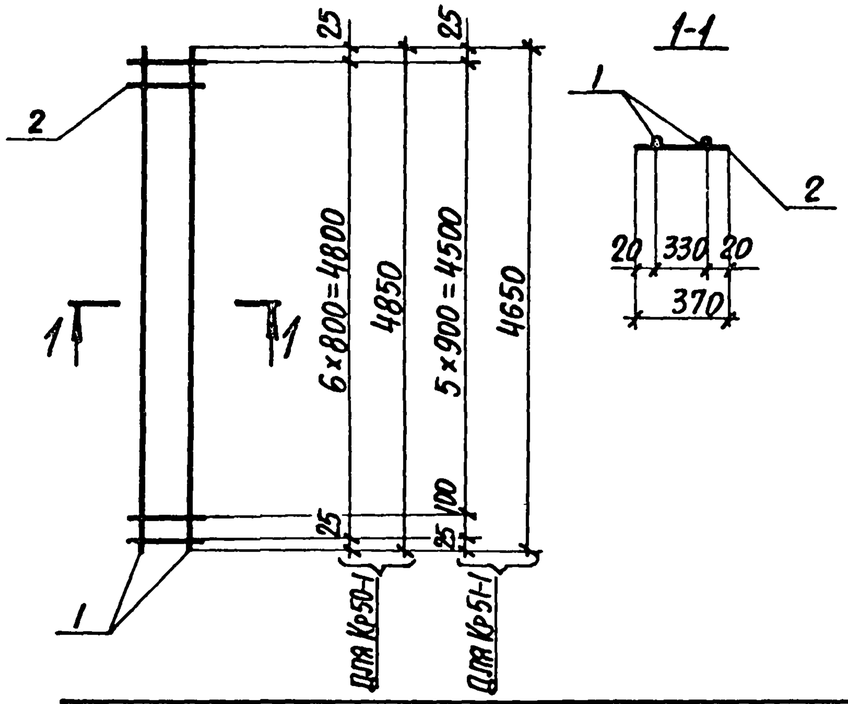


| Марка каркаса | Поз. | Наименование | Кол. | Масса ед., кг | Общая масса, кг |
|---|---|---|---|---|---|
| Кр 50-1 | 1 | Ф16Ат-IVс, ℓ=4850 | 2 | 7,7 | 16,0 |
| | 2 | Ф6АI, ℓ=370 | 7 | 0,08 | |
| Кр 51-1 | 1 | Ф22Ат-IVс, ℓ=4650 | 2 | 13,9 | 28,4 |
| | 2 | Ф6АI, ℓ=370 | 7 | 0,08 | |

Арматура класса А-I по ГОСТ 5781-82,
Ат-IVс по ГОСТ 10884-81*.

| | | | |
|---|---|---|---|
| Нач. отд. | Бродский | | 3.015-1/82.II-5-144 |
| Н. контр. | Зорин | | |
| Гл. констр. | Зорин | | |
| Рук. гр. | Шахновский | | Каркас Кр 50-1; Кр 51-1 |
| Разраб. | Боднянская | | Стадия: Р; Лист: ; Листов: 1 |
| Рассчит. | Петраш | | Харьковский Промстройниипроект |
| Исполн. | Артеменко | | |
| Проверил | Боднянская | | |

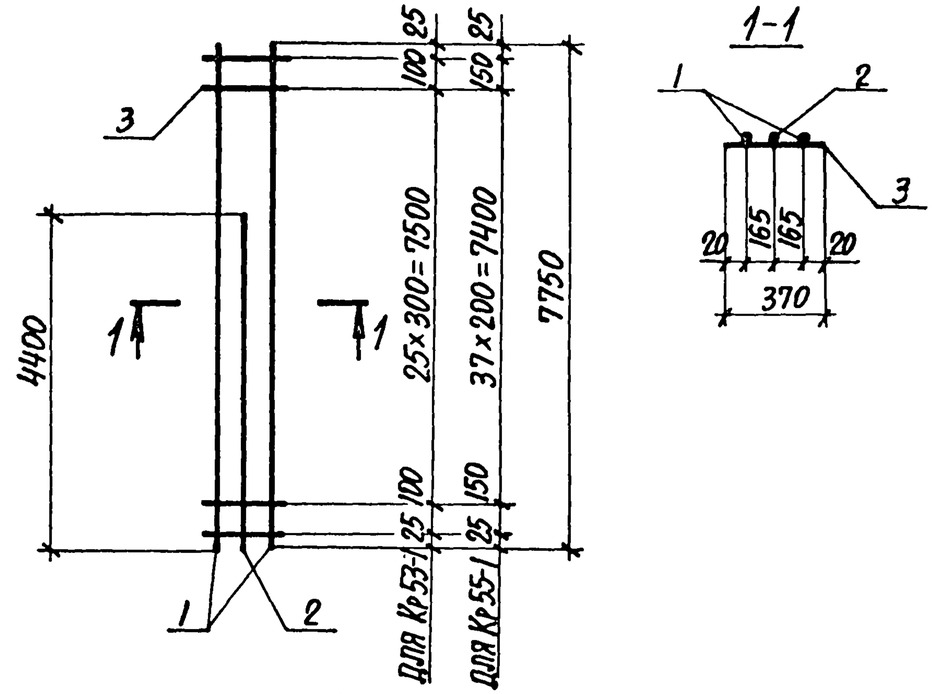


| Марка каркаса | Поз. | Наименование | Кол. | Масса ед., кг | Общая масса, кг |
|---|---|---|---|---|---|
| Кр 53-1 | 1 | Ф18Ат-IVс, ℓ=7750 | 2 | 15,5 | 40,2 |
| | 2 | Ф16Ат-IVс, ℓ=4400 | 1 | 7,0 | |
| | 3 | Ф6АI, ℓ=370 | 28 | 0,08 | |
| Кр 55-1 | 1 | Ф18Ат-IVс, ℓ=7750 | 2 | 15,5 | 41,2 |
| | 2 | Ф16Ат-IVс, ℓ=4400 | 1 | 7,0 | |
| | 3 | Ф6АI, ℓ=370 | 40 | 0,08 | |

Арматура класса А-I по ГОСТ 5781-82,
Ат-IVс по ГОСТ 10884-81*.

Инв. № подл. | Подпись и дата | Взам. инв. №

| | | | |
|---|---|---|---|
| Нач. отд. | Бродский | | 3.015-1/82.II-5-145 |
| Н. контр. | Зорин | | |
| Гл. констр. | Зорин | | |
| Рук. гр. | Шахновский | | Каркас Кр 53-1; Кр 55-1 |
| Разраб. | Боднянская | | Стадия: Р; Лист: ; Листов: 1 |
| Рассчит. | Петраш | | Харьковский Промстройниипроект |
| Исполн. | Артеменко | | |
| Проверил | Боднянская | | |

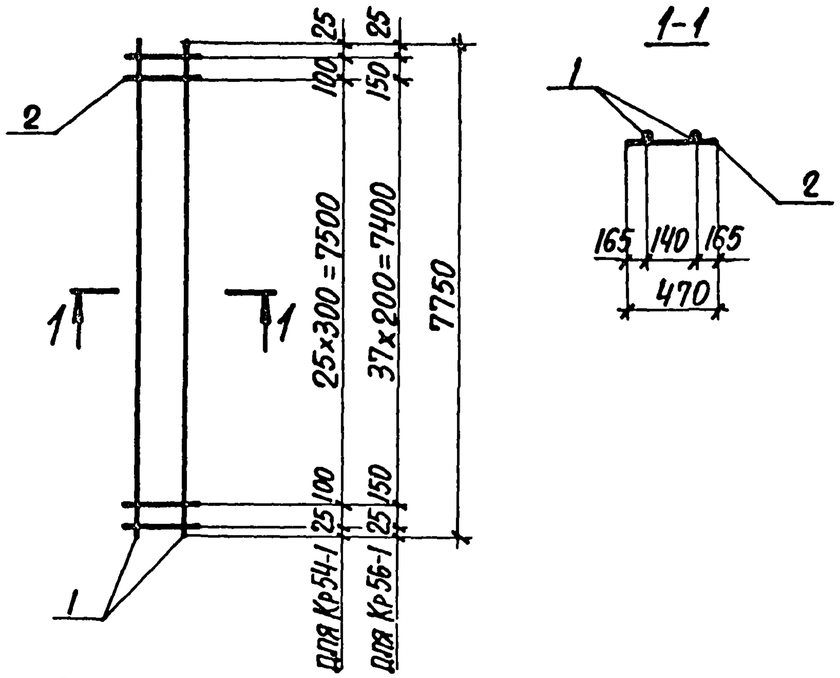


| Марка каркаса | Поз. | Наименование | Кол. | Масса ед., кг | Общая масса, кг |
|---|---|---|---|---|---|
| Кр54-1 | 1 | Ф16Ат-IVс, ℓ=7750 | 2 | 12,3 | 27,4 |
| | 2 | Ф6АI, ℓ=470 | 28 | 0,10 | |
| Кр56-1 | 1 | Ф16Ат-IVс, ℓ=7750 | 2 | 12,3 | 28,6 |
| | 2 | Ф6АI, ℓ=470 | 40 | 0,10 | |

Арматура класса А-I по ГОСТ 5781-82,
Ат-IVс по ГОСТ 10884-81*.

| | | | |
|---|---|---|---|
| Нач. отд. | Бродский | | 3.015-1/82. II-5-146 |
| Н. контр. | Зорин | | |
| Гл. констр. | Зорин | | |
| Рук. гр. | Шахновский | | Каркас Кр54-1; Кр56-1 |
| Разраб. | Боднянская | | Стадия: Р; Лист: ; Листов: 1 |
| Рассчит. | Петраш | | Харьковский Промстройниипроект |
| Исполн. | Артеменко | | |
| Проверил | Боднянская | | |

Инв. № подл. | Подпись и дата | Взам. инв. №

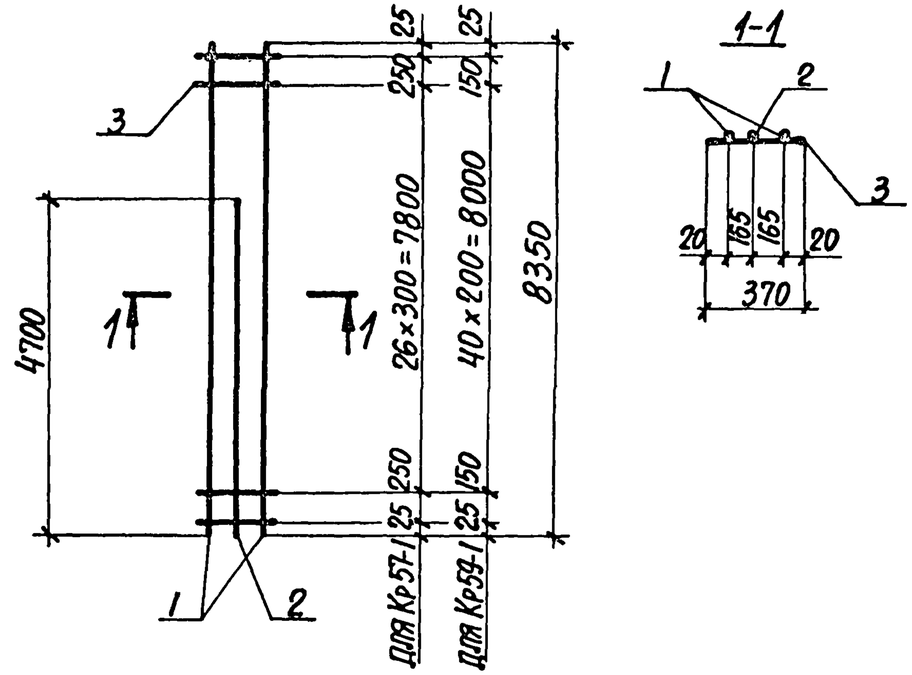


| Марка каркаса | Поз. | Наименование | Кол. | Масса ед., кг | Общая масса, кг |
|---|---|---|---|---|---|
| Кр57-1 | 1 | Ф16Ат-IVс, ℓ=8350 | 2 | 13,2 | 36,1 |
| | 2 | Ф16Ат-IVс, ℓ=4700 | 1 | 7,4 | |
| | 3 | Ф6АI, ℓ=370 | 29 | 0,08 | |
| Кр59-1 | 1 | Ф16Ат-IVс, ℓ=8350 | 2 | 13,2 | 37,2 |
| | 2 | Ф16Ат-IVс, ℓ=4700 | 1 | 7.4 | |
| | 3 | Ф6АI, ℓ=370 | 43 | 0,08 | |

Арматура класса А-I по ГОСТ 5781-82,
Ат-IVс по ГОСТ 10884-81*.

| | | | |
|---|---|---|---|
| Нач. отд. | Бродский | | 3.015-1/82. II-5-147 |
| Н. контр. | Зорин | | |
| Гл. констр. | Зорин | | |
| Рук. гр. | Шахновский | | Каркас Кр57-1; Кр59-1 |
| Разраб. | Боднянская | | Стадия: Р; Лист: ; Листов: 1 |
| Рассчит. | Петраш | | Харьковский Промстройниипроект |
| Исполн. | Артеменко | | |
| Проверил | Боднянская | | |

Инв. № подл. | Подпись и дата | Взам. инв. №

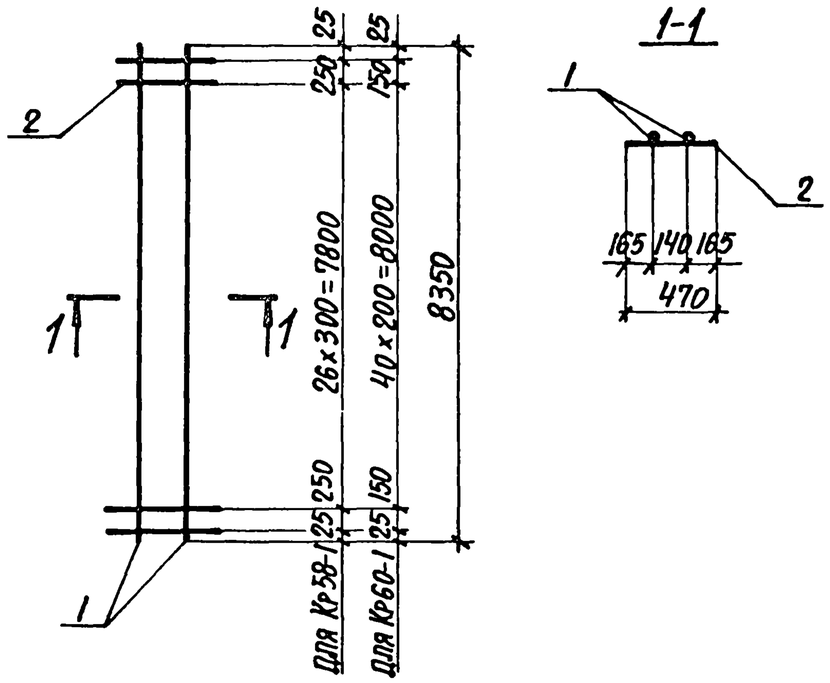


| Марка каркаса | Поз. | Наименование | Кол. | Масса ед., кг | Общая масса, кг |
|---|---|---|---|---|---|
| Кр 58-1 | 1 | Ф16Ат-IVс, ℓ=8350 | 2 | 13,2 | 29,3 |
| | 2 | Ф6АI, ℓ=470 | 29 | 0,10 | |
| Кр 60-1 | 1 | Ф16Ат-IVс, ℓ=8350 | 2 | 13,2 | 30,7 |
| | 2 | Ф6АI, ℓ=470 | 43 | 0,10 | |

Арматура класса А-I по ГОСТ 5781-82,
Ат-IVс по ГОСТ 10884-81*.

| | | |
|---|---|---|
| Нач.отд. | Бродский | |
| Н.контр. | Зорин | |
| Гл.констр. | Зорин | |
| Рук.гр. | Шахновский | |
| Разраб. | Боднянская | |
| Рассчит. | Петраш | |
| Исполн. | Артеменко | |
| Проверил | Боднянская | |

3.015-1/82.II-5-148

Каркас Кр 58-1; Кр 60-1

| Стадия | Лист | Листов |
|---|---|---|
| Р | | 1 |

ХАРЬКОВСКИЙ ПРОМСТРОЙНИИПРОЕКТ

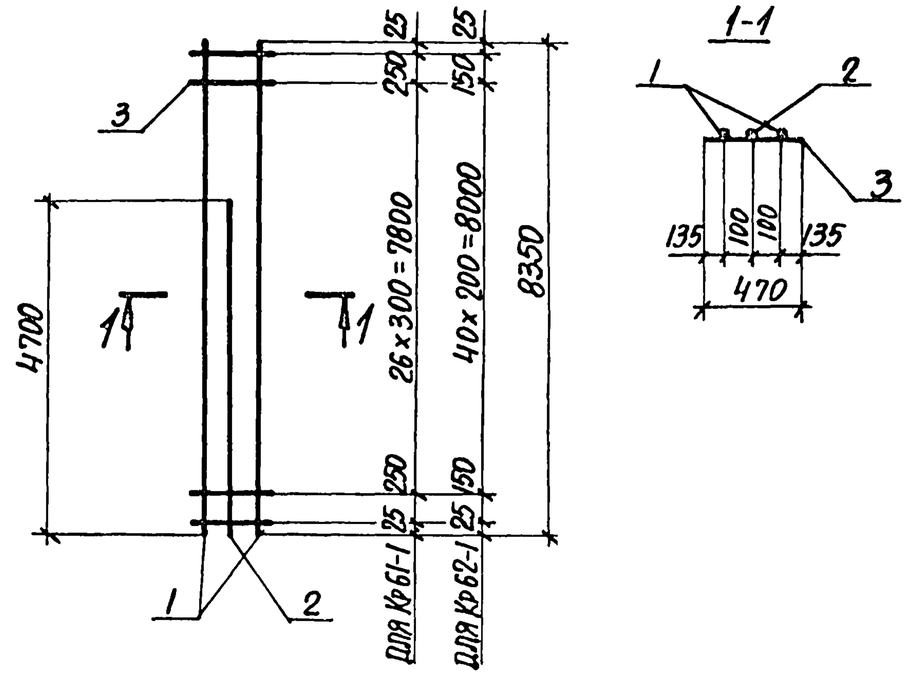


| Марка каркаса | Поз. | Наименование | Кол. | Масса ед., кг | Общая масса, кг |
|---|---|---|---|---|---|
| Кр 61-1 | 1 | Ф16Ат-IVс, ℓ=8350 | 2 | 13,2 | 36,7 |
| | 2 | Ф16Ат-IVс, ℓ=4700 | 1 | 7,4 | |
| | 3 | Ф6АI, ℓ=470 | 29 | 0,10 | |
| Кр 62-1 | 1 | Ф16Ат-IVс, ℓ=8350 | 2 | 13,2 | 38,1 |
| | 2 | Ф16Ат-IVс, ℓ=4700 | 1 | 7,4 | |
| | 3 | Ф6АI, ℓ=470 | 43 | 0,10 | |

Арматура класса А-I по ГОСТ 5781-82,
Ат-IVс по ГОСТ 10884-81*.

| | | |
|---|---|---|
| Нач.отд. | Бродский | |
| Н.контр. | Зорин | |
| Гл.констр. | Зорин | |
| Рук.гр. | Шахновский | |
| Разраб. | Боднянская | |
| Рассчит. | Петраш | |
| Исполн. | Артеменко | |
| Проверил | Боднянская | |

3.015-1/82.II-5-149

Каркас Кр 61-1; Кр 62-1

| Стадия | Лист | Листов |
|---|---|---|
| Р | | 1 |

ХАРЬКОВСКИЙ ПРОМСТРОЙНИИПРОЕКТ

Инв.№ подл. | Подпись и дата | Взам.инв.№

Инв.№ подл. | Подпись и дата | Взам.инв.№

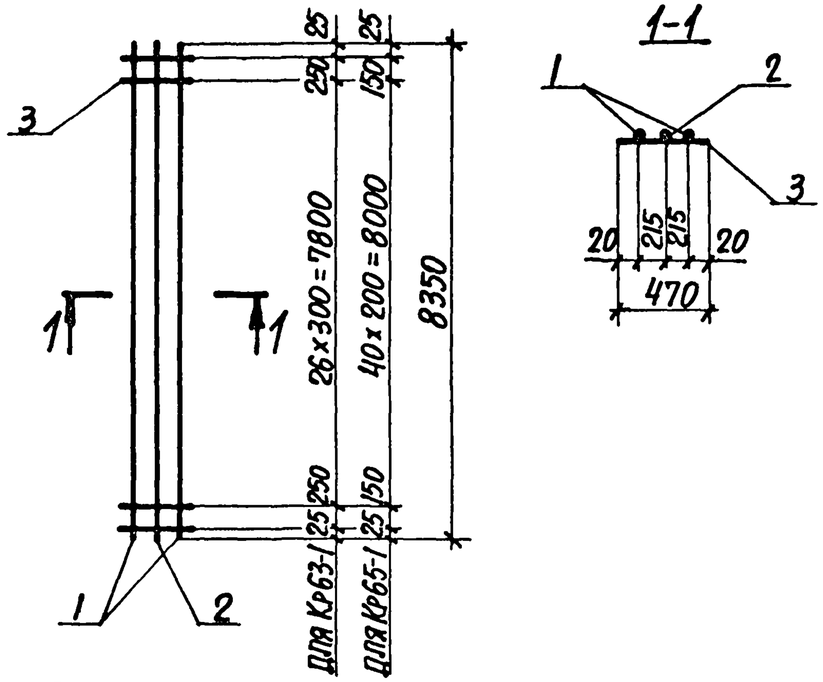





| Марка каркаса | Поз. | Наименование | Кол. | Масса ед., кг | Общая масса, кг |
|---|---|---|---|---|---|
| Кр63-1 | 1 | Ф25Ат-IVс, ℓ=8350 | 2 | 32,2 | 83,1 |
| | 2 | Ф16Ат-IVс, ℓ=8350 | 1 | 13,2 | |
| | 3 | Ф8АI, ℓ=470 | 29 | 0,19 | |
| Кр65-1 | 1 | Ф25Ат-IVс, ℓ=8350 | 2 | 32,2 | 85,8 |
| | 2 | Ф16Ат-IVс, ℓ=8350 | 1 | 13,2 | |
| | 3 | Ф8АI, ℓ=470 | 43 | 0,19 | |

Арматура класса А-I по ГОСТ 5781-82,
Ат-IVс по ГОСТ 10884-81*.

| | | |
|---|---|---|
| Нач.отд. | Бродский | |
| Н.контр. | Зорин | |
| Гл.констр. | Зорин | |
| Рук.гр. | Шахновский | |
| Разраб. | Боднянская | |
| Рассчит. | Петраш | |
| Исполн. | Артеменко | |
| Проверил | Боднянская | |

3.015-1/82.II-5-150

Каркас Кр63-1; Кр65-1

| Стадия | Лист | Листов |
|---|---|---|
| Р | | 1 |

ХАРЬКОВСКИЙ ПРОМСТРОЙНИИПРОЕКТ

Инв.№ подл. | Подпись и дата | Взам.инв.№

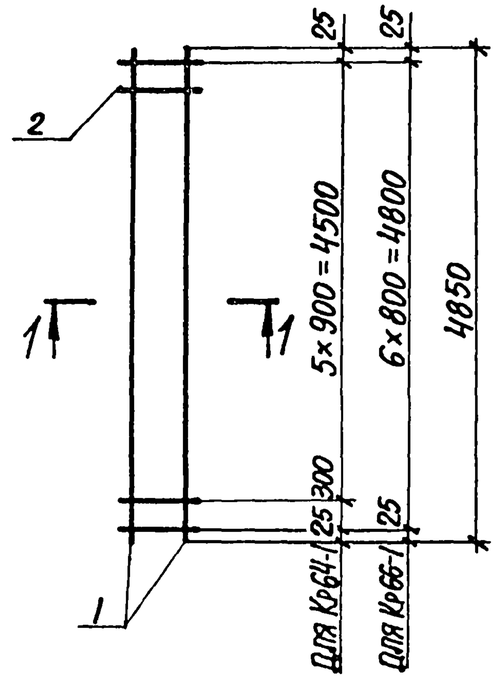


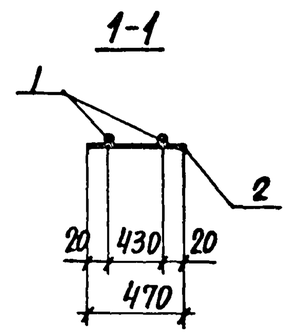


| Марка каркаса | Поз. | Наименование | Кол. | Масса ед., кг | Общая масса, кг |
|---|---|---|---|---|---|
| Кр64-1 | 1 | Ф16Ат-IVс, ℓ=4850 | 2 | 7,7 | 16,7 |
| | 2 | Ф8АI, ℓ=470 | 7 | 0,19 | |
| Кр66-1 | 1 | Ф16Ат-IVс, ℓ=4850 | 2 | 7,7 | 16,7 |
| | 2 | Ф8АI, ℓ=470 | 7 | 0,19 | |

Арматура класса А-I по ГОСТ 5781-82,
Ат-IVс по ГОСТ 10884-81*.

| | | |
|---|---|---|
| Нач.отд. | Бродский | |
| Н.контр. | Зорин | |
| Гл.констр. | Зорин | |
| Рук.гр. | Шахновский | |
| Разраб. | Боднянская | |
| Рассчит. | Петраш | |
| Исполн. | Артеменко | |
| Проверил | Боднянская | |

3.015-1/82.II-5-151

Каркас Кр64-1; Кр66-1

| Стадия | Лист | Листов |
|---|---|---|
| Р | | 1 |

ХАРЬКОВСКИЙ ПРОМСТРОЙНИИПРОЕКТ

Инв.№ подл. | Подпись и дата | Взам.инв.№

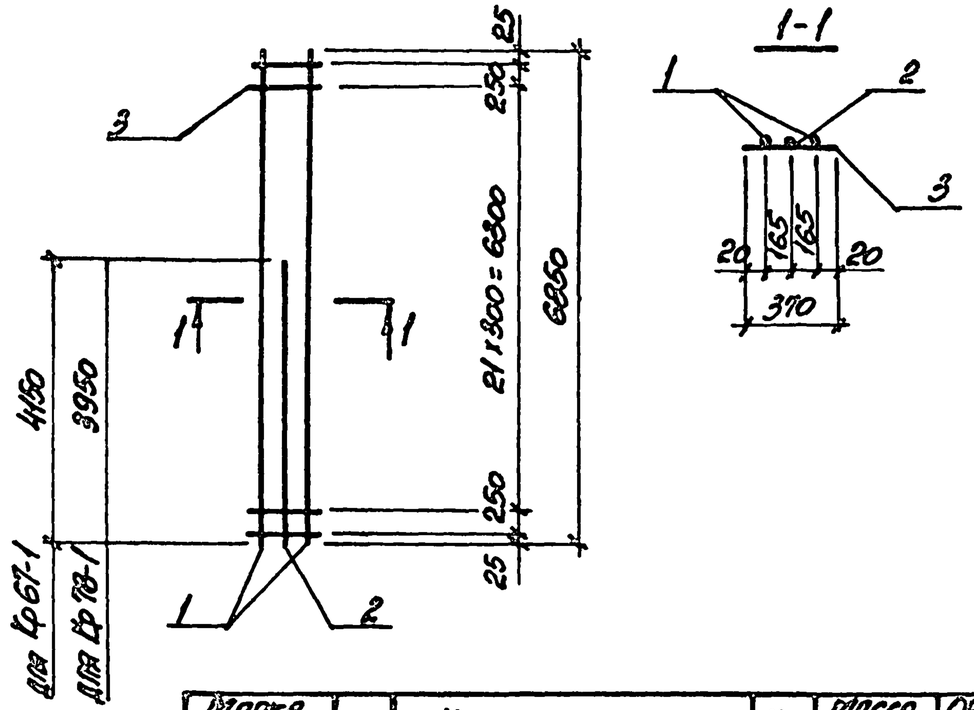


| Марка каркаса | Поз. | Наименование | Кол. | Масса ед., кг | Общая масса, кг |
|---|---|---|---|---|---|
| Кр67-1 | 1 | ф25АТ-IVс, ℓ=6850 | 2 | 26,4 | 66,7 |
| | 2 | ф20АТ-IVс, ℓ=4150 | 1 | 10,3 | |
| | 3 | ф8АI, ℓ=370 | 24 | 0,15 | |
| Кр78-1 | 1 | ф22АТ-IVс, ℓ=6850 | 2 | 20,4 | 54,5 |
| | 2 | ф22АТ-IVс, ℓ=3950 | 1 | 11,8 | |
| | 3 | ф6АI, ℓ=370 | 24 | 0,08 | |

Арматура класса А-I по ГОСТ 5781-82,
АТ-IVс по ГОСТ 10884-81*.

| | | | |
|---|---|---|---|
| Нач. отд. | Бродский | | 3.015-1/82.I-5-152 |
| Н. контр. | Зорин | | |
| Гл. конст. | Зорин | | |
| Рук. гр. | Шахновский | | Каркас Кр67-1; Кр78-1 |
| Разраб. | Боднянская | | Стадия Р · Лист · Листов 1 |
| Рассчит. | Петраш | | ХАРЬКОВСКИЙ ПРОМСТРОЙНИИПРОЕКТ |
| Исполн. | Артеменко | | |
| Провер. | Боднянская | | |

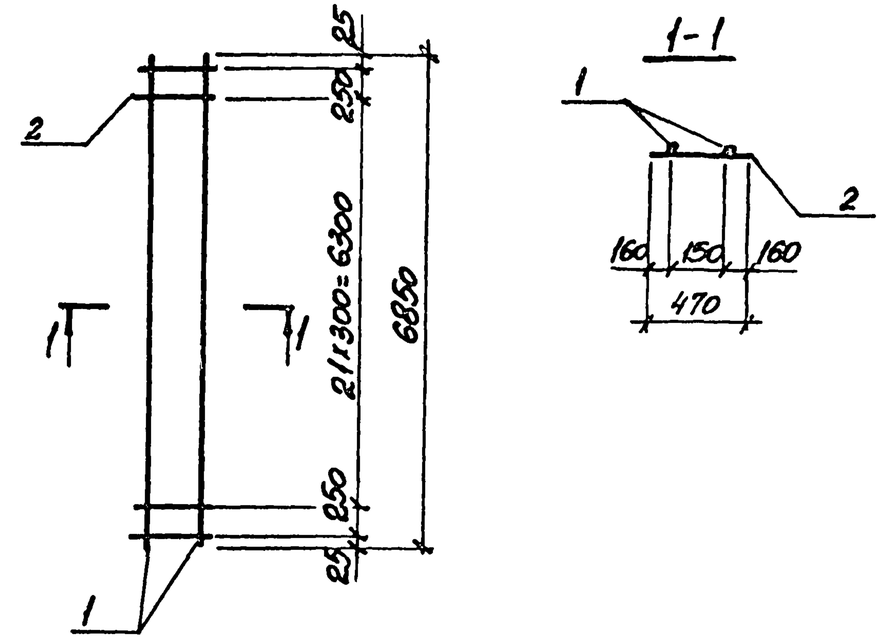


| Марка каркаса | Поз. | Наименование | Кол. | Масса ед., кг | Общая масса, кг |
|---|---|---|---|---|---|
| Кр68-1 | 1 | ф20АТ-IVс, ℓ=6850 | 2 | 16,9 | 37,4 |
| | 2 | ф8АI, ℓ=370 | 24 | 0,15 | |

Арматура класса А-I по ГОСТ 5781-82,
АТ-IVс по ГОСТ 10884-81*.

| | | | |
|---|---|---|---|
| Нач. отд. | Бродский | | 3.015-1/82.I-5-153 |
| Н. контр. | Зорин | | |
| Гл. конс. | Зорин | | |
| Рук. гр. | Шахновский | | Каркас Кр68-1 |
| Разраб. | Боднянская | | Стадия Р · Лист · Листов 1 |
| Рассчит. | Петраш | | ХАРЬКОВСКИЙ ПРОМСТРОЙНИИПРОЕКТ |
| Исполн. | Артеменко | | |
| Провер. | Боднянская | | |

Инв. № подл. | Подпись и дата | Взам. инв. №

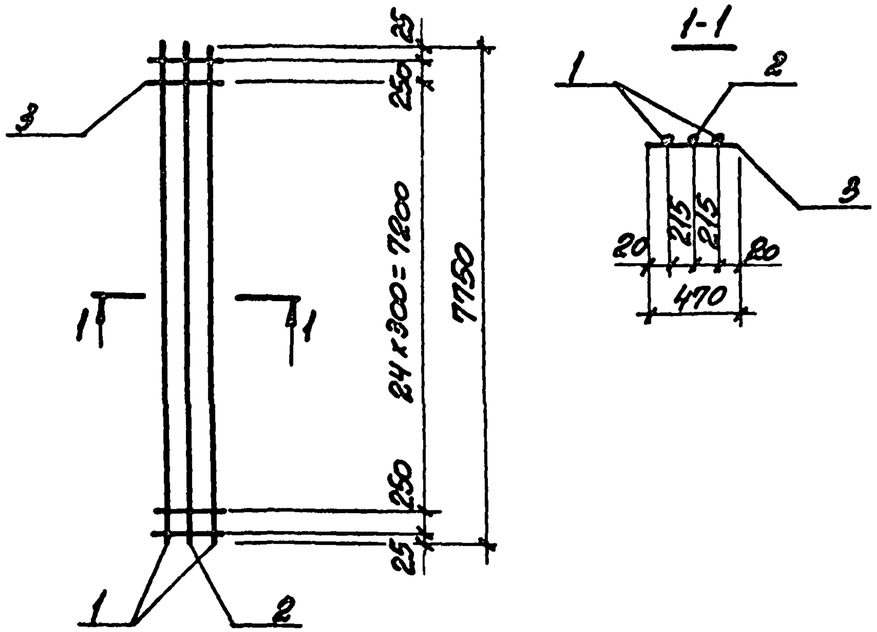


| Марка каркаса | Поз. | Наименование | Кол. | Масса ед., кг | Общая масса, кг |
|---|---|---|---|---|---|
| Кр 69-1 | 1 | ф22Ат-IVс, ℓ=7750 | 2 | 23,1 | 64,4 |
| | 2 | ф18Ат-IVс, ℓ=7750 | 1 | 15,5 | |
| | 3 | ф6АI, ℓ=470 | 27 | 0,10 | |

Арматура класса А-I по ГОСТ 5781-82,
Ат-IVс по ГОСТ 10884-81*.

| | | | |
|---|---|---|---|
| Нач. отд. | Бродский | | 3.015-1/82.II-5-154 |
| Н. контр. | Зорин | | |
| Гл. конст. | Зорин | | |
| Рук. гр. | Шахновский | | Каркас Кр69-1 |
| Инж. | Болнянская | | Стадия Р / Лист / Листов 1 |
| Рассчит. | Петраш | | ХАРЬКОВСКИЙ ПРОМСТРОЙНИИПРОЕКТ |
| Исполн. | Артеменко | | |
| Провер. | Болнянская | | |

Инв. № подл. | Подпись и дата | Взам. инв. №

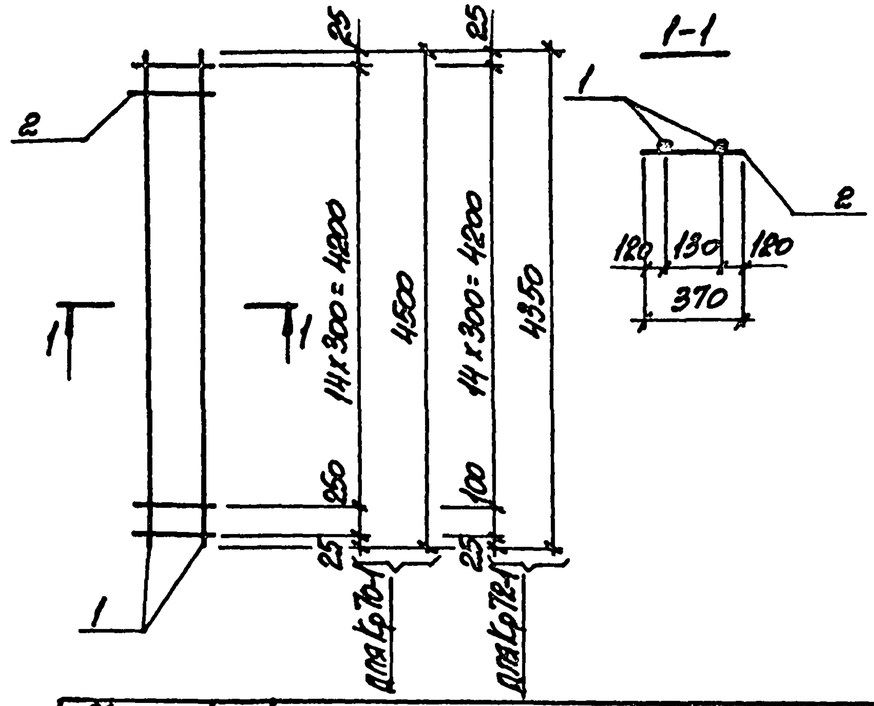


| Марка каркаса | Поз. | Наименование | Кол. | Масса ед., кг | Общая масса, кг |
|---|---|---|---|---|---|
| Кр70-1 | 1 | ф18Ат-IVс, ℓ=4500 | 2 | 9,0 | 19,3 |
| | 2 | ф6АI, ℓ=370 | 16 | 0,08 | |
| Кр72-1 | 1 | ф20Ат-IVс, ℓ=4350 | 2 | 10,7 | 22,7 |
| | 2 | ф6АI, ℓ=370 | 16 | 0,08 | |

Арматура класса А-I по ГОСТ 5781-82,
Ат-IVс по ГОСТ 10884-81*.

| | | | |
|---|---|---|---|
| Нач. отд. | Бродский | | 3.015-1/82.II-5-155 |
| Н. контр. | Зорин | | |
| Гл. конст. | Зорин | | |
| Рук. гр. | Шахновский | | Каркас Кр70-1; Кр72-1 |
| Инж. | Болнянская | | Стадия Р / Лист / Листов 1 |
| Рассчит. | Петраш | | ХАРЬКОВСКИЙ ПРОМСТРОЙНИИПРОЕКТ |
| Исполн. | Артеменко | | |
| Провер. | Болнянская | | |

Инв. № подл. | Подпись и дата | Взам. инв. №

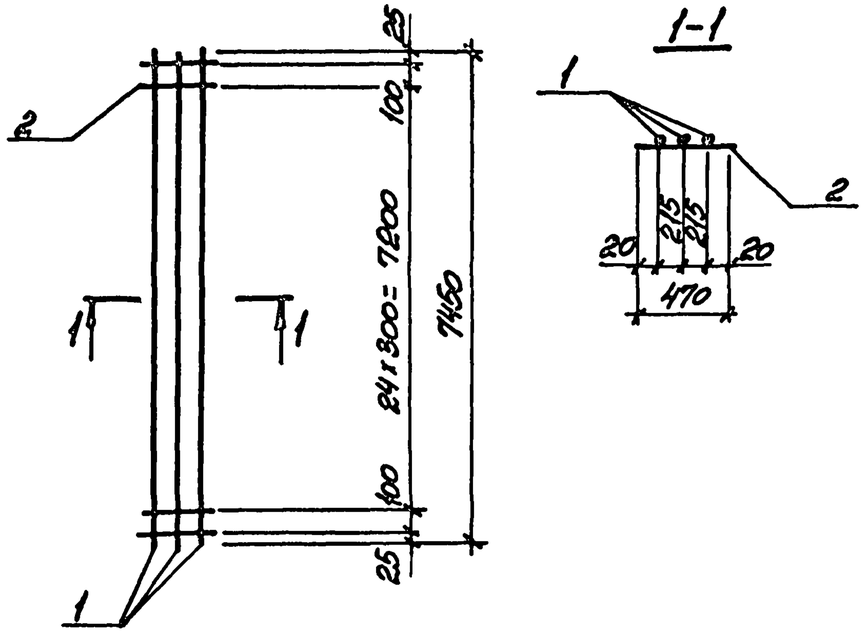


| Марка каркаса | Поз. | Наименование | Кол. | Масса ед., кг | Общая масса, кг |
|---|---|---|---|---|---|
| Кр 71-1 | 1 | ф20Ат-IVс, ℓ=7450 | 3 | 18,4 | 57,9 |
| | 2 | ф6АI, ℓ=470 | 27 | 0,10 | |
| Кр 71-2 | 1 | ф22Ат-IVс, ℓ=7450 | 3 | 22,2 | 69,3 |
| | 2 | ф6АI, ℓ=470 | 27 | 0,10 | |

Арматура класса А-I по ГОСТ 5781-82
Ат-IVс по ГОСТ 10884-81*.

| | | | |
|---|---|---|---|
| Нач. отд. | Бродский | | 3.015-1/82.II-5-156 |
| Н. контр. | Зорин | | |
| Гл. констр. | Зорин | | |
| Рук. гр. | Шахновский | | Каркас Кр 71-1; Кр 71-2 |
| Разраб. | Болнянская | | Стадия Р / Лист / Листов 1 |
| Рассчит. | Петраш | | Харьковский Промстройниипроект |
| Исполн. | Артеменко | | |
| Провер. | Болнянская | | |

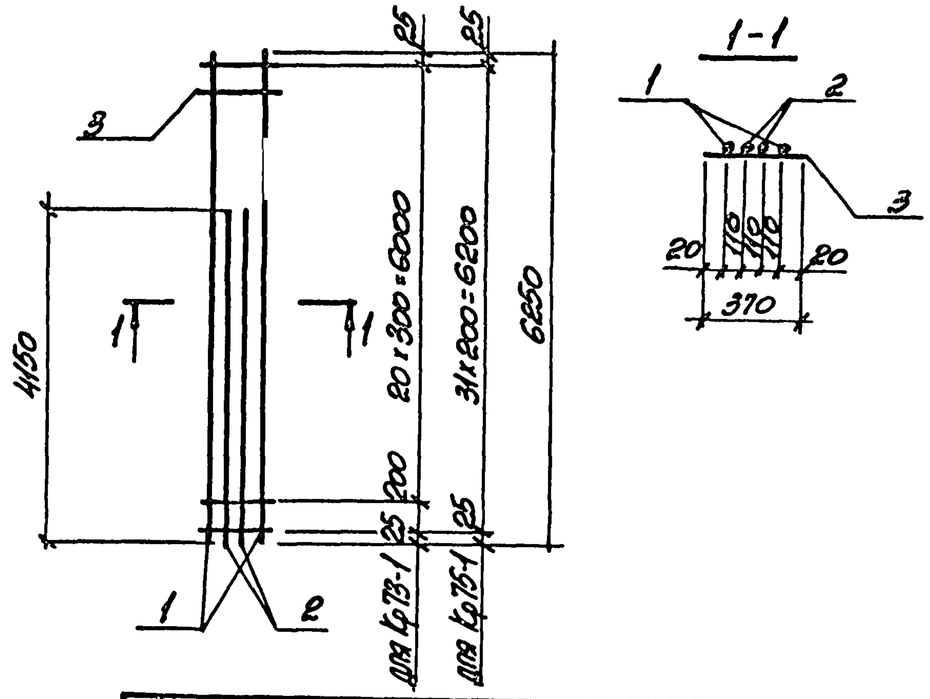


| Марка каркаса | Поз. | Наименование | Кол. | Масса ед., кг | Общая масса, кг |
|---|---|---|---|---|---|
| Кр 73-1 | 1 | ф20Ат-IVс, ℓ=6250 | 2 | 15,4 | 45,8 |
| | 2 | ф16Ат-IVс, ℓ=4150 | 2 | 6,6 | |
| | 3 | ф6АI, ℓ=370 | 22 | 0,08 | |
| Кр 75-1 | 1 | ф20Ат-IVс, ℓ=6250 | 2 | 15,4 | 46,6 |
| | 2 | ф16Ат-IVс, ℓ=4150 | 2 | 6,6 | |
| | 3 | ф6АI, ℓ=370 | 32 | 0,08 | |

Арматура класса А-I по ГОСТ 5781-82,
Ат-IVс по ГОСТ 10884-81*

Взам. инв. № | Подпись и дата | Инв. № подл.

| | | | |
|---|---|---|---|
| Нач. отд. | Бродский | | 3.015-1/82.II-5-157 |
| Н. контр. | Зорин | | |
| Гл. конст. | Зорин | | |
| Рук. гр. | Шахновский | | Каркас Кр 73-1; Кр 75-1 |
| Разраб. | Болнянская | | Стадия Р / Лист / Листов 1 |
| Рассчит. | Петраш | | Харьковский Промстройниипроект |
| Исполн. | Артеменко | | |
| Провер. | Болнянская | | |

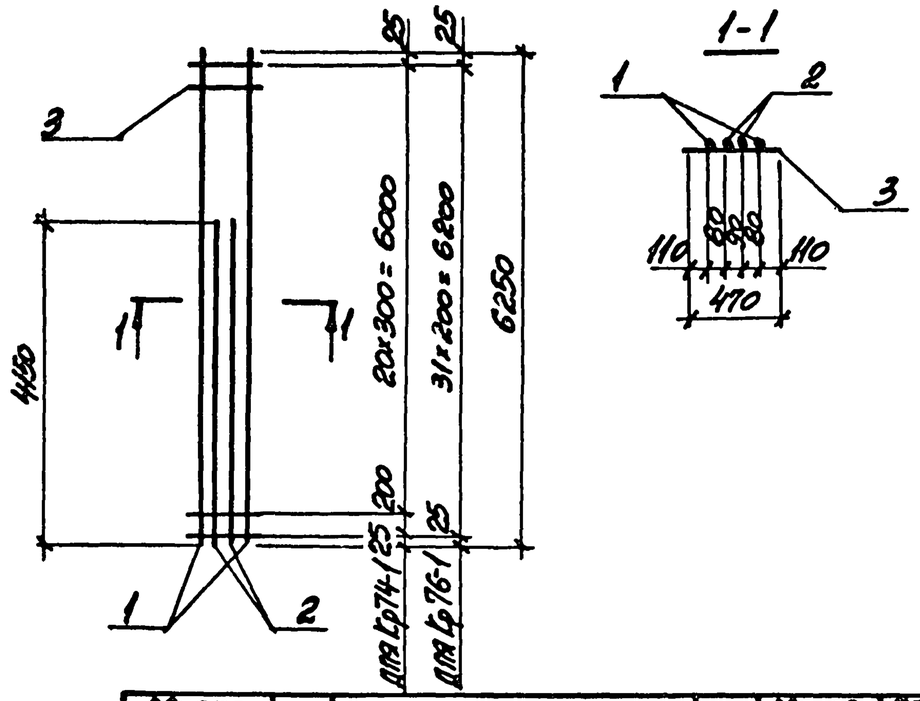


| Марка каркаса | Поз. | Наименование | Кол. | Масса ед., кг | Общая масса, кг |
|---|---|---|---|---|---|
| Кр 74-1 | 1 | ф16Ат-IVс, ℓ=6250 | 2 | 9,9 | 35,2 |
| | 2 | ф16Ат-IVс, ℓ=4150 | 2 | 6,6 | |
| | 3 | ф6АI, ℓ=470 | 22 | 0,10 | |
| Кр 76-1 | 1 | ф16Ат-IVс, ℓ=6250 | 2 | 9,9 | 36,2 |
| | 2 | ф16Ат-IVс, ℓ=4150 | 2 | 6,6 | |
| | 3 | ф6АI, ℓ=470 | 32 | 0,10 | |

Арматура класса А-I по ГОСТ 5781-82,
Ат-IVс по ГОСТ 10884-81*

Инв. № подл. | Подпись и дата | Взам. инв. №

| | | |
|---|---|---|
| Нач. отд. | Бродский | |
| Н. контр. | Зорин | |
| Гл. конст. | Зорин | |
| Рук. гр. | Шахновский | |
| Разраб. | Болнянская | |
| Рассчит. | Петраш | |
| Исполн. | Артеменко | |
| Провер. | Болнянская | |

3.015-1/82.II-5-158

Каркас Кр 74-1; Кр 76-1

| Стадия | Лист | Листов |
|---|---|---|
| Р | | 1 |

ХАРЬКОВСКИЙ ПРОМСТРОЙНИИПРОЕКТ

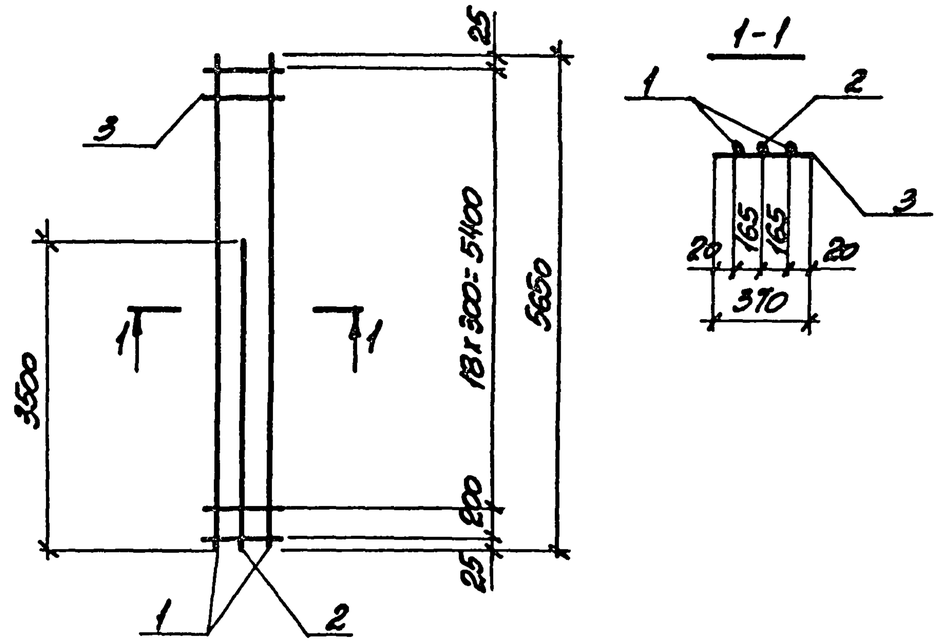


| Марка каркаса | Поз. | Наименование | Кол. | Масса ед., кг | Общая масса, кг |
|---|---|---|---|---|---|
| Кр 77-1 | 1 | ф22Ат-IVс, ℓ=5650 | 2 | 16,8 | 43,9 |
| | 2 | ф20Ат-IVс, ℓ=3500 | 1 | 8,7 | |
| | 3 | ф6АI, ℓ=370 | 20 | 0,08 | |

Арматура класса А-I по ГОСТ 5781-82,
Ат-IVс по ГОСТ 10884-81*

Инв. № подл. | Подпись и дата | Взам. инв. №

| | | |
|---|---|---|
| Нач. отд. | Бродский | |
| Н. контр. | Зорин | |
| Гл. конст. | Зорин | |
| Рук. гр. | Шахновский | |
| Разраб. | Болнянская | |
| Рассчит. | Петраш | |
| Исполн. | Артеменко | |
| Провер. | Болнянская | |

3.015-1/82.II-5-159

Каркас Кр 77-1

| Стадия | Лист | Листов |
|---|---|---|
| Р | | 1 |

ХАРЬКОВСКИЙ ПРОМСТРОЙНИИПРОЕКТ

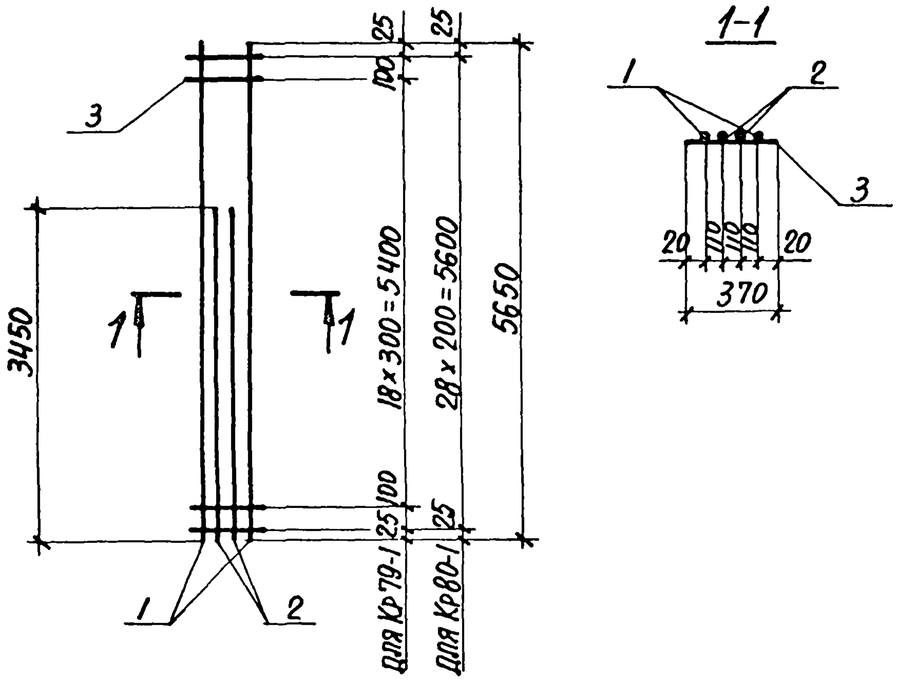


| Марка каркаса | Поз. | Наименование | Кол. | Масса ед., кг | Общая масса, кг |
|---|---|---|---|---|---|
| Кр 79-1 | 1 | Ф18 Ат-IVс, ℓ=5650 | 2 | 11,3 | 35,3 |
| | 2 | Ф16 Ат-IVс, ℓ=3450 | 2 | 5,5 | |
| | 3 | Ф6 АI, ℓ=370 | 21 | 0,08 | |
| Кр 80-1 | 1 | Ф18 Ат-IVс, ℓ=5650 | 2 | 11,3 | 35,9 |
| | 2 | Ф16 Ат-IVс, ℓ=3450 | 2 | 5,5 | |
| | 3 | Ф6 АI, ℓ=370 | 29 | 0,08 | |

Арматура класса А-I по ГОСТ 5781-82,
Ат-IVс по ГОСТ 10884-81*.

| | | |
|---|---|---|
| Нач. отд. | Бродский | |
| Н. контр. | Зорин | |
| Гл. констр. | Зорин | |
| Рук. гр. | Шаховский | |
| Разраб. | Боднянская | |
| Рассчит. | Петраш | |
| Исполн. | Артеменко | |
| Проверил | Боднянская | |

3.015-1/82.II-5-160

Каркас Кр 79-1; Кр 80-1

| Стадия | Лист | Листов |
|---|---|---|
| Р | | 1 |

ХАРЬКОВСКИЙ ПРОМСТРОЙНИИПРОЕКТ

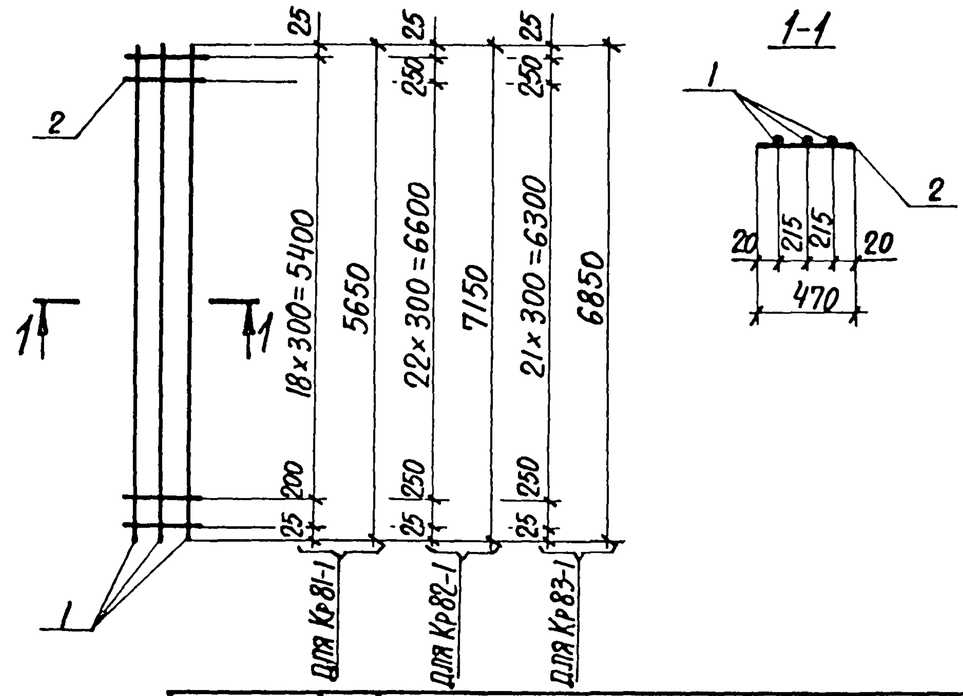


| Марка каркаса | Поз. | Наименование | Кол. | Масса ед., кг | Общая масса, кг |
|---|---|---|---|---|---|
| Кр 81-1 | 1 | Ф22 Ат-IVс, ℓ=5650 | 3 | 16,8 | 52,4 |
| | 2 | Ф6 АI, ℓ=470 | 20 | 0,10 | |
| Кр 82-1 | 1 | Ф22 Ат-IVс, ℓ=7150 | 3 | 21,3 | 66,4 |
| | 2 | Ф6 АI, ℓ=470 | 25 | 0,10 | |
| Кр 83-1 | 1 | Ф22 Ат-IVс, ℓ=6850 | 3 | 20,4 | 63,6 |
| | 2 | Ф6 АI, ℓ=470 | 24 | 0,10 | |

Арматура класса А-I по ГОСТ 5781-82,
Ат-IVс по ГОСТ 10884-81*.

Инв. № подл. | Подпись и дата | Взам. инв. №

| | | |
|---|---|---|
| Нач. отд. | Бродский | |
| Н. контр. | Зорин | |
| Гл. констр. | Зорин | |
| Рук. гр. | Шаховский | |
| Разраб. | Боднянская | |
| Рассчит. | Петраш | |
| Исполн. | Артеменко | |
| Проверил | Боднянская | |

3.015-1/82.II-5-161

Каркас Кр 81-1; Кр 82-1; Кр 83-1

| Стадия | Лист | Листов |
|---|---|---|
| Р | | 1 |

ХАРЬКОВСКИЙ ПРОМСТРОЙНИИПРОЕКТ

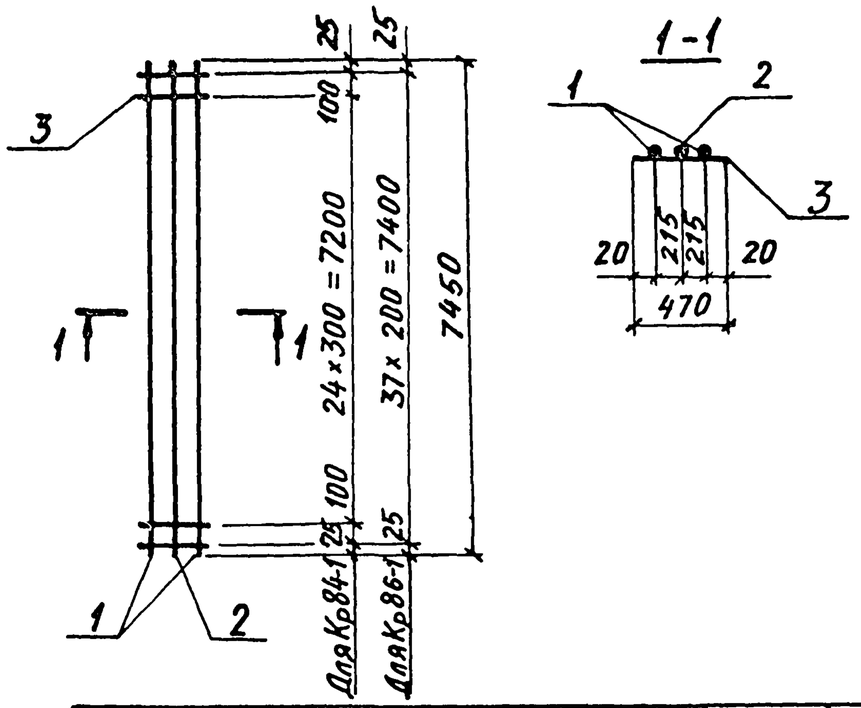


| Марка каркаса | Поз. | Наименование | Кол. | Масса ед., кг | Общая масса, кг |
|---|---|---|---|---|---|
| Кр 84-1 | 1 | Ø18Ат-IVС, ℓ=7450 | 2 | 14,9 | 44,3 |
| | 2 | Ø16Ат-IVС, ℓ=7450 | 1 | 11,8 | |
| | 3 | Ø6АI, ℓ= 470 | 27 | 0,10 | |
| Кр 86-1 | 1 | Ø18Ат-IVС, ℓ=7450 | 2 | 14,9 | 45,4 |
| | 2 | Ø16Ат-IVС, ℓ=7450 | 1 | 11,8 | |
| | 3 | Ø6АI, ℓ= 470 | 38 | 0,10 | |

Арматура класса А-I по ГОСТ 5781-82,
Ат-IVС по ГОСТ 10884-81*

| | | | |
|---|---|---|---|
| Нач. отд. | Бродский | | 3.015-1/82.II-5-162 |
| Н. контр. | Зорин | | |
| Гл. констр. | Зорин | | |
| Рук. гр. | Шахновский | | Каркас Кр 84-1; Кр 86-1 |
| Разраб. | Боднянская | | Стадия: Р; Лист: ; Листов: 1 |
| Рассчит. | Петраш | | ХАРЬКОВСКИЙ ПРОМСТРОЙНИИПРОЕКТ |
| Исполн. | Артеменко | | |
| Провер. | Боднянская | | |

Взам. инв. № | Подпись и дата | Инв. № подл.

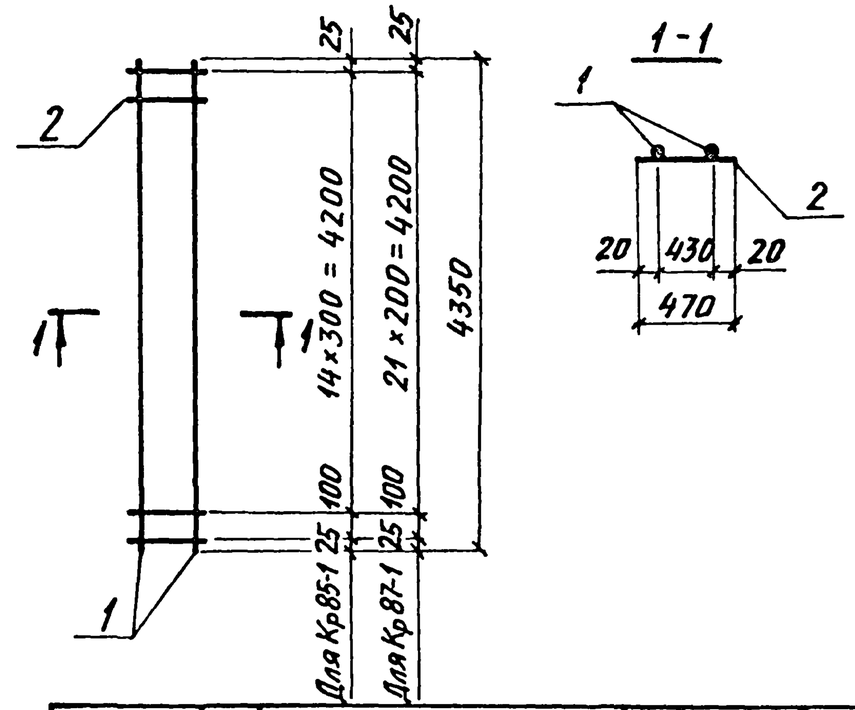


| Марка каркаса | Поз. | Наименование | Кол. | Масса ед., кг | Общая масса, кг |
|---|---|---|---|---|---|
| Кр 85-1 | 1 | Ø18Ат-IVС, ℓ=4350 | 2 | 8,7 | 19,0 |
| | 2 | Ø6Ат, ℓ= 470 | 16 | 0,10 | |
| Кр 87-1 | 1 | Ø18Ат-IVС, ℓ=4350 | 2 | 8,7 | 19,7 |
| | 2 | Ø6АI, ℓ= 470 | 23 | 0,10 | |

Арматура класса А-I по ГОСТ 5781-82,
Ат-IVС по ГОСТ 10884-81*

| | | | |
|---|---|---|---|
| Нач. отд. | Бродский | | 3.015-1/82.II-5-163 |
| Н. контр. | Зорин | | |
| Гл. констр. | Зорин | | |
| Рук. гр. | Шахновский | | Каркас Кр 85-1; Кр 87-1 |
| Разраб. | Боднянская | | Стадия: Р; Лист: ; Листов: 1 |
| Рассчит. | Петраш | | ХАРЬКОВСКИЙ ПРОМСТРОЙНИИПРОЕКТ |
| Исполн. | Артеменко | | |
| Провер. | Боднянская | | |

Взам. инв. № | Подпись и дата | Инв. № подл.

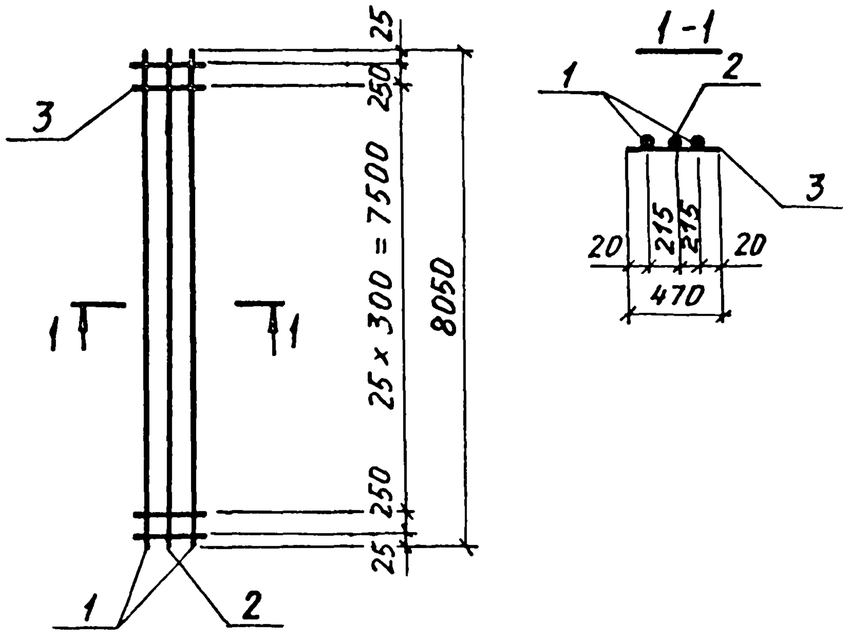


| Марка каркаса | Поз. | Наименование | Кол. | Масса ед., кг | Общая масса, кг |
|---|---|---|---|---|---|
| Кр 88-1 | 1 | Ф 25 Ат-IVС, ℓ=8050 | 2 | 31,0 | 80,0 |
| | 2 | Ф 16 Ат-IVС, ℓ=8050 | 1 | 12,7 | |
| | 3 | Ф 8 AI, ℓ=470 | 28 | 0,19 | |
| Кр 88-2 | 1 | Ф 22 Ат-IVС, ℓ=8050 | 2 | 24,0 | 63,5 |
| | 2 | Ф 16 Ат-IVС, ℓ=8050 | 1 | 12,7 | |
| | 3 | Ф 6 AI, ℓ=470 | 28 | 0,10 | |
| Кр 88-3 | 1 | Ф 25 Ат-IVС, ℓ=8050 | 2 | 31,0 | 87,2 |
| | 2 | Ф 20 Ат-IVС, ℓ=8050 | 1 | 19,9 | |
| | 3 | Ф 8 AI, ℓ=470 | 23 | 0,19 | |

Арматура класса А-I по ГОСТ 5781-82,
Ат-IVС по ГОСТ 10884-87*

| | | | |
|---|---|---|---|
| Нач.отд. | Бродский | | 3.015-1/82.II-5-164 |
| Н.контр. | Зорин | | |
| Гл.констр. | Зорин | | |
| Рук. гр. | Шахновский | | Каркас Кр 88-1... Кр 88-3 |
| Разраб. | Боднянская | | Стадия: Р; Лист: ; Листов: 1 |
| Рассчит. | Петраш | | ХАРЬКОВСКИЙ ПРОМСТРОЙНИИПРОЕКТ |
| Исполн. | Артеменко | | |
| Провер. | Боднянская | | |

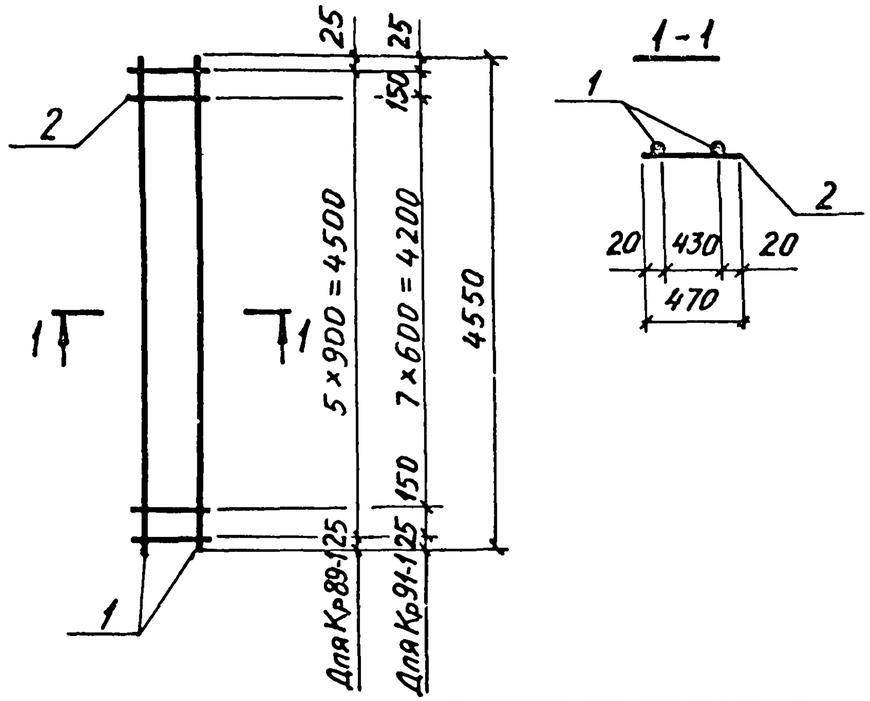


| Марка каркаса | Поз. | Наименование | Кол. | Масса ед., кг | Общая масса, кг |
|---|---|---|---|---|---|
| Кр 89-1 | 1 | Ф 16 Ат-IVС, ℓ=4550 | 2 | 7,2 | 15,5 |
| | 2 | Ф 8 AI, ℓ=470 | 6 | 0,19 | |
| Кр 91-1 | 1 | Ф 16 Ат-IVС, ℓ=4550 | 2 | 7,2 | 16,3 |
| | 2 | Ф 8 AI, ℓ=470 | 10 | 0,19 | |

Арматура класса А-I по ГОСТ 5787-82,
Ат-IVС по ГОСТ 10884-81*

| | | | |
|---|---|---|---|
| Нач.отд. | Бродский | | 3.015-1/82.II-5-165 |
| Н.контр. | Зорин | | |
| Гл.констр. | Зорин | | |
| Рук. гр. | Шахновский | | Каркас Кр 89-1; Кр 91-1 |
| Разраб. | Боднянская | | Стадия: Р; Лист: ; Листов: 1 |
| Рассчит. | Петраш | | ХАРЬКОВСКИЙ ПРОМСТРОЙНИИПРОЕКТ |
| Исполн. | Артеменко | | |
| Проверил | Боднянская | | |

Инв. № подл. | Подпись и дата | Взам. инв. №

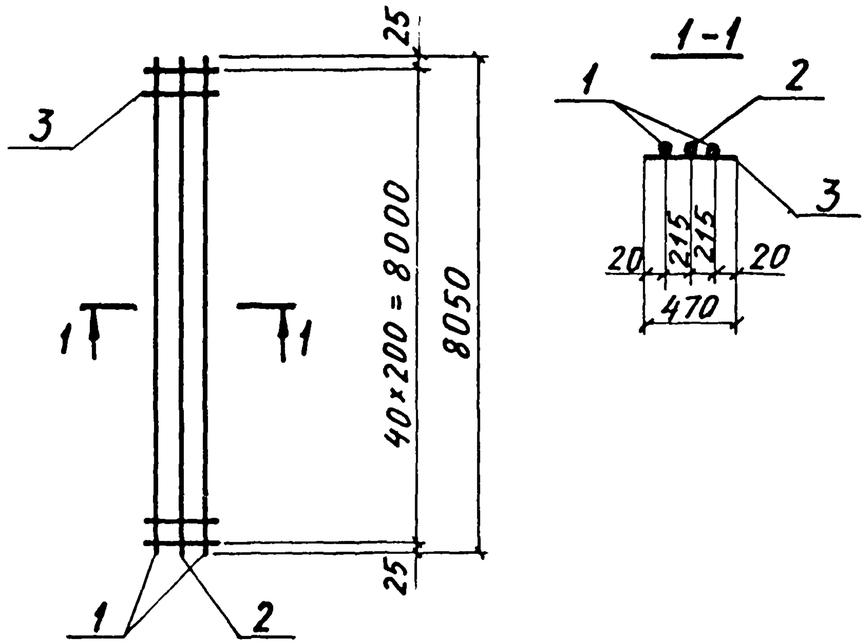


| Марка каркаса | Поз. | Наименование | Кол. | Масса ед., кг | Общая масса, кг |
|---|---|---|---|---|---|
| Кр 90-1 | 1 | Ф25Ат-IVС, ℓ=8050 | 2 | 31,0 | 82,5 |
| | 2 | Ф16Ат-IVС, ℓ=8050 | 1 | 12,7 | |
| | 3 | Ф8АI, ℓ=470 | 41 | 0,19 | |
| Кр 90-2 | 1 | Ф22Ат-IVС, ℓ=8050 | 2 | 24,0 | 64,8 |
| | 2 | Ф16Ат-IVС, ℓ=8050 | 1 | 12,7 | |
| | 3 | Ф6АI, ℓ=470 | 41 | 0.10 | |

Арматура класса А-I по ГОСТ 5781-82,
Ат-IVС по ГОСТ 10884-81.*

| | | |
|---|---|---|
| Нач. отд. | Бродский | |
| Н. контр. | Зорин | |
| Гл. констр. | Зорин | |
| Рук. гр. | Шахновский | |
| Разраб. | Боднянская | |
| Рассчит. | Петраш | |
| Исполн. | Артеменко | |
| Проверил | Боднянская | |

3.015-1/82.II-5-166

Каркас Кр 90-1; Кр 90-2

| Стадия | Лист | Листов |
|---|---|---|
| Р | | 1 |

ХАРЬКОВСКИЙ ПРОМСТРОЙНИИПРОЕКТ

Инв. № подл. | Подпись и дата | Взам. инв. №

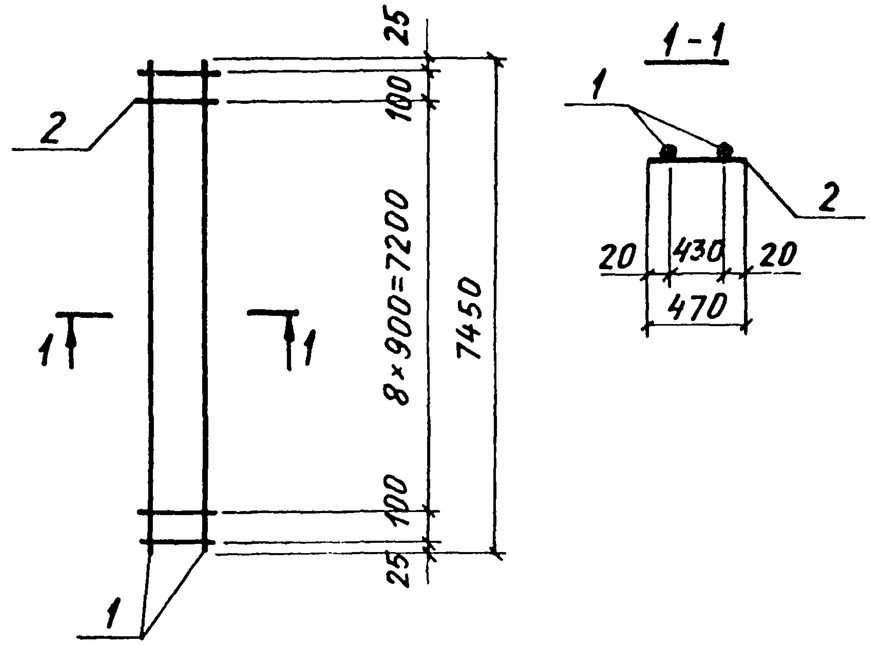


| Марка каркаса | Поз. | Наименование | Кол. | Масса ед., кг | Общая масса, кг |
|---|---|---|---|---|---|
| Кр 92-1 | 1 | Ф22Ат-IVС, ℓ=7450 | 2 | 22,2 | 45,5 |
| | 2 | Ф6АI, ℓ=470 | 11 | 0,10 | |

Арматура класса А-I по ГОСТ 5781-82,
Ат-IVС по ГОСТ 10884-81.*

| | | |
|---|---|---|
| Нач. отд. | Бродский | |
| Н. контр. | Зорин | |
| Гл. констр. | Зорин | |
| Рук. гр. | Шахновский | |
| Разраб. | Боднянская | |
| Рассчит. | Петраш | |
| Исполн. | Артеменко | |
| Проверил | Боднянская | |

3.015-1/82.II-5-167

Каркас Кр 92-1

| Стадия | Лист | Листов |
|---|---|---|
| Р | | 1 |

ХАРЬКОВСКИЙ ПРОМСТРОЙНИИПРОЕКТ

Инв. № подл. | Подпись и дата | Взам. инв. №

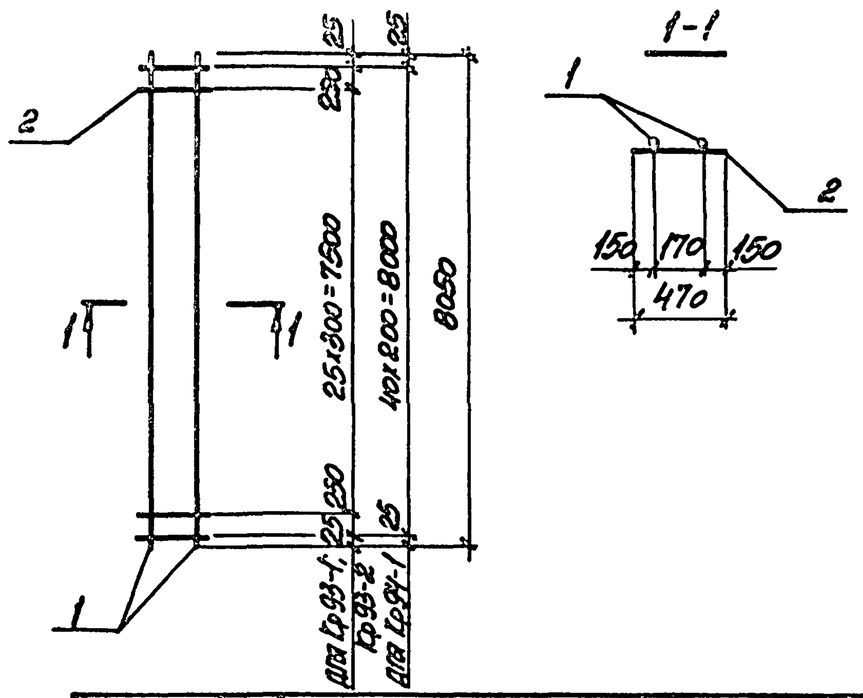


| Марка каркаса | Поз. | Наименование | Кол. | Масса ед., кг | Общая масса, кг |
|---|---|---|---|---|---|
| Кр93-1 | 1 | ф16АТ-IVс, ℓ=8050 | 2 | 12,7 | 28,2 |
| | 2 | ф6АI, ℓ=470 | 28 | 0,10 | |
| Кр93-2 | 1 | ф20АТ-IVс, ℓ=8050 | 2 | 19,9 | 45,1 |
| | 2 | ф8АI, ℓ=470 | 28 | 0,19 | |
| Кр94-1 | 1 | ф16АТ-IVс, ℓ=8050 | 2 | 12,7 | 29,5 |
| | 2 | ф6АI, ℓ=470 | 41 | 0,10 | |

Арматура класса А-I по ГОСТ 5781-82,
АТ-IVс по ГОСТ 10884-81*.

| | | | |
|---|---|---|---|
| Нач. отд. | Бродский | | 3.015-1/82. II-5-168 |
| Н. контр. | Зорин | | |
| Гл. конст. | Зорин | | |
| Рук. гр. | Бродский | | Каркас Кр93-1; Кр93-2; Кр94-1 |
| Разраб. | Войтинский | | Стадия Р, Лист, Листов 1 |
| Рассчит. | Петраш | | Харьковский Промстройниипроект |
| Исполн. | Артеменко | | |
| Провер. | Войтинский | | |

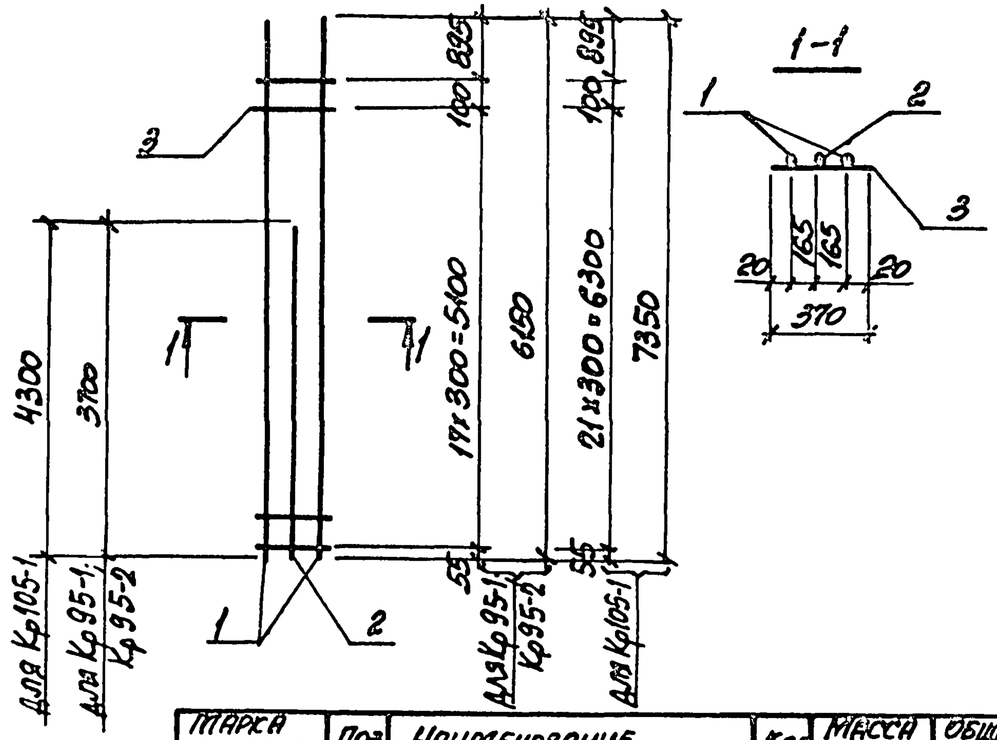


| Марка каркаса | Поз. | Наименование | Кол. | Масса ед., кг | Общая масса, кг |
|---|---|---|---|---|---|
| Кр95-1 | 1 | ф18АТ-IVс, ℓ=6150 | 2 | 12,3 | 32,0 |
| | 2 | ф16АТ-IVс, ℓ=3700 | 1 | 5,9 | |
| | 3 | ф6АI, ℓ=370 | 19 | 0,08 | |
| Кр95-2 | 1 | ф20АТ-IVс, ℓ=6150 | 2 | 15,2 | 37,8 |
| | 2 | ф16АТ-IVс, ℓ=3700 | 1 | 5,9 | |
| | 3 | ф6АI, ℓ=370 | 19 | 0,08 | |
| Кр105-1 | 1 | ф22АТ-IVс, ℓ=7350 | 2 | 21,9 | 56,2 |
| | 2 | ф20АТ-IVс, ℓ=4300 | 1 | 10,6 | |
| | 3 | ф6АI, ℓ=370 | 23 | 0,08 | |

Арматура класса А-I по ГОСТ 5781-82,
АТ-IVс по ГОСТ 10884-81*.

Инв. № подл. | Подпись и дата | Взам. инв. №

| | | | |
|---|---|---|---|
| Нач. отд. | Бродский | | 3.015-1/82. II-5-169 |
| Н. контр. | Зорин | | |
| Гл. конст. | Зорин | | |
| Рук. гр. | Бродский | | Каркас Кр95-1; Кр95-2; Кр105-1 |
| Разраб. | Войтинский | | Стадия Р, Лист, Листов 1 |
| Рассчит. | Петраш | | Харьковский Промстройниипроект |
| Исполн. | Артеменко | | |
| Провер. | Войтинский | | |

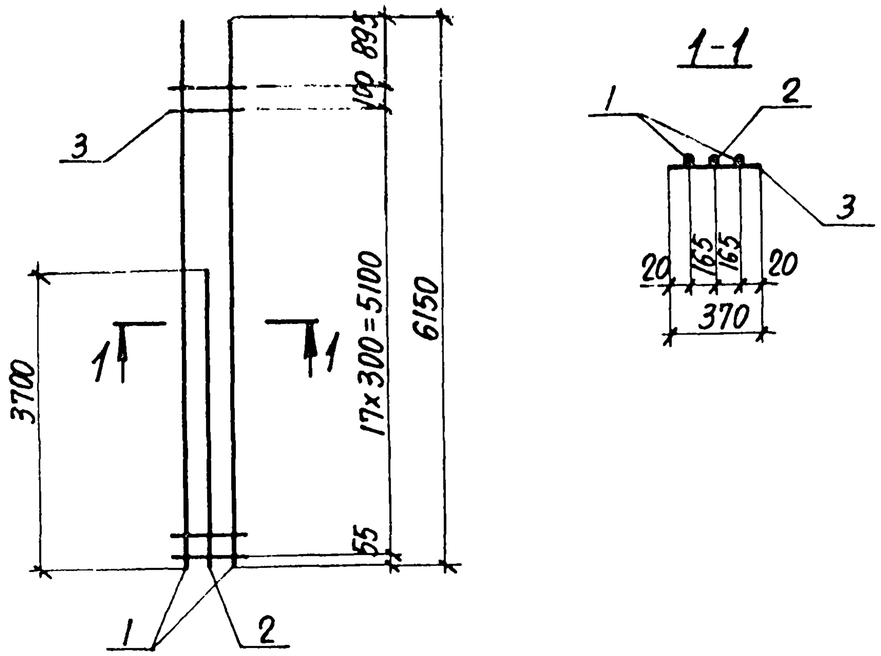


| Марка каркаса | Поз. | Наименование | Кол. | Масса ед., кг | Общая масса, кг |
|---|---|---|---|---|---|
| Кр95-3 | 1 | Ф22АТ-IVс, ℓ=6150 | 2 | 18,3 | 45,5 |
| | 2 | Ф18АТ-IVс, ℓ=3700 | 1 | 7,4 | |
| | 3 | Ф6АI, ℓ=370 | 19 | 0,08 | |
| Кр95-4 | 1 | Ф22АТ-IVс, ℓ=6150 | 2 | 18,3 | 44,0 |
| | 2 | Ф16АТ-IVс, ℓ=3700 | 1 | 5,9 | |
| | 3 | Ф6АI, ℓ=370 | 19 | 0,08 | |

Арматура класса А-I по ГОСТ 5781-82,
АТ-IVс по ГОСТ 10884-81*.

| | | | |
|---|---|---|---|
| Нач.отд. | Бродский | | 3.015-1/82.II-5-170 |
| Н.контр. | Зорин | | |
| Гл.констр. | Зорин | | |
| Рук.гр. | Шахновский | | Каркас Кр95-3; Кр95-4 |
| Разраб. | Боднянская | | Стадия: Р; Лист: ; Листов: 1 |
| Рассчит. | Петраш | | Харьковский Промстройниипроект |
| Исполн. | Артеменко | | |
| Проверил | Боднянская | | |

Инв.№ подл. | Подпись и дата | Взам.инв.№

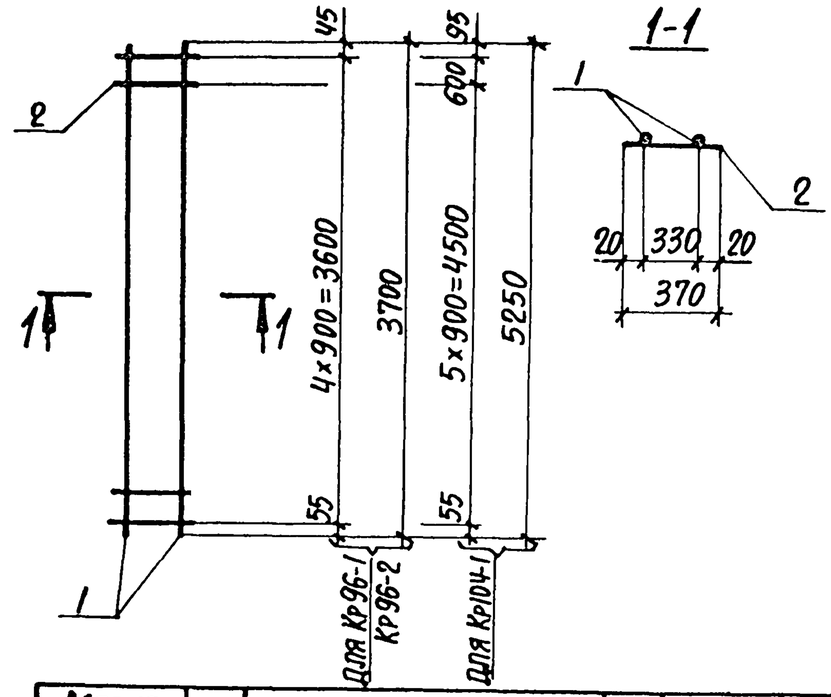


| Марка каркаса | Поз. | Наименование | Кол. | Масса ед., кг | Общая масса, кг |
|---|---|---|---|---|---|
| Кр96-1 | 1 | Ф16АТ-IVс, ℓ=3700 | 2 | 5,9 | 12,2 |
| | 2 | Ф6АI, ℓ=370 | 5 | 0,08 | |
| Кр96-2 | 1 | Ф18АТ-IVс, ℓ=3700 | 2 | 7,4 | 15,2 |
| | 2 | Ф6АI, ℓ=370 | 5 | 0,08 | |
| Кр104-1 | 1 | Ф18АТ-IVс, ℓ=5250 | 2 | 10,5 | 21,6 |
| | 2 | Ф6АI, ℓ=370 | 7 | 0,08 | |

Арматура класса А-I по ГОСТ 5781-82,
АТ-IVс по ГОСТ 10884-81*.

| | | | |
|---|---|---|---|
| Нач.отд. | Бродский | | 3.015-1/82.II-5-171 |
| Н.контр. | Зорин | | |
| Гл.констр. | Зорин | | |
| Рук.гр. | Шахновский | | Каркас Кр96-1; Кр96-2; Кр104-1 |
| Разраб. | Боднянская | | Стадия: Р; Лист: ; Листов: 1 |
| Рассчит. | Петраш | | Харьковский Промстройниипроект |
| Исполн. | Артеменко | | |
| Проверил | Боднянская | | |

Инв.№ подл. | Подпись и дата | Взам.инв.№



Формат А4

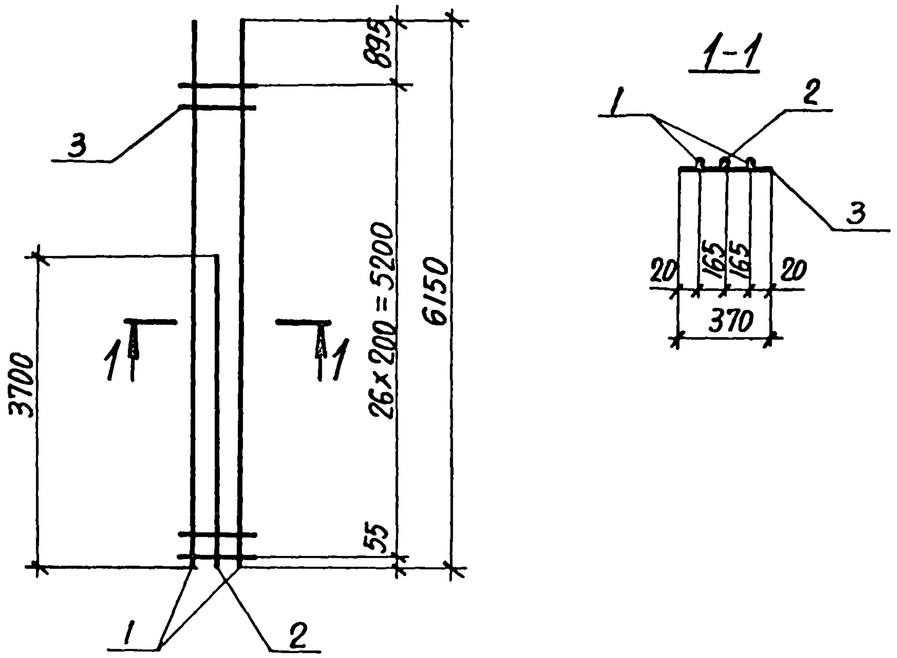


| Марка каркаса | Поз. | Наименование | Кол. | Масса ед., кг | Общая масса, кг |
|---|---|---|---|---|---|
| Кр 97-1 | 1 | Ф18Ат-IVс, ℓ=6150 | 2 | 12,3 | 32,7 |
| | 2 | Ф16Ат-IVс, ℓ=3700 | 1 | 5,9 | |
| | 3 | Ф6АI, ℓ=370 | 27 | 0,08 | |
| Кр 97-2 | 1 | Ф20Ат-IVс, ℓ=6150 | 2 | 15,2 | 38,5 |
| | 2 | Ф16Ат-IVс, ℓ=3700 | 1 | 5,9 | |
| | 3 | Ф6АI, ℓ=370 | 27 | 0,08 | |

Арматура класса А-I по ГОСТ 5781-82,
Ат-IVс по ГОСТ 10884-81*.

| | | |
|---|---|---|
| Нач. отд. | Бродский | |
| Н. контр. | Зорин | |
| Гл. констр. | Зорин | |
| Рук. гр. | Шахновский | |
| Разраб. | Боднянская | |
| Рассчит. | Петраш | |
| Исполн. | Артеменко | |
| Проверил | Боднянская | |

3.015-1/82. II-5-172

Каркас Кр 97-1; Кр 97-2

| Стадия | Лист | Листов |
|---|---|---|
| Р | | 1 |

ХАРЬКОВСКИЙ ПРОМСТРОЙНИИПРОЕКТ

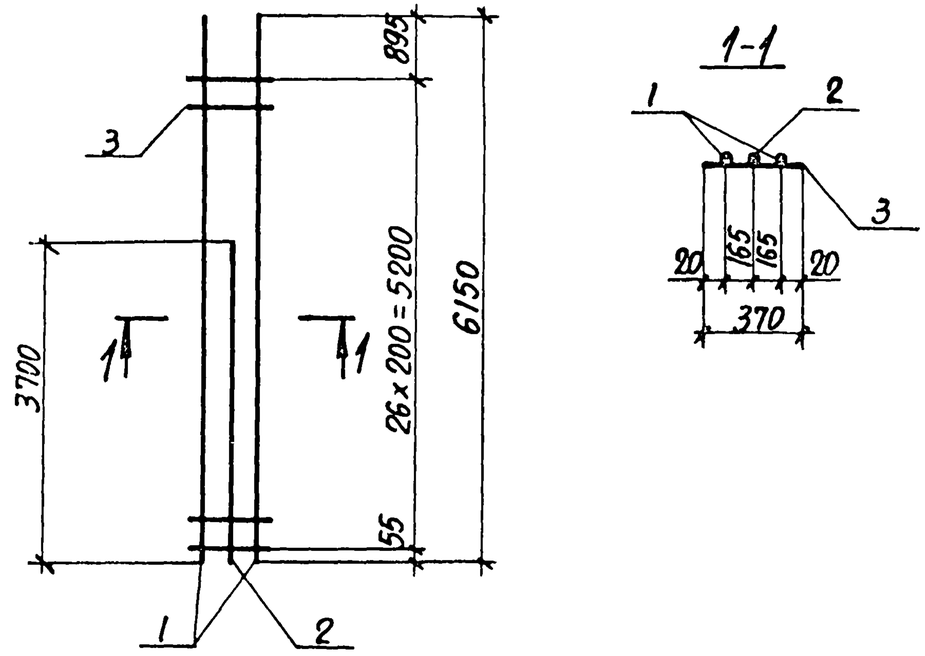


| Марка каркаса | Поз. | Наименование | Кол. | Масса ед., кг | Общая масса, кг |
|---|---|---|---|---|---|
| Кр 97-3 | 1 | Ф22Ат-IVс, ℓ=6150 | 2 | 18,3 | 46,2 |
| | 2 | Ф18Ат-IVс, ℓ=3700 | 1 | 7,4 | |
| | 3 | Ф6АI, ℓ=370 | 27 | 0,08 | |
| Кр 97-4 | 1 | Ф22Ат-IVс, ℓ=6150 | 2 | 18,3 | 44,7 |
| | 2 | Ф16Ат-IVс, ℓ=3700 | 1 | 5,9 | |
| | 3 | Ф6АI, ℓ=370 | 27 | 0,08 | |

Арматура класса А-I по ГОСТ 5781-82,
Ат-IVс по ГОСТ 10884-81*.

Инв. № подл. | Подпись и дата | Взам. инв. №

| | | |
|---|---|---|
| Нач. отд. | Бродский | |
| Н. контр. | Зорин | |
| Гл. констр. | Зорин | |
| Рук. гр. | Шахновский | |
| Разраб. | Боднянская | |
| Рассчит. | Петраш | |
| Исполн. | Артеменко | |
| Проверил | Боднянская | |

3.015-1/82. II-5-173

Каркас Кр 97-3; Кр 97-4

| Стадия | Лист | Листов |
|---|---|---|
| Р | | 1 |

ХАРЬКОВСКИЙ ПРОМСТРОЙНИИПРОЕКТ

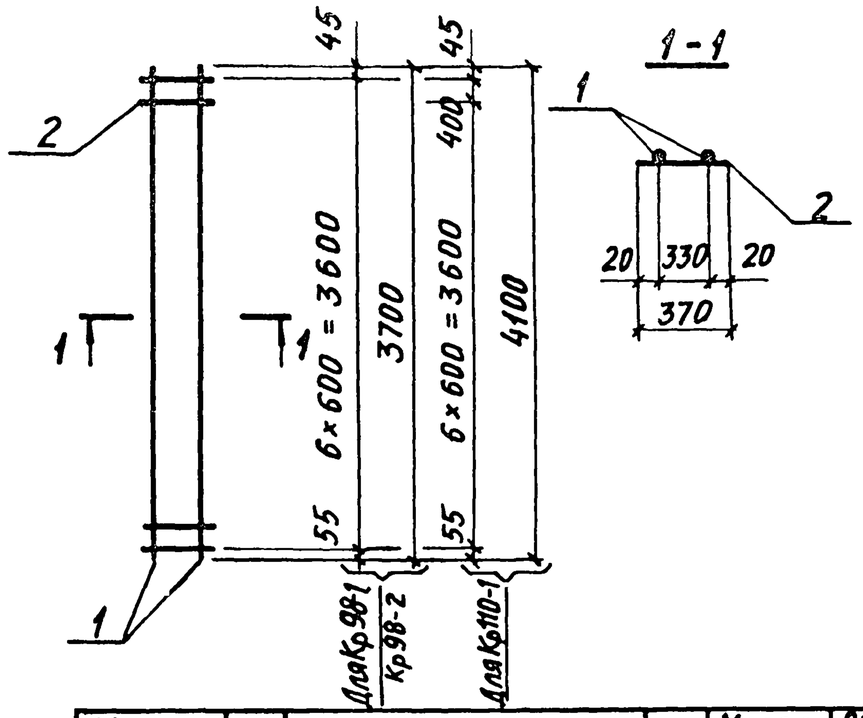


| Марка каркаса | Поз. | Наименование | Кол. | Масса ед., кг | Общая масса, кг |
|---|---|---|---|---|---|
| Кр 98-1 | 1 | ⌀16Ат-IVС, ℓ=3700 | 2 | 5,9 | 12,4 |
| | 2 | ⌀6АI, ℓ=370 | 7 | 0,08 | |
| Кр 98-2 | 1 | ⌀18Ат-IVС, ℓ=3700 | 2 | 7,4 | 15,4 |
| | 2 | ⌀6АI, ℓ=370 | 7 | 0,08 | |
| Кр 110-1 | 1 | ⌀16Ат-IVС, ℓ=4100 | 2 | 6,5 | 13,6 |
| | 2 | ⌀6АI, ℓ=370 | 8 | 0,08 | |

Арматура класса А-I по ГОСТ 5781-82,
Ат-IVС по ГОСТ 10884-81*.

Взам. инв. № | Подпись и дата | Инв. № подл.

| | | |
|---|---|---|
| Нач. отд. | Бродский | |
| Н. контр. | Зорин | |
| Гл. констр. | Зорин | |
| Рук. гр. | Шахновский | |
| Разраб. | Боднянская | |
| Рассчит. | Петраш | |
| Исполн. | Артеменко | |
| Проверил | Боднянская | |

3.015-1/82.II-5-174

Каркас Кр 98-1; Кр 98-2; Кр 110-1

| Стадия | Лист | Листов |
|---|---|---|
| Р | | 1 |

ХАРЬКОВСКИЙ ПРОМСТРОЙНИИПРОЕКТ

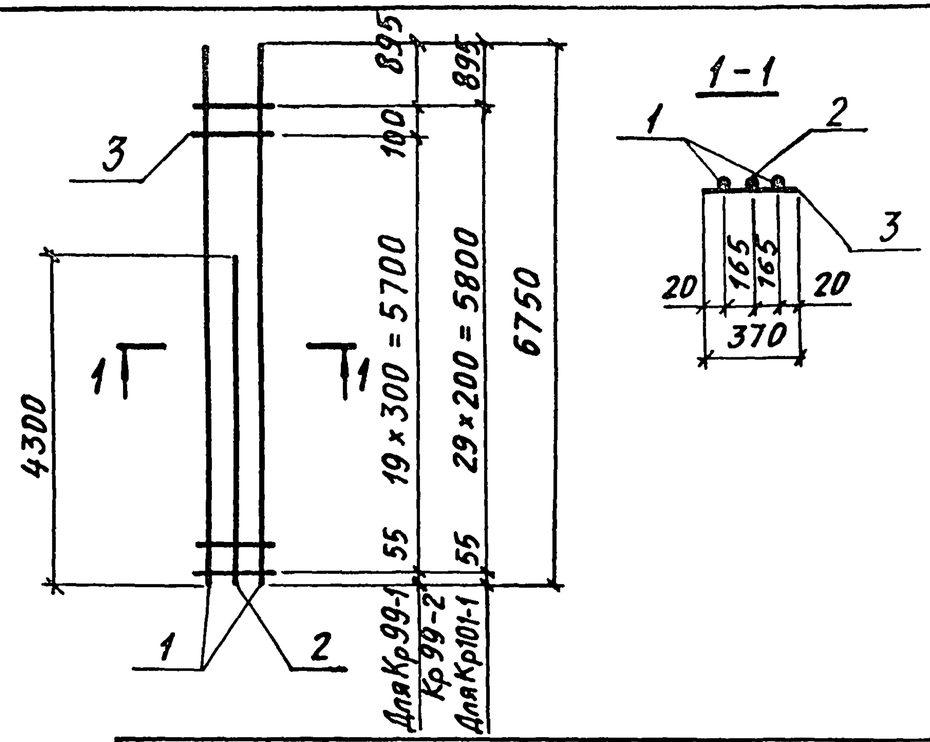


| Марка каркаса | Поз. | Наименование | Кол. | Масса ед., кг | Общая масса, кг |
|---|---|---|---|---|---|
| Кр 99-1 | 1 | ⌀18Ат-IVС, ℓ=6750 | 2 | 13,5 | 35,5 |
| | 2 | ⌀16Ат-IVС, ℓ=4300 | 1 | 6,8 | |
| | 3 | ⌀6АI, ℓ=370 | 21 | 0,08 | |
| Кр 99-2 | 1 | ⌀20Ат-IVС, ℓ=6750 | 2 | 16,7 | 43,7 |
| | 2 | ⌀18Ат-IVС, ℓ=4300 | 1 | 8,6 | |
| | 3 | ⌀6АI, ℓ=370 | 21 | 0,08 | |
| Кр 101-1 | 1 | ⌀18Ат-IVС, ℓ=6750 | 2 | 13,5 | 36,2 |
| | 2 | ⌀16Ат-IVС, ℓ=4300 | 1 | 6,8 | |
| | 3 | ⌀6АI, ℓ=370 | 30 | 0,08 | |

Арматура класса А-I по ГОСТ 5781-82,
Ат-IVС по ГОСТ 10884-81*.

Взам. инв. № | Подпись и дата | Инв. № подл.

| | | |
|---|---|---|
| Нач. отд. | Бродский | |
| Н. контр. | Зорин | |
| Гл. констр. | Зорин | |
| Рук. гр. | Шахновский | |
| Разраб. | Боднянская | |
| Рассчит. | Петраш | |
| Исполн. | Артеменко | |
| Проверил | Боднянская | |

3.015-1/82.II-5-175

Каркас Кр 99-1; Кр 99-2; Кр 101-1

| Стадия | Лист | Листов |
|---|---|---|
| Р | | 1 |

ХАРЬКОВСКИЙ ПРОМСТРОЙНИИПРОЕКТ

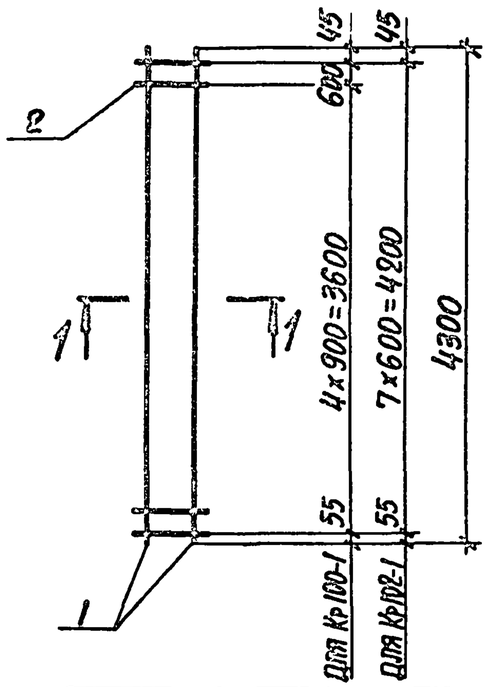


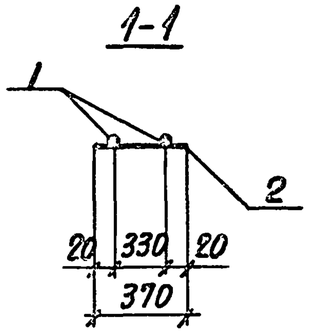


| Марка каркаса | Поз. | Наименование | Кол. | Масса ед., кг | Общая масса, кг |
|---|---|---|---|---|---|
| Кр100-1 | 1 | Ф18Ат-IVс, ℓ=4300 | 2 | 8,6 | 17,7 |
| | 2 | Ф6АI, ℓ=370 | 6 | 0,08 | |
| Кр102-1 | 1 | Ф18Ат-IVс, ℓ=4300 | 2 | 8,6 | 17,8 |
| | 2 | Ф6АI, ℓ=370 | 8 | 0,08 | |

Арматура класса А-I по ГОСТ 5781-82,
Ат-IVс по ГОСТ 10884-81*.

| | | |
|---|---|---|
| Нач.отд. | Бродский | |
| Н.контр. | Зорин | |
| Гл.констр. | Зорин | |
| Рук.гр. | Шахновский | |
| Разраб. | Боднянская | |
| Рассчит. | Петраш | |
| Исполн. | Артеменко | |
| Проверил | Боднянская | |

3.015-1/82.II-5-176

Каркас Кр100-1; Кр102-1

| Стадия | Лист | Листов |
|---|---|---|
| Р | | 1 |

ХАРЬКОВСКИЙ ПРОМСТРОЙНИИПРОЕКТ

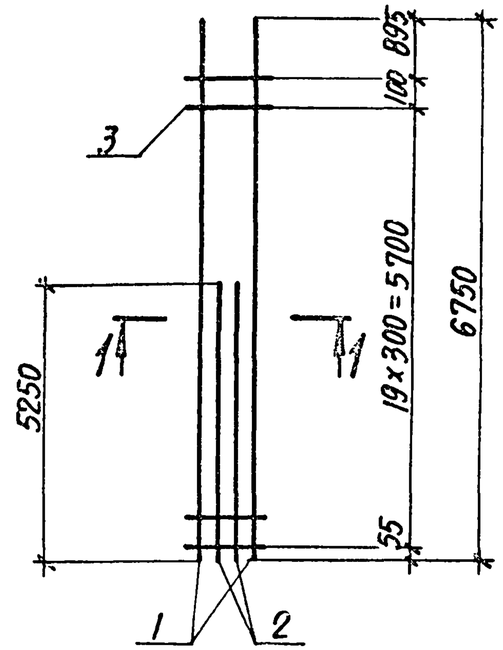


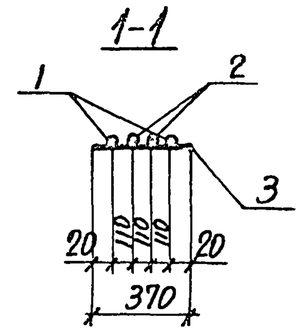


| Марка каркаса | Поз. | Наименование | Кол. | Масса ед., кг | Общая масса, кг |
|---|---|---|---|---|---|
| Кр103-1 | 1 | Ф20Ат-IVс, ℓ=6750 | 2 | 16,7 | 56,1 |
| | 2 | Ф18Ат-IVс, ℓ=5250 | 2 | 10,5 | |
| | 3 | Ф6АI, ℓ=370 | 21 | 0,08 | |

Арматура класса А-I по ГОСТ 5781-82,
Ат-IVс по ГОСТ 10884-81*.

| | | |
|---|---|---|
| Нач.отд. | Бродский | |
| Н.контр. | Зорин | |
| Гл.констр. | Зорин | |
| Рук.гр. | Шахновский | |
| Разраб. | Боднянская | |
| Рассчит. | Петраш | |
| Исполн. | Артеменко | |
| Проверил | Боднянская | |

3.015-1/82.II-5-177

Каркас Кр 103-1

| Стадия | Лист | Листов |
|---|---|---|
| Р | | 1 |

ХАРЬКОВСКИЙ ПРОМСТРОЙНИИПРОЕКТ

Инв.№ подл. | Подпись и дата | Взам.инв.№

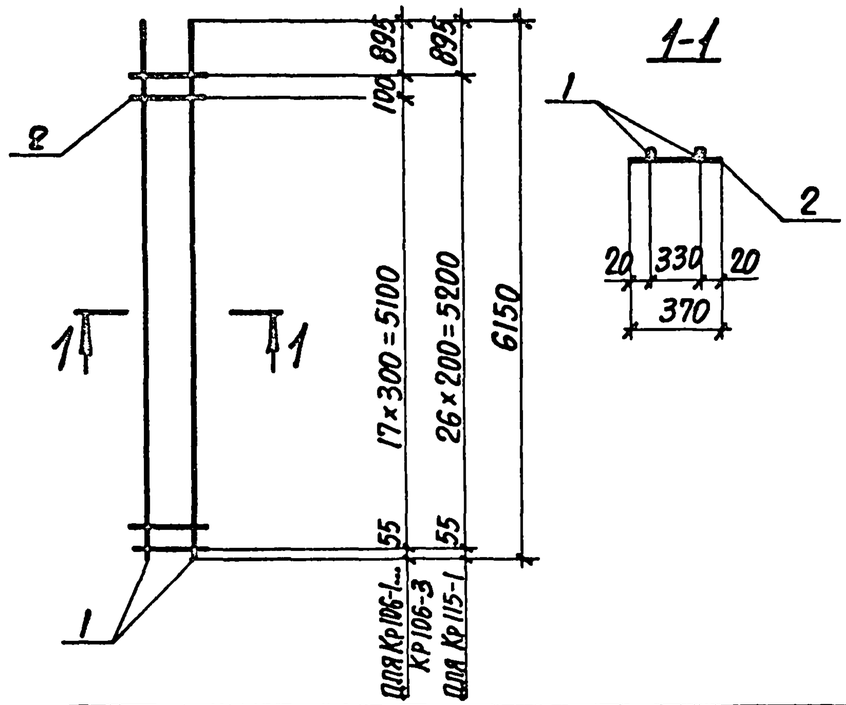





| Марка каркаса | Поз. | Наименование | Кол. | Масса ед., кг | Общая масса, кг |
|---|---|---|---|---|---|
| Кр106-1 | 1 | Ф20Ат-IVс, ℓ=6150 | 2 | 15,2 | 31,9 |
| | 2 | Ф6АI, ℓ=370 | 19 | 0,08 | |
| Кр106-2 | 1 | Ф16Ат-IVс, ℓ=6150 | 2 | 9,7 | 20,9 |
| | 2 | Ф6АI, ℓ=370 | 19 | 0,08 | |
| Кр106-3 | 1 | Ф22Ат-IVс, ℓ=6150 | 2 | 18,3 | 38,1 |
| | 2 | Ф6АI, ℓ=370 | 19 | 0,08 | |
| Кр115-1 | 1 | Ф16Ат-IVс, ℓ=6150 | 2 | 9,7 | 21,6 |
| | 2 | Ф6АI, ℓ=370 | 27 | 0,08 | |

Арматура класса А-I по ГОСТ 5781-82,
Ат-IVс по ГОСТ 10884-81*.

| | | |
|---|---|---|
| Нач. отд. | Бродский | |
| Н. контр. | Зорин | |
| Гл. констр. | Зорин | |
| Рук. гр. | Шахновский | |
| Разраб. | Боднянская | |
| Рассчит. | Петраш | |
| Исполн. | Артеменко | |
| Проверил | Боднянская | |

3.015-1/82.II-5-178

Каркас Кр106-1...Кр106-3; Кр115-1

| Стадия | Лист | Листов |
|---|---|---|
| Р | | 1 |

Харьковский Промстройниипроект

Инв. № подл. | Подпись и дата | Взам. инв. №

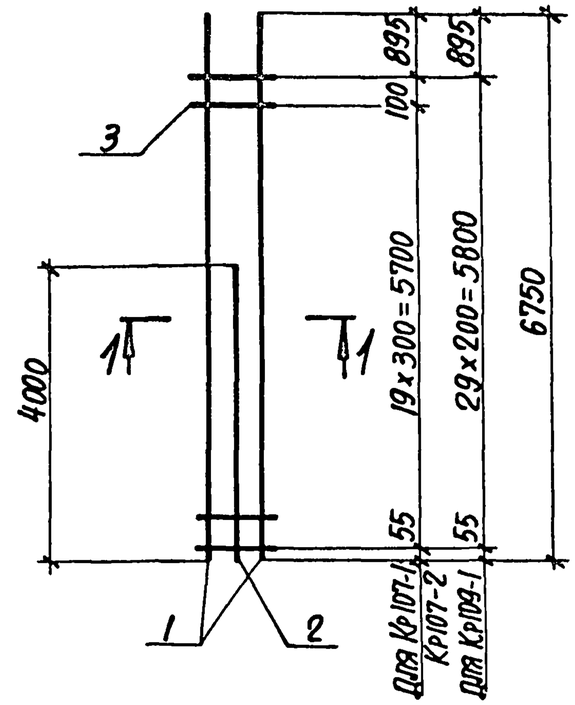


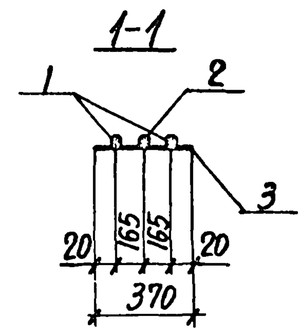


| Марка каркаса | Поз. | Наименование | Кол. | Масса ед., кг | Общая масса, кг |
|---|---|---|---|---|---|
| Кр107-1 | 1 | Ф22Ат-IVс, ℓ=6750 | 2 | 20,1 | 53,8 |
| | 2 | Ф22Ат-IVс, ℓ=4000 | 1 | 11,9 | |
| | 3 | Ф6АI, ℓ=370 | 21 | 0,08 | |
| Кр107-2 | 1 | Ф18Ат-IVс, ℓ=6750 | 2 | 13,5 | 35,0 |
| | 2 | Ф16Ат-IVс, ℓ=4000 | 1 | 6,3 | |
| | 3 | Ф6АI, ℓ=370 | 21 | 0,08 | |
| Кр109-1 | 1 | Ф18Ат-IVс, ℓ=6750 | 2 | 13,5 | 35,7 |
| | 2 | Ф16Ат-IVс, ℓ=4000 | 1 | 6,3 | |
| | 3 | Ф6АI, ℓ=370 | 30 | 0,08 | |

Арматура класса А-I по ГОСТ 5781-82,
Ат-IVс по ГОСТ 10884-81*.

| | | |
|---|---|---|
| Нач. отд. | Бродский | |
| Н. контр. | Зорин | |
| Гл. констр. | Зорин | |
| Рук. гр. | Шахновский | |
| Разраб. | Боднянская | |
| Рассчит. | Петраш | |
| Исполн. | Артеменко | |
| Проверил | Боднянская | |

3.015-1/82.II-5-179

Каркас Кр107-1; Кр107-2; Кр109-1

| Стадия | Лист | Листов |
|---|---|---|
| Р | | 1 |

Харьковский Промстройниипроект

Инв. № подл. | Подпись и дата | Взам. инв. №

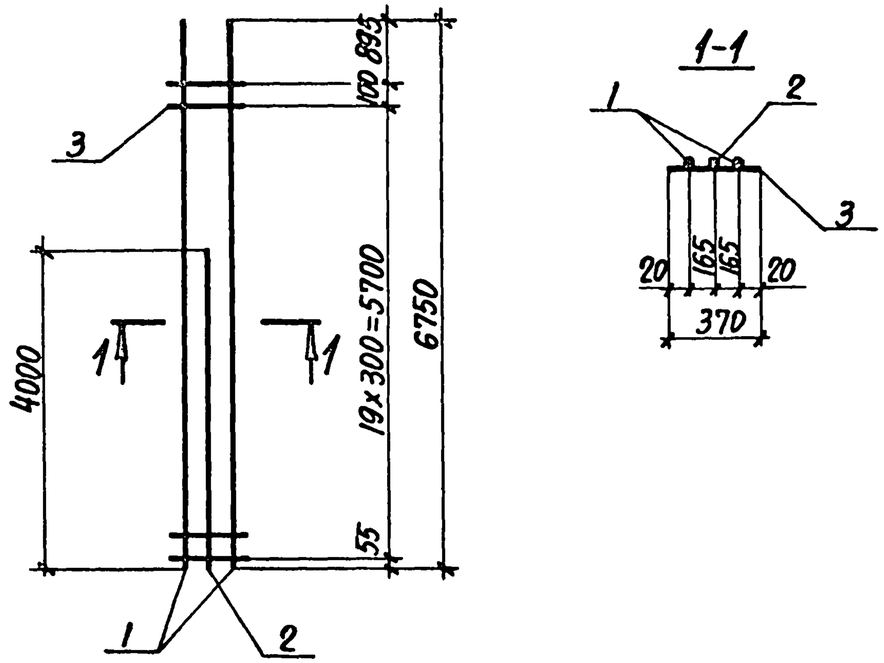


| Марка каркаса | Поз. | Наименование | Кол. | Масса ед., кг | Общая масса, кг |
|---|---|---|---|---|---|
| Кр107-3 | 1 | Ф25Ат-IVс, ℓ=6750 | 2 | 26,0 | 63,2 |
| | 2 | Ф18Ат-IVс, ℓ=4000 | 1 | 8,0 | |
| | 3 | Ф8АI, ℓ=370 | 21 | 0,15 | |
| Кр107-4 | 1 | Ф20Ат-IVс, ℓ=6750 | 2 | 16,7 | 45,0 |
| | 2 | Ф20Ат-IVс, ℓ=4000 | 1 | 9,9 | |
| | 3 | Ф6АI, ℓ=370 | 21 | 0,08 | |

Арматура класса А-I по ГОСТ 5781-82,
Ат-IVс по ГОСТ 10884-81*.

| | | | |
|---|---|---|---|
| Нач.отд. | Бродский | | 3.015-1/82.II-5-180 |
| Н.контр. | Зорин | | |
| Гл.констр. | Зорин | | |
| Рук.гр. | Шахновский | | Каркас Кр107-3; Кр107-4 |
| Разраб. | Боднянская | | Стадия: Р; Лист: ; Листов: 1 |
| Рассчит. | Петраш | | Харьковский Промстройниипроект |
| Исполн. | Артеменко | | |
| Проверил | Боднянская | | |

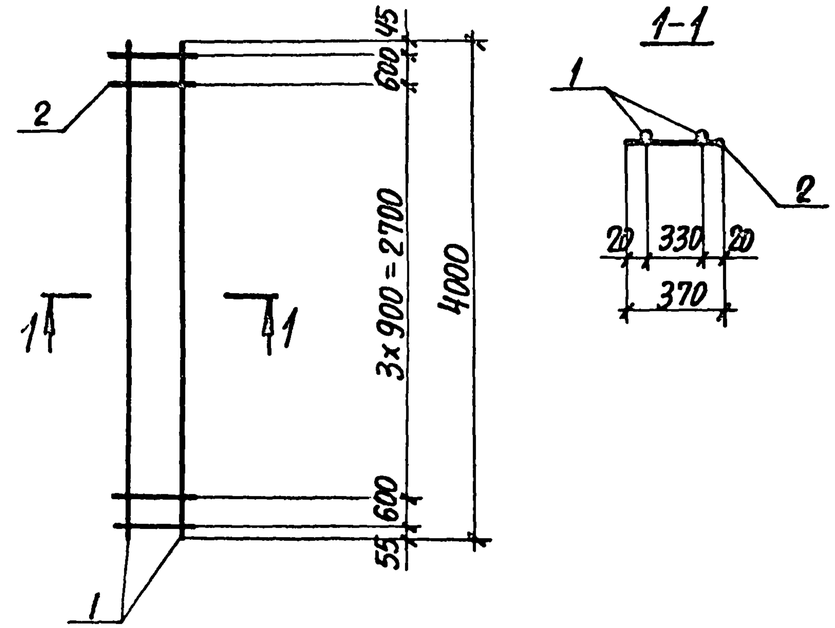


| Марка каркаса | Поз. | Наименование | Кол. | Масса ед., кг | Общая масса, кг |
|---|---|---|---|---|---|
| Кр108-1 | 1 | Ф16Ат-IVс, ℓ=4000 | 2 | 6,3 | 13,1 |
| | 2 | Ф6АI, ℓ=370 | 6 | 0,08 | |
| Кр108-2 | 1 | Ф18Ат-IVс, ℓ=4000 | 2 | 8,0 | 16,9 |
| | 2 | Ф8АI, ℓ=370 | 6 | 0,15 | |

Арматура класса А-I по ГОСТ 5781-82,
Ат-IVс по ГОСТ 10884-81*.

| | | | |
|---|---|---|---|
| Нач.отд. | Бродский | | 3.015-1/82.II-5-181 |
| Н.контр. | Зорин | | |
| Гл.констр. | Зорин | | |
| Рук.гр. | Шахновский | | Каркас Кр108-1; Кр108-2 |
| Разраб. | Боднянская | | Стадия: Р; Лист: ; Листов: 1 |
| Рассчит. | Петраш | | Харьковский Промстройниипроект |
| Исполн. | Артеменко | | |
| Проверил | Боднянская | | |

Инв.№подл. | Подпись и дата | Взам.инв.№

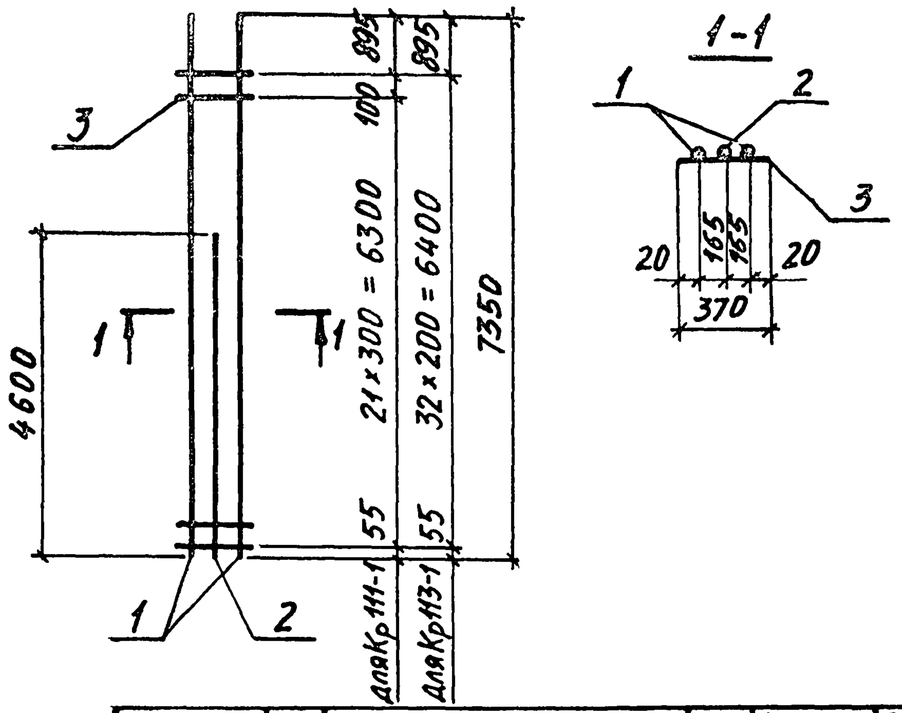





| Марка каркаса | Поз. | Наименование | Кол. | Масса ед., кг | Общая масса, кг |
|---|---|---|---|---|---|
| Кр 111-1 | 1 | ⌀18Ат-IVС, ℓ=7350 | 2 | 14,7 | 38,5 |
| | 2 | ⌀16Ат-IVС, ℓ=4600 | 1 | 7,3 | |
| | 3 | ⌀6АI, ℓ=370 | 23 | 0,08 | |
| Кр 113-1 | 1 | ⌀18Ат-IVС, ℓ=7350 | 2 | 14,7 | 39,3 |
| | 2 | ⌀16Ат-IVС, ℓ=4600 | 1 | 7,3 | |
| | 3 | ⌀6АI, ℓ=370 | 33 | 0,08 | |

Арматура класса А-I по ГОСТ 5781-82,
Ат-IVС по ГОСТ 10884-81*.

| | | | |
|---|---|---|---|
| Нач. отд. | Бродский | | 3.015-1/82.II-5-182 |
| Н. контр. | Зорин | | |
| Гл. констр. | Зорин | | |
| Рук. гр. | Шахновский | | Каркас Кр 111-1; Кр 113-1 |
| Разраб. | Боднянская | | Стадия: Р; Лист: ; Листов: 1 |
| Рассчит. | Петраш | | ХАРЬКОВСКИЙ ПРОМСТРОЙНИИПРОЕКТ |
| Исполн. | Артеменко | | |
| Проверил | Боднянская | | |

Инв. № подл. | Подпись и дата | Взам. инв. №

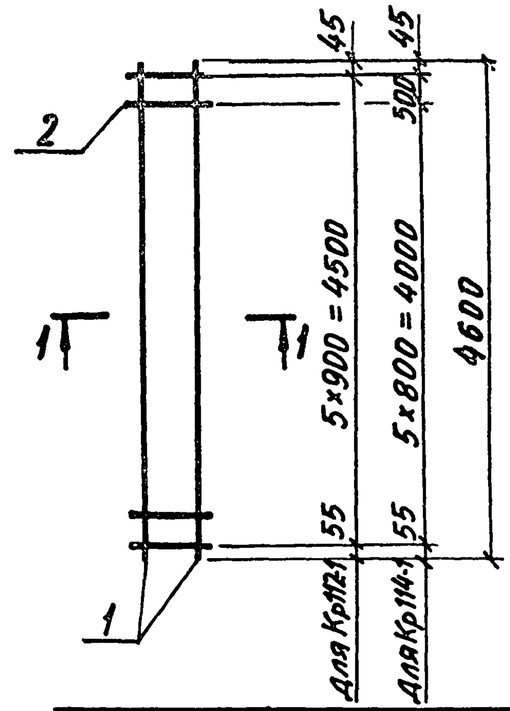


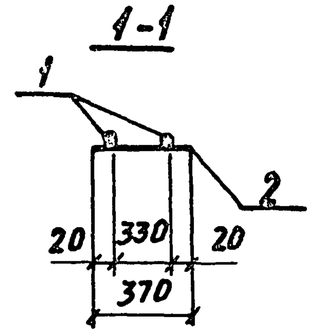


| Марка каркаса | Поз. | Наименование | Кол. | Масса ед., кг | Общая масса, кг |
|---|---|---|---|---|---|
| Кр 112-1 | 1 | ⌀18Ат-IVС, ℓ=4600 | 2 | 9,2 | 18,9 |
| | 2 | ⌀6АI, ℓ=370 | 6 | 0,08 | |
| Кр 114-1 | 1 | ⌀18Ат-IVС, ℓ=4600 | 2 | 9,2 | 19,0 |
| | 2 | ⌀6АI, ℓ=370 | 7 | 0,08 | |

Арматура класса А-I по ГОСТ 5781-82,
Ат-IVС по ГОСТ 10884-81*.

| | | | |
|---|---|---|---|
| Нач. отд. | Бродский | | 3.015-1/82.II-5-183 |
| Н. контр. | Зорин | | |
| Гл. констр. | Зорин | | |
| Рук. гр. | Шахновский | | Каркас Кр 112-1; Кр 114-1 |
| Разраб. | Боднянская | | Стадия: Р; Лист: ; Листов: 1 |
| Рассчит. | Петраш | | ХАРЬКОВСКИЙ ПРОМСТРОЙНИИПРОЕКТ |
| Исполн. | Артеменко | | |
| Проверил | Боднянская | | |

Инв. № подл. | Подпись и дата | Взам. инв. №

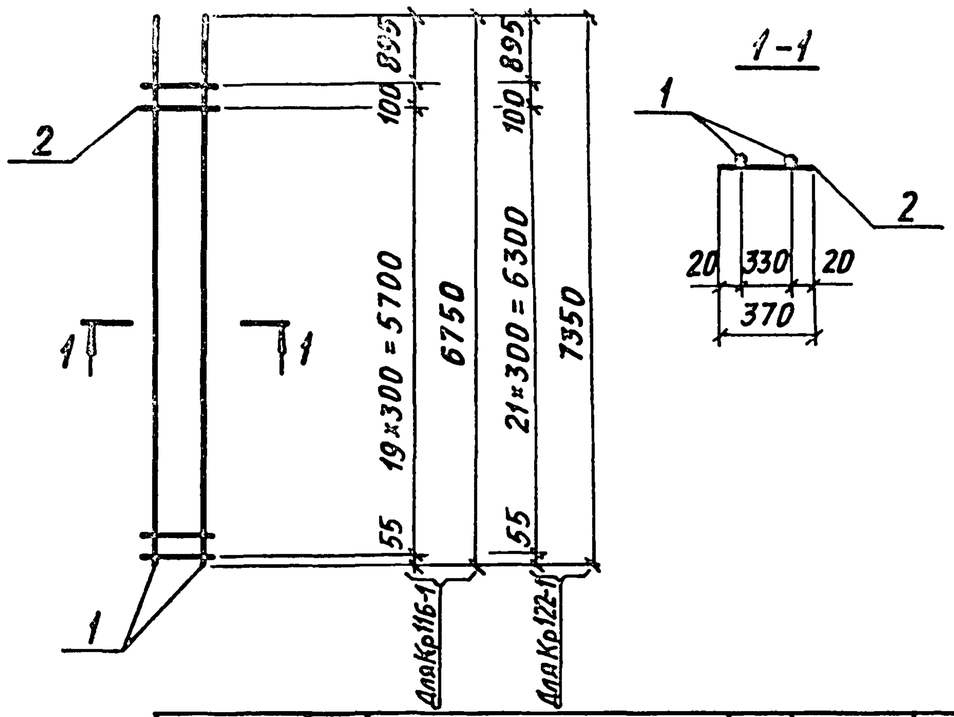


| Марка каркаса | Поз. | Наименование | Кол. | Масса ед., кг | Общая масса, кг |
|---|---|---|---|---|---|
| Кр116-1 | 1 | Ф18Ат-IVС, ℓ=6750 | 2 | 13,5 | 28,7 |
| | 2 | Ф 6АI, ℓ= 370 | 21 | 0,08 | |
| Кр 122-1 | 1 | Ф20Ат-IVС, ℓ=7350 | 2 | 18,2 | 38,2 |
| | 2 | Ф6АI, ℓ= 370 | 23 | 0,08 | |

Арматура класса А-I по ГОСТ 5781-82,
Ат-IVС по ГОСТ 10884-81*.

| | | | |
|---|---|---|---|
| Нач. отд. | Бродский | | 3.015-1/82.II-5-184 |
| Н. контр. | Зорин | | |
| Гл. конст. | Зорин | | |
| Рук. гр. | Шахновский | | Каркас Кр 116-1; Кр 122-1 |
| Разраб. | Боднянская | | Стадия: Р; Лист: ; Листов: 1 |
| Рассчит. | Петраш | | ХАРЬКОВСКИЙ ПРОМСТРОЙНИИПРОЕКТ |
| Исполн. | Артеменко | | |
| Проверил | Боднянская | | |

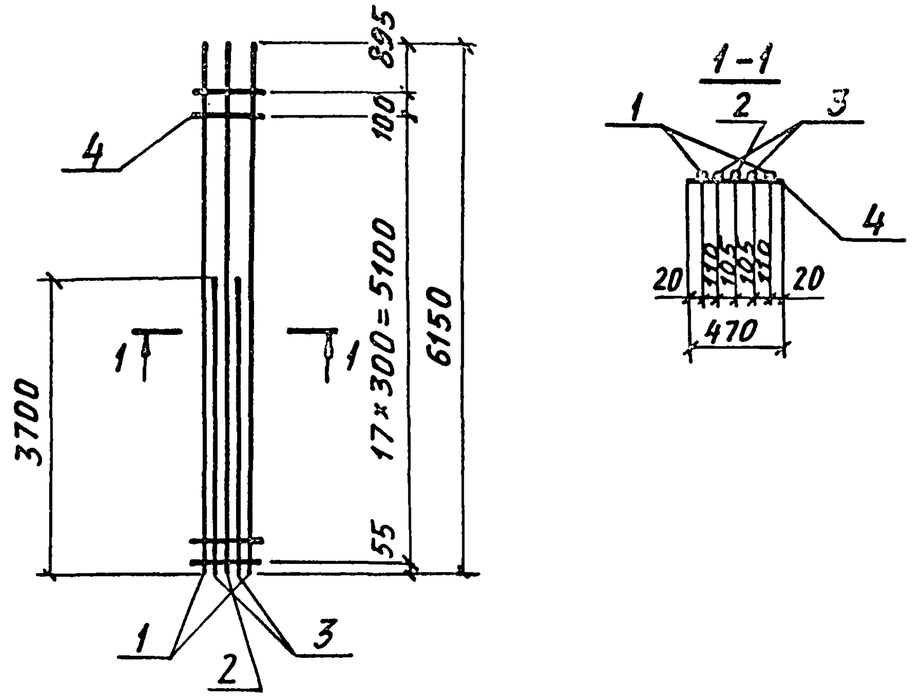


| Марка каркаса | Поз. | Наименование | Кол. | Масса ед., кг | Общая масса, кг |
|---|---|---|---|---|---|
| Кр 117-1 | 1 | Ф20Ат-IVС, ℓ=6150 | 2 | 15,2 | 59,4 |
| | 2 | Ф18Ат-IVС, ℓ=6150 | 1 | 12,3 | |
| | 3 | Ф18Ат-IVС, ℓ=3700 | 2 | 7,4 | |
| | 4 | Ф6АI, ℓ= 470 | 19 | 0,10 | |

Арматура класса А-I по ГОСТ 5781-82,
Ат-IVС по ГОСТ 10884-81*.

| | | | |
|---|---|---|---|
| Нач. отд. | Бродский | | 3.015-1/82.II-5-185 |
| Н. контр. | Зорин | | |
| Гл. конст. | Зорин | | |
| Рук. гр. | Шахновский | | Каркас Кр 117-1 |
| Разраб. | Боднянская | | Стадия: Р; Лист: ; Листов: 1 |
| Рассчит. | Петраш | | ХАРЬКОВСКИЙ ПРОМСТРОЙНИИПРОЕКТ |
| Исполн. | Артеменко | | |
| Проверил | Боднянская | | |

Инв. № подл. | Подпись и дата | Взам. инв. №

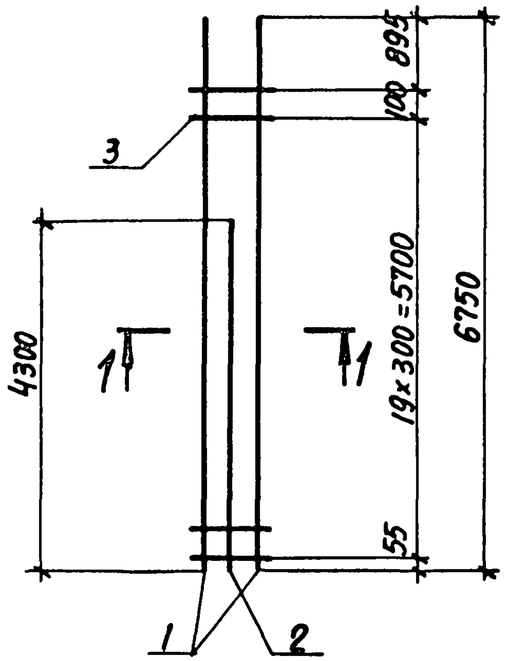


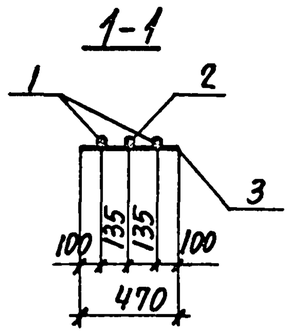


| Марка каркаса | Поз. | Наименование | Кол. | Масса ед., кг | Общая масса, кг |
|---|---|---|---|---|---|
| Кр 118-1 | 1 | Ф18 Ат-IVс, ℓ=6750 | 2 | 13,5 | 37,7 |
| | 2 | Ф18 Ат-IVс, ℓ=4300 | 1 | 8,6 | |
| | 3 | Ф6 АI, ℓ=470 | 21 | 0,10 | |

Арматура класса А-I по ГОСТ 5781-82,
Ат-IVс по ГОСТ 10884-81*.

| | | | |
|---|---|---|---|
| Нач. отд. | Бродский | | 3.015-1/82. II-5-186 |
| Н. контр. | Зорин | | |
| Гл. констр. | Зорин | | |
| Рук. гр. | Шаховский | | Каркас Кр 118-1 |
| Разраб. | Боднянская | | Стадия: Р; Лист: ; Листов: 1 |
| Рассчит. | Петраш | | Харьковский Промстройниипроект |
| Исполн. | Артеменко | | |
| Проверил | Боднянская | | |

Инв. № подл. | Подпись и дата | Взам. инв. №

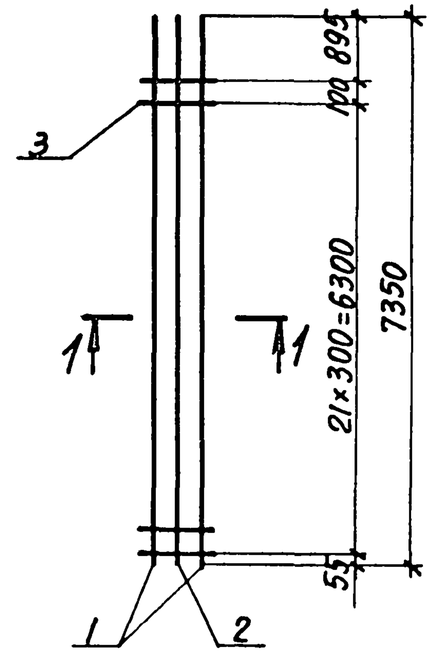


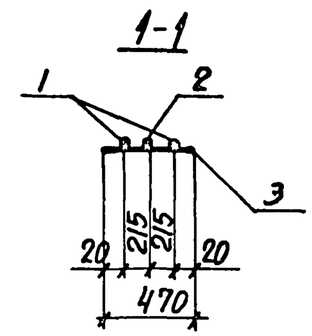


| Марка каркаса | Поз. | Наименование | Кол. | Масса ед., кг | Общая масса, кг |
|---|---|---|---|---|---|
| Кр 119-1 | 1 | Ф25 Ат-IVс, ℓ=7350 | 2 | 28,3 | 67,5 |
| | 2 | Ф12 Ат-IVс, ℓ=7350 | 1 | 6,5 | |
| | 3 | Ф8 АI, ℓ=470 | 23 | 0,19 | |

Арматура класса А-I по ГОСТ 5781-82,
Ат-IVс по ГОСТ 10884-81*.

| | | | |
|---|---|---|---|
| Нач. отд. | Бродский | | 3.015-1/82. II-5-187 |
| Н. контр. | Зорин | | |
| Гл. констр. | Зорин | | |
| Рук. гр. | Шаховский | | Каркас Кр 119-1 |
| Разраб. | Боднянская | | Стадия: Р; Лист: ; Листов: 1 |
| Рассчит. | Петраш | | Харьковский Промстройниипроект |
| Исполн. | Артеменко | | |
| Проверил | Боднянская | | |

Инв. № подл. | Подпись и дата | Взам. инв. №

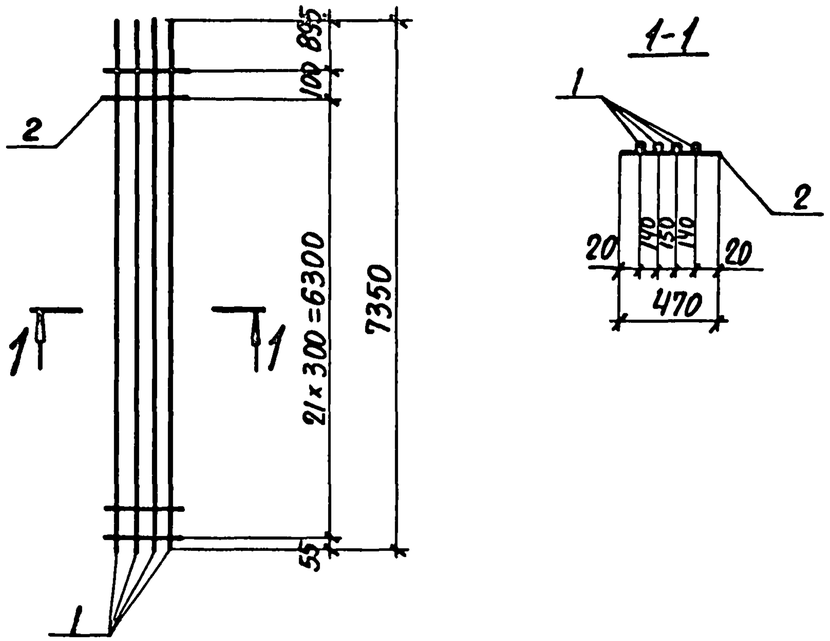


| Марка каркаса | Поз. | Наименование | Кол. | Масса ед., кг | Общая масса, кг |
|---|---|---|---|---|---|
| Кр120-1 | 1 | Ф20Ат-IVс, ℓ=7350 | 4 | 18,2 | 75,1 |
| | 2 | Ф6АI, ℓ=470 | 23 | 0,10 | |

Арматура класса А-I по ГОСТ 5781-82,
Ат-IVс по ГОСТ 10884-81*.

| | | | |
|---|---|---|---|
| Нач.отд. | Бродский | | 3.015-1/82.II-5-188 |
| Н.контр. | Зорин | | |
| Гл.констр. | Зорин | | |
| Рук.гр. | Шахновский | | Каркас Кр120-1 |
| Разраб. | Боднянская | | Стадия: Р; Лист: ; Листов: 1 |
| Рассчит. | Петраш | | Харьковский Промстройниипроект |
| Исполн. | Артеменко | | |
| Проверил | Боднянская | | |

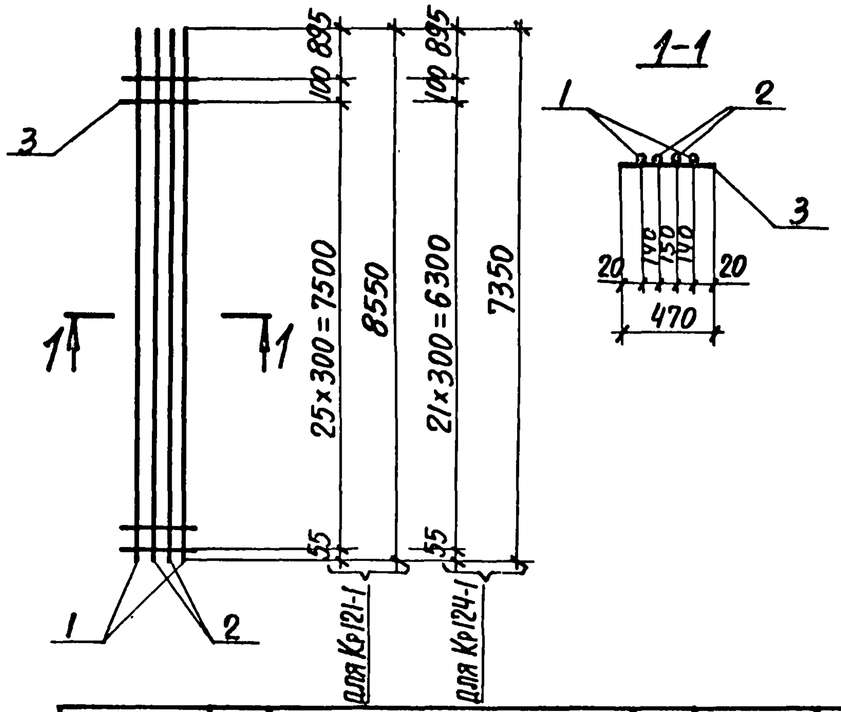


| Марка каркаса | Поз. | Наименование | Кол. | Масса ед., кг | Общая масса, кг |
|---|---|---|---|---|---|
| Кр 121-1 | 1 | Ф25Ат-IVс, ℓ=8550 | 2 | 32,9 | 121,9 |
| | 2 | Ф22Ат-IVс, ℓ=8550 | 2 | 25,5 | |
| | 3 | Ф8АI, ℓ=470 | 27 | 0,19 | |
| Кр124-1 | 1 | Ф25Ат-IVс, ℓ=7350 | 2 | 28,3 | 104,8 |
| | 2 | Ф22Ат-IVс, ℓ=7350 | 2 | 21,9 | |
| | 3 | Ф8АI, ℓ=470 | 23 | 0,19 | |

Арматура класса А-I по ГОСТ 5781-82,
Ат-IVс по ГОСТ 10884-81*.

| | | | |
|---|---|---|---|
| Нач.отд. | Бродский | | 3.015-1/82.II-5-189 |
| Н.контр. | Зорин | | |
| Гл.констр. | Зорин | | |
| Рук.гр. | Шахновский | | Каркас Кр121-1; Кр124-1 |
| Разраб. | Боднянская | | Стадия: Р; Лист: ; Листов: 1 |
| Рассчит. | Петраш | | Харьковский Промстройниипроект |
| Исполн. | Артеменко | | |
| Проверил | Боднянская | | |

Инв.№ подл. | Подпись и дата | Взам.инв.№

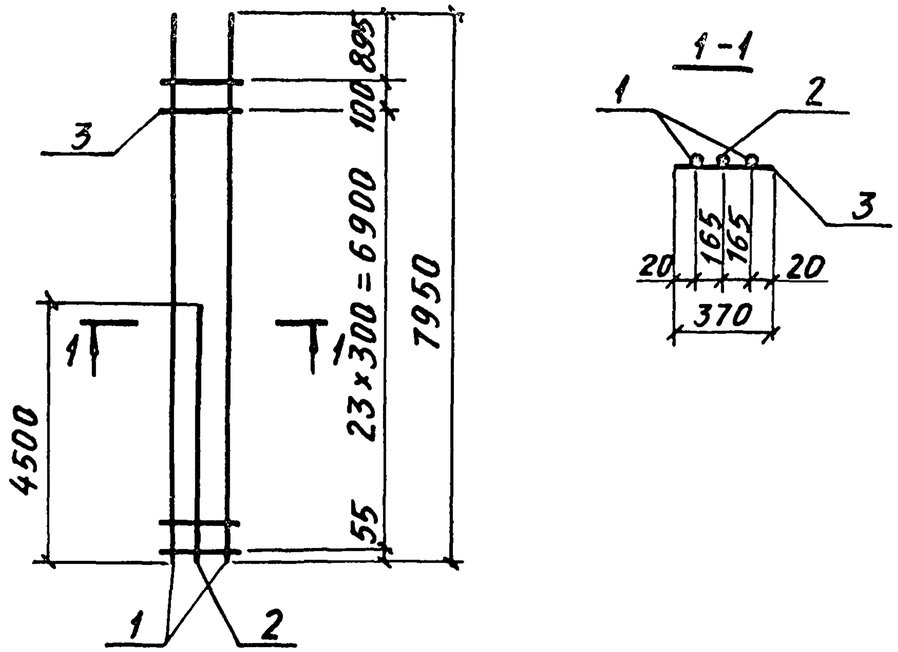


| Марка каркаса | Поз. | Наименование | Кол. | Масса ед., кг | Общая масса, кг |
|---|---|---|---|---|---|
| Кр123-1 | 1 | Ф25Ат-IVС, ℓ=7950 | 2 | 30,6 | 78,4 |
| | 2 | Ф22Ат-IVС, ℓ=4500 | 1 | 13,4 | |
| | 3 | Ф8АI, ℓ= 370 | 25 | 0,15 | |
| КП123-2 | 1 | Ф22Ат-IVС, ℓ=7950 | 2 | 23,7 | 56,5 |
| | 2 | Ф16Ат-IVС, ℓ=4500 | 1 | 7,1 | |
| | 3 | Ф6АI, ℓ= 370 | 25 | 0,08 | |
| КП123-3 | 1 | Ф16Ат-IVС, ℓ=7950 | 2 | 12,6 | 34,3 |
| | 2 | Ф16Ат-IVС, ℓ=4500 | 1 | 7,1 | |
| | 3 | Ф6АI, ℓ= 370 | 25 | 0,08 | |

Арматура класса А-I по ГОСТ 5781-82,
Ат-IVС по ГОСТ 10884-81.*

| | | |
|---|---|---|
| Нач.отд. | Бродский | |
| Н.контр. | Зорин | |
| Гл.констр. | Зорин | |
| Рук.гр. | Шахновский | |
| Разраб. | Боднянская | |
| Рассчит. | Петраш | |
| Исполн. | Артеменко | |
| Проверил | Боднянская | |

3.015-1/82.II-5-190

Каркас Кр123-1...Кр123-3

| Стадия | Лист | Листов |
|---|---|---|
| Р | | 1 |

ХАРЬКОВСКИЙ ПРОМСТРОЙНИИПРОЕКТ

Взам.инв.№ | Подпись и дата | Инв.№ подл.

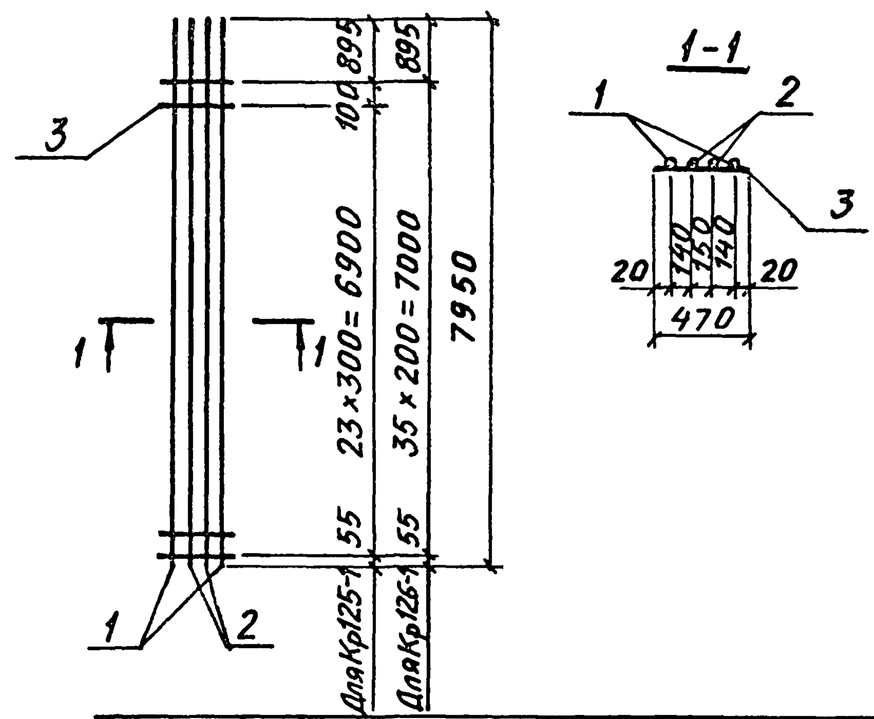


| Марка каркаса | Поз. | Наименование | Кол. | Масса ед., кг | Общая масса, кг |
|---|---|---|---|---|---|
| Кр125-1 | 1 | Ф22Ат-IVС, ℓ=7950 | 2 | 23,7 | 75,1 |
| | 2 | Ф16Ат-IVС, ℓ=7950 | 2 | 12,6 | |
| | 3 | Ф6АI, ℓ=470 | 25 | 0,10 | |
| Кр126-1 | 1 | Ф22Ат-IVС, ℓ=7950 | 2 | 23,7 | 76,2 |
| | 2 | Ф16Ат-IVС, ℓ=7950 | 2 | 12,6 | |
| | 3 | Ф6АI, ℓ=470 | 36 | 0,10 | |

Арматура класса А-I по ГОСТ 5781-82,
Ат-IVС по ГОСТ 10884-81*.

| | | |
|---|---|---|
| Нач.отд. | Бродский | |
| Н.контр. | Зорин | |
| Гл.констр. | Зорин | |
| Рук.гр. | Шахновский | |
| Разраб. | Боднянская | |
| Рассчит. | Петраш | |
| Исполн. | Артеменко | |
| Проверил | Боднянская | |

3.015-1/82.II-5-191

Каркас Кр 125-1; Кр 126-1

| Стадия | Лист | Листов |
|---|---|---|
| Р | | 1 |

ХАРЬКОВСКИЙ ПРОМСТРОЙНИИПРОЕКТ

Взам.инв.№ | Подпись и дата | Инв.№ подл.

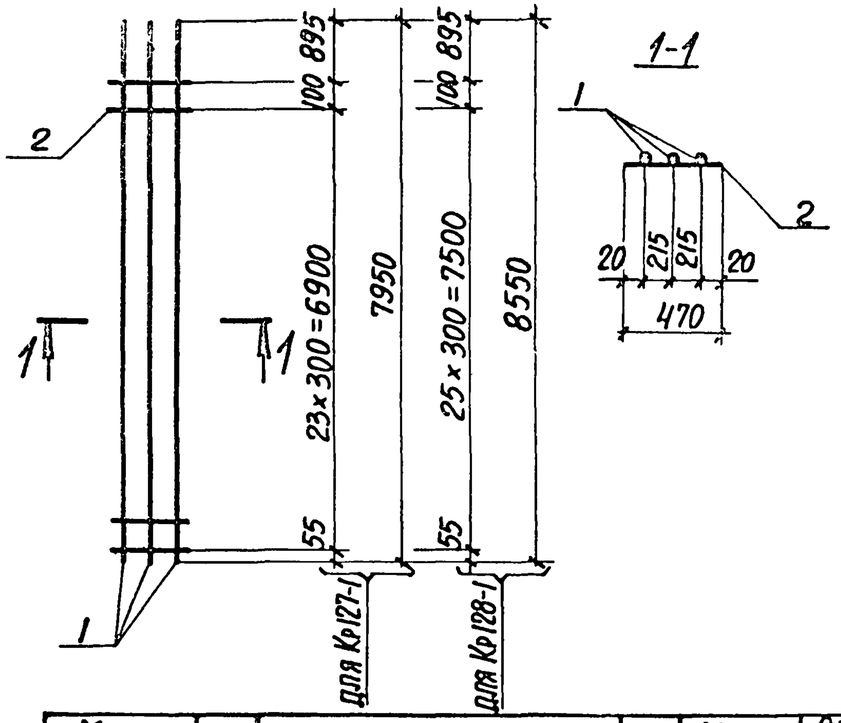


| Марка каркаса | Поз. | Наименование | Кол. | Масса ед., кг | Общая масса, кг |
|---|---|---|---|---|---|
| Кр127-1 | 1 | Ф20АТ-IVс, ℓ=7950 | 3 | 19,6 | 61,3 |
| | 2 | Ф6АI, ℓ=470 | 25 | 0,10 | |
| Кр128-1 | 1 | Ф22АТ-IVс, ℓ=8550 | 3 | 25,5 | 79,2 |
| | 2 | Ф6АI, ℓ=470 | 27 | 0,10 | |

Арматура класса А-I по ГОСТ 5781-82,
Ат-IVс по ГОСТ 10884-81*.

| | | | |
|---|---|---|---|
| Нач.отд. | Бродский | | 3.015-1/82.II-5-192 |
| Н.контр. | Зорин | | |
| Гл.констр. | Зорин | | |
| Рук.гр. | Шахновский | | Каркас Кр127-1; Кр128-1 |
| Разраб. | Боднянская | | Стадия: Р; Лист: ; Листов: 1 |
| Рассчит. | Петраш | | Харьковский Промстройниипроект |
| Исполн. | Артеменко | | |
| Проверил | Боднянская | | |

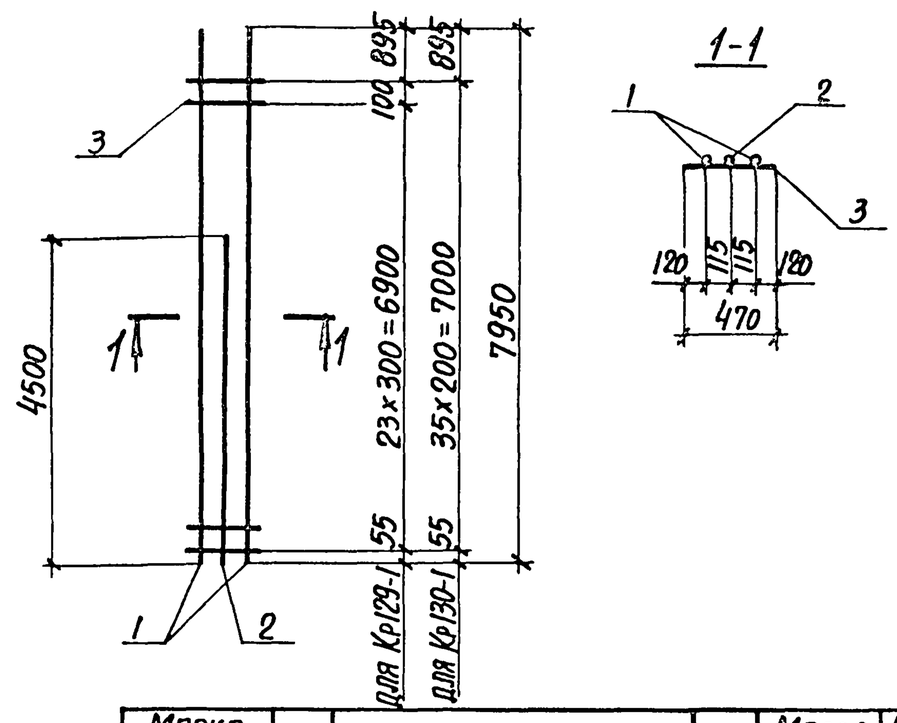


| Марка каркаса | Поз. | Наименование | Кол. | Масса ед., кг | Общая масса, кг |
|---|---|---|---|---|---|
| Кр129-1 | 1 | Ф16АТ-IVс, ℓ=7950 | 2 | 12,6 | 34,8 |
| | 2 | Ф16АТ-IVс, ℓ=4500 | 1 | 7,1 | |
| | 3 | Ф6АI, ℓ=470 | 25 | 0,10 | |
| Кр130-1 | 1 | Ф16АТ-IVс, ℓ=7950 | 2 | 12,6 | 35,9 |
| | 2 | Ф16АТ-IVс, ℓ=4500 | 1 | 7,1 | |
| | 3 | Ф6АI, ℓ=470 | 36 | 0,10 | |

Арматура класса А-I по ГОСТ 5781-82,
Ат-IVс по ГОСТ 10884-81*.

| | | | |
|---|---|---|---|
| Нач.отд. | Бродский | | 3.015-1/82.II-5-193 |
| Н.контр. | Зорин | | |
| Гл.констр. | Зорин | | |
| Рук.гр. | Шахновский | | Каркас Кр129-1; Кр130-1 |
| Разраб. | Боднянская | | Стадия: Р; Лист: ; Листов: 1 |
| Рассчит. | Петраш | | Харьковский Промстройниипроект |
| Исполн. | Артеменко | | |
| Проверил | Боднянская | | |

Инв.№ подл. | Подпись и дата | Взам.инв.№

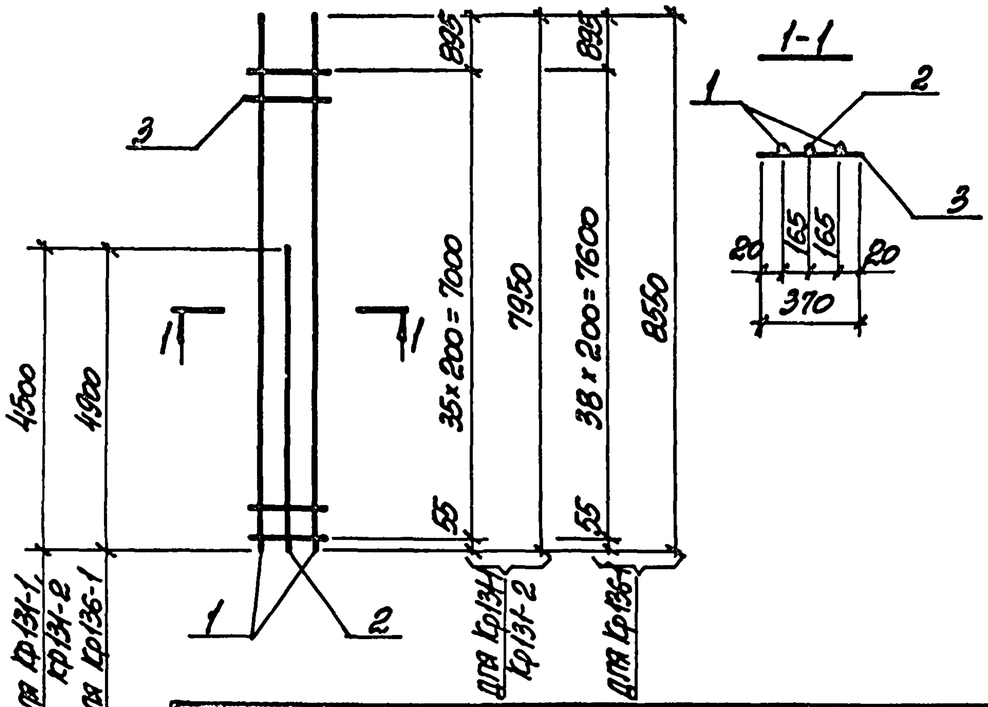


| Марка каркаса | Поз. | Наименование | | Кол. | Масса ед., кг | Общая масса, кг |
|---|---|---|---|---|---|---|
| Кр 131-1 | 1 | ф22 АТ-IVс, | ℓ=7950 | 2 | 23,7 | 57,4 |
| | 2 | ф16 АТ-IVс, | ℓ=4500 | 1 | 7,1 | |
| | 3 | ф6 АI, | ℓ=370 | 36 | 0,08 | |
| Кр 131-2 | 1 | ф16 АТ-IVс, | ℓ=7950 | 2 | 12,6 | 35,2 |
| | 2 | ф16 АТ-IVс, | ℓ=4500 | 1 | 7,1 | |
| | 3 | ф6 АI, | ℓ=370 | 36 | 0,08 | |
| Кр 136-1 | 1 | ф22 АТ-IVс, | ℓ=8550 | 2 | 25,5 | 61,8 |
| | 2 | ф16 АТ-IVс, | ℓ=4900 | 1 | 7,7 | |
| | 3 | ф6 АI, | ℓ=370 | 39 | 0,08 | |

Арматура класса А-I по ГОСТ 5781-82,
АТ-IVс по ГОСТ 10884-81*.

Взам. инв. № | Подпись и дата | Инв. № подл.

| | | | |
|---|---|---|---|
| Нач. отд. | Бродский | | |
| Н. контр. | Зорин | | |
| Гл. конс. | Зорин | | |
| Рук. гр. | Шахновский | | |
| Разраб. | Болнянская | | |
| Рассчит. | Петраш | | |
| Исполн. | Артеменко | | |
| Провер. | Болнянская | | |

3.015-1/82. II-5-194

Каркас Кр 131-1; Кр131-2; Кр136-1

| Стадия | Лист | Листов |
|---|---|---|
| Р | | 1 |

ХАРЬКОВСКИЙ ПРОМСТРОЙНИИПРОЕКТ

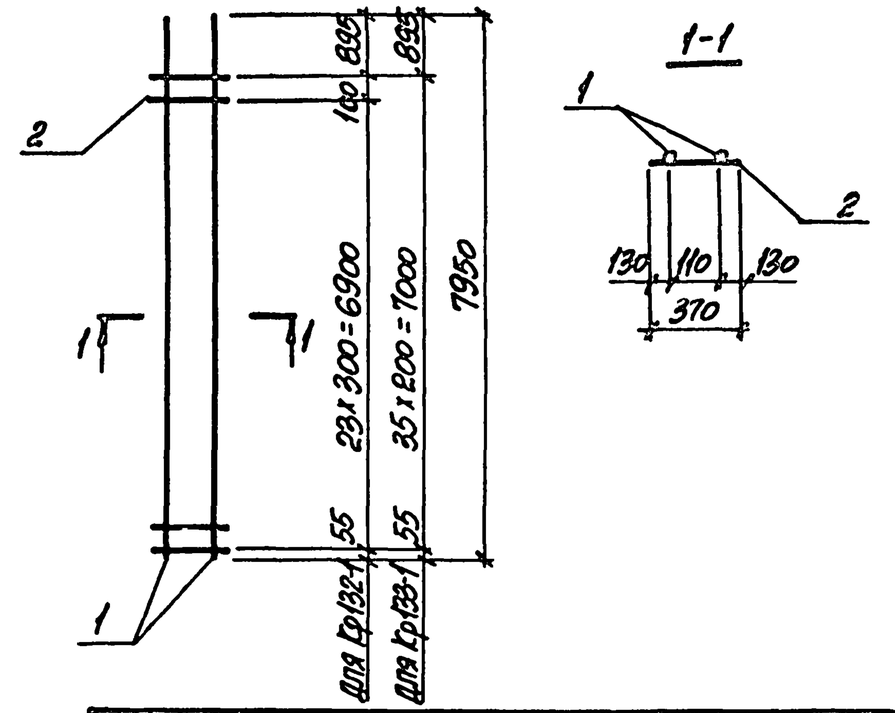


| Марка каркаса | Поз. | Наименование | | Кол. | Масса ед., кг | Общая масса, кг |
|---|---|---|---|---|---|---|
| Кр132-1 | 1 | ф16 АТ-IVс, | ℓ=7950 | 2 | 12,6 | 27,2 |
| | 2 | ф6 АI, | ℓ=370 | 25 | 0,08 | |
| Кр133-1 | 1 | ф16 АТ-IVс, | ℓ=7950 | 2 | 12,6 | 28,1 |
| | 2 | ф6 АI, | ℓ=370 | 36 | 0,08 | |

Арматура класса А-I по ГОСТ 5781-82,
АТ-IVс по ГОСТ 10884-81*.

Взам. инв. № | Подпись и дата | Инв. № подл.

| | | | |
|---|---|---|---|
| Нач. отд. | Бродский | | |
| Н. контр. | Зорин | | |
| Гл. конст. | Зорин | | |
| Рук. гр. | Шахновский | | |
| Разраб. | Болнянская | | |
| Рассчит. | Петраш | | |
| Исполн. | Артеменко | | |
| Провер. | Болнянская | | |

3.015-1/82. II-5-195

Каркас Кр 132-1; Кр 133-1

| Стадия | Лист | Листов |
|---|---|---|
| Р | | 1 |

ХАРЬКОВСКИЙ ПРОМСТРОЙНИИПРОЕКТ

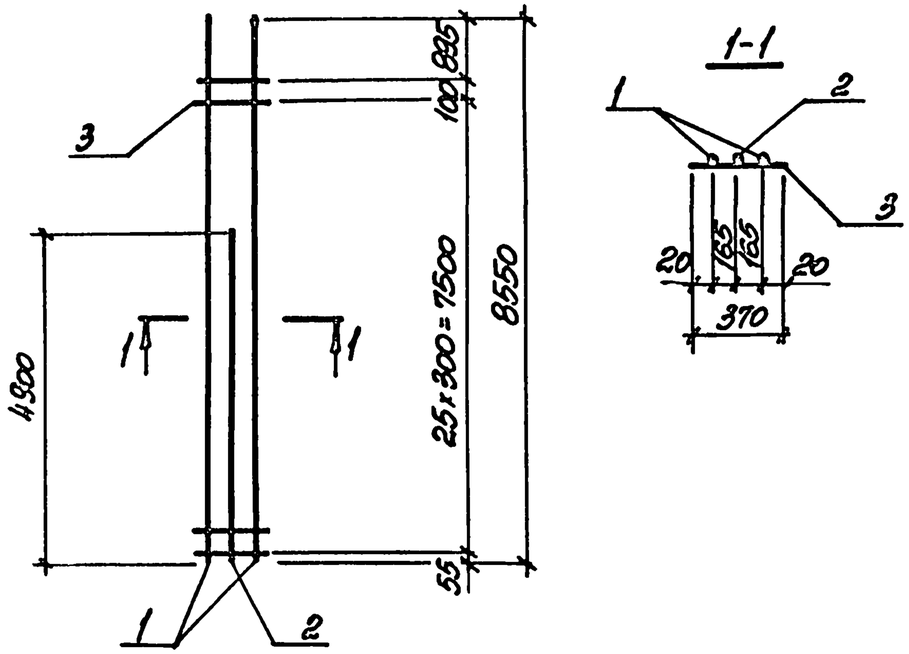


| Марка каркаса | Поз. | Наименование | | Кол. | Масса ед., кг | Общая масса, кг |
|---|---|---|---|---|---|---|
| Кр134-1 | 1 | ф22АТ-IVс, | ℓ=8550 | 2 | 25,5 | 63,0 |
| | 2 | ф18АТ-IVс, | ℓ=4900 | 1 | 9,8 | |
| | 3 | ф6АI, | ℓ=370 | 27 | 0,08 | |
| Кр134-2 | 1 | ф22АТ-IVс, | ℓ=8550 | 2 | 25,5 | 67,8 |
| | 2 | ф22АТ-IVс, | ℓ=4900 | 1 | 14,6 | |
| | 3 | ф6АI, | ℓ=370 | 27 | 0,08 | |
| Кр134-3 | 1 | ф22АТ-IVс, | ℓ=8550 | 2 | 25,5 | 60,9 |
| | 2 | ф16АТ-IVс, | ℓ=4900 | 1 | 7,7 | |
| | 3 | ф6АI, | ℓ=370 | 27 | 0,08 | |

Арматура класса АI по ГОСТ 5781-82,
АТ-IVс по ГОСТ 10884-81*.

| | | | |
|---|---|---|---|
| Нач. отд. | Бродский | | 3.015-1/82. II-5-196 |
| Н. контр. | Зорин | | |
| Гл. конс. | Зорин | | |
| Рук. гр. | Шахновский | | Каркас Кр134-1...Кр134-3 |
| Разраб. | Болнянская | | |
| Рассчит. | Петраш | | |
| Исполн. | Артеменко | | |
| Провер. | Болнянская | | |

| Стадия | Лист | Листов |
|---|---|---|
| Р | | 1 |

ХАРЬКОВСКИЙ ПРОМСТРОЙНИИПРОЕКТ

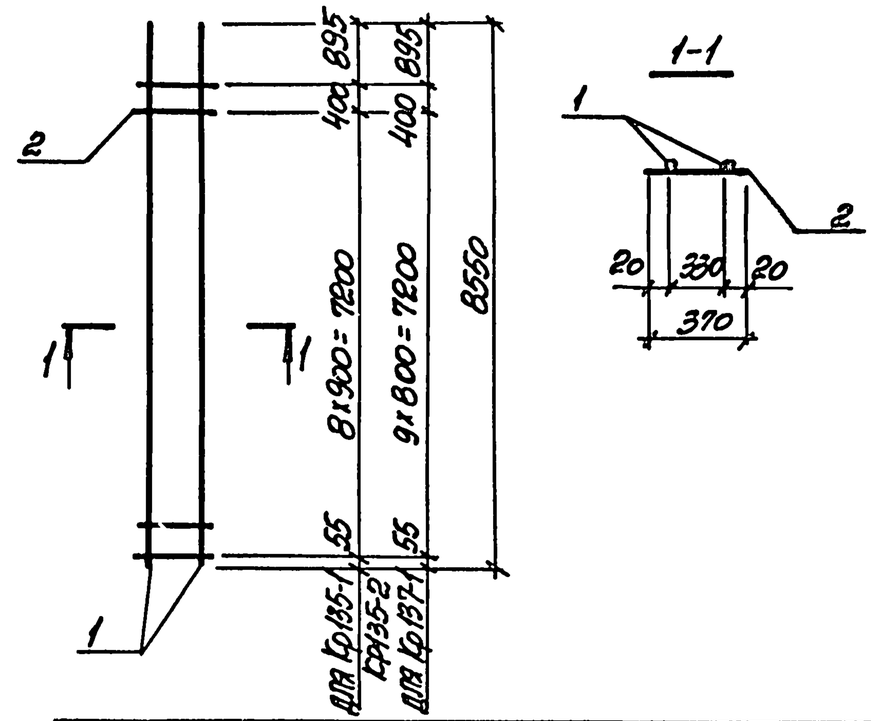


| Марка каркаса | Поз. | Наименование | | Кол. | Масса ед., кг | Общая масса, кг |
|---|---|---|---|---|---|---|
| Кр135-1 | 1 | ф22АТ-IVс, | ℓ=8550 | 2 | 25,5 | 51,8 |
| | 2 | ф6АI, | ℓ=370 | 10 | 0,08 | |
| Кр135-2 | 1 | ф16АТ-IVс, | ℓ=8550 | 2 | 13,5 | 27,8 |
| | 2 | ф6АI, | ℓ=370 | 10 | 0,08 | |
| Кр137-1 | 1 | ф16АТ-IVс, | ℓ=8550 | 2 | 13,5 | 27,9 |
| | 2 | ф6АI, | ℓ=370 | 11 | 0,08 | |

Арматура класса А-I по ГОСТ 5781-82,
АТ-IVс по ГОСТ 10884-81*.

Взам. инв. № | Подпись и дата | Инв. № подл.

| | | | |
|---|---|---|---|
| Нач. отд. | Бродский | | 3.015-1/82. II-5-197 |
| Н. контр. | Зорин | | |
| Гл. конст. | Зорин | | |
| Рук. гр. | Шахновский | | Каркас Кр135-1; Кр135-2; Кр137-1 |
| Разраб. | Болнянская | | |
| Рассчит. | Петраш | | |
| Исполн. | Артеменко | | |
| Провер. | Болнянская | | |

| Стадия | Лист | Листов |
|---|---|---|
| Р | | 1 |

ХАРЬКОВСКИЙ ПРОМСТРОЙНИИПРОЕКТ

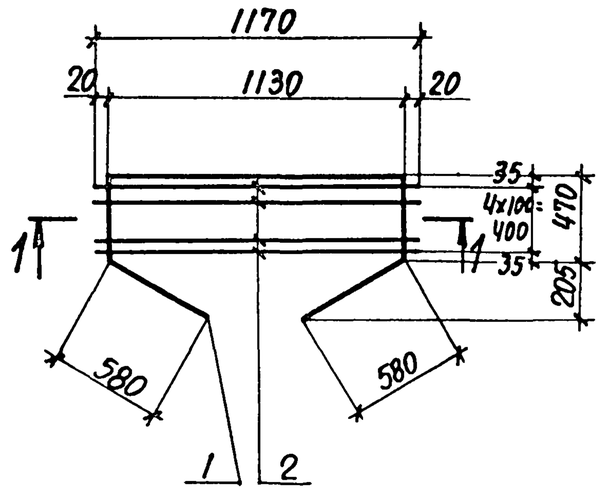


1-1

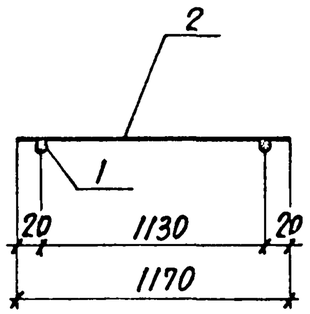


| Марка каркаса | Поз. | Наименование | Кол. | Масса ед., кг | Общая масса, кг |
|---|---|---|---|---|---|
| Кр138-1 | 1 | Ф12Ат-IVс, ℓ=3230 | 1 | 2,9 | 5,2 |
| | 2 | Ф8АI, ℓ=1170 | 5 | 0,46 | |

Арматура класса А-I по ГОСТ 5781-82,
Ат-IVс по ГОСТ 10884-81*.

| | | | |
|---|---|---|---|
| Нач. отд. | Бродский | | 3.015-1/82.II-5-198 |
| Н. контр. | Зорин | | |
| Гл. констр. | Зорин | | |
| Рук. гр. | Шаховский | | Каркас Кр138-1 |
| Разраб. | Боднянская | | Стадия: Р; Лист: ; Листов: 1 |
| Рассчит. | Петраш | | Харьковский Промстройниипроект |
| Исполн. | Артеменко | | |
| Проверил | Боднянская | | |

Инв. № подл. | Подпись и дата | Взам. инв. №



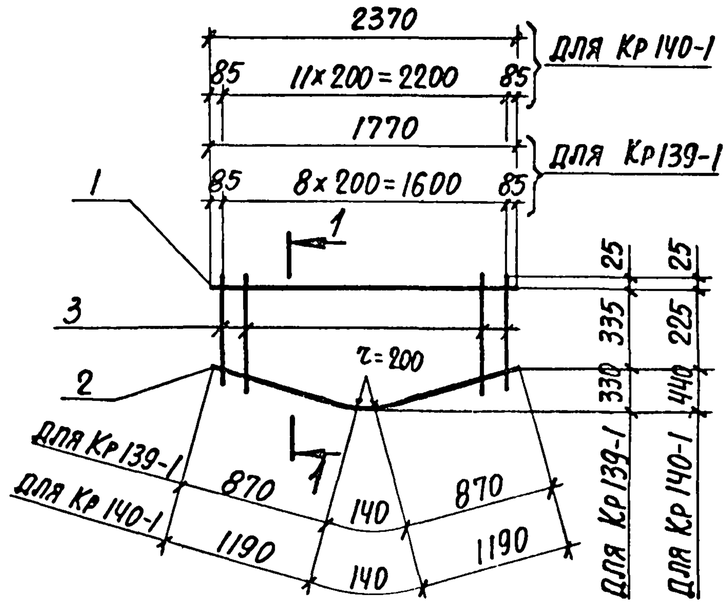


1-1

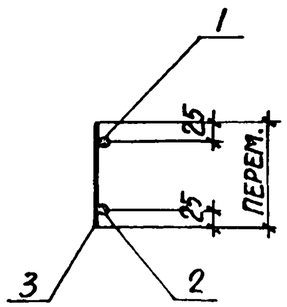


| Марка каркаса | Поз. | Наименование | Кол. | Масса ед., кг | Общая масса, кг |
|---|---|---|---|---|---|
| Кр139-1 | 1 | Ф12Ат-IVс, ℓ=1770 | 1 | 1,6 | 4,8 |
| | 2 | Ф10АI, ℓ=1880 | 1 | 1,2 | |
| | 3 | Ф8АI, ℓ=от 410 до 700 | 9 | 0,22 | |
| Кр140-1 | 1 | Ф12Ат-IVс, ℓ=2370 | 1 | 2,1 | 6,0 |
| | 2 | Ф10АI, ℓ=2520 | 1 | 1,6 | |
| | 3 | Ф8АI, ℓ=от 300 до 670 | 12 | 0,19 | |

Арматура класса А-I по ГОСТ 5781-82,
Ат-IVс по ГОСТ 10884-81*.

| | | | |
|---|---|---|---|
| Нач. отд. | Бродский | | 3.015-1/82.II-5-199 |
| Н. контр. | Зорин | | |
| Гл. констр. | Зорин | | |
| Рук. гр. | Шаховский | | Каркас Кр139-1; Кр140-1 |
| Разраб. | Боднянская | | Стадия: Р; Лист: ; Листов: 1 |
| Рассчит. | Петраш | | Харьковский Промстройниипроект |
| Исполн. | Артеменко | | |
| Проверил | Боднянская | | |

Инв. № подл. | Подпись и дата | Взам. инв. №

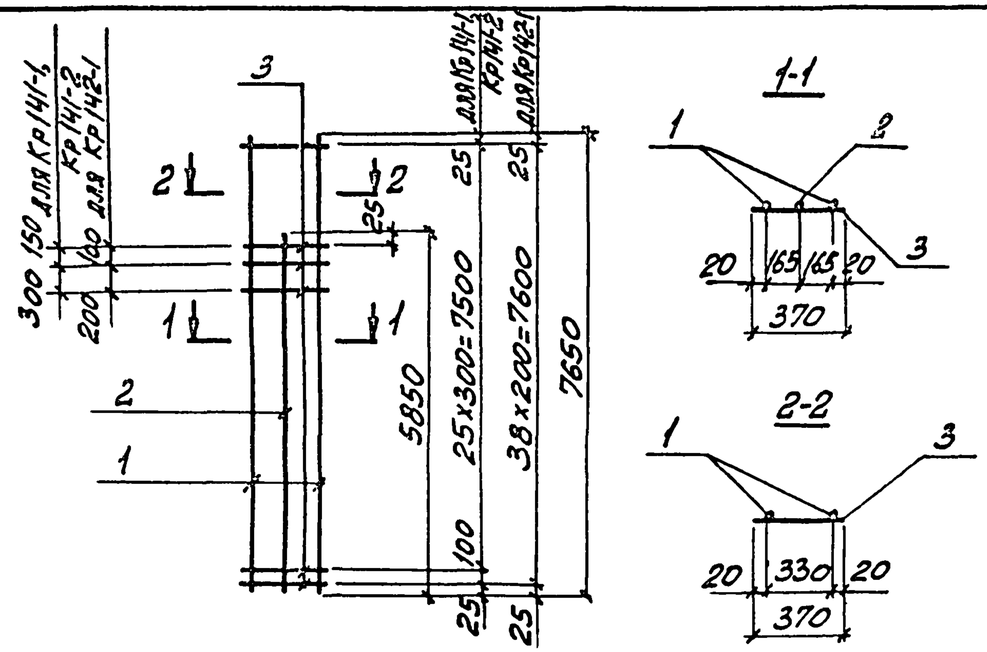


| Марка каркаса | Поз. | Наименование | Кол. | Масса ед., кг | Общая масса, кг |
|---|---|---|---|---|---|
| Кр141-1 | 1 | ф18Ат-IVс, ℓ=7650 | 2 | 15,3 | 42,1 |
| | 2 | ф16Ат-IVс, ℓ=5850 | 1 | 9,2 | |
| | 3 | ф6АI, ℓ=370 | 29 | 0,08 | |
| Кр141-2 | 1 | ф22Ат-IVс, ℓ=7650 | 2 | 22,8 | 65,3 |
| | 2 | ф22Ат-IVс, ℓ=5850 | 1 | 17,4 | |
| | 3 | ф6АI, ℓ=370 | 29 | 0,08 | |
| Кр142-1 | 1 | ф18Ат-IVс, ℓ=7650 | 2 | 15,3 | 43,1 |
| | 2 | ф16Ат-IVс, ℓ=5850 | 1 | 9,2 | |
| | 3 | ф6АI, ℓ=370 | 41 | 0,08 | |

Арматура класса А-I по ГОСТ 5781-82,
Ат-IVс по ГОСТ 10884-81*

| | | |
|---|---|---|
| Нач. отд. | Бродский | |
| Н. контр. | Зорин | |
| Гл. конст. | Зорин | |
| Рук. гр. | Шаховский | |
| Разраб. | Боднянская | |
| Рассчит. | Петраш | |
| Исполн. | Литвиненко | |
| Провер. | Боднянская | |

3.015-1/82.II-5-200

Каркас Кр141-1; Кр141-2; Кр142-1

| Стадия | Лист | Листов |
|---|---|---|
| Р | | 1 |

ХАРЬКОВСКИЙ ПРОМСТРОЙНИИПРОЕКТ

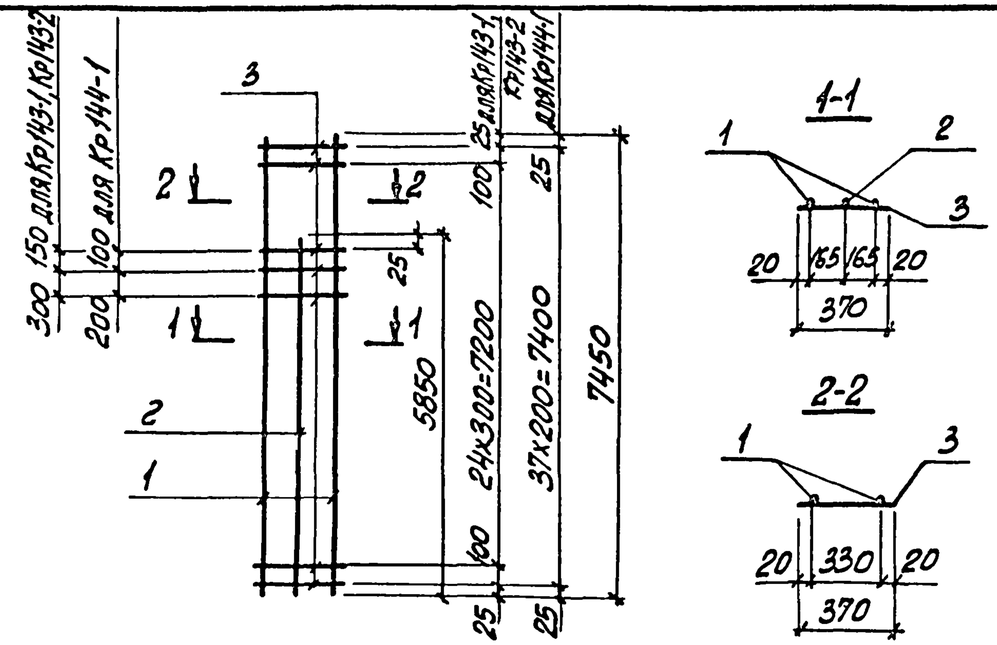


| Марка каркаса | Поз. | Наименование | Кол. | Масса ед., кг | Общая масса, кг |
|---|---|---|---|---|---|
| Кр143-1 | 1 | ф22Ат-IVс, ℓ=7450 | 2 | 22,2 | 61,1 |
| | 2 | ф20Ат-IVс, ℓ=5850 | 1 | 14,4 | |
| | 3 | ф6АI, ℓ=370 | 29 | 0,08 | |
| Кр143-2 | 1 | ф18Ат-IVс, ℓ=7450 | 2 | 14,9 | 41,3 |
| | 2 | ф16Ат-IVс, ℓ=5850 | 1 | 9,2 | |
| | 3 | ф6АI, ℓ=370 | 29 | 0,08 | |
| Кр144-1 | 1 | ф18Ат-IVс, ℓ=7450 | 2 | 14,9 | 42,2 |
| | 2 | ф16Ат-IVс, ℓ=5850 | 1 | 9,2 | |
| | 3 | ф6АI, ℓ=370 | 40 | 0,08 | |

Арматура класса А-I по ГОСТ 5781-82,
Ат-IVс по ГОСТ 10884-81*

| | | |
|---|---|---|
| Нач. отд. | Бродский | |
| Н. контр. | Зорин | |
| Гл. конст. | Зорин | |
| Рук. гр. | Шаховский | |
| Разраб. | Боднянская | |
| Рассчит. | Петраш | |
| Исполн. | Литвиненко | |
| Провер. | Боднянская | |

3.015-1/82.II-5-201

Каркас Кр143-1; Кр143-2; Кр144-1

| Стадия | Лист | Листов |
|---|---|---|
| Р | | 1 |

ХАРЬКОВСКИЙ ПРОМСТРОЙНИИПРОЕКТ

Инв. № подл. | Подпись и дата | Взам. инв. №

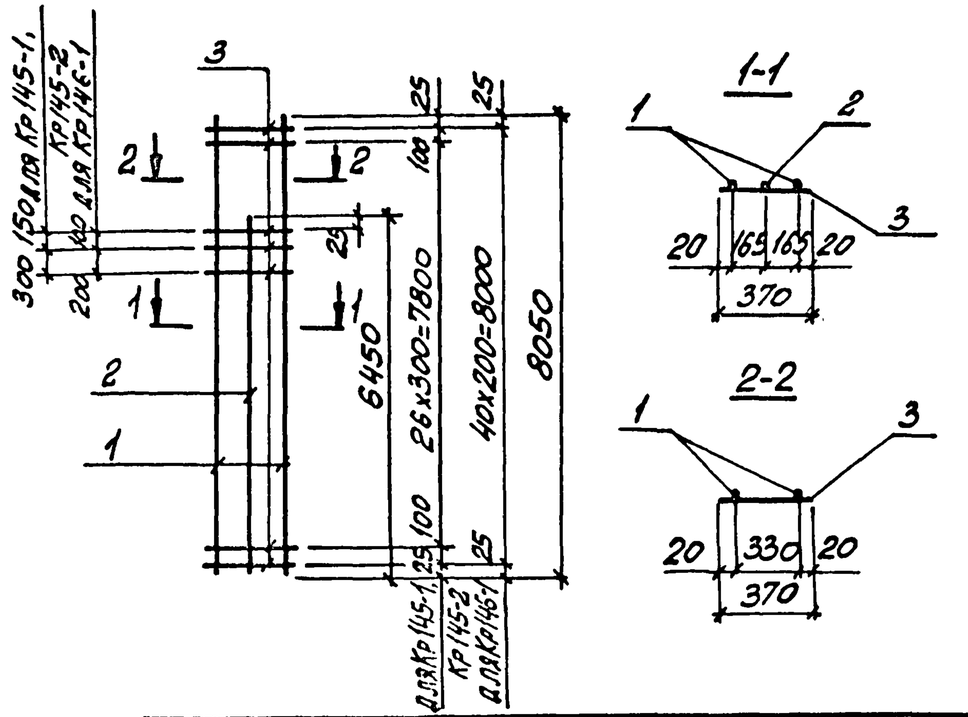


| Марка каркаса | Поз. | Наименование | Кол. | Масса ед., кг | Общая масса, кг |
|---|---|---|---|---|---|
| Кр145-1 | 1 | ф20Ат-IVс, ℓ=8050 | 2 | 19,9 | 52,5 |
| | 2 | ф16Ат-IVс, ℓ=6450 | 1 | 10,2 | |
| | 3 | ф6АI, ℓ=370 | 31 | 0,08 | |
| Кр145-2 | 1 | ф22Ат-IVс, ℓ=8050 | 2 | 24,0 | 66,5 |
| | 2 | ф20Ат-IVс, ℓ=6450 | 1 | 16,0 | |
| | 3 | ф6АI, ℓ=370 | 31 | 0,08 | |
| Кр146-1 | 1 | ф20Ат-IVс, ℓ=8050 | 2 | 19,9 | 53,4 |
| | 2 | ф16Ат-IVс, ℓ=6450 | 1 | 10,2 | |
| | 3 | ф6АI, ℓ=370 | 43 | 0,08 | |

Арматура класса А-I по ГОСТ 5781-82,
Ат-IVс по ГОСТ 10884-81*

Взам. инв.№ | Подпись и дата | Инв.№ подл.

| | | | |
|---|---|---|---|
| Нач.отд. | Бродский | | |
| Н.контр. | Зорин | | |
| Гл.конс. | Зорин | | |
| Рук.гр. | Шаниовский | | |
| Разраб. | Боднянская | | |
| Рассчит. | Петраш | | |
| Исполн. | Литвиненко | | |
| Провер. | Боднянская | | |

3.015-1/82.II-5-202

Каркас Кр145-1; Кр145-2; Кр146-1

| Стадия | Лист | Листов |
|---|---|---|
| Р | | 1 |

ХАРЬКОВСКИЙ ПРОМСТРОЙНИИПРОЕКТ

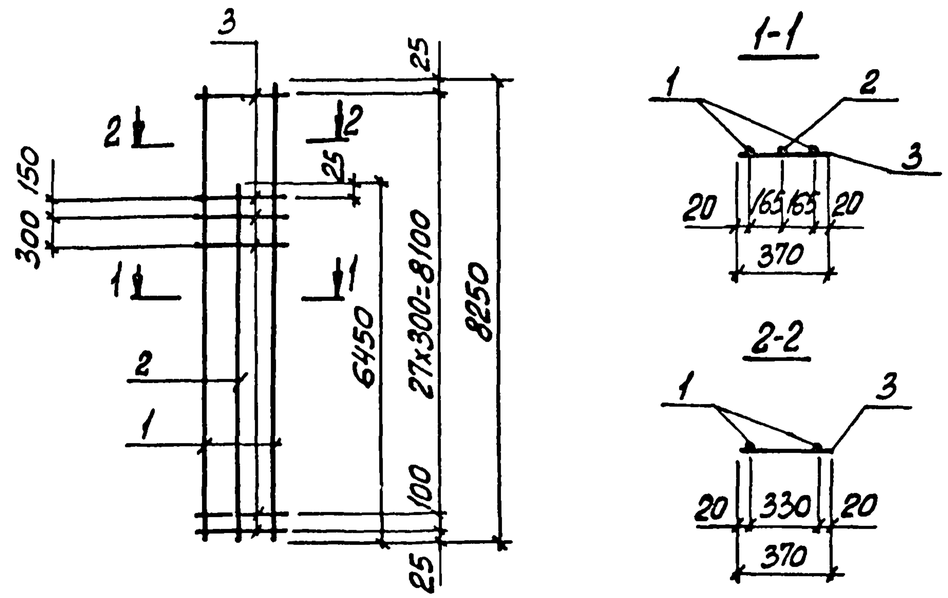


| Марка каркаса | Поз. | Наименование | Кол. | Масса ед., кг | Общая масса, кг |
|---|---|---|---|---|---|
| Кр147-1 | 1 | ф18Ат-IVс, ℓ=8250 | 2 | 16.5 | 48,4 |
| | 2 | ф18Ат-IVс, ℓ=6450 | 1 | 12.9 | |
| | 3 | ф6АI, ℓ=370 | 31 | 0,08 | |
| Кр147-2 | 1 | ф22Ат-IVс, ℓ=8250 | 2 | 24,6 | 67,6 |
| | 2 | ф20Ат-IVс, ℓ=6450 | 1 | 15,9 | |
| | 3 | ф6АI, ℓ=370 | 31 | 0,08 | |

Арматура класса А-I по ГОСТ 5781-82,
Ат-IVс по ГОСТ 10884-81*

Взам. инв.№ | Подпись и дата | Инв.№ подл.

| | | | |
|---|---|---|---|
| Нач.отд. | Бродский | | |
| Н.контр. | Зорин | | |
| Гл.конст. | Зорин | | |
| Рук.гр. | Шаниовский | | |
| Разраб. | Боднянская | | |
| Рассчит. | Петраш | | |
| Исполн. | Литвиненко | | |
| Провер. | Боднянская | | |

3.015-1/82.II-5-203

Каркас Кр147-1; Кр147-2

| Стадия | Лист | Листов |
|---|---|---|
| Р | | 1 |

ХАРЬКОВСКИЙ ПРОМСТРОЙНИИПРОЕКТ

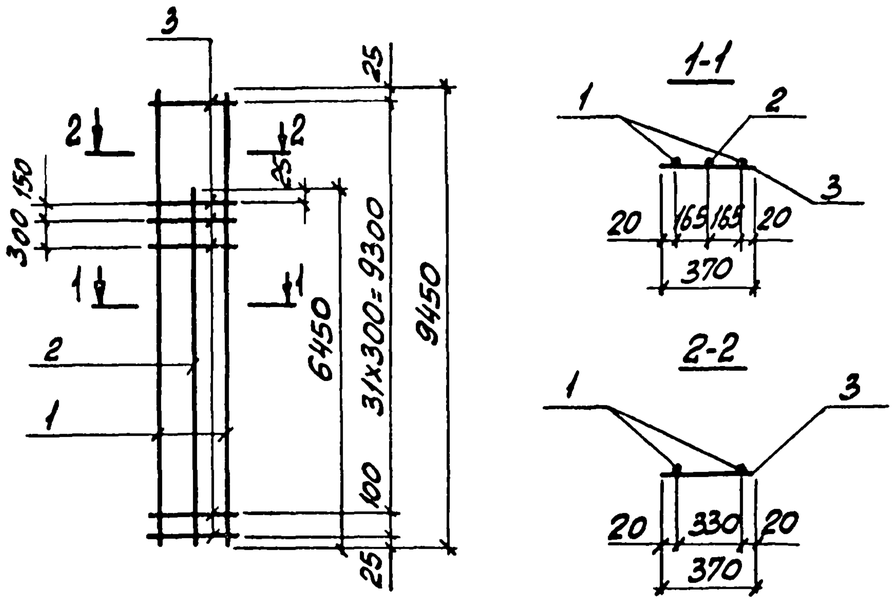


| Марка каркаса | Поз. | Наименование | Кол. | Масса ед., кг | Общая масса, кг |
|---|---|---|---|---|---|
| Кр148-1 | 1 | ф22Ат-IVс, ℓ=9450 | 2 | 28,2 | 72,1 |
| | 2 | ф18Ат-IVс, ℓ=6450 | 1 | 12,9 | |
| | 3 | ф6АI, ℓ=370 | 35 | 0,08 | |
| Кр148-2 | 1 | ф25Ат-IVс, ℓ=9450 | 2 | 36,4 | 91,0 |
| | 2 | ф18Ат-IVс, ℓ=6450 | 1 | 12,9 | |
| | 3 | ф8АI, ℓ=370 | 35 | 0,15 | |

Арматура класса А-I по ГОСТ 5781-82,
Ат-IVс по ГОСТ 10884-81*

| | | | |
|---|---|---|---|
| Нач. отд. | Бродский | | |
| Н. контр. | Зорин | | |
| Гл. конст. | Зорин | | |
| Рук. гр. | Шаховский | | |
| Разраб. | Болнянская | | |
| Рассчит. | Петраш | | |
| Исполн. | Литвиненко | | |
| Провер. | Болнянская | | |

3.015-1/82.II-5-204

Каркас Кр148-1; Кр148-2

| Стадия | Лист | Листов |
|---|---|---|
| Р | | 1 |

ХАРЬКОВСКИЙ ПРОМСТРОЙНИИПРОЕКТ

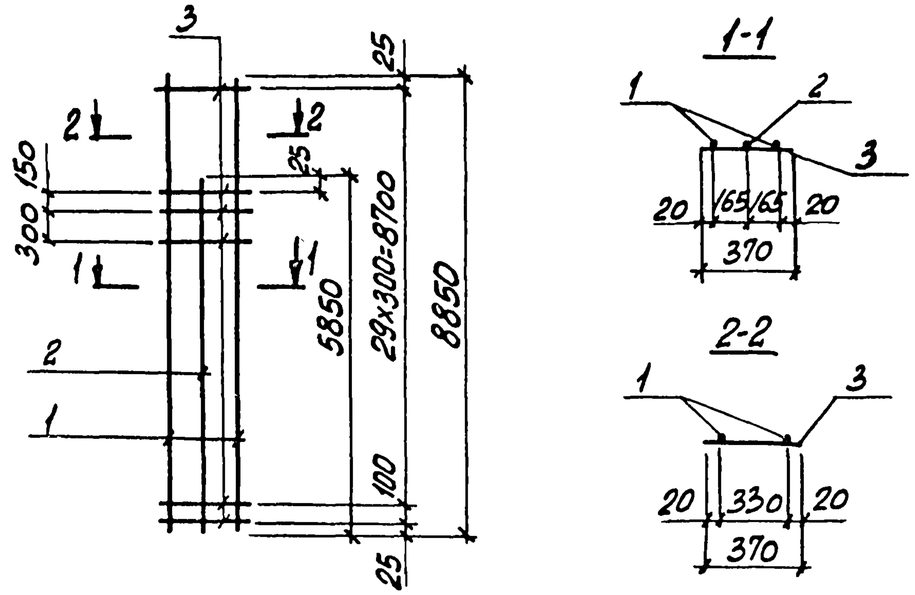


| Марка каркаса | Поз. | Наименование | Кол. | Масса ед., кг | Общая масса, кг |
|---|---|---|---|---|---|
| Кр149-1 | 1 | ф22Ат-IVс, ℓ=8850 | 2 | 26,4 | 67,1 |
| | 2 | ф18Ат-IVс, ℓ=5850 | 1 | 11,7 | |
| | 3 | ф6АI, ℓ=370 | 33 | 0,08 | |

Арматура класса А-I по ГОСТ 5781-82,
Ат-IVс по ГОСТ 10884-81*

| | | | |
|---|---|---|---|
| Нач. отд. | Бродский | | |
| Н. контр. | Зорин | | |
| Гл. конст. | Зорин | | |
| Рук. гр. | Шаховский | | |
| Разраб. | Болнянская | | |
| Рассчит. | Петраш | | |
| Исполн. | Литвиненко | | |
| Провер. | Болнянская | | |

3.015-1/82.II-5-205

Каркас Кр149-1

| Стадия | Лист | Листов |
|---|---|---|
| Р | | 1 |

ХАРЬКОВСКИЙ ПРОМСТРОЙНИИПРОЕКТ

Инв. № подл. | Подпись и дата | Взам. инв. №

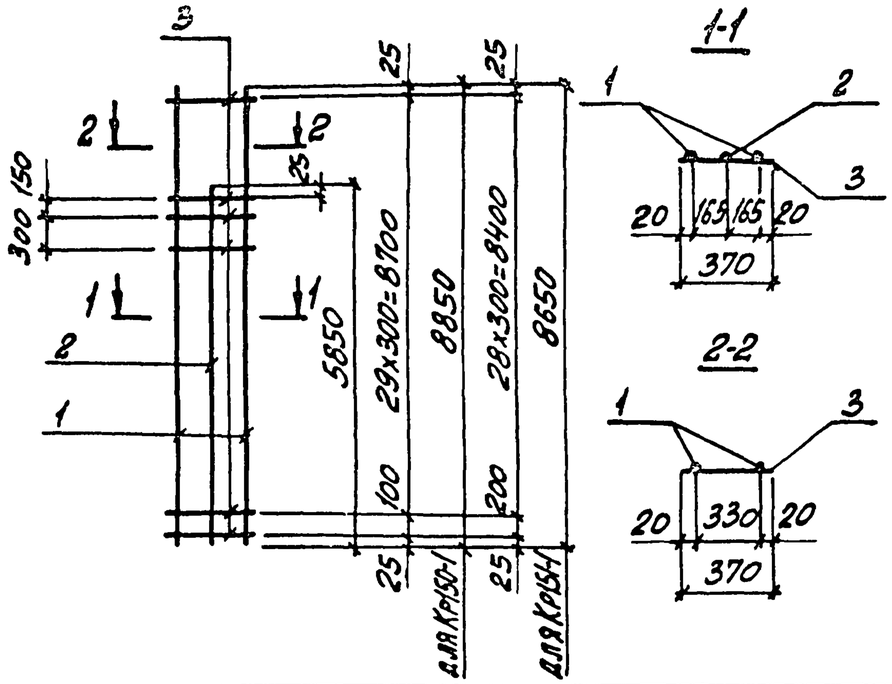


| Марка каркаса | Поз. | Наименование | Кол. | Масса ед., кг | Общая масса, кг |
|---|---|---|---|---|---|
| Кр150-1 | 1 | ф25Ат-IVс, ℓ=8850 | 2 | 34,0 | 84,7 |
| | 2 | ф18Ат-IVс, ℓ=5850 | 1 | 11,7 | |
| | 3 | ф8АI, ℓ=370 | 33 | 0,15 | |
| Кр151-1 | 1 | ф25Ат-IVс, ℓ=8650 | 2 | 33,3 | 83,1 |
| | 2 | ф18Ат-IVс, ℓ=5850 | 1 | 11,7 | |
| | 3 | ф8АI, ℓ=370 | 32 | 0,45 | |

Арматура класса А-I по ГОСТ 5781-82,
Ат-IVс по ГОСТ 10884-81*

| | | | |
|---|---|---|---|
| Нач. отд. | Бродский | | 3.015-1/82.II-5-206 |
| Н. контр. | Зорин | | |
| Гл. конст. | Зорин | | |
| Рук. гр. | Шахновский | | Каркас Кр150-1; Кр151-1 |
| Разраб. | Болнянская | | |
| Рассчит. | Петраш | | |
| Исполн. | Литвиненко | | |
| Провер. | Болнянская | | |

| Стадия | Лист | Листов |
|---|---|---|
| Р | | 1 |

ХАРЬКОВСКИЙ ПРОМСТРОЙНИИПРОЕКТ

Инв. № подл. | Подпись и дата | Взам. инв. №

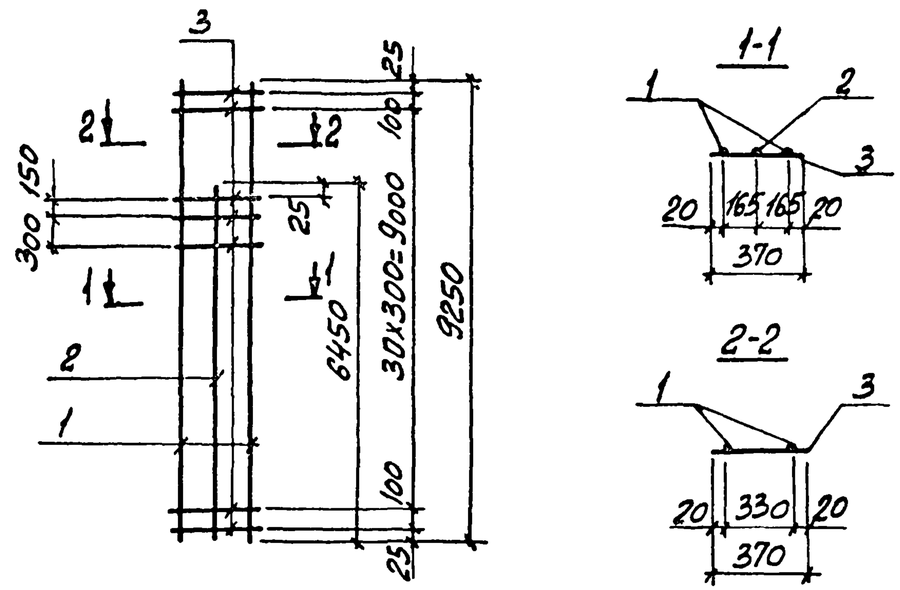


| Марка каркаса | Поз. | Наименование | Кол. | Масса ед., кг | Общая масса, кг |
|---|---|---|---|---|---|
| Кр152-1 | 1 | ф22Ат-IVс, ℓ=9250 | 2 | 27,6 | 68,2 |
| | 2 | ф16Ат-IVс, ℓ=6450 | 1 | 10,2 | |
| | 3 | ф6АI, ℓ=370 | 35 | 0,08 | |
| Кр152-2 | 1 | ф25Ат-IVс, ℓ=9250 | 2 | 35,6 | 89,4 |
| | 2 | ф18Ат-IVс, ℓ=6450 | 1 | 12,9 | |
| | 3 | ф8АI, ℓ=370 | 35 | 0,15 | |

Арматура класса А-I по ГОСТ 5781-82,
Ат-IVс по ГОСТ 10884-81*

| | | | |
|---|---|---|---|
| Нач. отд. | Бродский | | 3.015-1/82.II-5-207 |
| Н. контр. | Зорин | | |
| Гл. конст. | Зорин | | |
| Рук. гр. | Шахновский | | Каркас Кр152-1; Кр152-2 |
| Разраб. | Болнянская | | |
| Рассчит. | Петраш | | |
| Исполн. | Литвиненко | | |
| Провер. | Болнянская | | |

| Стадия | Лист | Листов |
|---|---|---|
| Р | | 1 |

ХАРЬКОВСКИЙ ПРОМСТРОЙНИИПРОЕКТ

Инв. № подл. | Подпись и дата | Взам. инв. №

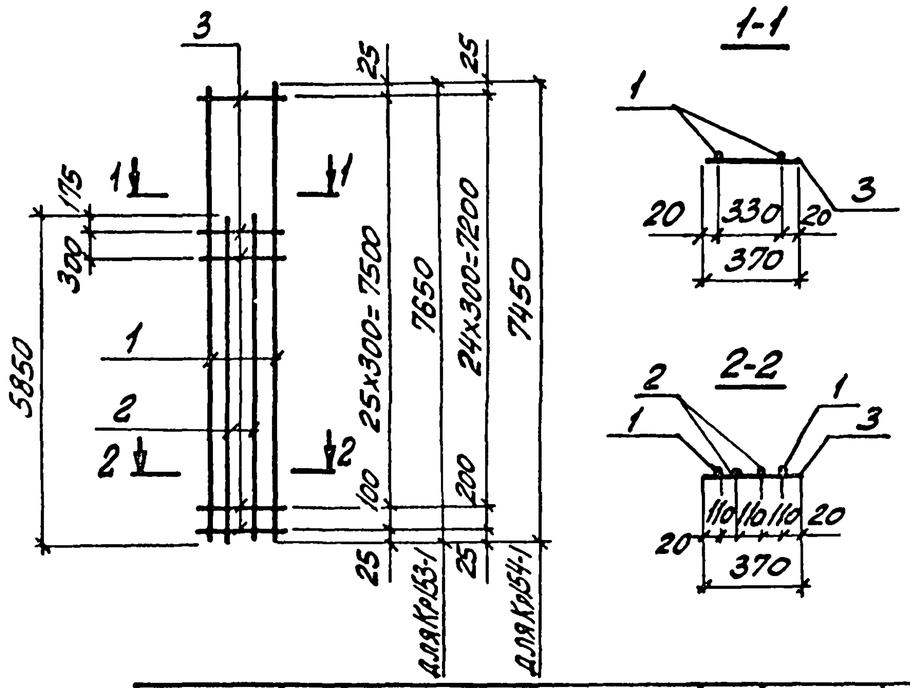


| Марка каркаса | Поз. | Наименование | Кол. | Масса ед., кг | Общая масса, кг |
|---|---|---|---|---|---|
| Кр153-1 | 1 | ф20Ат-IVс, ℓ=7650 | 2 | 18,9 | 68,9 |
| | 2 | ф20Ат-IVс, ℓ=5850 | 2 | 14,4 | |
| | 3 | ф6АI, ℓ=370 | 29 | 0,08 | |
| Кр154-1 | 1 | ф20Ат-IVс, ℓ=7450 | 2 | 18,4 | 67,8 |
| | 2 | ф20Ат-IVс, ℓ=5850 | 2 | 14,4 | |
| | 3 | ф6АI, ℓ=370 | 28 | 0,08 | |

Арматура класса А-I по ГОСТ 5781-82,
Ат-IVс по ГОСТ 10884-81*

| | | |
|---|---|---|
| Нач.отд. | Бродский | |
| Н.контр. | Зорин | |
| Гл.конст. | Зорин | |
| Рук.гр. | Шпаковский | |
| Ведущ. | Боднянская | |
| Рассчит. | Петраш | |
| Исп.лн. | Литвиненко | |
| Провер. | Боднянская | |

3.015-1/82.II-5-208

Каркас Кр153-1; Кр154-1

| Стадия | Лист | Листов |
|---|---|---|
| Р | | 1 |

ХАРЬКОВСКИЙ ПРОМСТРОЙНИИПРОЕКТ

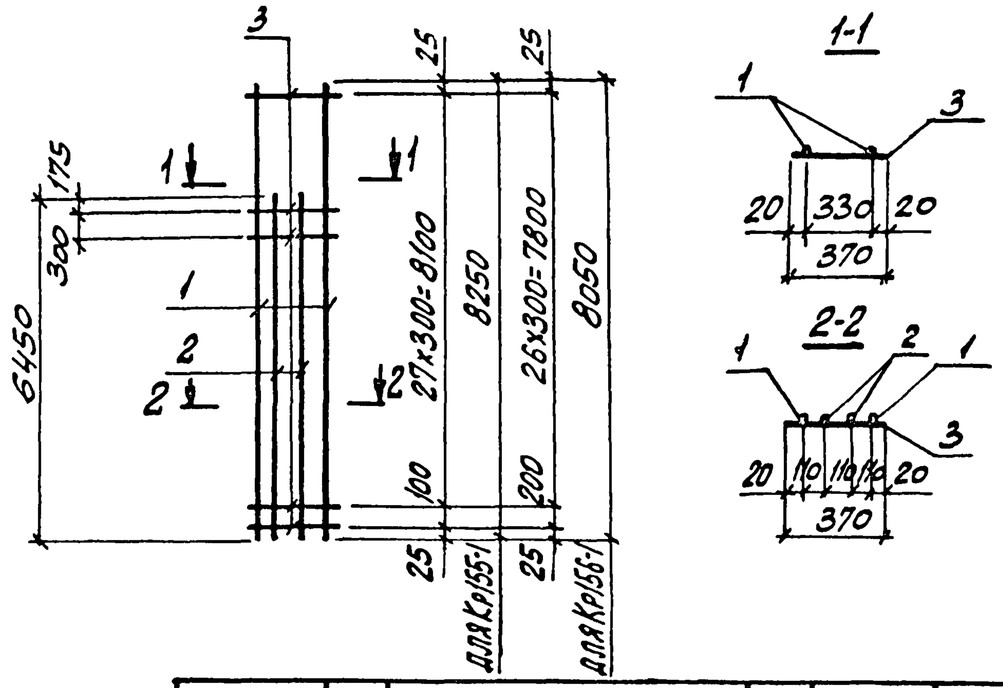


| Марка каркаса | Поз. | Наименование | Кол. | Масса ед., кг | Общая масса, кг |
|---|---|---|---|---|---|
| Кр155-1 | 1 | ф20Ат-IVс, ℓ=8250 | 2 | 20,4 | 75,1 |
| | 2 | ф20Ат-IVс, ℓ=6450 | 2 | 15,9 | |
| | 3 | ф6АI, ℓ=370 | 31 | 0,08 | |
| Кр156-1 | 1 | ф20Ат-IVс, ℓ=8050 | 2 | 19,9 | 74,0 |
| | 2 | ф20Ат-IVс, ℓ=6450 | 2 | 15,9 | |
| | 3 | ф6АI, ℓ=370 | 30 | 0,08 | |

Арматура класса А-I по ГОСТ 5781-82,
Ат-IVс по ГОСТ 10884-81*

| | | |
|---|---|---|
| Нач.отд. | Бродский | |
| Н.контр. | Зорин | |
| Гл.конст. | Зорин | |
| Рук.гр. | Шпаковский | |
| Ведущ. | Боднянская | |
| Рассчит. | Петраш | |
| Исп.лн. | Литвиненко | |
| Провер. | Боднянская | |

3.015-1/82.II-5-209

Каркас Кр155-1; Кр156-1

| Стадия | Лист | Листов |
|---|---|---|
| Р | | 1 |

ХАРЬКОВСКИЙ ПРОМСТРОЙНИИПРОЕКТ

Инв.№ подл. | Подпись и дата | Взам.инв.№

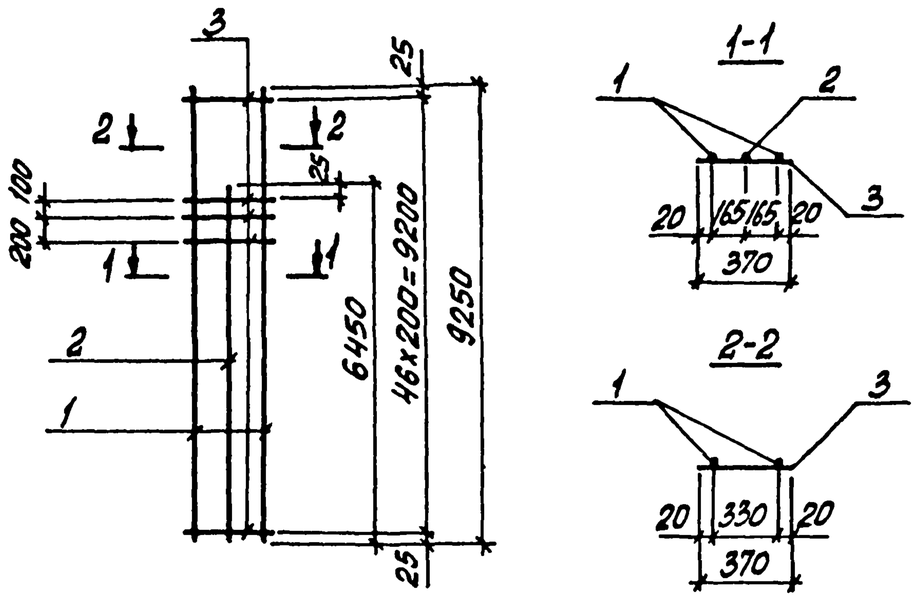


| Марка каркаса | Поз. | Наименование | Кол. | Масса ед., кг | Общая масса, кг |
|---|---|---|---|---|---|
| Кр157-1 | 1 | Ф22Ат-IVс, ℓ=9250 | 2 | 27,6 | 69,3 |
| | 2 | Ф16Ат-IVс, ℓ=6450 | 1 | 10,2 | |
| | 3 | Ф6АI, ℓ=370 | 49 | 0,08 | |

Арматура класса А-I по ГОСТ 5781-82,
Ат-IVс по ГОСТ 10884-81*

| | | | | |
|---|---|---|---|---|
| Нач.отд. | Бродский | | | 3.015-1/82.II-5-210 |
| Н.контр. | Зорин | | | |
| Гл.конст. | Зорин | | | |
| Рук.гр. | Шахновский | | | Каркас Кр157-1 |
| Разраб. | Боднянская | | | Стадия: Р; Лист: ; Листов: 1 |
| Рассчит. | Петраш | | | Харьковский Промстройниипроект |
| Исполн. | Литвиненко | | | |
| Провер. | Боднянская | | | |

Инв.№ подл. | Подпись и дата | Взам.инв.№

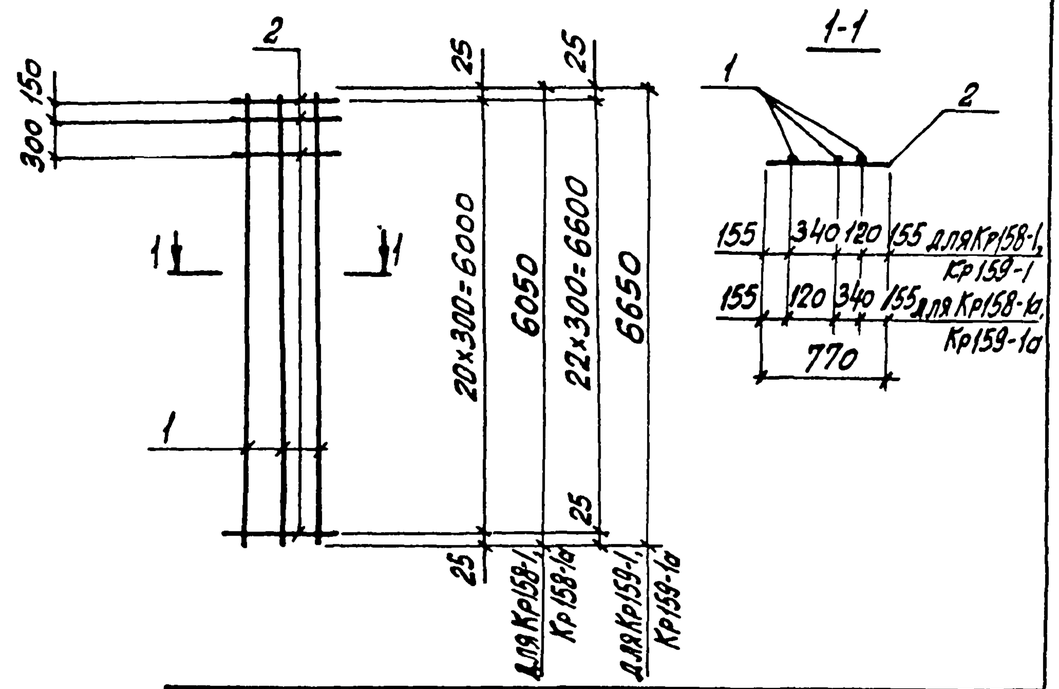


| Марка каркаса | Поз. | Наименование | Кол. | Масса ед., кг | Общая масса, кг |
|---|---|---|---|---|---|
| Кр158-1 Кр158-1а | 1 | Ф20Ат-IVс, ℓ=6050 | 3 | 14,9 | 51,6 |
| | 2 | Ф8АI, ℓ=770 | 23 | 0,30 | |
| | | | | | |
| Кр159-1 Кр159-1а | 1 | Ф20Ат-IVс, ℓ=6650 | 3 | 16,4 | 56,7 |
| | 2 | Ф8АI ℓ=770 | 25 | 0,30 | |
| | | | | | |

Кр158-1а, Кр159-1а зеркальное отражение Кр158-1, Кр159-1.

Арматура класса А-I по ГОСТ 5781-82,
Ат-IVс по ГОСТ 10884-81*

| | | | | |
|---|---|---|---|---|
| Нач.отд. | Бродский | | | 3.015-1/82.II-5-211 |
| Н.контр. | Зорин | | | |
| Гл.конст. | Зорин | | | |
| Рук.гр. | Шахновский | | | Каркас Кр158-1; Кр158-1а; Кр159-1; Кр159-1а |
| Разраб. | Боднянская | | | Стадия: Р; Лист: ; Листов: 1 |
| Рассчит. | Петраш | | | Харьковский Промстройниипроект |
| Исполн. | Литвиненко | | | |
| Провер. | Боднянская | | | |

Инв.№ подл. | Подпись и дата | Взам.инв.№



Формат А4

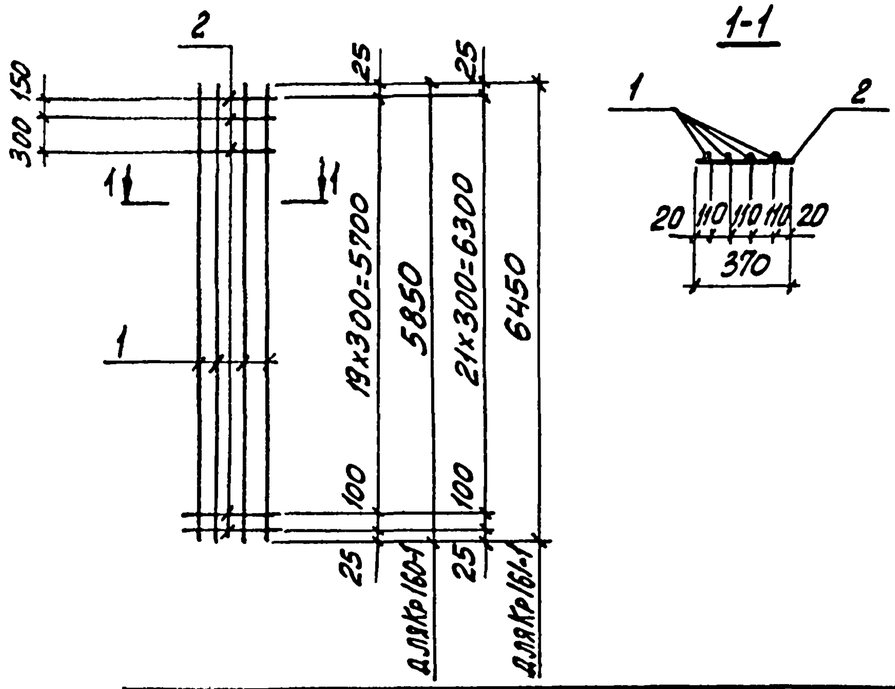


| Марка каркаса | Поз. | Наименование | Кол. | Масса ед., кг | Общая масса, кг |
|---|---|---|---|---|---|
| Кр160-1 | 1 | ф20Ат-IVс, ℓ=5850 | 4 | 14,4 | 59,4 |
| | 2 | ф6АI, ℓ=370 | 23 | 0,08 | |
| Кр161-1 | 1 | ф20Ат-IVс, ℓ=6450 | 4 | 16,0 | 66,0 |
| | 2 | ф6АI, ℓ=370 | 25 | 0,08 | |

Арматура класса А-I по ГОСТ 5781-82,
Ат-IVс по ГОСТ 10884-81*

| | | | |
|---|---|---|---|
| Нач.отд. | Бродский | | 3.015-1/82.II-5-212 |
| Н.контр. | Зорин | | |
| Гл.конст. | Зорин | | |
| Рук.гр. | Шаховский | | Каркас Кр160-1; Кр161-1 |
| Разраб. | Боднянская | | |
| Рассчит. | Петраш | | |
| Исполн. | Литвиненко | | |
| Провер. | Боднянская | | |

| Стадия | Лист | Листов |
|---|---|---|
| Р | | 1 |

Харьковский Промстройниипроект

Взам. инв. №

Подпись и дата

Инв. № подл.

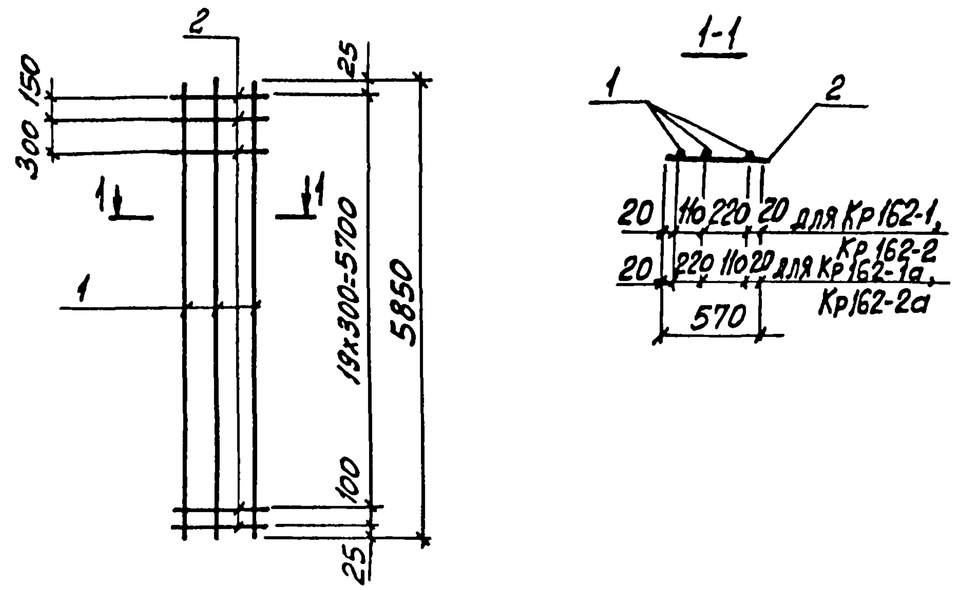


| Марка каркаса | Поз. | Наименование | Кол. | Масса ед., кг | Общая масса, кг |
|---|---|---|---|---|---|
| Кр162-1 Кр162-1а | 1 | ф20Ат-IVс, ℓ=5850 | 3 | 14,4 | 46,2 |
| | 2 | ф6АI, ℓ=570 | 23 | 0,13 | |
| | | | | | |
| Кр162-2 Кр162-2а | 1 | ф18Ат-IVс, ℓ=5850 | 3 | 11,7 | 38,1 |
| | 2 | ф6АI, ℓ=570 | 23 | 0,13 | |
| | | | | | |

Кр 162-1а, Кр162-2а зеркальное отражение Кр 162-1, Кр162-2.

Арматура класса А-I по ГОСТ 5781-82,
Ат-IVс по ГОСТ 10884-81*

| | | | |
|---|---|---|---|
| Нач.отд. | Бродский | | 3.015-1/82.II-5-213 |
| Н.контр. | Зорин | | |
| Гл.конст. | Зорин | | |
| Рук.гр. | Шаховский | | Каркас Кр162-1; Кр162-1а; Кр162-2; Кр162-2а |
| Разраб. | Боднянская | | |
| Рассчит. | Петраш | | |
| Исполн. | Литвиненко | | |
| Провер. | Боднянская | | |

| Стадия | Лист | Листов |
|---|---|---|
| Р | | 1 |

Харьковский Промстройниипроект

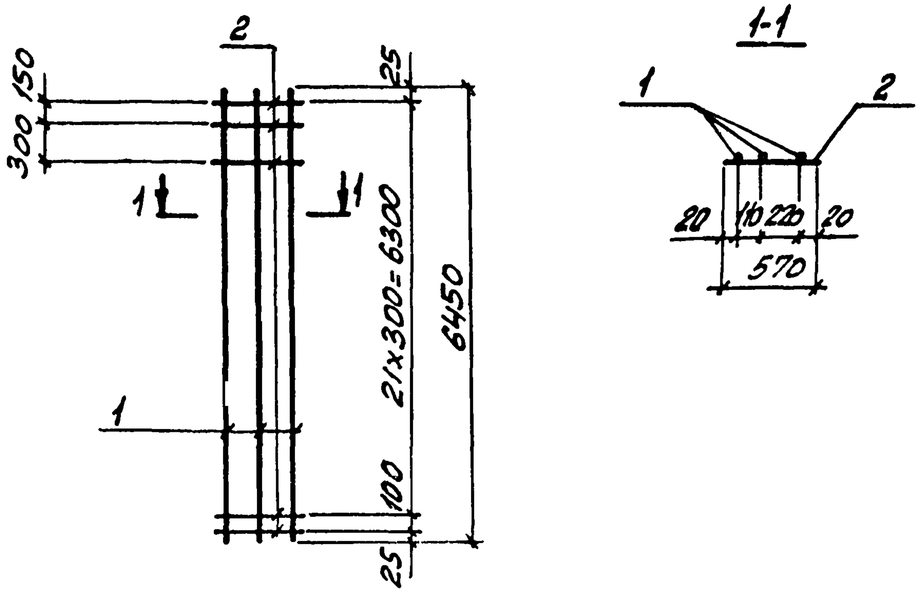


| Марка каркаса | Поз. | Наименование | Кол. | Масса ед., кг | Общая масса, кг |
|---|---|---|---|---|---|
| Кр163-1 | 1 | ф20Ат-IVс, ℓ=6450 | 3 | 15,9 | 50,9 |
| | 2 | ф6АI, ℓ=570 | 25 | 0,13 | |
| Кр163-2 | 1 | ф18Ат-IVс, ℓ=6450 | 3 | 12,8 | 41,7 |
| | 2 | ф6АI, ℓ=570 | 25 | 0,13 | |

Арматура класса А-I по ГОСТ 5781-82,
Ат-IVс по ГОСТ 10884-81*

| | | | |
|---|---|---|---|
| Нач.отд. | Бродский | | 3.015-1/82.II-5-214 |
| Н.контр. | Зорин | | |
| Гл.конст. | Зорин | | |
| Рук.гр. | Шахновский | | Каркас Кр163-1; Кр163-2 |
| Разраб. | Боднянская | | |
| Рассчит. | Петраш | | |
| Исполн. | Литвиненко | | |
| Провер. | Боднянская | | |

| Стадия | Лист | Листов |
|---|---|---|
| Р | | 1 |

ХАРЬКОВСКИЙ ПРОМСТРОЙНИИПРОЕКТ

Взам. инв. № | Подпись и дата | Инв. № подл.

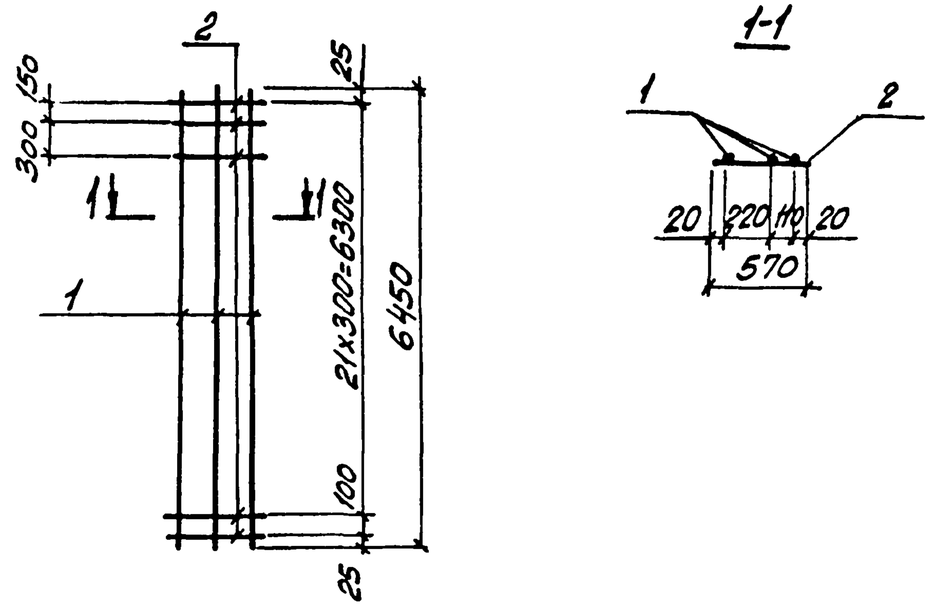


| Марка каркаса | Поз. | Наименование | Кол. | Масса ед., кг | Общая масса, кг |
|---|---|---|---|---|---|
| Кр163-1а | 1 | ф20Ат-IVс, ℓ=6450 | 3 | 15,9 | 50,9 |
| | 2 | ф6АI, ℓ=570 | 25 | 0,13 | |
| Кр163-2а | 1 | ф18Ат-IVс, ℓ=6450 | 3 | 12,8 | 41,7 |
| | 2 | ф6АI, ℓ=570 | 25 | 0,13 | |

Кр163-1а; Кр163-2а зеркальное отражение
Кр163-1; Кр163-2.

Арматура класса А-I по ГОСТ 5781-82,
Ат-IVс по ГОСТ 10884-81*

| | | | |
|---|---|---|---|
| Нач.отд. | Бродский | | 3.015-1/82.II-5-215 |
| Н.контр. | Зорин | | |
| Гл.конст. | Зорин | | |
| Рук.гр. | Шахновский | | Каркас Кр163-1а; Кр163-2а |
| Разраб. | Боднянская | | |
| Рассчит. | Петраш | | |
| Исполн. | Литвиненко | | |
| Провер. | Боднянская | | |

| Стадия | Лист | Листов |
|---|---|---|
| Р | | 1 |

ХАРЬКОВСКИЙ ПРОМСТРОЙНИИПРОЕКТ

Взам. инв. № | Подпись и дата | Инв. № подл.

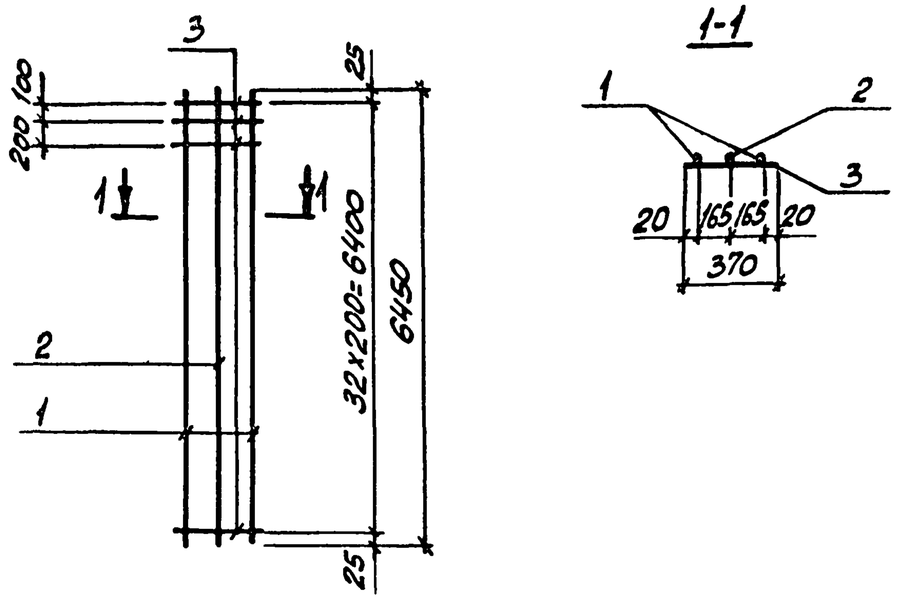


| Марка каркаса | Поз. | Наименование | Кол. | Масса ед., кг | Общая масса, кг |
|---|---|---|---|---|---|
| Кр164-1 | 1 | ф20Ат-IVс, ℓ=6450 | 2 | 15,9 | 44,8 |
| | 2 | ф16Ат-IVс, ℓ=6450 | 1 | 10,2 | |
| | 3 | ф6АI, ℓ=370 | 35 | 0,08 | |
| Кр164-2 | 1 | ф22Ат-IVс, ℓ=6450 | 2 | 19,2 | 51,4 |
| | 2 | ф16Ат-IVс, ℓ=6450 | 1 | 10,2 | |
| | 3 | ф6АI, ℓ=370 | 35 | 0,08 | |

Арматура класса А-I по ГОСТ 5781-82,
Ат-IVс по ГОСТ 10884-81*

| | | | |
|---|---|---|---|
| Нач. отд. | Бродский | | 3.015-1/82.II-5-216 |
| Н. контр. | Зорин | | |
| Гл. конст. | Зорин | | |
| Рук. гр. | Шахновский | | Каркас Кр164-1; Кр164-2 |
| Разраб. | Бодянская | | Стадия Р, Лист, Листов 1 |
| Рассчит. | Петраш | | ХАРЬКОВСКИЙ ПРОМСТРОЙНИИПРОЕКТ |
| Исполн. | Литвиненко | | |
| Провер. | Бодянская | | |

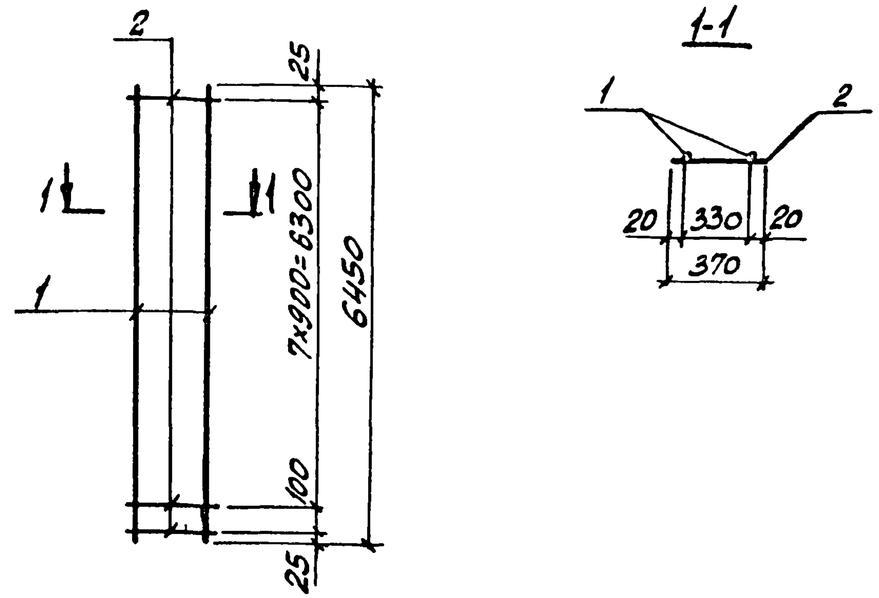


| Марка каркаса | Поз. | Наименование | Кол. | Масса ед., кг | Общая масса, кг |
|---|---|---|---|---|---|
| Кр165-1 | 1 | ф18Ат-IVс, ℓ=6450 | 2 | 12,9 | 27,2 |
| | 2 | ф8АI, ℓ=370 | 9 | 0,15 | |

Арматура класса А-I по ГОСТ 5781-82,
Ат-IVс по ГОСТ 10884-81*

| | | | |
|---|---|---|---|
| Нач. отд. | Бродский | | 3.015-1/82.II-5-217 |
| Н. контр. | Зорин | | |
| Гл. конст. | Зорин | | |
| Рук. гр. | Шахновский | | Каркас Кр165-1 |
| Разраб. | Бодянская | | Стадия Р, Лист, Листов 1 |
| Рассчит. | Петраш | | ХАРЬКОВСКИЙ ПРОМСТРОЙНИИПРОЕКТ |
| Исполн. | Литвиненко | | |
| Провер. | Бодянская | | |

Инв. № подл. | Подпись и дата | Взам. инв. №

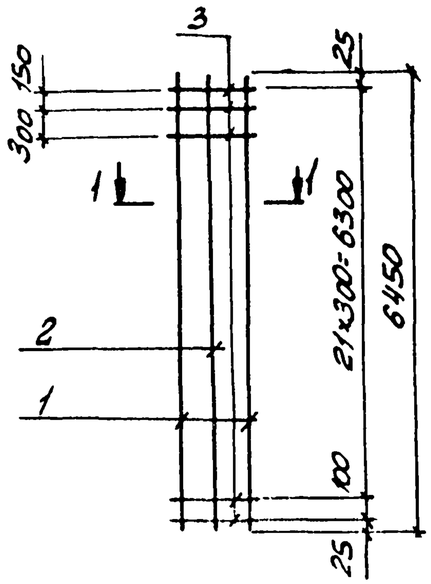


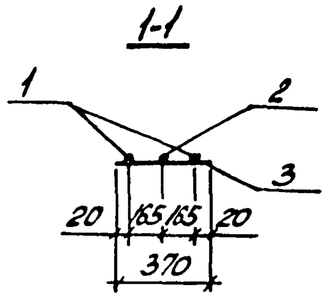


| Марка каркаса | Поз. | Наименование | Кол. | Масса ед., кг | Общая масса, кг |
|---|---|---|---|---|---|
| Кр166-1 | 1 | ф25Ат-IVс, ℓ=6450 | 2 | 24,8 | 66,3 |
| | 2 | ф18Ат-IVс, ℓ=6450 | 1 | 12,9 | |
| | 3 | ф8АI, ℓ=370 | 25 | 0,15 | |

Арматура класса А-I по ГОСТ5781-82,
Ат-IVс по ГОСТ 10884-81*

| | | | |
|---|---|---|---|
| Нач.отд. | Бродский | | 3.015-1/82.II-5-218 |
| Н.контр. | Зорин | | |
| Гл.конст. | Зорин | | |
| Рук.гр. | Шаховский | | Каркас Кр166-1 |
| Разраб. | Васильская | | Стадия: Р; Лист: ; Листов: 1 |
| Рассчит. | Петраш | | Харьковский Промстройниипроект |
| Исполн. | Литвиненко | | |
| Провер. | Бодянская | | |

Инв.№подл. | Подпись и дата | Взам.инв.№

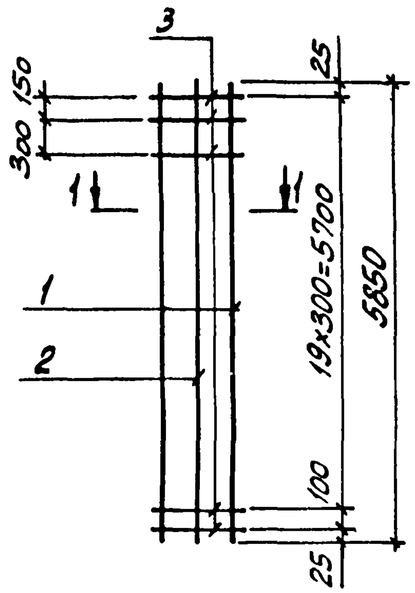


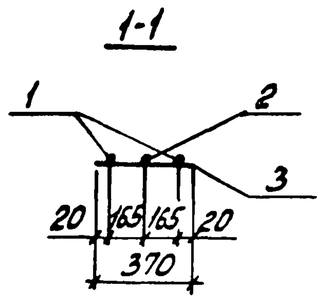


| Марка каркаса | Поз. | Наименование | Кол. | Масса ед., кг | Общая масса, кг |
|---|---|---|---|---|---|
| Кр167-1 | 1 | ф22Ат-IVс, ℓ=5850 | 2 | 17,4 | 48,3 |
| | 2 | ф18Ат-IVс, ℓ=5850 | 1 | 11,7 | |
| | 3 | ф6АI, ℓ=370 | 23 | 0,08 | |
| Кр168-1 | 1 | ф25Ат-IVс, ℓ=5850 | 2 | 22,5 | 60,2 |
| | 2 | ф18Ат-IVс, ℓ=5850 | 1 | 11,7 | |
| | 3 | ф8АI, ℓ=370 | 23 | 0,15 | |

Арматура класса А-I по ГОСТ5781-82
Ат-IVс по ГОСТ 10884-81*

| | | | |
|---|---|---|---|
| Нач.отд. | Бродский | | 3.015-1/82.II-5-219 |
| Н.контр. | Зорин | | |
| Гл.конст. | Зорин | | |
| Рук.гр. | Шаховский | | Каркас Кр167-1; Кр168-1 |
| Разраб. | Васильская | | Стадия: Р; Лист: ; Листов: 1 |
| Рассчит. | Петраш | | Харьковский Промстройниипроект |
| Исполн. | Литвиненко | | |
| Провер. | Бодянская | | |

Инв.№подл. | Подпись и дата | Взам.инв.№

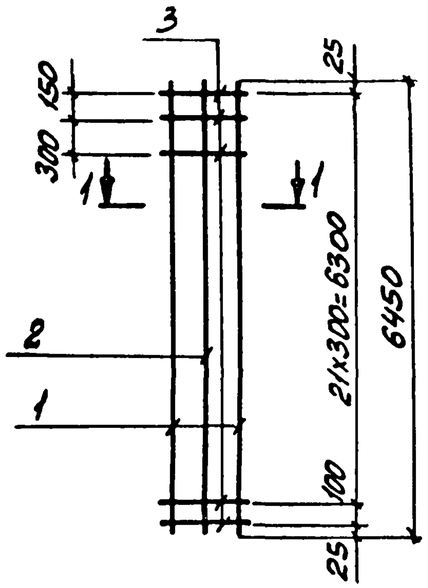


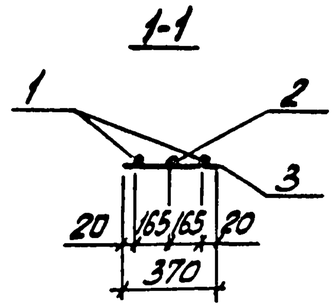


| Марка каркаса | Поз. | Наименование | Кол. | Масса ед., кг | Общая масса, кг |
|---|---|---|---|---|---|
| Кр 169-1 | 1 | ф22 Ат-IV с, ℓ=6450 | 2 | 19,2 | 50,6 |
| | 2 | ф16 Ат-IV с, ℓ=6450 | 1 | 10,2 | |
| | 3 | ф6 AI, ℓ=370 | 25 | 0,08 | |
| Кр 169-2 | 1 | ф20 Ат-IV с, ℓ=6450 | 2 | 16,0 | 44,2 |
| | 2 | ф16 Ат-IV с, ℓ=6450 | 1 | 10,2 | |
| | 3 | ф6 AI, ℓ=370 | 25 | 0,08 | |
| Кр 169-3 | 1 | ф22 Ат-IV с, ℓ=6450 | 2 | 19,2 | 56,4 |
| | 2 | ф20 Ат-IV с, ℓ=6450 | 1 | 16,0 | |
| | 3 | ф6 AI, ℓ=370 | 25 | 0,08 | |

Арматура класса А-I по ГОСТ 5781-82,
Ат-IV с по ГОСТ 10884-81*

| | | |
|---|---|---|
| Нач. отд. | Бродский | |
| Н. контр. | Зорин | |
| Гл. конст. | Зорин | |
| Рук. гр. | Шахновский | |
| Разраб. | Боднянская | |
| Рассчит. | Петраш | |
| Исполн. | Литвиненко | |
| Провер. | Боднянская | |

3.015-1/82.II-5-220

Каркас Кр 169-1... Кр 169-3

| Стадия | Лист | Листов |
|---|---|---|
| Р | | 1 |

ХАРЬКОВСКИЙ ПРОМСТРОЙНИИПРОЕКТ

Инв. № подл. | Подпись и дата | Взам. инв. №

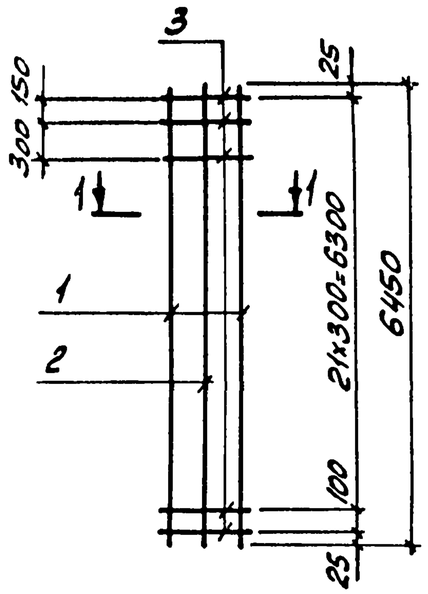


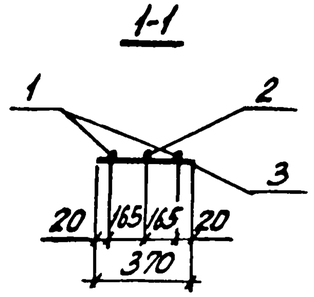


| Марка каркаса | Поз. | Наименование | Кол. | Масса ед., кг | Общая масса, кг |
|---|---|---|---|---|---|
| Кр 169-4 | 1 | ф25 Ат-IV с, ℓ=6450 | 2 | 24,8 | 66,3 |
| | 2 | ф18 Ат-IV с, ℓ=6450 | 1 | 12,9 | |
| | 3 | ф8 AI, ℓ=370 | 25 | 0,15 | |
| Кр 169-5 | 1 | ф22 Ат-IV с, ℓ=6450 | 2 | 19,2 | 53,3 |
| | 2 | ф18 Ат-IV с, ℓ=6450 | 1 | 12,9 | |
| | 3 | ф6 AI, ℓ=370 | 25 | 0,08 | |
| Кр 169-6 | 1 | ф18 Ат-IV с, ℓ=6450 | 2 | 12,9 | 40,7 |
| | 2 | ф18 Ат-IV с, ℓ=6450 | 1 | 12,9 | |
| | 3 | ф6 AI, ℓ=370 | 25 | 0,08 | |

Арматура класса А-I по ГОСТ 5781-82.
Ат-IV с по ГОСТ 10884-81*

| | | |
|---|---|---|
| Нач. отд. | Бродский | |
| Н. контр. | Зорин | |
| Гл. конст. | Зорин | |
| Рук. гр. | Шахновский | |
| Разраб. | Боднянская | |
| Рассчит. | Петраш | |
| Исполн. | Литвиненко | |
| Провер. | Боднянская | |

3.015-1/82.II-5-221

Каркас Кр 169-4... Кр 169-6

| Стадия | Лист | Листов |
|---|---|---|
| Р | | 1 |

ХАРЬКОВСКИЙ ПРОМСТРОЙНИИПРОЕКТ

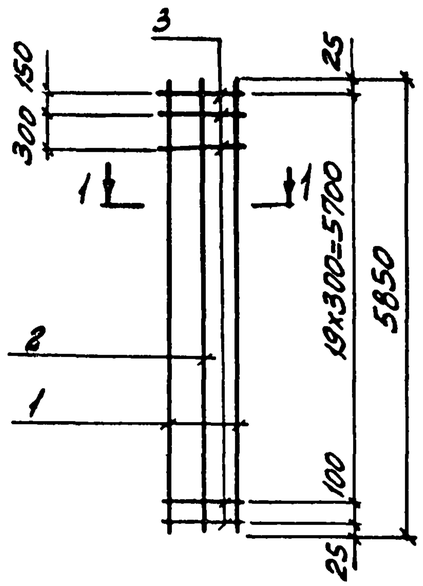


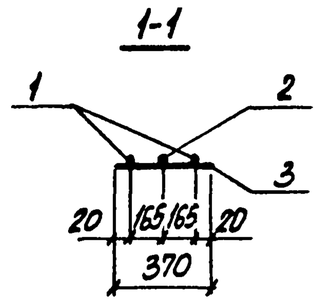


| Марка каркаса | Поз. | Наименование | Кол. | Масса ед., кг | Общая масса, кг |
|---|---|---|---|---|---|
| Кр170-1 | 1 | ф18Ат-IVс, ℓ=5850 | 2 | 11,7 | 34,4 |
| | 2 | ф16Ат-IVс, ℓ=5850 | 1 | 9,2 | |
| | 3 | ф6АI, ℓ=370 | 23 | 0,08 | |
| Кр170-2 | 1 | ф22Ат-IVс, ℓ=5850 | 2 | 17,4 | 54,0 |
| | 2 | ф22Ат-IVс, ℓ=5850 | 1 | 17,4 | |
| | 3 | ф6АI, ℓ=370 | 23 | 0,08 | |
| Кр170-3 | 1 | ф22Ат-IVс, ℓ=5850 | 2 | 17,4 | 51,0 |
| | 2 | ф20Ат-IVс, ℓ=5850 | 1 | 14,4 | |
| | 3 | ф6АI, ℓ=370 | 23 | 0,08 | |

Арматура класса А-I по ГОСТ 5781-82,
Ат-IVс по ГОСТ 10884-81*

| | | | |
|---|---|---|---|
| Нач. отд. | Бродский | | |
| Н. контр. | Зорин | | |
| Гл. конст. | Зорин | | |
| Рук. гр. | Шяхновский | | |
| Разраб. | Боднянская | | |
| Рассчит. | Петраш | | |
| Исполн. | Литвиненко | | |
| Провер. | Боднянская | | |

3.015-1/82.II-5-222

Каркас Кр170-1...Кр170-3

| Стадия | Лист | Листов |
|---|---|---|
| Р | | 1 |

ХАРЬКОВСКИЙ ПРОМСТРОЙНИИПРОЕКТ

Взам. инв. № | Подпись и дата | Инв. № подл.

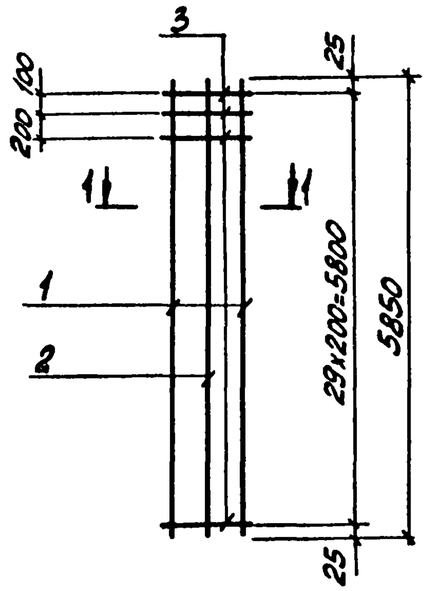


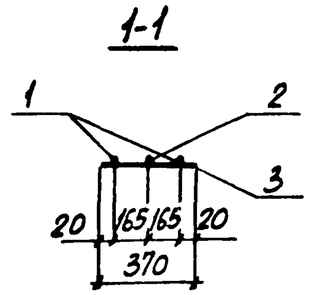


| Марка каркаса | Поз. | Наименование | Кол. | Масса ед., кг | Общая масса, кг |
|---|---|---|---|---|---|
| Кр171-1 | 1 | ф18Ат-IVс, ℓ=5850 | 2 | 11,7 | 35,2 |
| | 2 | ф16Ат-IVс, ℓ=5850 | 1 | 9,2 | |
| | 3 | ф6АI, ℓ=370 | 32 | 0,08 | |

Арматура класса А-I по ГОСТ 5781-82,
Ат-IVс по ГОСТ 10884-81*

| | | | |
|---|---|---|---|
| Нач. отд. | Бродский | | |
| Н. контр. | Зорин | | |
| Гл. конст. | Зорин | | |
| Рук. гр. | Шяхновский | | |
| Разраб. | Боднянская | | |
| Рассчит. | Петраш | | |
| Исполн. | Литвиненко | | |
| Провер. | Боднянская | | |

3.015-1/82.II-5-223

Каркас Кр171-1

| Стадия | Лист | Листов |
|---|---|---|
| Р | | 1 |

ХАРЬКОВСКИЙ ПРОМСТРОЙНИИПРОЕКТ

Взам. инв. № | Подпись и дата | Инв. № подл.

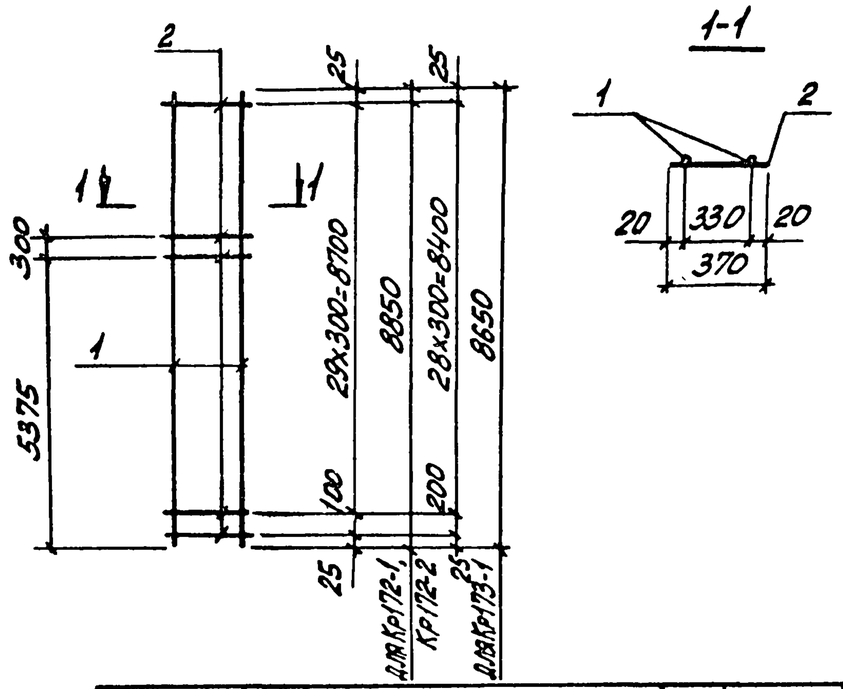


| Марка каркаса | Поз. | Наименование | Кол. | Масса ед., кг | Общая масса, кг |
|---|---|---|---|---|---|
| Кр172-1 | 1 | ф22 Ат-IVс, ℓ=8850 | 2 | 26,4 | 55,4 |
| | 2 | ф6 АI, ℓ=370 | 33 | 0,08 | |
| Кр172-2 | 1 | ф20 Ат-IVс, ℓ=8850 | 2 | 21,9 | 46,4 |
| | 2 | ф6 АI, ℓ=370 | 33 | 0,08 | |
| Кр173-1 | 1 | ф22 Ат-IVс, ℓ=8650 | 2 | 25,8 | 54,2 |
| | 2 | ф6 АI, ℓ=370 | 32 | 0,08 | |

Арматура класса А-I по ГОСТ 5781-82,
Ат-IVс по ГОСТ 10884-81*

| | | | |
|---|---|---|---|
| Нач. отд. | Бродский | | 3.015-1/82.II-5-224 |
| Н. контр. | Зорин | | |
| Гл. конст. | Зорин | | |
| Рук. гр. | Шахновский | | Каркас Кр172-1; Кр172-2; Кр173-1 |
| Разраб. | Боднянская | | Стадия: Р; Лист: ; Листов: 1 |
| Рассчит. | Петраш | | Харьковский Промстройниипроект |
| Исполн. | Литвиненко | | |
| Провер. | Боднянская | | |

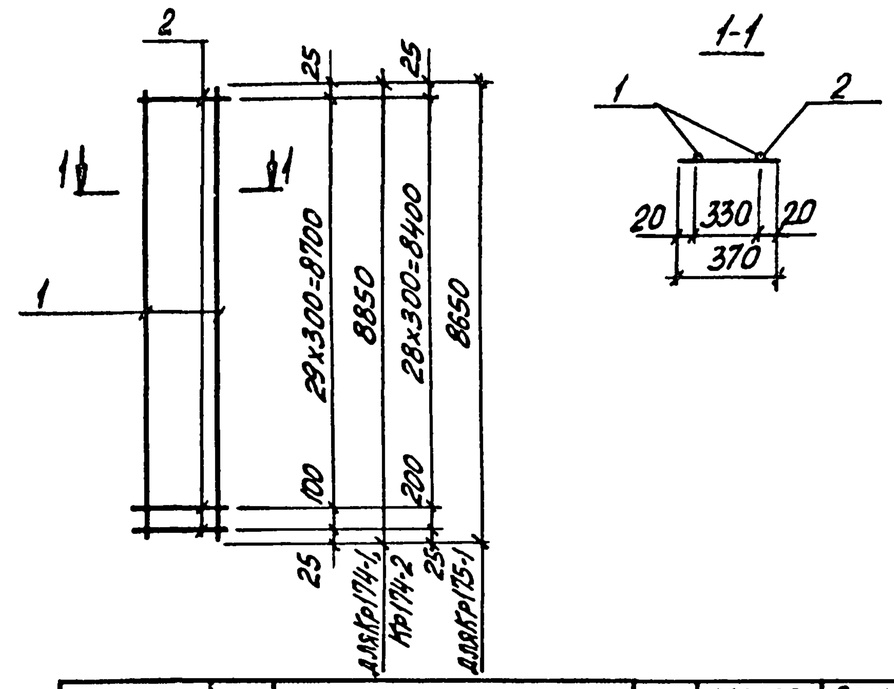


| Марка каркаса | Поз. | Наименование | Кол. | Масса ед., кг | Общая масса, кг |
|---|---|---|---|---|---|
| Кр174-1 | 1 | ф20 Ат-IVс, ℓ=8850 | 2 | 21,9 | 48,5 |
| | 2 | ф8 АI, ℓ=370 | 31 | 0,15 | |
| Кр174-2 | 1 | ф18 Ат-IVс, ℓ=8850 | 2 | 17,7 | 37,9 |
| | 2 | ф 6 АI, ℓ=370 | 31 | 0,08 | |
| Кр175-1 | 1 | ф 18 Ат-IVс, ℓ=8650 | 2 | 17,3 | 37,0 |
| | 2 | ф 6 АI, ℓ=370 | 30 | 0,08 | |

Арматура класса А-I по ГОСТ 5781-82,
Ат-IVс по ГОСТ 10884-81*

| | | | |
|---|---|---|---|
| Нач. отд. | Бродский | | 3.015-1/82.II-5-225 |
| Н. контр. | Зорин | | |
| Гл. конст. | Зорин | | |
| Рук. гр. | Шахновский | | Каркас Кр174-1; Кр174-2; Кр175-1 |
| Разраб. | Боднянская | | Стадия: Р; Лист: ; Листов: 1 |
| Рассчит. | Петраш | | Харьковский Промстройниипроект |
| Исполн. | Литвиненко | | |
| Провер. | Боднянская | | |

Инв. № подл. | Подпись и дата | Взам. инв. №

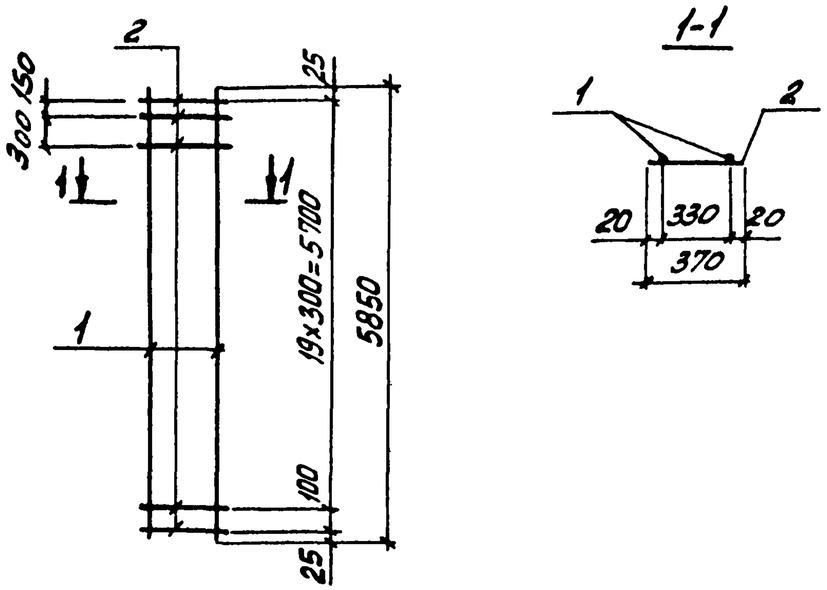


| Марка каркаса | Поз. | Наименование | Кол. | Масса ед., кг | Общая масса, кг |
|---|---|---|---|---|---|
| Кр176-1 | 1 | ф22Ат-IVс, ℓ=5850 | 2 | 17,4 | 36,6 |
| | 2 | ф6АI, ℓ=370 | 23 | 0,08 | |
| Кр176-2 | 1 | ф16Ат-IVс, ℓ=5850 | 2 | 9,2 | 20,2 |
| | 2 | ф6АI, ℓ=370 | 23 | 0,08 | |
| Кр176-3 | 1 | ф20Ат-IVс, ℓ=5850 | 2 | 14,4 | 30,6 |
| | 2 | ф6АI, ℓ=370 | 23 | 0,08 | |

Арматура класса А-I по ГОСТ 5781-82,
Ат-IVс по ГОСТ 10884-81*

Инв. № подл. | Подпись и дата | Взам. инв. №

| | | |
|---|---|---|
| Нач. отд. | Бродский | |
| Н. контр. | Зорин | |
| Гл. конст. | Зорин | |
| Рук. гр. | Шахновский | |
| Разраб. | Боднянская | |
| Рассчит. | Петраш | |
| Исполн. | Литвиненко | |
| Провер. | Боднянская | |

3.015-1/82.II-5-226

Каркас Кр176-1... Кр176-3

| Стадия | Лист | Листов |
|---|---|---|
| Р | | 1 |

ХАРЬКОВСКИЙ ПРОМСТРОЙНИИПРОЕКТ

Формат А4

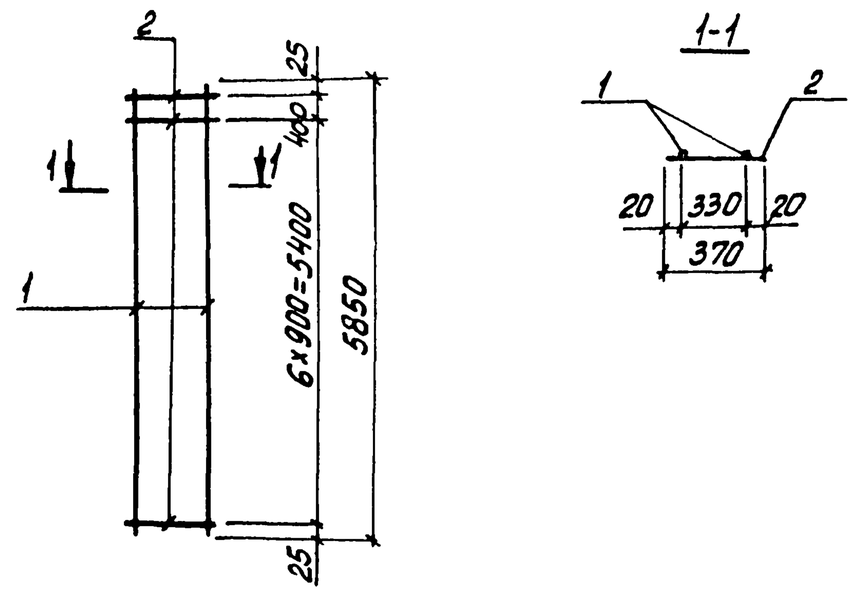


| Марка каркаса | Поз. | Наименование | Кол. | Масса ед., кг | Общая масса, кг |
|---|---|---|---|---|---|
| Кр177-1 | 1 | ф22Ат-IVс, ℓ=5850 | 2 | 17,4 | 35,4 |
| | 2 | ф6АI, ℓ=370 | 8 | 0,08 | |
| Кр177-2 | 1 | ф20Ат-IVс, ℓ=5850 | 2 | 14,4 | 29,4 |
| | 2 | ф6АI, ℓ=370 | 8 | 0,08 | |
| Кр177-3 | 1 | ф18Ат-IVс, ℓ=5850 | 2 | 11,7 | 24,0 |
| | 2 | ф6АI, ℓ=370 | 8 | 0,08 | |

Арматура класса А-I по ГОСТ 5781-82,
Ат-IVс по ГОСТ 10884-81*

Инв. № подл. | Подпись и дата | Взам. инв. №

| | | |
|---|---|---|
| Нач. отд. | Бродский | |
| Н. контр. | Зорин | |
| Гл. конст. | Зорин | |
| Рук. гр. | Шахновский | |
| Разраб. | Боднянская | |
| Рассчит. | Петраш | |
| Исполн. | Литвиненко | |
| Провер. | Боднянская | |

3.015-1/82.II-5-227

Каркас Кр177-1 ... Кр177-3

| Стадия | Лист | Листов |
|---|---|---|
| Р | | 1 |

ХАРЬКОВСКИЙ ПРОМСТРОЙНИИПРОЕКТ

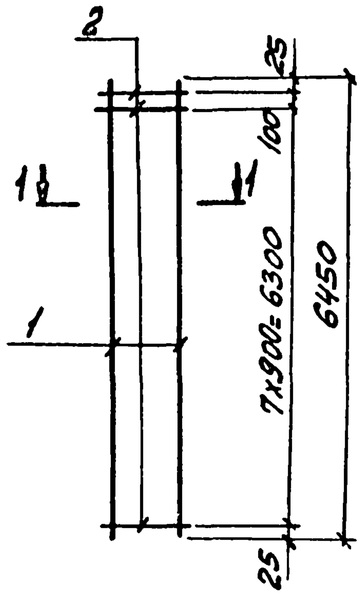


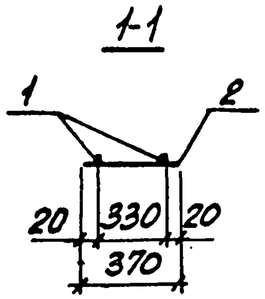


| Марка каркаса | Поз. | Наименование | Кол. | Масса ед., кг | Общая масса, кг |
|---|---|---|---|---|---|
| Кр178-1 | 1 | ф16Ат-IVс, ℓ=6450 | 2 | 10,2 | 21,1 |
| | 2 | ф6АI, ℓ=370 | 9 | 0,08 | |
| Кр178-2 | 1 | ф18Ат-IVс, ℓ=6450 | 2 | 12,9 | 27,2 |
| | 2 | ф8АI, ℓ=370 | 9 | 0,15 | |
| Кр178-3 | 1 | ф22Ат-IVс, ℓ=6450 | 2 | 19,2 | 39,8 |
| | 2 | ф8АI, ℓ=370 | 9 | 0,15 | |
| Кр178-4 | 1 | ф20Ат-IVс, ℓ=6450 | 2 | 15,9 | 32,5 |
| | 2 | ф6АI, ℓ=370 | 9 | 0,08 | |

Арматура класса А-I по ГОСТ 5781-82,
Ат-IVс по ГОСТ 10884-81*

| | | | |
|---|---|---|---|
| Нач. отд. | Бродский | | 3.015-1/82.II-5-228 |
| Н. контр. | Зорин | | |
| Гл. конст. | Зорин | | |
| Рук. гр. | Шаховский | | Каркас Кр178-1... Кр178-4 |
| Разраб. | Боднянская | | |
| Рассчит. | Петраш | | |
| Исполн. | Литвиненко | | |
| Провер. | Боднянская | | |

| Стадия | Лист | Листов |
|---|---|---|
| Р | | 1 |

Харьковский Промстройниипроект

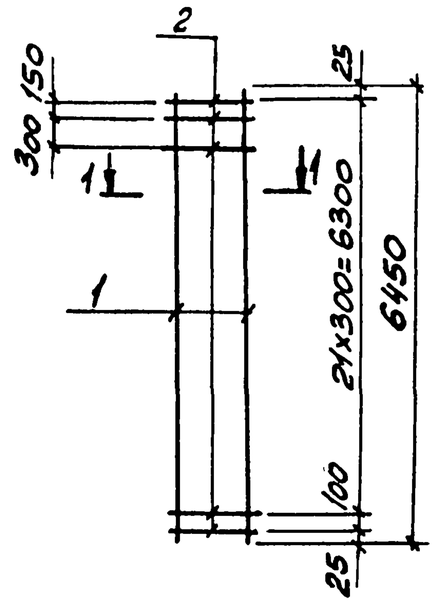


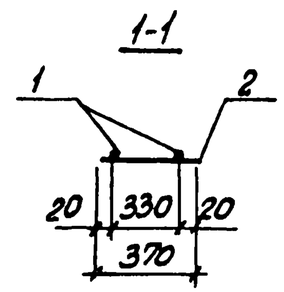


| Марка каркаса | Поз. | Наименование | Кол. | Масса ед., кг | Общая масса, кг |
|---|---|---|---|---|---|
| Кр179-1 | 1 | ф25Ат-IVс, ℓ=6450 | 2 | 24,8 | 53,4 |
| | 2 | ф8АI, ℓ=370 | 25 | 0,15 | |
| Кр179-2 | 1 | ф22Ат-IVс, ℓ=6450 | 2 | 19,2 | 40,4 |
| | 2 | ф6АI, ℓ=370 | 25 | 0,08 | |
| Кр179-3 | 1 | ф18Ат-IVс, ℓ=6450 | 2 | 12,9 | 27,8 |
| | 2 | ф6АI, ℓ=370 | 25 | 0,08 | |

Арматура класса А-I по ГОСТ 5781-82,
Ат-IVс по ГОСТ 10884-81*

| | | | |
|---|---|---|---|
| Нач. отд. | Бродский | | 3.015-1/82.II-5-229 |
| Н. контр. | Зорин | | |
| Гл. конст. | Зорин | | |
| Рук. гр. | Шаховский | | Каркас Кр179-1... Кр179-3 |
| Разраб. | Боднянская | | |
| Рассчит. | Петраш | | |
| Исполн. | Литвиненко | | |
| Провер. | Боднянская | | |

| Стадия | Лист | Листов |
|---|---|---|
| Р | | 1 |

Харьковский Промстройниипроект

Инв. № подл. | Подпись и дата | Взам. инв. №

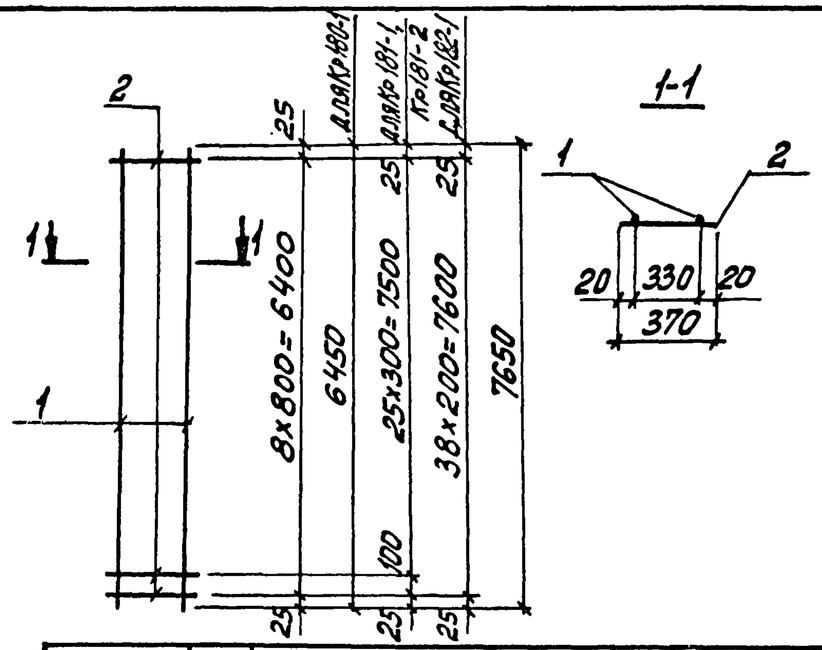





| Марка каркаса | Поз. | Наименование | Кол. | Масса ед., кг | Общая масса, кг |
|---|---|---|---|---|---|
| Кр180-1 | 1 | ф16Ат-IVс, ℓ=6450 | 2 | 10,2 | 21,1 |
| | 2 | ф6АI, ℓ=370 | 9 | 0,08 | |
| Кр181-1 | 1 | ф18Ат-IVс, ℓ=7650 | 2 | 15,3 | 32,7 |
| | 2 | ф6АI, ℓ=370 | 27 | 0,08 | |
| Кр181-2 | 1 | ф20Ат-IVс, ℓ=7650 | 2 | 18,9 | 40,0 |
| | 2 | ф6АI, ℓ=370 | 27 | 0,08 | |
| Кр182-1 | 1 | ф18Ат-IVс, ℓ=7650 | 2 | 15,3 | 33,7 |
| | 2 | ф6АI, ℓ=370 | 27 | 0,08 | |

Арматура класса А-I по ГОСТ 5781-82,
Ат-IVс по ГОСТ 10884-81*

Инв.№ подл. | Подпись и дата | Взам. инв.№

| | | |
|---|---|---|
| Нач.отд. | Бродский | |
| Н.контр. | Зорин | |
| Гл.констр. | Зорин | |
| Рук.гр. | Шахновский | |
| Разраб. | Боднянская | |
| Рассчит. | Петраш | |
| Исполн. | Литвиненко | |
| Провер. | Боднянская | |

3.015-1/82.II-5-230

Каркас Кр180-1; Кр181-1; Кр181-2; Кр182-1

| Стадия | Лист | Листов |
|---|---|---|
| Р | | 1 |

ХАРЬКОВСКИЙ ПРОМСТРОЙНИИПРОЕКТ

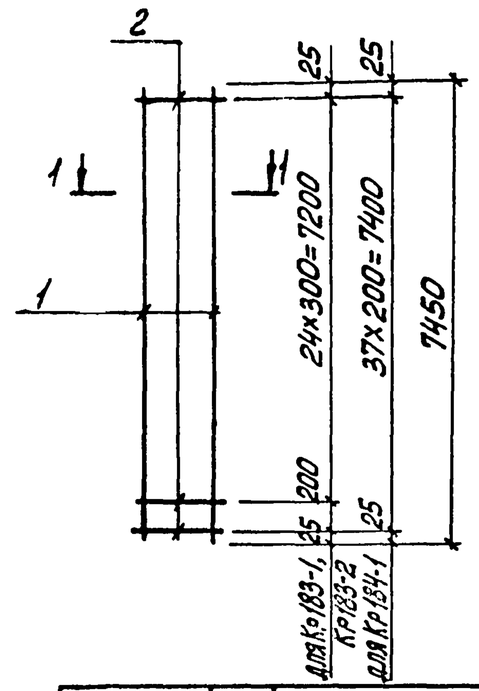


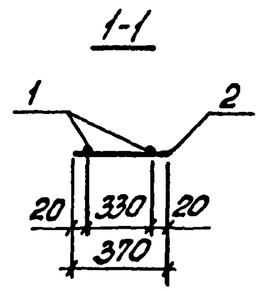


| Марка каркаса | Поз. | Наименование | Кол. | Масса ед., кг | Общая масса, кг |
|---|---|---|---|---|---|
| Кр183-1 | 1 | ф20Ат-IVс, ℓ=7450 | 2 | 18,4 | 38,9 |
| | 2 | ф6АI, ℓ=370 | 26 | 0,08 | |
| Кр183-2 | 1 | ф18Ат-IVс, ℓ=7450 | 2 | 14,9 | 31,9 |
| | 2 | ф6АI, ℓ=370 | 26 | 0,08 | |
| Кр184-1 | 1 | ф18Ат-IVс, ℓ=7450 | 2 | 14,9 | 32,7 |
| | 2 | ф6АI, ℓ=370 | 38 | 0,08 | |

Арматура класса А-I по ГОСТ 5781-82,
Ат-IVс по ГОСТ 10884-81*

Инв.№ подл. | Подпись и дата | Взам. инв.№

| | | |
|---|---|---|
| Нач.отд. | Бродский | |
| Н.контр. | Зорин | |
| Гл.констр. | Зорин | |
| Рук.гр. | Шахновский | |
| Разраб. | Боднянская | |
| Рассчит. | Петраш | |
| Исполн. | Литвиненко | |
| Провер. | Боднянская | |

3.015-1/82.II-5-231

Каркас Кр183-1; Кр183-2; Кр184-1

| Стадия | Лист | Листов |
|---|---|---|
| Р | | 1 |

ХАРЬКОВСКИЙ ПРОМСТРОЙНИИПРОЕКТ

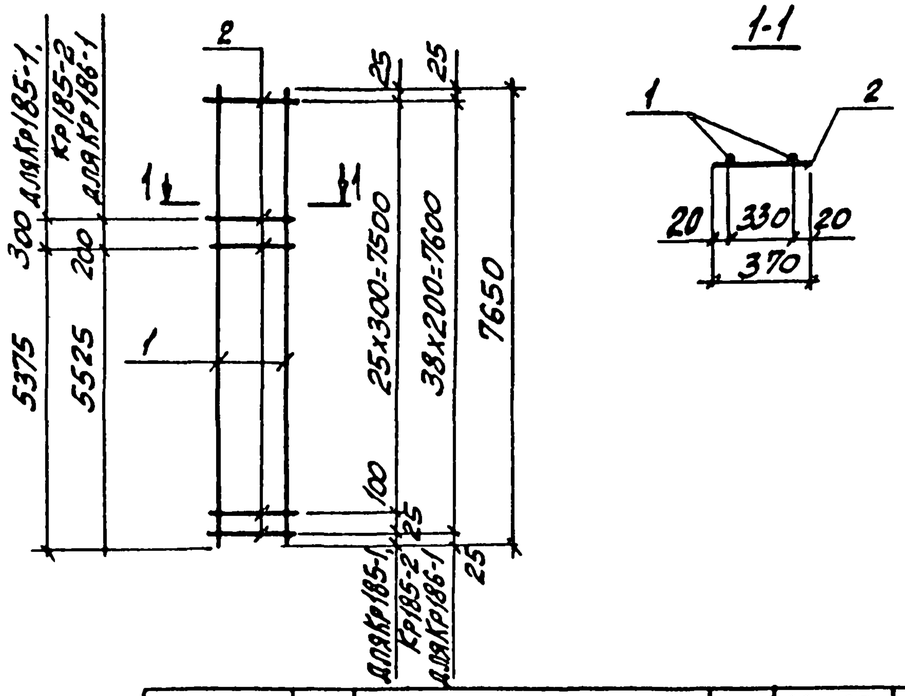


| Марка каркаса | Поз. | Наименование | Кол. | Масса ед., кг | Общая масса, кг |
|---|---|---|---|---|---|
| Кр185-1 | 1 | ф16 Ат-IVс, ℓ=7650 | 2 | 12,1 | 26,5 |
| | 2 | ф6 AI, ℓ=370 | 29 | 0,08 | |
| Кр185-2 | 1 | ф22 Ат-IVс, ℓ=7650 | 2 | 22,8 | 47,9 |
| | 2 | ф6 AI, ℓ=370 | 29 | 0,08 | |
| Кр186-1 | 1 | ф16 Ат-IVс, ℓ=7650 | 2 | 12,1 | 27,5 |
| | 2 | ф6 AI, ℓ=370 | 41 | 0,08 | |

Арматура класса А-I по ГОСТ 5781-82,
Ат-IVс по ГОСТ 10884-81*

| | | | |
|---|---|---|---|
| Нач. отд. | Бродский | | 3.015-1/82.II-5-232 |
| Н. контр. | Зорин | | |
| Гл. конст. | Зорин | | |
| Рук. гр. | Шахновский | | Каркас Кр185-1; Кр185-2; Кр186-1 |
| Разраб. | Боднянская | | Стадия: Р; Лист: ; Листов: 1 |
| Рассчит. | Петраш | | Харьковский Промстройниипроект |
| Исполн. | Литвиненко | | |
| Провер. | Боднянская | | |

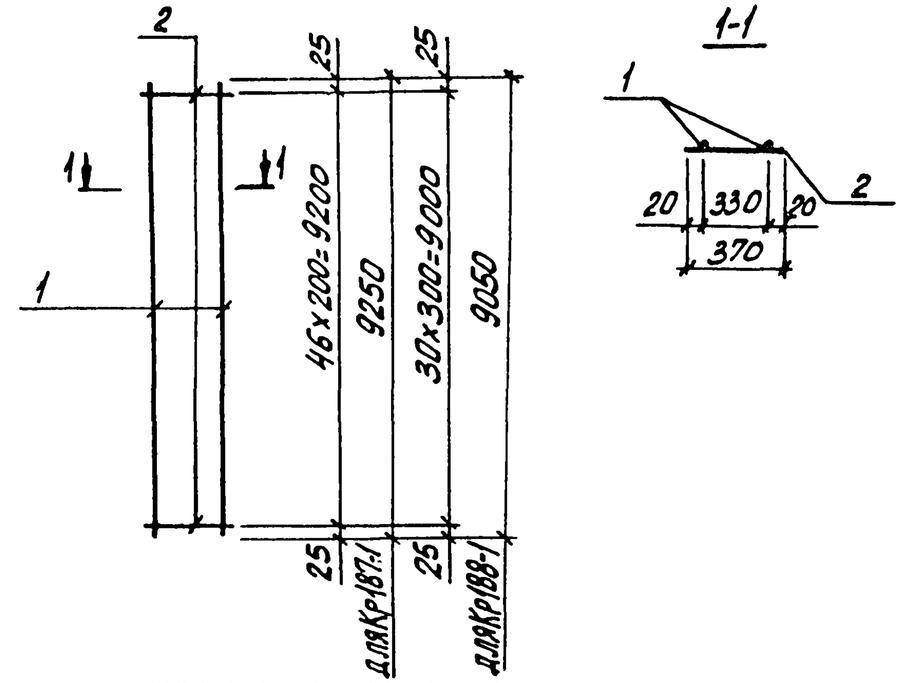


| Марка каркаса | Поз. | Наименование | Кол. | Масса ед., кг | Общая масса, кг |
|---|---|---|---|---|---|
| Кр187-1 | 1 | ф16 Ат-IVс, ℓ=9250 | 2 | 14,6 | 33,0 |
| | 2 | ф6 AI, ℓ=370 | 47 | 0,08 | |
| Кр188-1 | 1 | ф20 Ат-IVс, ℓ=9050 | 2 | 22,4 | 49,5 |
| | 2 | ф8 AI, ℓ=370 | 31 | 0,15 | |

Арматура класса А-I по ГОСТ 5781-82,
Ат-IVс по ГОСТ 10884-81*

Взам. инв. №
Подпись и дата
Инв. № подл.

| | | | |
|---|---|---|---|
| Нач. отд. | Бродский | | 3.015-1/82.II-5-233 |
| Н. контр. | Зорин | | |
| Гл. конст. | Зорин | | |
| Рук. гр. | Шахновский | | Каркас Кр187-1; Кр188-1 |
| Разраб. | Боднянская | | Стадия: Р; Лист: ; Листов: 1 |
| Рассчит. | Петраш | | Харьковский Промстройниипроект |
| Исполн. | Литвиненко | | |
| Провер. | Боднянская | | |

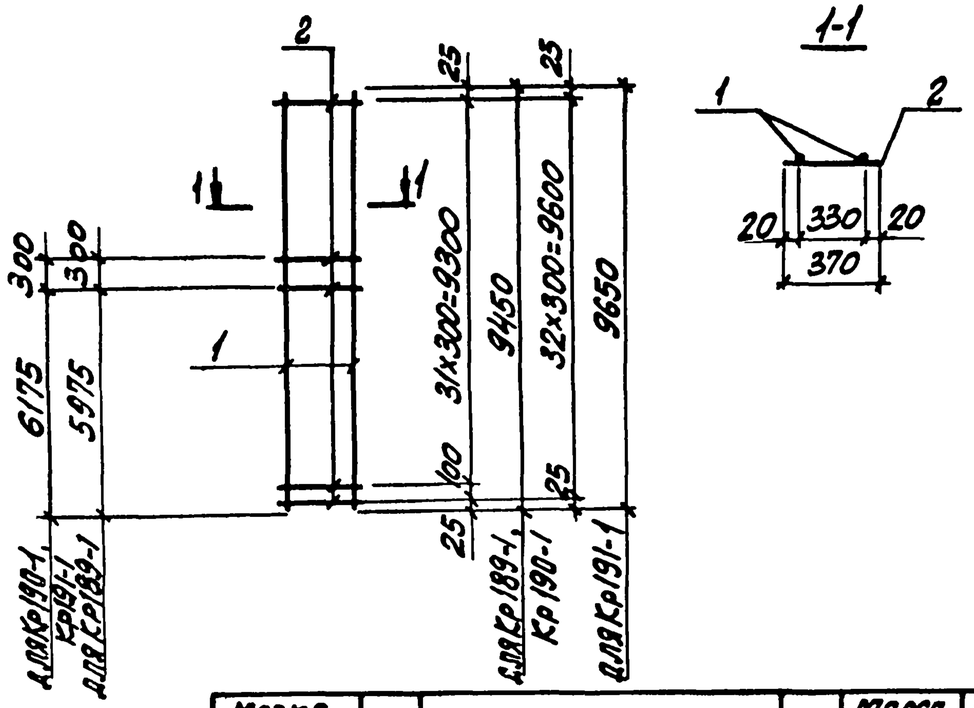


| Марка каркаса | Поз. | Наименование | Кол. | Масса ед., кг | Общая масса, кг |
|---|---|---|---|---|---|
| Кр189-1 | 1 | ф22Ат-IVс, ℓ=9450 | 2 | 28,2 | 59,2 |
| | 2 | ф6АI, ℓ=370 | 35 | 0,08 | |
| Кр190-1 | 1 | ф25Ат-IVс, ℓ=9450 | 2 | 36,4 | 78,1 |
| | 2 | ф8АI, ℓ=370 | 35 | 0,15 | |
| Кр191-1 | 1 | ф25Ат-IVс, ℓ=9650 | 2 | 37,1 | 79,5 |
| | 2 | ф8АI, ℓ=370 | 35 | 0,15 | |

Арматура класса А-I по ГОСТ 5781-82,
Ат-IVс по ГОСТ 10884-81*

| | | |
|---|---|---|
| Нач. отд. | Бродский | |
| Н. контр. | Зорин | |
| Гл. конст. | Зорин | |
| Рук. гр. | Шаховский | |
| Разраб. | Боднянская | |
| Рассчит. | Петраш | |
| Исполн. | Литвиненко | |
| Провер. | Боднянская | |

3.015-1/82.II-5-234

Каркас Кр189-1; Кр190-1; Кр191-1

| Стадия | Лист | Листов |
|---|---|---|
| Р | | 1 |

ХАРЬКОВСКИЙ ПРОМСТРОЙНИИПРОЕКТ

Инв. № подл. | Подпись и дата | Взам. инв. №

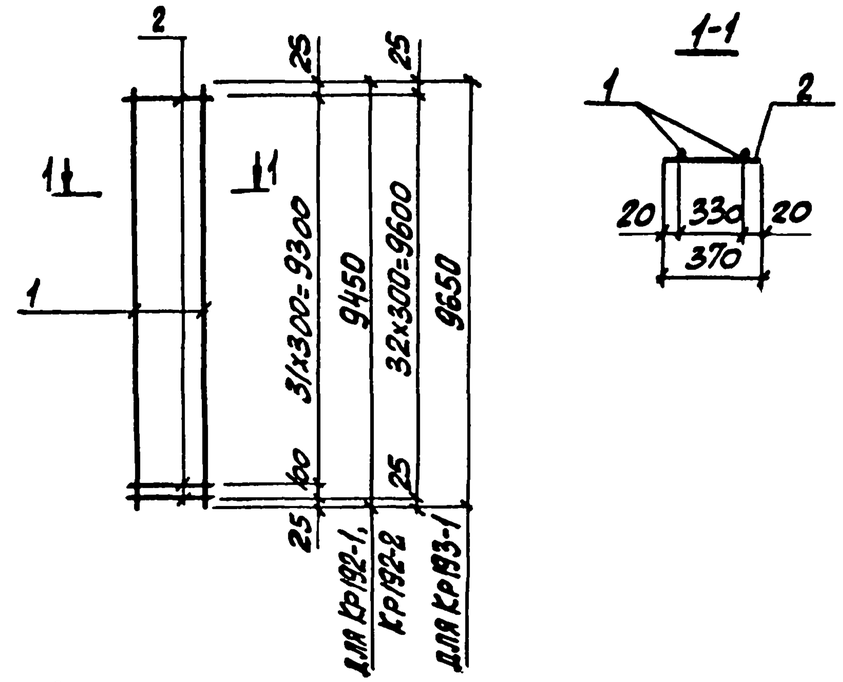


| Марка каркаса | Поз. | Наименование | Кол. | Масса ед., кг | Общая масса, кг |
|---|---|---|---|---|---|
| Кр192-1 | 1 | ф20Ат-IVс, ℓ=9450 | 2 | 23,3 | 51,6 |
| | 2 | ф8АI, ℓ=370 | 33 | 0,15 | |
| Кр192-2 | 1 | ф18Ат-IVс, ℓ=9450 | 2 | 18,9 | 42,8 |
| | 2 | ф8АI, ℓ=370 | 33 | 0,15 | |
| Кр193-1 | 1 | ф20Ат-IVс, ℓ=9650 | 2 | 23,8 | 52,6 |
| | 2 | ф8АI, ℓ=370 | 33 | 0,15 | |

Арматура класса А-I по ГОСТ 5781-82,
Ат-IVс по ГОСТ 10884-81*

| | | |
|---|---|---|
| Нач. отд. | Бродский | |
| Н. контр. | Зорин | |
| Гл. конст. | Зорин | |
| Рук. гр. | Шаховский | |
| Разраб. | Боднянская | |
| Рассчит. | Петраш | |
| Исполн. | Литвиненко | |
| Провер. | Боднянская | |

3.015-1/82.II-5-235

Каркас Кр192-1; Кр192-2; Кр193-1

| Стадия | Лист | Листов |
|---|---|---|
| Р | | 1 |

ХАРЬКОВСКИЙ ПРОМСТРОЙНИИПРОЕКТ

Инв. № подл. | Подпись и дата | Взам. инв. №

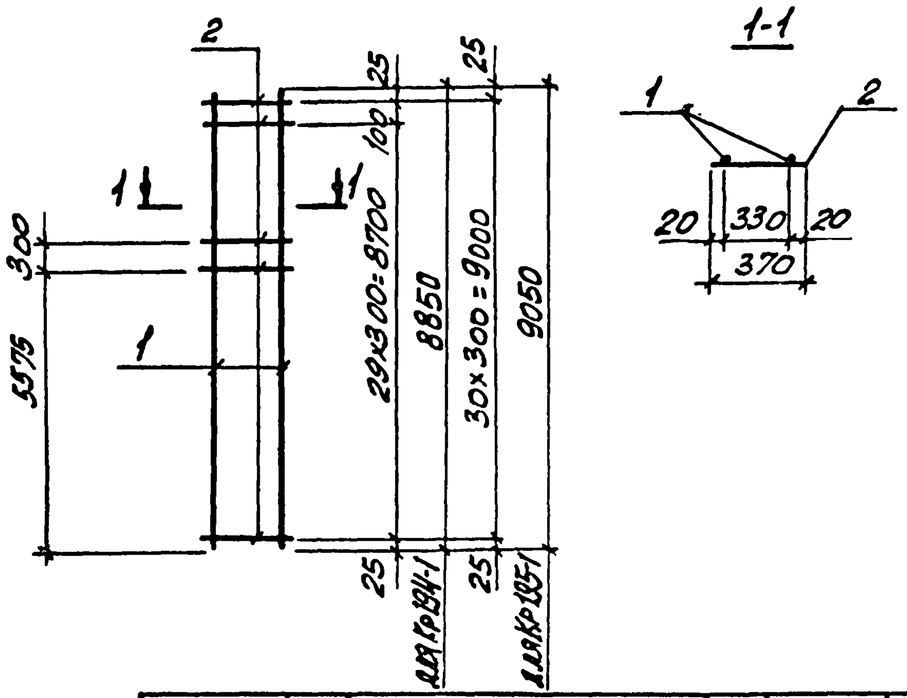


| Марка каркаса | Поз. | Наименование | Кол. | Масса ед., кг | Общая масса, кг |
|---|---|---|---|---|---|
| Кр194-1 | 1 | ф25 Ат-IVс, ℓ=8850 | 2 | 34,1 | 73,2 |
| | 2 | ф8 AI, ℓ=370 | 33 | 0,15 | |
| Кр195-1 | 1 | ф25 Ат-IVс, ℓ=9050 | 2 | 34,8 | 74,6 |
| | 2 | ф8 AI, ℓ=370 | 33 | 0,15 | |

Арматура класса А-I по ГОСТ 5781-82,
Ат-IVс по ГОСТ 10884-81*

| | | | |
|---|---|---|---|
| Нач. отд. | Бродский | | |
| Н. контр. | Зорин | | |
| Гл. конст. | Зорин | | |
| Рук. гр. | Шахновский | | |
| Разраб. | Боднянская | | |
| Рассчит. | Петраш | | |
| Исполн. | Литвиненко | | |
| Провер. | Боднянская | | |

3.015-1/82.II-5-236

Каркас Кр194-1; Кр195-1

| Стадия | Лист | Листов |
|---|---|---|
| Р | | 1 |

ХАРЬКОВСКИЙ ПРОМСТРОЙНИИПРОЕКТ

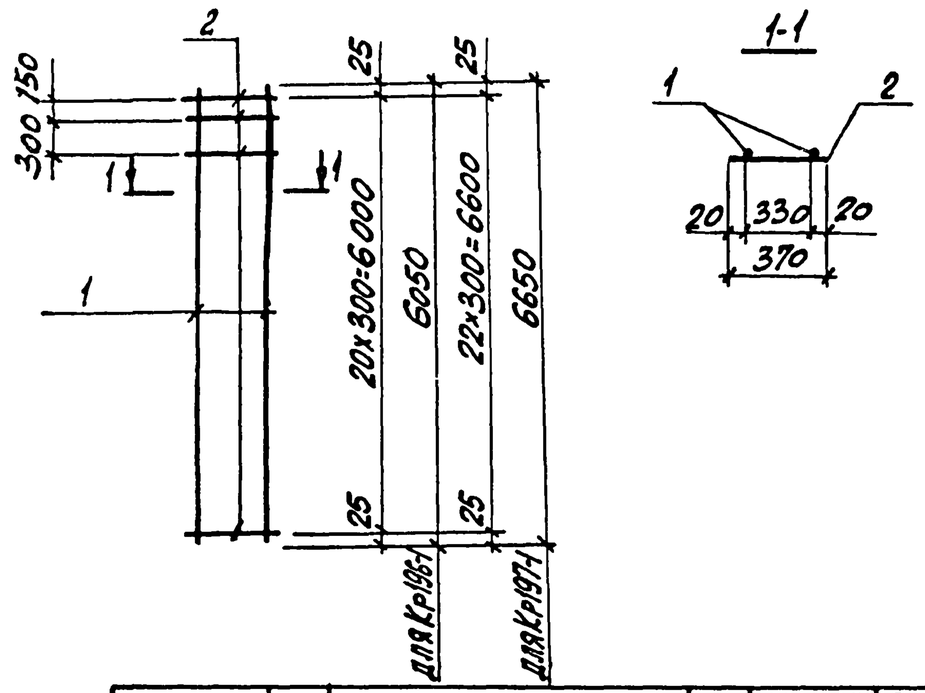


| Марка каркаса | Поз. | Наименование | Кол. | Масса ед., кг | Общая масса, кг |
|---|---|---|---|---|---|
| Кр196-1 | 1 | ф25 Ат-IVс, ℓ=6050 | 2 | 23,3 | 50,1 |
| | 2 | ф8 AI, ℓ=370 | 23 | 0,15 | |
| Кр197-1 | 1 | ф25 Ат-IVс, ℓ=6650 | 2 | 25,6 | 55,0 |
| | 2 | ф8 AI, ℓ=370 | 25 | 0,15 | |

Арматура класса А-I по ГОСТ 5781-82,
Ат-IVс по ГОСТ 10884-81*

| | | | |
|---|---|---|---|
| Нач. отд. | Бродский | | |
| Н. контр. | Зорин | | |
| Гл. конст. | Зорин | | |
| Рук. гр. | Шахновский | | |
| Разраб. | Боднянская | | |
| Рассчит. | Петраш | | |
| Исполн. | Литвиненко | | |
| Провер. | Боднянская | | |

3.015-1/82.II-5-237

Каркас Кр196-1; Кр197-1

| Стадия | Лист | Листов |
|---|---|---|
| Р | | 1 |

ХАРЬКОВСКИЙ ПРОМСТРОЙНИИПРОЕКТ

Инв. № подл. | Подпись и дата | Взам. инв. №

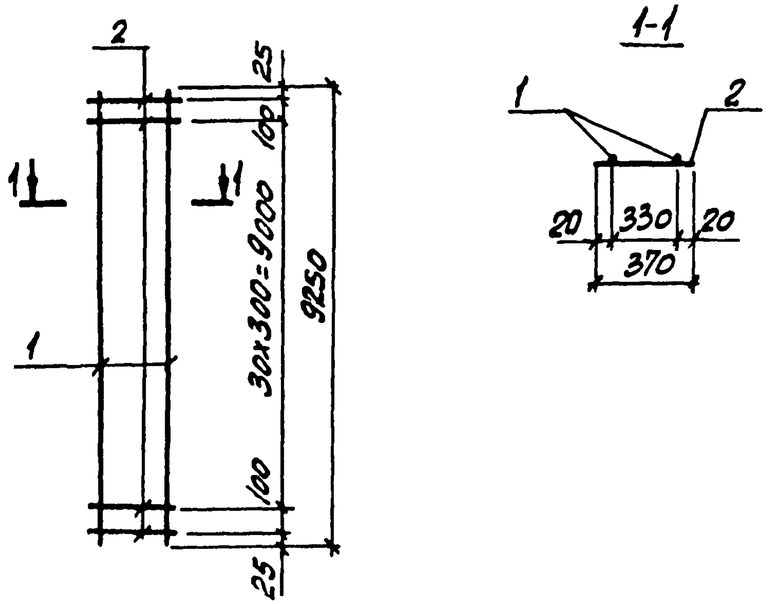


| Марка каркаса | Поз. | Наименование | Кол. | Масса ед., кг | Общая масса, кг |
|---|---|---|---|---|---|
| Кр198-1 | 1 | ф16Ат-IVс, ℓ=9250 | 2 | 14,6 | 31,8 |
| | 2 | ф6АI, ℓ=370 | 33 | 0,08 | |
| Кр198-2 | 1 | ф18Ат-IVс, ℓ=9250 | 2 | 18,5 | 42,0 |
| | 2 | ф8АI, ℓ=370 | 33 | 0,15 | |

Арматура класса А-I по ГОСТ 5781-82,
Ат-IVс по ГОСТ 10884-81*

| | | | |
|---|---|---|---|
| Нач. отд. | Бродский | | 3.015-1/82.II-5-238 |
| Н. контр. | Зорин | | |
| Гл. конст. | Зорин | | |
| Рук. гр. | Шахновский | | Каркас Кр198-1; Кр198-2 |
| Разраб. | Боднянская | | |
| Рассчит. | Петраш | | |
| Исполн. | Литвиненко | | |
| Провер. | Боднянская | | |

| Стадия | Лист | Листов |
|---|---|---|
| Р | | 1 |

ХАРЬКОВСКИЙ ПРОМСТРОЙНИИПРОЕКТ

Инв. № подл. | Подпись и дата | Взам. инв. №

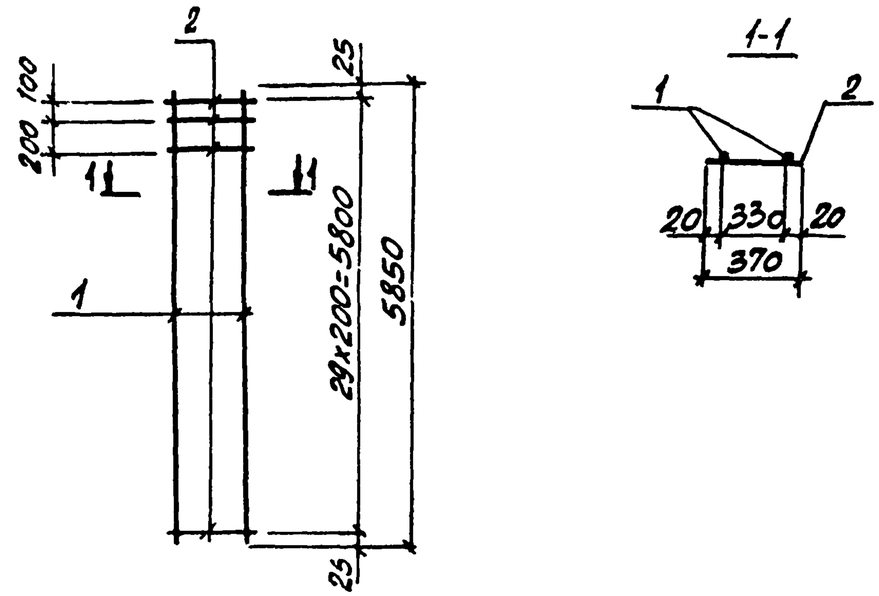


| Марка каркаса | Поз. | Наименование | Кол. | Масса ед., кг | Общая масса, кг |
|---|---|---|---|---|---|
| Кр199-1 | 1 | ф16Ат-IVс, ℓ=5850 | 2 | 9,2 | 21,0 |
| | 2 | ф6АI, ℓ=370 | 32 | 0,08 | |

Арматура класса А-I по ГОСТ 5781-82,
Ат-IVс по ГОСТ 10884-81*

| | | | |
|---|---|---|---|
| Нач. отд. | Бродский | | 3.015-1/82.II-5-239 |
| Н. контр. | Зорин | | |
| Гл. конст. | Зорин | | |
| Рук. гр. | Шахновский | | Каркас Кр 199-1 |
| Разраб. | Боднянская | | |
| Рассчит. | Петраш | | |
| Исполн. | Литвиненко | | |
| Провер. | Боднянская | | |

| Стадия | Лист | Листов |
|---|---|---|
| Р | | 1 |

ХАРЬКОВСКИЙ ПРОМСТРОЙНИИПРОЕКТ

Инв. № подл. | Подпись и дата | Взам. инв. №

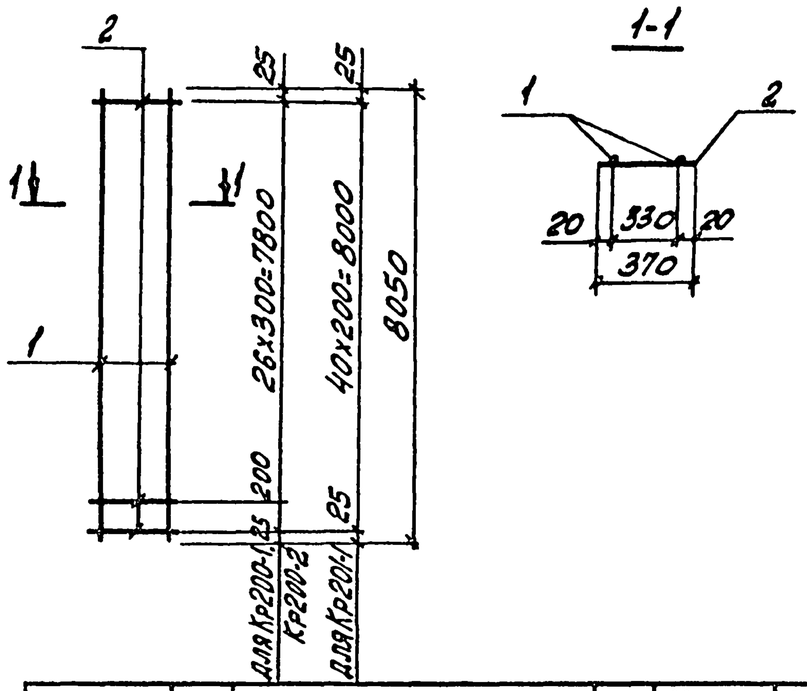


| Марка каркаса | Поз. | Наименование | Кол. | Масса ед., кг | Общая масса, кг |
|---|---|---|---|---|---|
| Кр200-1 | 1 | Ф20Ат-IVс, ℓ=8050 | 2 | 19,9 | 42,0 |
| | 2 | Ф6АI, ℓ=370 | 28 | 0,08 | |
| Кр200-2 | 1 | Ф22Ат-IVс, ℓ=8050 | 2 | 24,0 | 50,2 |
| | 2 | Ф6АI, ℓ=370 | 28 | 0,08 | |
| Кр201-1 | 1 | Ф20Ат-IVс, ℓ=8050 | 2 | 19,9 | 43,1 |
| | 2 | Ф6АI, ℓ=370 | 41 | 0,08 | |

Арматура класса А-I по ГОСТ 5781-82,
Ат-IVс по ГОСТ 10884-81*

| | | | |
|---|---|---|---|
| Нач. отд. | Бродский | | 3.015-1/82.II-5-240 |
| Н. контр. | Зорин | | |
| Гл. конст. | Зорин | | |
| Рук. гр. | Шяхновский | | Каркас Кр200-1; Кр200-2; Кр201-1 |
| Разраб. | Боднянская | | Стадия: Р; Лист: ; Листов: 1 |
| Рассчит. | Петраш | | Харьковский Промстройниипроект |
| Исполн. | Литвиненко | | |
| Провер. | Боднянская | | |

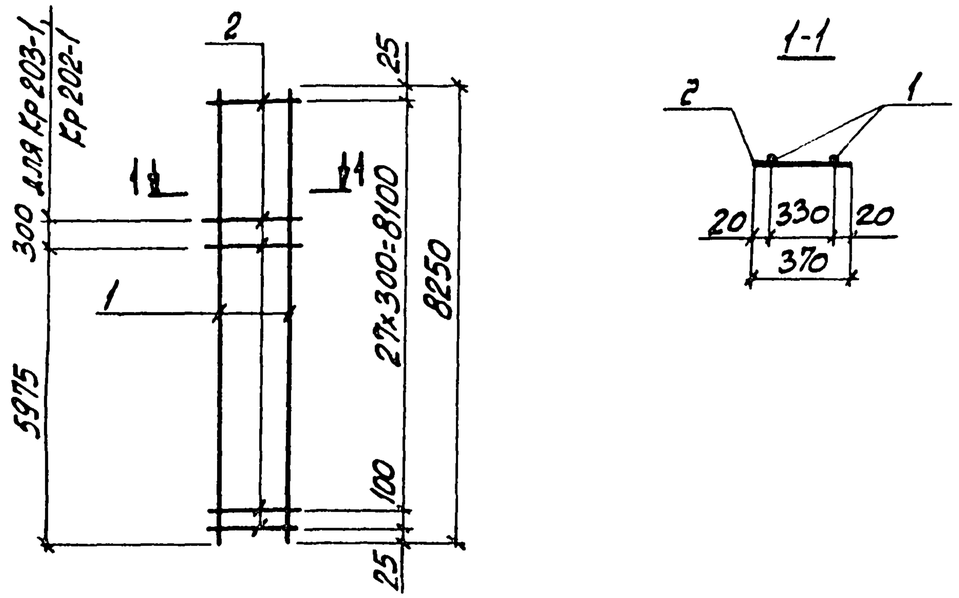


| Марка каркаса | Поз. | Наименование | Кол. | Масса ед., кг | Общая масса, кг |
|---|---|---|---|---|---|
| Кр202-1 | 1 | Ф18Ат-IVс, ℓ=8250 | 2 | 16,5 | 35,5 |
| | 2 | Ф6АI, ℓ=370 | 31 | 0,08 | |
| Кр202-2 | 1 | Ф20Ат-IVс, ℓ=8250 | 2 | 20,4 | 43,1 |
| | 2 | Ф6АI, ℓ=370 | 29 | 0,08 | |
| Кр202-3 | 1 | Ф20Ат-IVс, ℓ=8250 | 2 | 20,4 | 43,1 |
| | 2 | Ф6АI, ℓ=370 | 29 | 0,08 | |
| Кр203-1 | 1 | Ф25Ат-IVс, ℓ=8250 | 2 | 31,8 | 68,3 |
| | 2 | Ф8АI, ℓ=370 | 31 | 0,15 | |
| Кр203-2 | 1 | Ф22Ат-IVс, ℓ=8250 | 2 | 24,6 | 53,6 |
| | 2 | Ф8АI, ℓ=370 | 29 | 0,15 | |

Арматура класса А-I по ГОСТ 5781-82,
Ат-IVс по ГОСТ 10884-81*

| | | | |
|---|---|---|---|
| Нач. отд. | Бродский | | 3.015-1/82.II-5-241 |
| Н. контр. | Зорин | | |
| Гл. конст. | Зорин | | |
| Рук. гр. | Шяхновский | | Каркас Кр202-1... Кр202-3; Кр203-1; Кр203-2 |
| Разраб. | Боднянская | | Стадия: Р; Лист: ; Листов: 1 |
| Рассчит. | Петраш | | Харьковский Промстройниипроект |
| Исполн. | Литвиненко | | |
| Провер. | Боднянская | | |

Взам. инв. № | Подпись и дата | Инв. № подл.

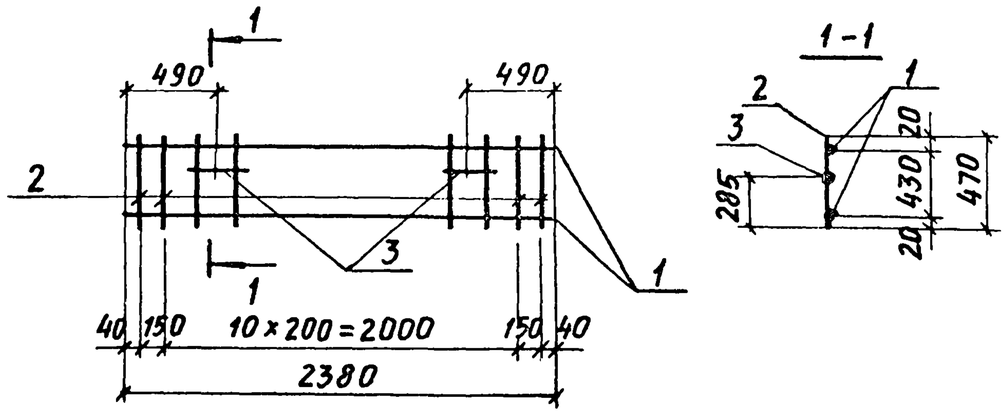


| Марка каркаса | Поз. | Наименование | Кол. | Масса ед., кг | Общая масса, кг |
|---|---|---|---|---|---|
| Кр 204-1 | 1 | Ф14Ат-IVС, ℓ=2380 | 2 | 2,9 | 7,2 |
| | 2 | Ф6АI, ℓ=470 | 13 | 0,1 | |
| | 3 | Ф6АI, ℓ=230 | 2 | 0,05 | |

Арматура класса А-I по ГОСТ 5781-82,
Ат-IVС по ГОСТ 10884-81*

| | | | |
|---|---|---|---|
| Нач. отд. | Бродский | | 3.015-1/82.II-5-242 |
| Н. контр. | Зорин | | |
| Гл. конст. | Зорин | | |
| Рук. гр. | Шахновский | | Каркас Кр 204-1 |
| Разраб. | Боднянская | | |
| Рассчит. | Петраш | | |
| Исполн. | Петраш | | |
| Проверил | Боднянская | | |

| Стадия | Лист | Листов |
|---|---|---|
| Р | | 1 |

ХАРЬКОВСКИЙ ПРОМСТРОЙНИИПРОЕКТ

Инв. № подл. | Подпись и дата | Взам. инв. №

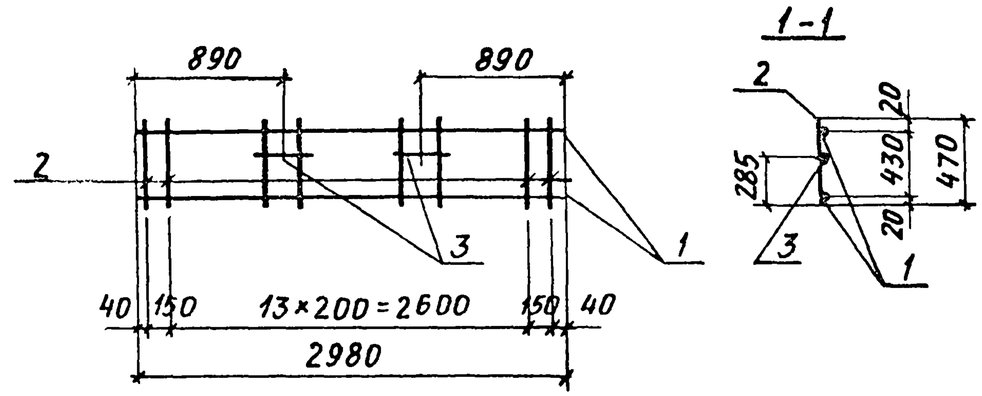


| Марка каркаса | Поз. | Наименование | Кол. | Масса ед., кг | Общая масса, кг |
|---|---|---|---|---|---|
| Кр 205-1 | 1 | Ф14Ат-IV, ℓ=2980 | 2 | 3,6 | 8,9 |
| | 2 | Ф6АI, ℓ=470 | 16 | 0,1 | |
| | 3 | Ф6АI, ℓ=230 | 2 | 0,05 | |

Арматура класса А-I по ГОСТ 5781-82,
Ат-IVС по ГОСТ 10884-81*

| | | | |
|---|---|---|---|
| Нач. отд. | Бродский | | 3.015-1/82.II-5-243 |
| Н. контр. | Зорин | | |
| Гл. конст. | Зорин | | |
| Рук. гр. | Шахновский | | Каркас Кр 205-1 |
| Разраб. | Боднянская | | |
| Рассчит. | Петраш | | |
| Исполн. | Петраш | | |
| Проверил | Боднянская | | |

| Стадия | Лист | Листов |
|---|---|---|
| Р | | 1 |

ХАРЬКОВСКИЙ ПРОМСТРОЙНИИПРОЕКТ

Инв. № подл. | Подпись и дата | Взам. инв. №

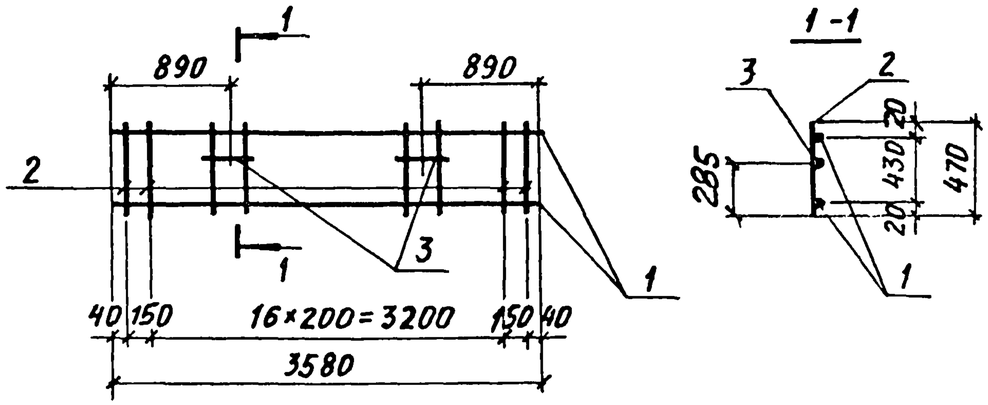


| Марка каркаса | Поз. | Наименование | Кол. | Масса ед., кг | Общая масса, кг |
|---|---|---|---|---|---|
| Кр 206-1 | 1 | Ф 14 Ат-IVС, ℓ=3580 | 2 | 4,3 | 10,6 |
| | 2 | Ф 6 АI, ℓ=470 | 19 | 0,1 | |
| | 3 | Ф 6 АI, ℓ=230 | 2 | 0,05 | |

Арматура класса А-I по ГОСТ 5781-82,
Ат-IVС по ГОСТ 10884-81*

| | | | |
|---|---|---|---|
| Нач. отд. | Бродский | | 3.015-1/82.II-5-244 |
| Н. контр. | Зорин | | |
| Гл. констр. | Зорин | | |
| Рук. гр. | Шахновский | | Каркас Кр 206-1 |
| Разраб. | Боднянская | | Стадия: Р; Лист: ; Листов: 1 |
| Рассчит. | Петраш | | ХАРЬКОВСКИЙ ПРОМСТРОЙНИИПРОЕКТ |
| Исполн. | Петраш | | |
| Проверил | Боднянская | | |

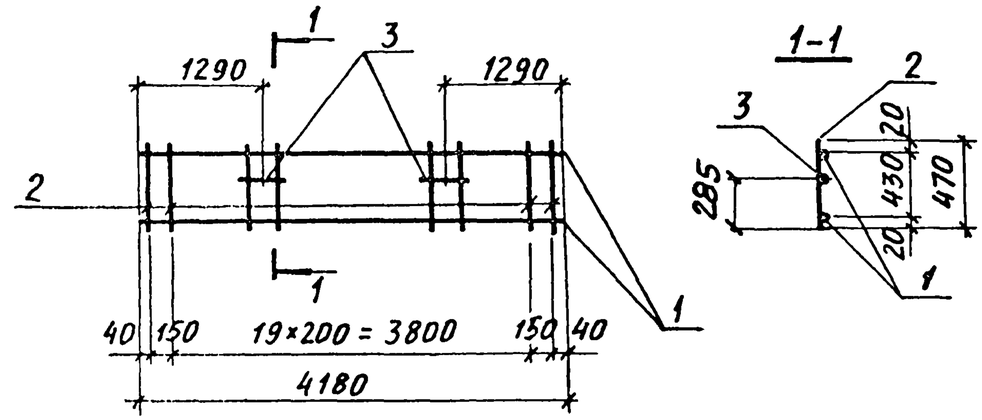


| Марка каркаса | Поз. | Наименование | Кол. | Масса ед., кг | Общая масса, кг |
|---|---|---|---|---|---|
| Кр 207-1 | 1 | Ф 14 Ат-IVС, ℓ=4180 | 2 | 5,0 | 12,3 |
| | 2 | Ф 6 АI, ℓ=470 | 22 | 0,1 | |
| | 3 | Ф 6 АI, ℓ=230 | 2 | 0,05 | |

Арматура класса А-I по ГОСТ 5781-82,
Ат-IVС по ГОСТ 10884-81*

Подпись и дата | Взам. инв. №
Инв. № подл.

| | | | |
|---|---|---|---|
| Нач. отд. | Бродский | | 3.015-1/82.II-5-245 |
| Н. контр. | Зорин | | |
| Гл. констр. | Зорин | | |
| Рук. гр. | Шахновский | | Каркас Кр 207-1 |
| Разраб. | Боднянская | | Стадия: Р; Лист: ; Листов: 1 |
| Рассчит. | Петраш | | ХАРЬКОВСКИЙ ПРОМСТРОЙНИИПРОЕКТ |
| Исполн. | Петраш | | |
| Проверил | Боднянская | | |

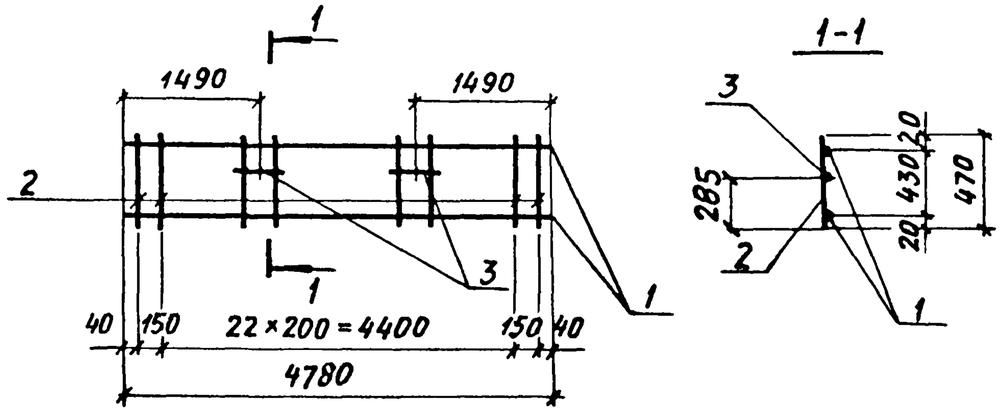


| Марка каркаса | Поз. | Наименование | Кол. | Масса ед., кг | Общая масса, кг |
|---|---|---|---|---|---|
| Кр 208-1 | 1 | Ф14Ат-IVС, ℓ=4780 | 2 | 5,8 | 14,2 |
| | 2 | Ф6АI, ℓ=470 | 25 | 0,10 | |
| | 3 | Ф6АI, ℓ=230 | 2 | 0,05 | |

Арматура класса А-I по ГОСТ 5781-82,
Ат-IVС по ГОСТ 10884-81*

| | | | |
|---|---|---|---|
| Нач. отд. | Бродский | | 3.015-1/82. II-5-246 |
| Н. контр. | Зорин | | |
| Гл. конст. | Зорин | | |
| Рук. гр. | Шахновский | | Каркас Кр 208-1 |
| Разраб. | Боднянская | | Стадия: Р; Лист: ; Листов: 1 |
| Рассчит. | Петраш | | ХАРЬКОВСКИЙ ПРОМСТРОЙНИИПРОЕКТ |
| Исполн. | Петраш | | |
| Проверил | Боднянская | | |

Взам. инв. № | Подпись и дата | Инв. № подл.

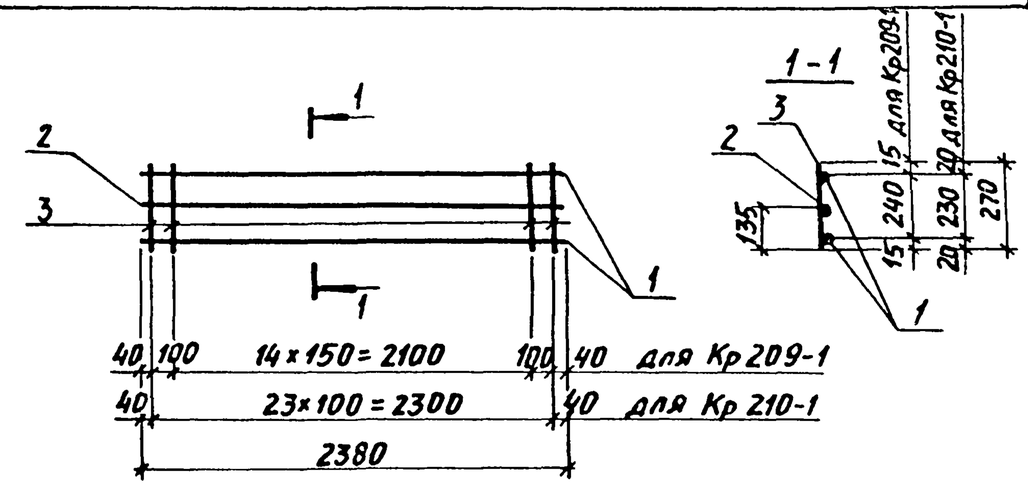


| Марка каркаса | Поз. | Наименование | Кол. | Масса ед., кг | Общая масса, кг |
|---|---|---|---|---|---|
| Кр 209-1 | 1 | Ф10Ат-IVС, ℓ=2380 | 2 | 1,5 | 4,4 |
| | 2 | Ф6АI, ℓ=2380 | 1 | 0,53 | |
| | 3 | Ф6АI, ℓ=270 | 17 | 0,05 | |
| Кр 210-1 | 1 | Ф14Ат-IVС, ℓ=2380 | 2 | 2,9 | 8,9 |
| | 2 | Ф6АI, ℓ=2380 | 1 | 0,5 | |
| | 3 | Ф8АI, ℓ=270 | 24 | 0,11 | |

Арматура класса А-I по ГОСТ 5781-82,
Ат-IVС по ГОСТ 10884-81*

| | | | |
|---|---|---|---|
| Нач. отд. | Бродский | | 3.015-1/82. II-5-247 |
| Н. контр. | Зорин | | |
| Гл. констр. | Зорин | | |
| Рук. гр. | Шахновский | | Каркас Кр 209-1, Кр 210-1 |
| Разраб. | Боднянская | | Стадия: Р; Лист: ; Листов: 1 |
| Рассчит. | Петраш | | ХАРЬКОВСКИЙ ПРОМСТРОЙНИИПРОЕКТ |
| Исполн. | Петраш | | |
| Проверил | Боднянская | | |

Взам. инв. № | Подпись и дата | Инв. № подл.

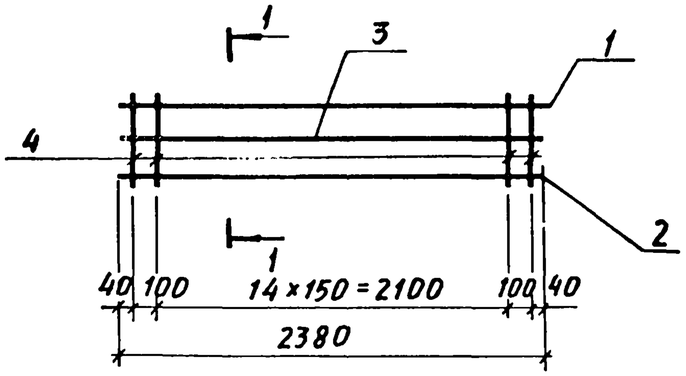


1-1 для Кр 209-2

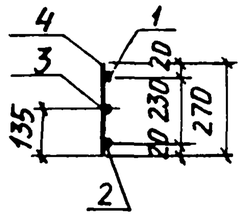


1-1 для Кр 211-3

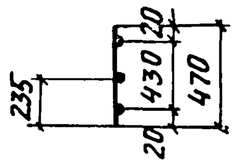


| Марка каркаса | Поз. | Наименование | Кол. | Масса ед., кг | Общая масса, кг |
|---|---|---|---|---|---|
| Кр 209-2 | 1 | ⌀20 Ат-IVС, ℓ=2380 | 1 | 5,9 | 9,8 |
| | 2 | ⌀10 Ат-IVС, ℓ=2380 | 1 | 1,5 | |
| | 3 | ⌀6 AI, ℓ=2380 | 1 | 0,52 | |
| | 4 | ⌀8 AI, ℓ=270 | 17 | 0,11 | |
| Кр 211-3 | 1 | ⌀20 Ат-IVС, ℓ=2380 | 1 | 5,9 | 11,1 |
| | 2 | ⌀10 Ат-IVС, ℓ=2380 | 1 | 1,5 | |
| | 3 | ⌀6 AI, ℓ=2380 | 1 | 0,52 | |
| | 4 | ⌀8 AI, ℓ=470 | 17 | 0,19 | |

Арматура класса А-I по ГОСТ 5781-82,
Ат-IVС по ГОСТ 10884-81*

| | | | |
|---|---|---|---|
| Нач. отд. | Бродский | | 3.015-1/82.II-5-248 |
| Н. контр. | Зорин | | |
| Гл. констр. | Зорин | | |
| Рук. гр. | Шахновский | | Каркас Кр 209-2, Кр 211-3 |
| Разраб. | Боднянская | | Стадия: Р; Лист: ; Листов: 1 |
| Рассчит. | Петраш | | ХАРЬКОВСКИЙ ПРОМСТРОЙНИИПРОЕКТ |
| Исполн. | Петраш | | |
| Проверил | Боднянская | | |

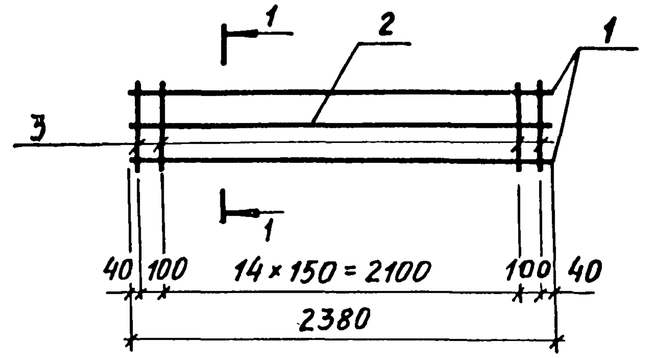


1-1

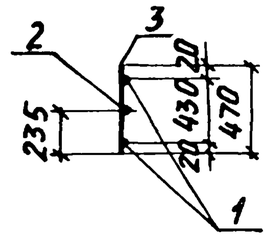


| Марка каркаса | Поз. | Наименование | Кол. | Масса ед., кг | Общая масса, кг |
|---|---|---|---|---|---|
| Кр 211-1 | 1 | ⌀12 Ат-IVС, ℓ=2380 | 2 | 2,1 | 8,3 |
| | 2 | ⌀8 AI, ℓ=2380 | 1 | 0,94 | |
| | 3 | ⌀8 AI, ℓ=470 | 17 | 0,19 | |
| Кр 211-2 | 1 | ⌀14 Ат-IVС, ℓ=2380 | 2 | 2,9 | 9,5 |
| | 2 | ⌀6 AI, ℓ=2380 | 1 | 0,5 | |
| | 3 | ⌀8 AI, ℓ=470 | 17 | 0,19 | |

Арматура класса А-I по ГОСТ 5781-82,
Ат-IVС по ГОСТ 10884-81*

| | | | |
|---|---|---|---|
| Нач. отд. | Бродский | | 3.015-1/82.II-5-249 |
| Н. контр. | Зорин | | |
| Гл. констр. | Зорин | | |
| Рук. гр. | Шахновский | | Каркас Кр 211-1, Кр 211-2 |
| Разраб. | Боднянская | | Стадия: Р; Лист: ; Листов: 1 |
| Рассчит. | Петраш | | ХАРЬКОВСКИЙ ПРОМСТРОЙНИИПРОЕКТ |
| Исполн. | Петраш | | |
| Проверил | Боднянская | | |

Взам. инв. № | Подпись и дата | Инв. № подл.

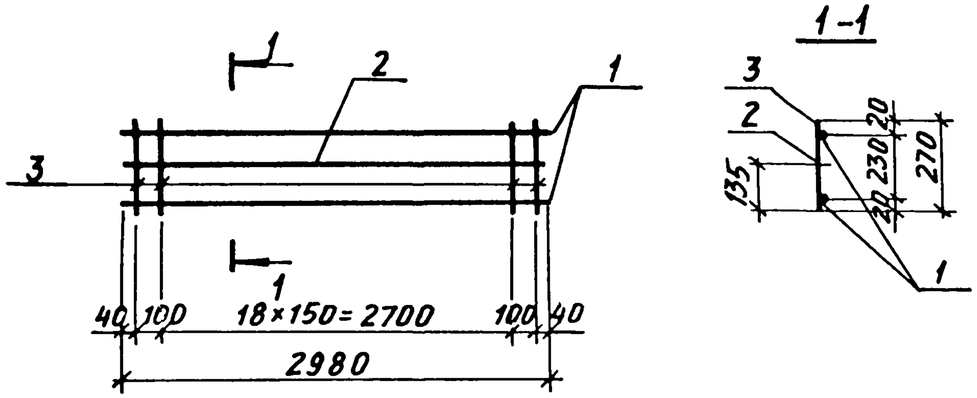


| Марка каркаса | Поз. | Наименование | Кол. | Масса ед., кг | Общая масса, кг |
|---|---|---|---|---|---|
| Кр212-1 | 1 | Ф10Ат-IVС, ℓ=2980 | 2 | 1,8 | 5,4 |
| | 2 | Ф6АI, ℓ=2980 | 1 | 0,7 | |
| | 3 | Ф6АI, ℓ=270 | 21 | 0,05 | |
| Кр212-2 | 1 | Ф12Ат-IVС, ℓ=2980 | 2 | 2,7 | 8,9 |
| | 2 | Ф8АI, ℓ=2980 | 1 | 1,2 | |
| | 3 | Ф8АI, ℓ=270 | 21 | 0,11 | |
| Кр212-3 | 1 | Ф16Ат-IVС ℓ=2980 | 2 | 4,7 | 12,4 |
| | 2 | Ф6АI, ℓ=2980 | 1 | 0,7 | |
| | 3 | Ф8АI, ℓ=270 | 21 | 0,11 | |

Арматура класса А-I по ГОСТ 5781-82,
Ат-IVС по ГОСТ 10884-81*

| | | |
|---|---|---|
| Нач.отд. | Бродский | |
| Н.контр. | Зорин | |
| Гл.констр. | Зорин | |
| Рук.гр. | Шахновский | |
| Разраб. | Боднянская | |
| Рассчит. | Петраш | |
| Исполн. | Петраш | |
| Проверил | Боднянская | |

3.015-1/82.II-5-250

Каркас Кр212-1... Кр212-3

| Стадия | Лист | Листов |
|---|---|---|
| Р | | 1 |

ХАРЬКОВСКИЙ ПРОМСТРОЙНИИПРОЕКТ

Инв.№ подл. | Подпись и дата | Взам. инв.№

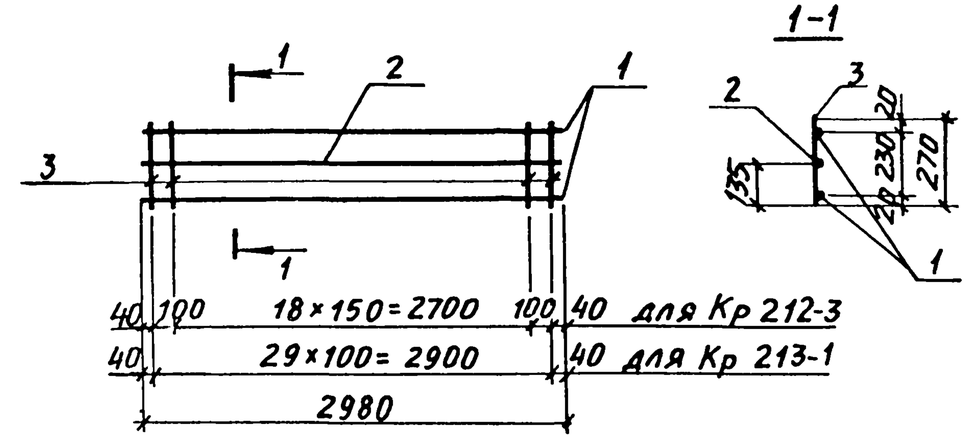


| Марка каркаса | Поз. | Наименование | Кол. | Масса ед., кг | Общая масса, кг |
|---|---|---|---|---|---|
| Кр 213-1 | 1 | Ф16Ат-IVС, ℓ=2980 | 2 | 4,7 | 16,3 |
| | 2 | Ф10АI, ℓ=2980 | 1 | 1,8 | |
| | 3 | Ф10АI, ℓ=270 | 30 | 0,17 | |

Арматура класса А-I по ГОСТ 5781-82,
Ат-IVС по ГОСТ 10884-81*

| | | |
|---|---|---|
| Нач.отд. | Бродский | |
| Н.контр. | Зорин | |
| Гл.констр. | Зорин | |
| Рук.гр. | Шахновский | |
| Разраб. | Боднянская | |
| Рассчит. | Петраш | |
| Исполн. | Петраш | |
| Проверил | Боднянская | |

3.015-1/82.II-5-251

Каркас Кр 213-1

| Стадия | Лист | Листов |
|---|---|---|
| Р | | 1 |

ХАРЬКОВСКИЙ ПРОМСТРОЙНИИПРОЕКТ

Инв.№ подл. | Подпись и дата | Взам. инв.№

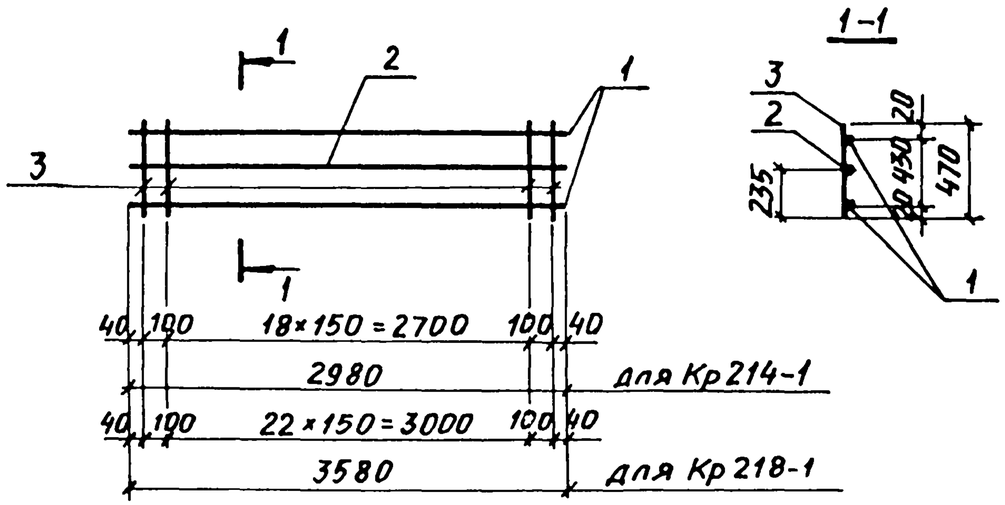


| Марка каркаса | Поз. | Наименование | Кол. | Масса ед., кг | Общая масса, кг |
|---|---|---|---|---|---|
| Кр214-1 | 1 | Ф10Ат-IVС, ℓ=2980 | 2 | 1,8 | 6,4 |
| | 2 | Ф6АI, ℓ=2980 | 1 | 0,7 | |
| | 3 | Ф6АI, ℓ=470 | 21 | 0,10 | |
| Кр218-1 | 1 | Ф10Ат-IVС, ℓ=3580 | 2 | 2,2 | 7,7 |
| | 2 | Ф6АI, ℓ=3580 | 1 | 0,8 | |
| | 3 | Ф6АI, ℓ=470 | 25 | 0,10 | |

Арматура класса А-I по ГОСТ 5781-82,
Ат-IVС по ГОСТ 10884-81*

| | | | |
|---|---|---|---|
| Нач.отд. | Бродский | | 3.015-1/82.II-5-252 |
| Н.контр. | Зорин | | |
| Гл.констр. | Зорин | | |
| Рук.гр. | Шахновский | | Каркас Кр214-1, Кр218-1 |
| Разраб. | Боднянская | | Стадия: Р; Лист: ; Листов: 1 |
| Рассчит. | Петраш | | ХАРЬКОВСКИЙ ПРОМСТРОЙНИИПРОЕКТ |
| Исполн. | Петраш | | |
| Проверил | Боднянская | | |

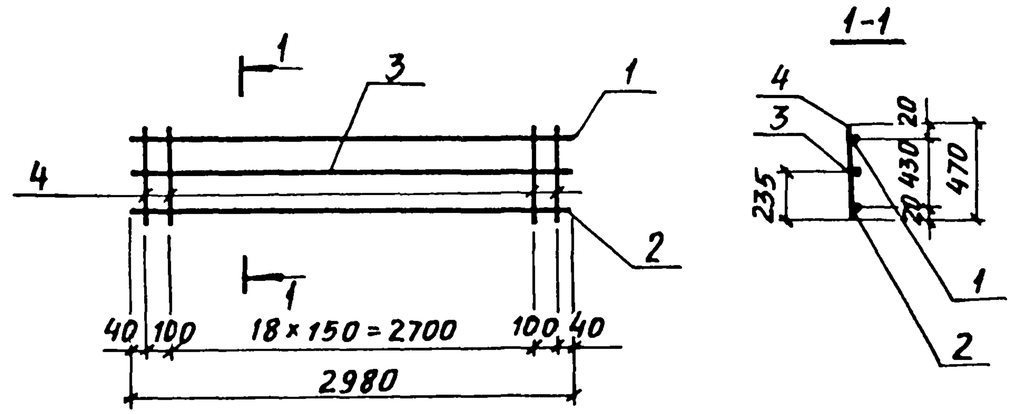


| Марка каркаса | Поз. | Наименование | Кол. | Масса ед., кг | Общая масса, кг |
|---|---|---|---|---|---|
| Кр215-1 | 1 | Ф16Ат-IVС, ℓ=2980 | 1 | 4,7 | 11,2 |
| | 2 | Ф10Ат-IVС, ℓ=2980 | 1 | 1,8 | |
| | 3 | Ф6АI, ℓ=2980 | 1 | 0,7 | |
| | 4 | Ф8АI, ℓ=470 | 21 | 0,19 | |
| Кр215-2 | 1 | Ф20Ат-IVС, ℓ=2980 | 1 | 7,3 | 13,8 |
| | 2 | Ф10Ат-IVС, ℓ=2980 | 1 | 1,8 | |
| | 3 | Ф6АI, ℓ=2980 | 1 | 0,7 | |
| | 4 | Ф8АI, ℓ=470 | 21 | 0,19 | |

Арматура класса А-I по ГОСТ 5781-82,
Ат-IVС по ГОСТ 10884-81*

Взам. инв.№ | Подпись и дата | Инв.№ подл.

| | | | |
|---|---|---|---|
| Нач.отд. | Бродский | | 3.015-1/82.II-5-253 |
| Н.контр. | Зорин | | |
| Гл.констр. | Зорин | | |
| Рук.гр. | Шахновский | | Каркас Кр215-1, Кр215-2 |
| Разраб. | Боднянская | | Стадия: Р; Лист: ; Листов: 1 |
| Рассчит. | Петраш | | ХАРЬКОВСКИЙ ПРОМСТРОЙНИИПРОЕКТ |
| Исполн. | Петраш | | |
| Проверил | Боднянская | | |

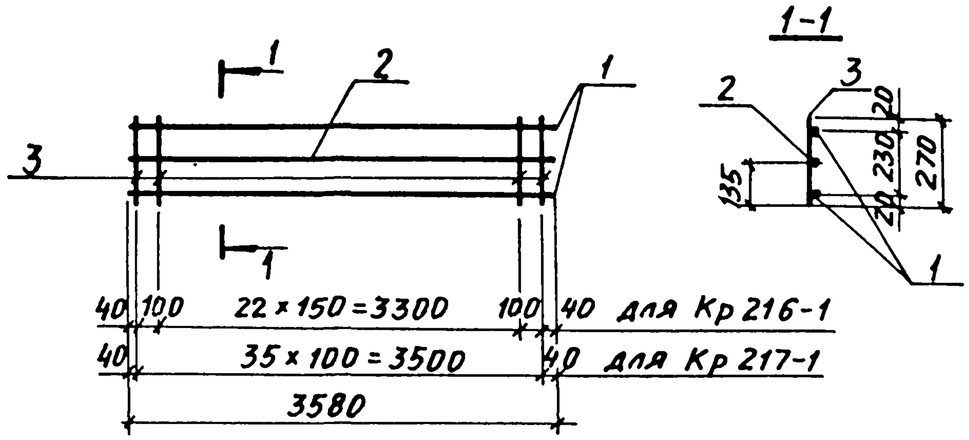


| Марка каркаса | Поз. | Наименование | Кол. | Масса ед., кг | Общая масса, кг |
|---|---|---|---|---|---|
| Кр 216-1 | 1 | Ф12Ат-IV С, ℓ=3580 | 2 | 3,2 | 10,6 |
| | 2 | Ф8АI, ℓ=3580 | 1 | 1,4 | |
| | 3 | Ф8АI, ℓ=270 | 25 | 0,11 | |
| Кр 217-1 | 1 | Ф16Ат-IV С ℓ=3580 | 2 | 5,6 | 19,5 |
| | 2 | Ф10АI, ℓ=3580 | 1 | 2,2 | |
| | 3 | Ф10АI, ℓ=270 | 36 | 0,17 | |

Арматура класса А-I по ГОСТ 5781-82,
Ат-IV С по ГОСТ 10884-81*

Инв. № подл. | Подпись и дата | Взам. инв. №

| | | |
|---|---|---|
| Нач. отд. | Бродский | |
| Н. контр. | Зорин | |
| Гл. констр. | Зорин | |
| Рук. гр. | Шахновский | |
| Разраб. | Боднянская | |
| Рассчит. | Петраш | |
| Исполн. | Петраш | |
| Проверил | Боднянская | |

3.015-1/82.II-5-254

Каркас Кр 216-1, Кр 217-1

| Стадия | Лист | Листов |
|---|---|---|
| Р | | 1 |

ХАРЬКОВСКИЙ ПРОМСТРОЙНИИПРОЕКТ

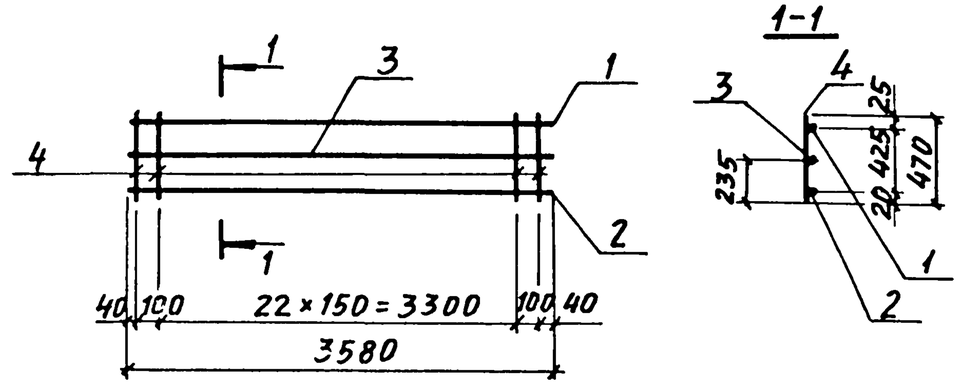


| Марка каркаса | Поз. | Наименование | Кол. | Масса ед., кг | Общая масса, кг |
|---|---|---|---|---|---|
| Кр 219-1 | 1 | Ф20Ат-IV С, ℓ=3580 | 1 | 8,8 | 16,5 |
| | 2 | Ф10Ат-IV С, ℓ=3580 | 1 | 2,2 | |
| | 3 | Ф6АI, ℓ=3580 | 1 | 0,8 | |
| | 4 | Ф8АI, ℓ=470 | 25 | 0,19 | |
| Кр 219-2 | 1 | Ф25Ат-IV С, ℓ=3580 | 1 | 13,8 | 21,5 |
| | 2 | Ф10Ат-IV С, ℓ=3580 | 1 | 2,2 | |
| | 3 | Ф6АI, ℓ=3580 | 1 | 0,8 | |
| | 4 | Ф8АI, ℓ=470 | 25 | 0,19 | |

Арматура класса А-I по ГОСТ 5781-82,
Ат-IV С по ГОСТ 10884-81*

Инв. № подл. | Подпись и дата | Взам. инв. №

| | | |
|---|---|---|
| Нач. отд. | Бродский | |
| Н. контр. | Зорин | |
| Гл. констр. | Зорин | |
| Рук. гр. | Шахновский | |
| Разраб. | Боднянская | |
| Рассчит. | Петраш | |
| Исполн. | Петраш | |
| Проверил | Боднянская | |

3.015-1/82.II-5-255

Каркас Кр 219-1, Кр 219-2

| Стадия | Лист | Листов |
|---|---|---|
| Р | | 1 |

ХАРЬКОВСКИЙ ПРОМСТРОЙНИИПРОЕКТ

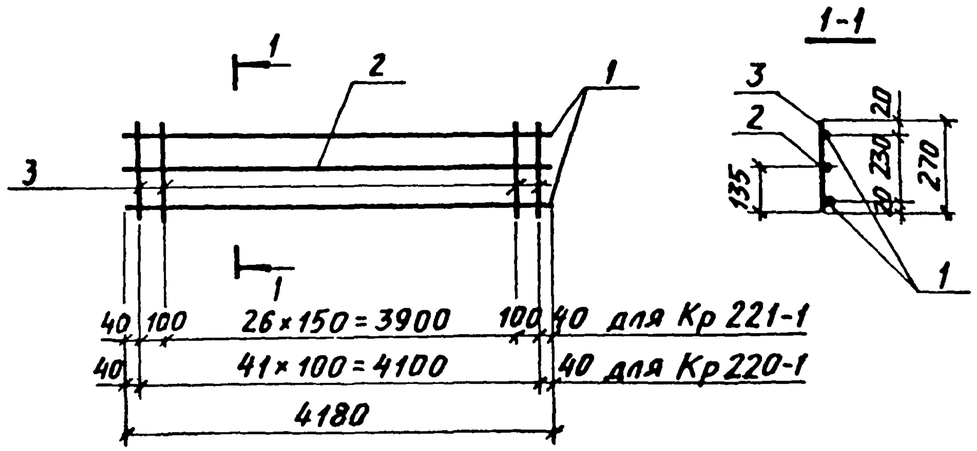


| Марка каркаса | Поз. | Наименование | Кол. | Масса ед., кг | Общая масса, кг |
|---|---|---|---|---|---|
| Кр 220-1 | 1 | Ø14Ат-IVС, ℓ=4180 | 2 | 5,0 | 13,4 |
| | 2 | Ø 6AI, ℓ=4180 | 1 | 0,9 | |
| | 3 | Ø6AI, ℓ= 270 | 42 | 0,06 | |
| Кр 221-1 | 1 | Ø12Ат-IVС, ℓ=4180 | 2 | 3,7 | 10,0 |
| | 2 | Ø 6AI, ℓ=4180 | 1 | 0,9 | |
| | 3 | Ø6AI, ℓ= 270 | 29 | 0,06 | |

Арматура класса А-I по ГОСТ 5781-82,
Ат-IVС по ГОСТ 10884-81*

| | | | |
|---|---|---|---|
| Нач. отд. | Бродский | | |
| Н. контр. | Зорин | | |
| Гл. констр. | Зорин | | |
| Рук. гр. | Шахновский | | |
| Разраб. | Боднянская | | |
| Рассчит. | Петраш | | |
| Исполн. | Петраш | | |

3.015-1/82.II-5-256

Каркас
Кр 220-1, Кр 221-1

| Стадия | Лист | Листов |
|---|---|---|
| Р | | 1 |

ХАРЬКОВСКИЙ ПРОМСТРОЙНИИПРОЕКТ

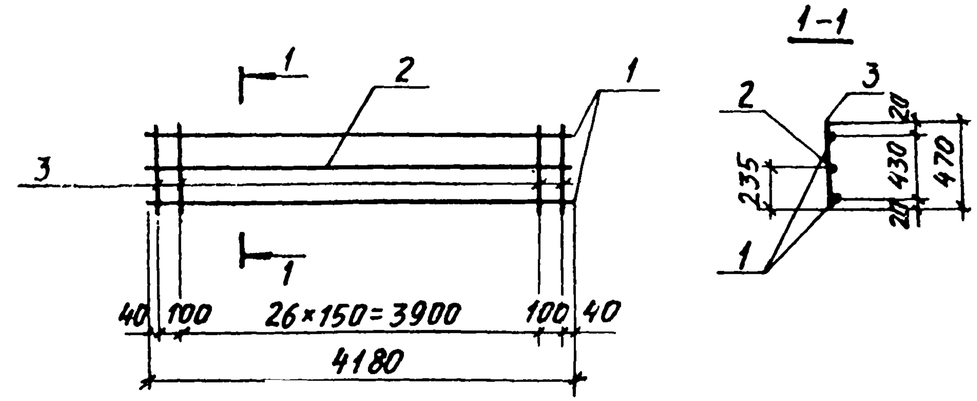


| Марка каркаса | Поз. | Наименование | Кол. | Масса ед., кг | Общая масса, кг |
|---|---|---|---|---|---|
| Кр 222-1 | 1 | Ø12Ат-IVС, ℓ=4180 | 2 | 3,7 | 11,2 |
| | 2 | Ø 6AI, ℓ=4180 | 1 | 0,9 | |
| | 3 | Ø6AI ℓ= 470 | 29 | 0,10 | |
| Кр222-2 | 1 | Ø20Ат-IVС, ℓ=4180 | 2 | 10,3 | 27,0 |
| | 2 | Ø6AI, ℓ=4180 | 1 | 0,9 | |
| | 3 | Ø 8AI, ℓ= 470 | 29 | 0,19 | |

Арматура класса А-I по ГОСТ 5781-82,
Ат-IVС по ГОСТ 10884-81*

Инв. № подл. | Подпись и дата | Взам. инв. №

| | | | |
|---|---|---|---|
| Нач. отд. | Бродский | | |
| Н. контр. | Зорин | | |
| Гл. констр. | Зорин | | |
| Рук. гр. | Шахновский | | |
| Разраб. | Боднянская | | |
| Рассчит. | Петраш | | |
| Исполн. | Петраш | | |
| Провер. | Боднянская | | |

3.015-1/82.II-5-257

Каркас
Кр 222-1, Кр 222-2

| Стадия | Лист | Листов |
|---|---|---|
| Р | | 1 |

ХАРЬКОВСКИЙ ПРОМСТРОЙНИИПРОЕКТ

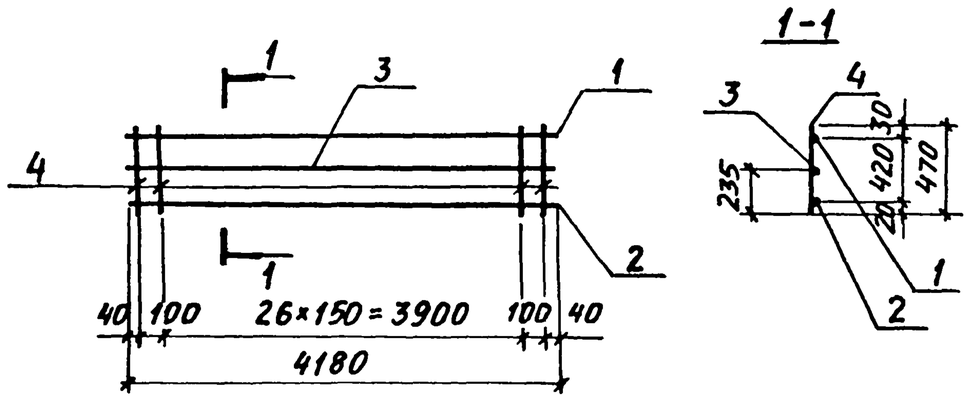


| Марка каркаса | Поз. | Наименование | Кол. | Масса ед., кг | Общая масса, кг |
|---|---|---|---|---|---|
| Кр 223-1 | 1 | Ø28Ат-IVС, ℓ=4180 | 1 | 20,2 | 32,1 |
| | 2 | Ø10Ат-IVС, ℓ=4180 | 1 | 2,6 | |
| | 3 | Ø6АI, ℓ=4180 | 1 | 0,9 | |
| | 4 | Ø10АI, ℓ=470 | 29 | 0,29 | |

Арматура класса А-I по ГОСТ 5781-82,
Ат-IVС по ГОСТ 10884-81*

| | | | |
|---|---|---|---|
| Нач. отд. | Бродский | | 3.015-1/82.II-5-258 |
| Н. контр. | Зорин | | |
| Гл. констр. | Зорин | | |
| Рук. гр. | Шахновский | | Каркас Кр 223-1 |
| Разраб. | Боднянская | | Стадия: Р; Лист: ; Листов: 1 |
| Рассчит. | Петраш | | ХАРЬКОВСКИЙ ПРОМСТРОЙНИИПРОЕКТ |
| Исполн. | Петраш | | |
| Провер. | Боднянская | | |

Инв. № подл. | Подпись и дата | Взам. инв. №

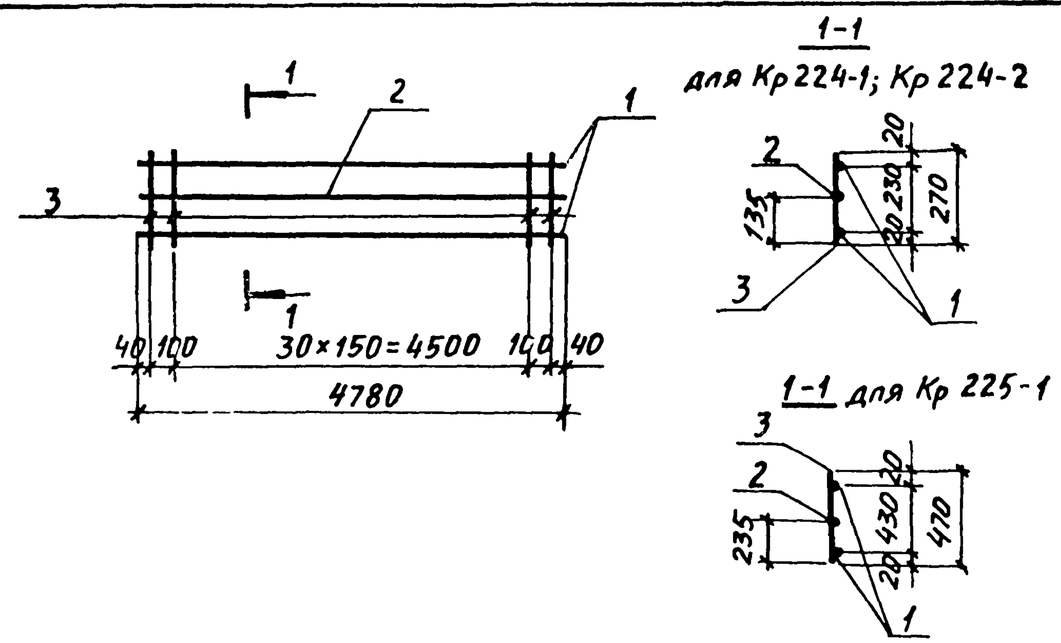


| Марка каркаса | Поз. | Наименование | Кол. | Масса ед., кг | Общая масса, кг |
|---|---|---|---|---|---|
| Кр 224-1 | 1 | Ø14Ат-IVС, ℓ=4780 | 2 | 5,8 | 17,1 |
| | 2 | Ø8АI, ℓ=4780 | 1 | 1,9 | |
| | 3 | Ø8АI, ℓ=270 | 33 | 0,11 | |
| Кр 224-2 | 1 | Ø12Ат-IVС, ℓ=4780 | 2 | 4,2 | 11,5 |
| | 2 | Ø6АI, ℓ=4780 | 1 | 1,1 | |
| | 3 | Ø6АI, ℓ=270 | 33 | 0,06 | |
| Кр 225-1 | 1 | Ø12Ат-IVС, ℓ=4780 | 2 | 4,2 | 12,8 |
| | 2 | Ø6АI, ℓ=4780 | 1 | 1,1 | |
| | 3 | Ø6АI, ℓ=470 | 33 | 0,10 | |

Арматура класса А-I по ГОСТ 5781-82,
Ат-IVС по ГОСТ 10884-81*

| | | | |
|---|---|---|---|
| Нач. отд. | Бродский | | 3.015-1/82.II-5-259 |
| Н. контр. | Зорин | | |
| Гл. констр. | Зорин | | |
| Рук. гр. | Шахновский | | Каркас Кр224-1; Кр224-2; Кр225-1 |
| Разраб. | Боднянская | | Стадия: Р; Лист: ; Листов: 1 |
| Рассчит. | Петраш | | ХАРЬКОВСКИЙ ПРОМСТРОЙНИИПРОЕКТ |
| Исполн. | Петраш | | |
| Провер. | Боднянская | | |

Инв. № подл. | Подпись и дата | Взам. инв. №

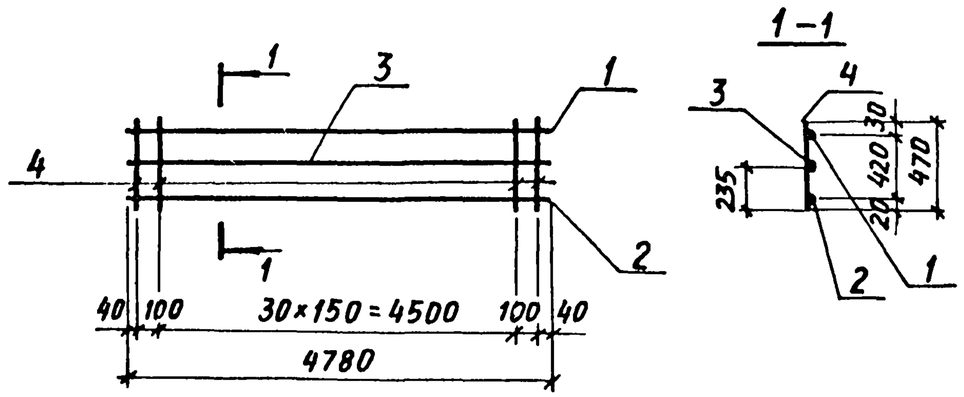


| Марка каркаса | Поз. | Наименование | Кол. | Масса ед., кг | Общая масса, кг |
|---|---|---|---|---|---|
| Кр 226-1 | 1 | ⌀22Ат-IVС, ℓ=4780 | 1 | 14,3 | 24,6 |
| | 2 | ⌀10Ат-IVС, ℓ=4780 | 1 | 2,9 | |
| | 3 | ⌀6АI, ℓ=4780 | 1 | 1,1 | |
| | 4 | ⌀8АI, ℓ=470 | 33 | 0,19 | |
| Кр 226-2 | 1 | ⌀28Ат-IVС, ℓ=4780 | 1 | 23,0 | 41,2 |
| | 2 | ⌀16Ат-IVС, ℓ=4780 | 1 | 7,5 | |
| | 3 | ⌀6АI, ℓ=4780 | 1 | 1,1 | |
| | 4 | ⌀10АI, ℓ=470 | 33 | 0,29 | |

Арматура класса А-I по ГОСТ 5781-82,
Ат-IVС по ГОСТ 10884-81*

| | | | |
|---|---|---|---|
| Нач.отд. | Бродский | | |
| Н.контр. | Зорин | | |
| Гл.констр. | Зорин | | |
| Рук.гр. | Шахновский | | |
| Разраб. | Боднянская | | |
| Рассчит. | Петраш | | |
| Исполн. | Петраш | | |
| Провер. | Боднянская | | |

3.015-1/82.II-5-260

Каркас Кр 226-1, Кр 226-2

| Стадия | Лист | Листов |
|---|---|---|
| Р | | 1 |

ХАРЬКОВСКИЙ ПРОМСТРОЙНИИПРОЕКТ

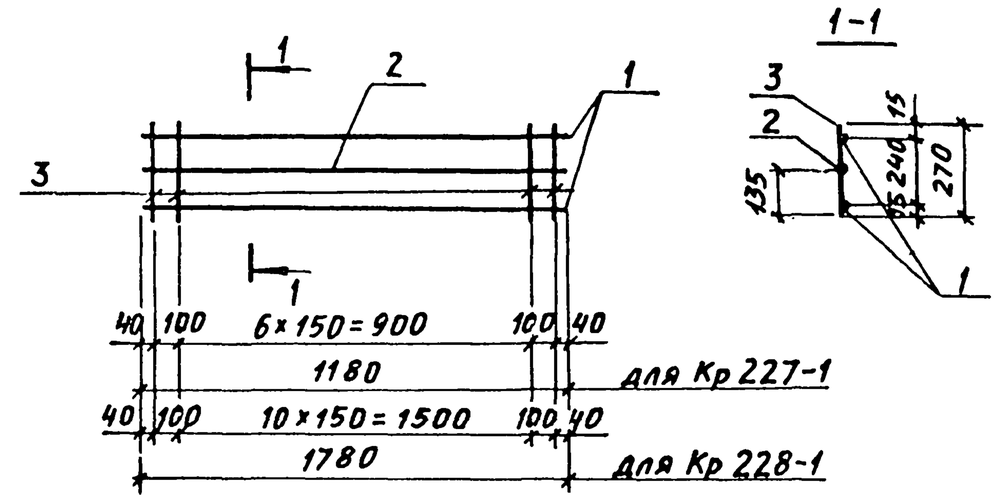


| Марка каркаса | Поз. | Наименование | Кол. | Масса ед., кг | Общая масса, кг. |
|---|---|---|---|---|---|
| Кр 227-1 | 1 | ⌀10Ат-IVС, ℓ=1180 | 2 | 0,7 | 2,2 |
| | 2 | ⌀6АI, ℓ=1180 | 1 | 0,26 | |
| | 3 | ⌀6АI, ℓ=270 | 9 | 0,06 | |
| Кр 228-1 | 1 | ⌀12Ат-IVС, ℓ=1780 | 2 | 1,6 | 4,4 |
| | 2 | ⌀6АI, ℓ=1780 | 1 | 0,4 | |
| | 3 | ⌀6АI, ℓ=270 | 13 | 0,06 | |
| | | | | | |
| | | | | | |

Арматура класса А-I по ГОСТ 5781-82,
Ат-IVС по ГОСТ 10884-81*

Взам.инв.№ | Подпись и дата | Инв.№подл.

| | | | |
|---|---|---|---|
| Нач.отд. | Бродский | | |
| Н.контр. | Зорин | | |
| Гл.констр. | Зорин | | |
| Рук.гр. | Шахновский | | |
| Разраб. | Боднянская | | |
| Рассчит. | Петраш | | |
| Исполн. | Петраш | | |
| Провер. | Боднянская | | |

3.015-1/82.II-5-261

Каркас Кр 227-1, Кр 228-1

| Стадия | Лист | Листов |
|---|---|---|
| Р | | 1 |

ХАРЬКОВСКИЙ ПРОМСТРОЙНИИПРОЕКТ