ТИПОВАЯ ДОКУМЕНТАЦИЯ НА СТРОИТЕЛЬНЫЕ СИСТЕМЫ И ИЗДЕЛИЯ ЗДАНИЙ И СООРУЖЕНИЙ

СТРОИТЕЛЬНЫЕ СИСТЕМЫ

СЕРИЯ 3.505.1-16

КРЕПЛЕНИЕ ОТКОСОВ СУДОХОДНЫХ РЕК И КАНАЛОВ ЖЕЛЕЗОБЕТОННЫМИ ПЛИТАМИ

ВЫПУСК 2

АРМАТУРНЫЕ И ЗАКЛАДНЫЕ ИЗДЕЛИЯ

РАБОЧИЕ ЧЕРТЕЖИ

ТИПОВАЯ ДОКУМЕНТАЦИЯ НА СТРОИТЕЛЬНЫЕ СИСТЕМЫ И ИЗДЕЛИЯ ЗДАНИЙ И СООРУЖЕНИЙ

СТРОИТЕЛЬНЫЕ СИСТЕМЫ

СЕРИЯ 3.505.1-16

КРЕПЛЕНИЕ ОТКОСОВ СУДОХОДНЫХ РЕК И КАНАЛОВ ЖЕЛЕЗОБЕТОННЫМИ ПЛИТАМИ

ВЫПУСК 2

АРМАТУРНЫЕ И ЗАКЛАДНЫЕ ИЗДЕЛИЯ

РАБОЧИЕ ЧЕРТЕЖИ

РАЗРАБОТАНЫ
ПРОЕКТНЫМ ИНСТИТУТОМ
ГИПРОРЕЧТРАНС

УТВЕРЖДЕНЫ
Министерством Речного Флота РСФСР
11 июня 1982г.
(заключение от 09.06.82г. N 30)
ВВЕДЕНЫ В ДЕЙСТВИЕ
Гипроречтрансом
с 1 ноября 1982г.
ПРИКАЗ от 17.06.82г. N 134

Главный инженер института Н.В. Селезнев

Главный инженер проекта Н.С. Афанасьева

Содержание

Обозначение	Наименование	Стр.
3.505.1-16.2 00000ТО	Техническое описание	3,4
3.505.1-16.2 00010	Каркас плоский КР1	5
3.505.1-16.2 00020	Каркас плоский КР2	5
3.505.1-16.2 00030	Каркас плоский КР3	6
3.505.1-16.2 00040	Каркас плоский КР4	6
3.505.1-16.2 00050	Каркас плоский КР5	7
3.505.1-16.2 00060	Каркас плоский КР6	7
3.505.1-16.2 00070	Каркас плоский КР7	8
3.505.1-16.2 00080	Каркас плоский КР8	8
3.505.1-16.2 00090	Сетка арматурная С1	9
3.505.1-16.2 00100	Сетка арматурная С2	9
3.505.1-16.2 00110	Сетка арматурная С3	10
3.505.1-16.2 00120	Сетка арматурная С4	10
3.505.1-16.2 00130	Сетка арматурная С5	11
3.505.1-16.2 00140	Сетка арматурная С6	11
3.505.1-16.2 00150	Сетка арматурная С7	12
3.505.1-16.2 00160	Сетка арматурная С8	12
3.505.1-16.2 00170	Сетка арматурная С9	13
3.505.1-16.2 00180	Сетка арматурная С10	13
3.505.1-16.2 00190	Сетка арматурная С11	14
3.505.1-16.2 00200	Сетка арматурная С12	14
3.505.1-16.2 00210	Сетка арматурная С13	15
3.505.1-16.2 00220	Сетка арматурная С14	15
3.505.1-16.2 00230	Сетка арматурная С15	16
3.505.1-16.2 00240	Сетка арматурная С16	16
3.505.1-16.2 00250	Сетка арматурная С17	17
3.505.1-16.2 00260	Сетка арматурная С18	17
3.505.1-16.2 00270	Сетка арматурная С19	18
3.505.1-16.2 00280	Сетка арматурная С20	18
3.505.1-16.2 00290	Сетка арматурная С21	19
3.505.1-16.2 00300	Изделие закладное МН1	20
3.505.1-16.2 00310	Изделие закладное МН2	20
3.505.1-16.2 00320	Изделие закладное МН3	21
3.505.1-16.2 00330	Изделие закладное МН4	21
3.505.1-16.2 00340	Изделие закладное МН5	22
3.505.1-16.2 00350	Изделие закладное МН6	22
3.505.1-16.2 00360	Изделие закладное МН7	23
3.505.1-16.2 00370	Изделие закладное МН8	23
3.505.1-16.2 00380	Изделие закладное МН9	24
3.505.1-16.2 00390	Петля монтажная П-d	24
3.505.1-16.2 00400	Петля монтажная П-d	25
3.505.1-16.2 00410	Петля монтажная П-d	25
3.505.1-16.2 00420	Петля монтажная с кольцом Пк-16	25
3.505.1-16.2 00430	Петля монтажная П-d	26

1. Общие сведения

Данный выпуск содержит рабочие чертежи закладных и арматурных изделий, необходимых для изготовления железобетонных элементов трех типов конструкций крепления откосов предназначенных для строительства в климатической зоне с расчетной температурой наружного воздуха не ниже минус 40°С:

из сборных плит, омоноличенных по контуру в укрупненные карты;

из сборных плит с открытыми швами;

из монолитных плит.

Места расположения закладных и арматурных изделий показаны на чертежах выпусков 0 и 1 данной серии.

2. Маркировка изделий

Марка изделия состоит из буквенного обозначения и присвоенного изделию номера (кроме монтажных петель). В монтажных петлях к марке добавляется цифровая величина, соответствующая диаметру стержня в мм.

Приняты следующие буквенные обозначения:

МН – изделие закладное,

КР – каркас арматурный,

С – сетка арматурная,

П – петля монтажная.

Примеры маркировки изделий.

МН1 – изделие закладное 1-го типоразмера,

КР1 – каркас арматурный 1-го типоразмера,

С2 – сетка арматурная 2-го типоразмера,

П-12 – петля монтажная диаметром 12 мм.

Марки проставляются на чертежах металлических и железобетонных изделий и в спецификациях к ним, а также на схемах расположения элементов и в спецификациях к ним.

3. Требования к материалам и технологии изготовления

Для изготовления металлических изделий следует применять в соответствии с чертежами сталь марок ВСт3пс6 и ВСт3кп2 с гарантией свариваемости, соответствующей требованиям ГОСТ 380-71* „Сталь углеродистая обыкновенного качества. Марки и общие технические требования", а также ГОСТам на сортаменты стали, указанным на чертежах изделий.

Анкера закладных изделий надлежит изготовлять из арматурной стали классов А-I и А-II, удовлетворяющей требованиям ГОСТ 5781-81 „Сталь горячекатаная для армирования железобетонных конструкций".

Арматурные изделия надлежит изготовлять из арматурной стали классов А-I, А-II и А-III, удовлетворяющие требованиям ГОСТ 5781-81.

Монтажные петли должны изготовляться из горячекатаной арматурной стали класса А-I и $А_с$-II марок ВСт3пс2 и 10ГТ. Крестообразные соединения каркасов и сеток рекомендуется выполнять с помощью контактной точечной сварки в соответствии с требованиями ГОСТ 14098-68

				3.505.1-15 2 0000ВТО		
Нач.отд	Васильев			Техническое описание	Стадия	Лист	Листов
Н.контр	Борисова				Р	1	2
ГИП	Арнольдова				ГИПРОРЕЧТРАНС	
Ст.инж	Лебедева						

Копировал

Формат А3

„Соединения сварные арматуры железобетонных изделий и конструкций. Контактная и ванная сварка Основные типы и конструктивные элементы".

Технологию сварки арматурных и закладных изделий рекомендуется принимать согласно „Инструкции по сварке соединений арматуры и закладных деталей железобетонных конструкций" (СН 393-78).

4. Контроль за качеством и правила приемки

Проверка качества металлических и арматурных изделий и их приемку следует выполнять в соответствии с требованиями СНиП III-18-75 „Металлические конструкции. Правила производства и приемки работ", ГОСТ 10922-75 „Арматурные изделия и закладные детали сварные для железобетонных конструкций. Технические требования и методы испытаний", а также указаниями СН 393-78.

Приемку изделий надлежит производить по сертификатам с выборочной проверкой соответствия размеров и качества отдельных изделий.

Инв. № подл. | Подпись и дата | Взам. инв. №

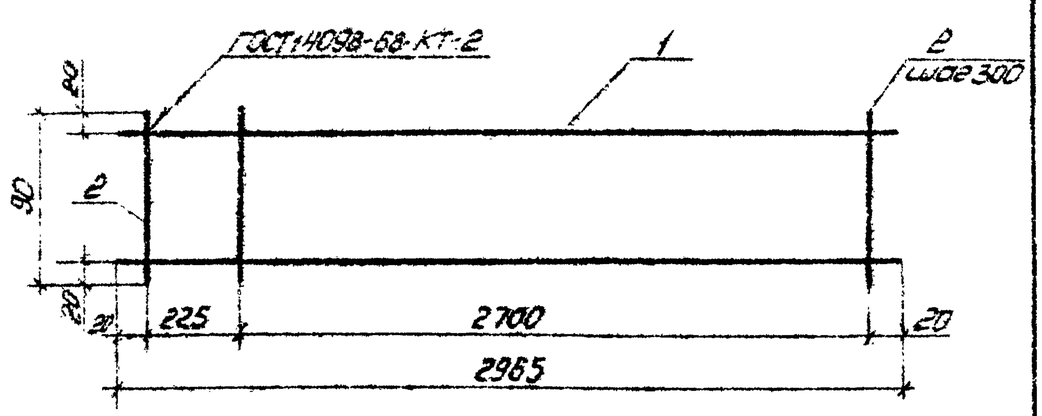

Формат	Зона	Поз.	Обозначение	Наименование	Кол.	Примечание
				Детали		
Б4		1	3.505.1-16.2 00011	⌀8А-III ГОСТ5781-81, ℓ=2965	2	1,2кг
Б4		2	3.505.1-16.2 00012	⌀8А-III ГОСТ5781-81, ℓ=90	11	

Нач.отд.	Васильев			3.505.1-16.2 00010	
Н.контр.	Борисова			Каркас плоский Кр1	Стадия: Р; Масса: 2,7; Масштаб: —
ГИП	Ясенцев				Лист; Листов 1
Ст.инж.	Найман				ГИПРОРЕЧТРАНС
Ст.инж.	Ромазова				

Копировал Взам. Формат А4

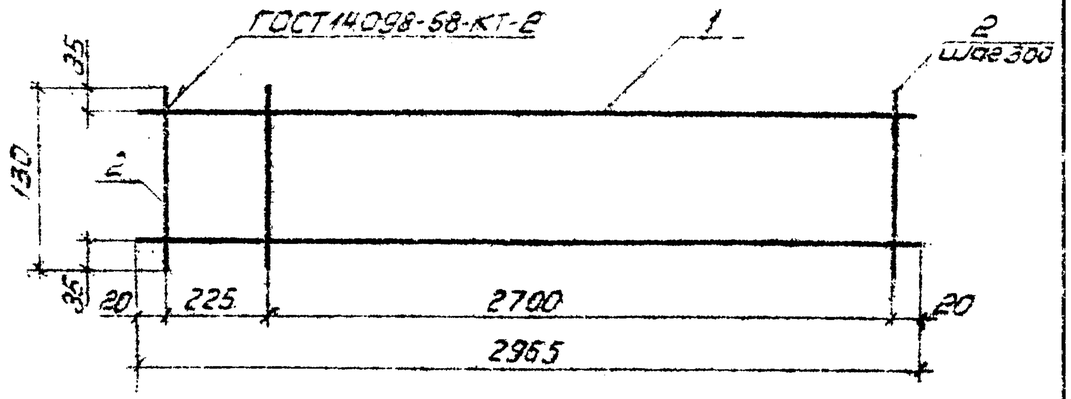

Формат	Зона	Поз.	Обозначение	Наименование	Кол.	Примечание
				Детали		
Б4		1	3.505.1-16.2 00011	⌀8А-III ГОСТ5781-81, ℓ=2965	2	1,2кг
Б4		2	3.505.1-16.2 00021	⌀8А-III ГОСТ5781-81, ℓ=130	11	0,1кг

Нач.отд.	Васильев			3.505.1-16.2 00020	
Н.контр.	Борисова			Каркас плоский Кр2	Стадия: Р; Масса: 3,5; Масштаб: —
ГИП	Ясенцев				Лист; Листов 1
Ст.инж.	Найман				ГИПРОРЕЧТРАНС
Ст.инж.	Ромазова				

Копировал Взам. Формат А4

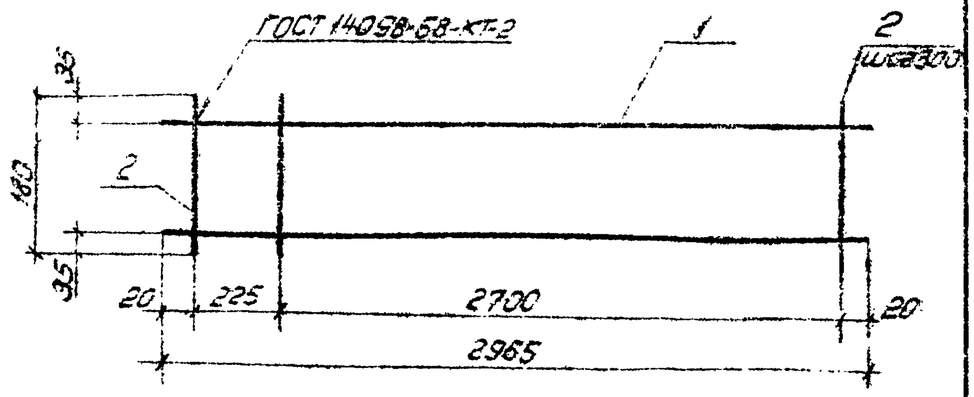

Формат	Зона	Поз.	Обозначение	Наименование	Кол.	Примечание
				Детали		
Б4		1	3.505.1-16.2 00011	⌀8А-III ГОСТ 5781-81, ℓ=2965	2	1,2 кг
Б4		2	3.505.1-16.2 00031	⌀8А-III ГОСТ 5781-81, ℓ=130	11	0,1 кг

Нач. отд.	Васильев			3.505.1-16.2 00030		
Н. контр.	Борисова			Каркас плоский КР3	Стадия: Р	Масса: 3,5
ГИП	Францев				Лист	Листов: 1
Ст. инж.	Наумов				ГИПРОРЕЧТРАНС	
Ст. инж.	Фомизова					

Копировал

Формат А4

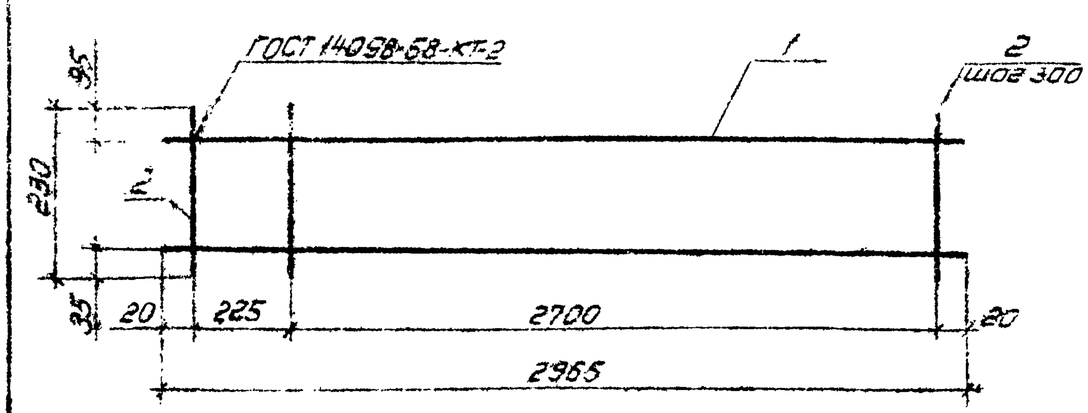

Формат	Зона	Поз.	Обозначение	Наименование	Кол.	Примечание
				Детали		
Б4		1	3.505.1-16.2 00011	⌀8А-III ГОСТ 5781-81, ℓ=2965	2	1,2 кг
Б4		2	3.505.1-16.2 00041	⌀8А-III ГОСТ 5781-81, ℓ=230	11	0,1 кг

Нач. отд.	Васильев			3.505.1-16.2 00040		
Н. контр.	Борисова			Каркас плоский КР4	Стадия: Р	Масса: 3,5
ГИП	Францев				Лист	Листов: 1
Ст. инж.	Наумов				ГИПРОРЕЧТРАНС	
Ст. инж.	Фомизова					

Копировал

Формат А4

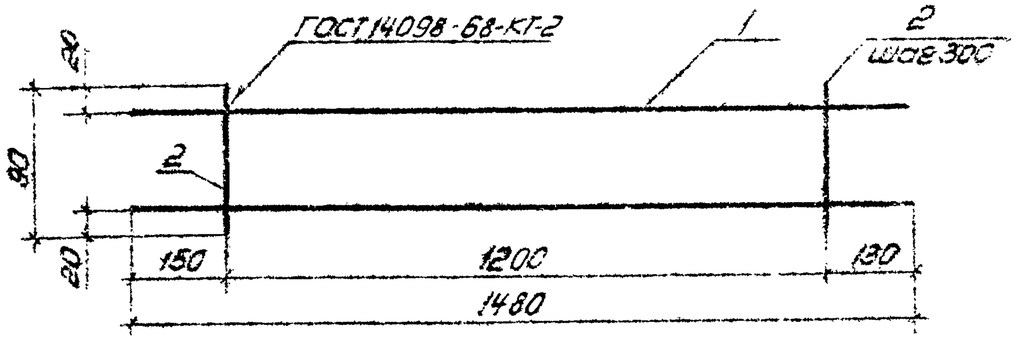

Формат	Зона	Поз.	Обозначение	Наименование	Кол.	Примечание
				Детали		
Б4		1	3.505.1-16.2 00051	⌀8А-III ГОСТ 5781-81, ℓ=1480	2	0.5кг
Б4		2	3.505.1-16.2 00052	⌀8А-III ГОСТ 5781-81, ℓ=90	5	

Инв. № подл. | Подпись и дата | Взам. инв. №

Нач. отд.	Васильев		26.10.81
Н. контр.	Борисова		26.10.81
ГИП	Мошкович		26.10.81
Рук. гр.	Борисова		26.10.81
Ст. инж.	Ренизова		26.10.81

3.505.1-16.2 00050

Каркас плоский КР5

Стадия	Масса	Масштаб
Р	1.4	—

Лист | Листов 1

ГИПРОРЕЧТРАНС

Копировал | Формат А4

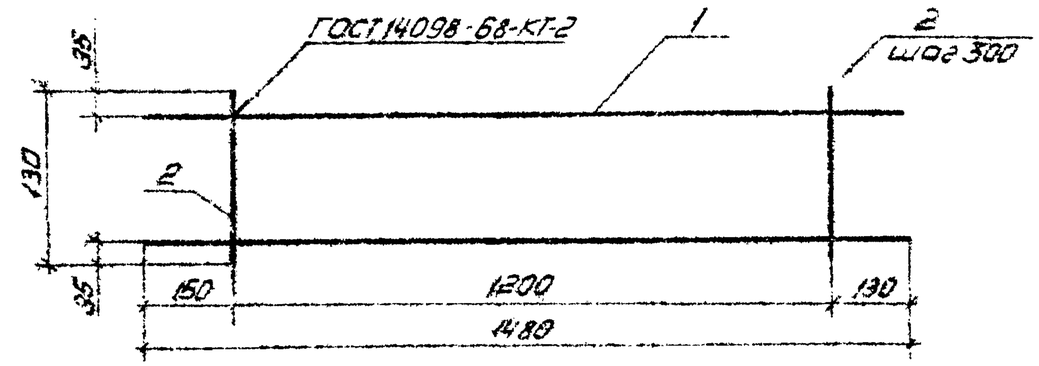

Формат	Зона	Поз.	Обозначение	Наименование	Кол.	Примечание
				Детали		
Б4		1	3.505.1-16.2 00061	⌀8А-III ГОСТ 5781-81, ℓ=1480	2	0.6кг
Б4		2	3.505.1-16.2 00021	⌀8А-III ГОСТ 5781-81, ℓ=130	6	0.1кг

Инв. № подл. | Подпись и дата | Взам. инв. №

Нач. отд.	Васильев		26.10.81
Н. контр.	Борисова		26.10.81
ГИП	Мошкович		26.10.81
Рук. гр.	Борисова		26.10.81
Ст. инж.	Ренизова		26.10.81

3.505.1-16.2 00060

Каркас плоский КР6

Стадия	Масса	Масштаб
Р	1.7	—

Лист | Листов 1

ГИПРОРЕЧТРАНС

Копировал | Формат А4

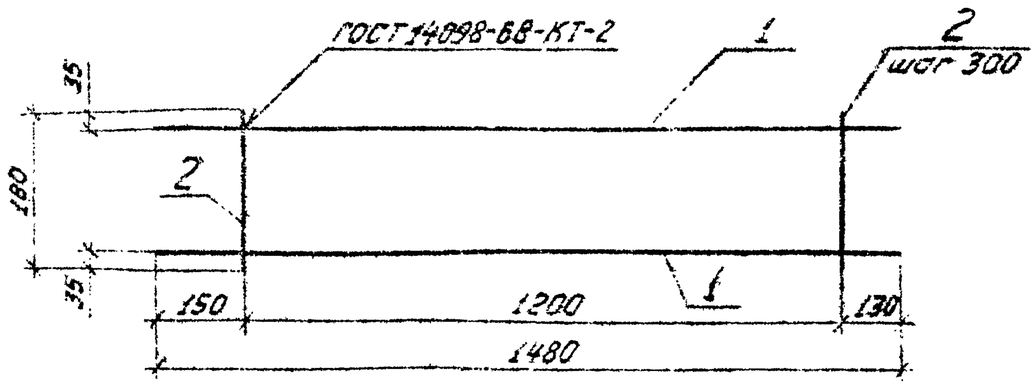

Формат	Зона	Поз.	Обозначение	Наименование	Кол.	Примечание
				Детали		
Б4		1	3.505.1-16.2 00051	⌀8А-III ГОСТ 5781-81, ℓ=1480	2	0,6 кг
Б4		2	3.505.1-16.2 00031	⌀8А-III ГОСТ 5781-81, ℓ=180	5	0,1 кг

Нач.отд.	Васильев		
Н.контр.	Борисова		
ГИП	Адонкирова		
Ст.инж.	Чайчук		
Ст.инж.	Ремизова		

3.505.1-16.2 00070

Каркас плоский КР7

Стадия	Масса	Масштаб
Р	1,7	—
Лист	Листов 1	

ГИПРОРЕЧТРАНС

Копировал

Формат А4

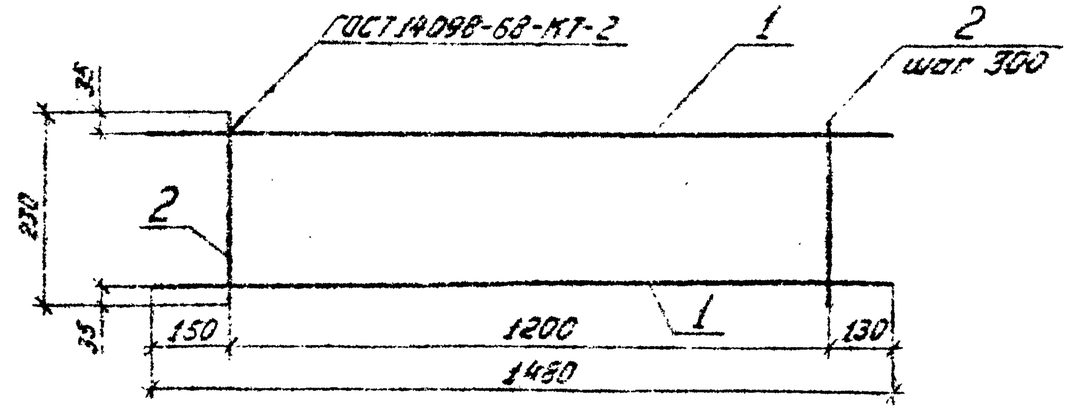

Формат	Зона	Поз.	Обозначение	Наименование	Кол.	Примечание
				Детали		
Б4		1	3.505.1-16.2 00051	⌀8А-III ГОСТ 5781-81, ℓ=1480	2	0,6 кг
Б4		2	3.505.1-16.2 00041	⌀8А-III ГОСТ 5781-81, ℓ=230	5	0,1 кг

Нач.отд.	Васильев		
Н.контр.	Борисова		
ГИП	Адонкирова		
Ст.инж.	Чайчук		
Ст.инж.	Ремизова		

3.505.1-16.2 00080

Каркас плоский КР8

Стадия	Масса	Масштаб
Р	1,7	—
Лист	Листов 1	

ГИПРОРЕЧТРАНС

Копировал

Формат А4

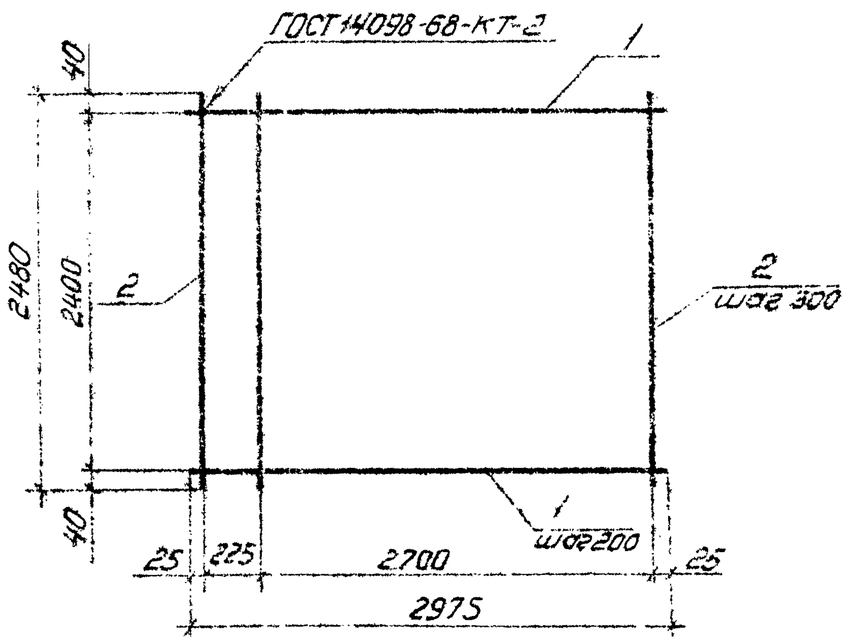

Формат	Зона	Поз.	Обозначение	Наименование	Кол.	Примечание
				Детали		
54		1	3.505.1-16.2 00091	⌀8А-III ГОСТ5781-81, ℓ=2975	13	1,2кг
54		2	3.505.1-16.2 00092	⌀8А-III ГОСТ5781-81, ℓ=2430	11	1,0кг

Нач.отд.	Васильев			3.505.1-16.2 00090	
Н.контр.	Борисова			Сетка арматурная С1	Стадия: Р; Масса: 26,6; Масштаб: —
ГИП	Кармасева				Лист; Листов 1
Рук.гр.	Борисова				ГИПРОРЕЧТРАНС
Ст.инж.	Найман				

Копировал Дворд Формат А4

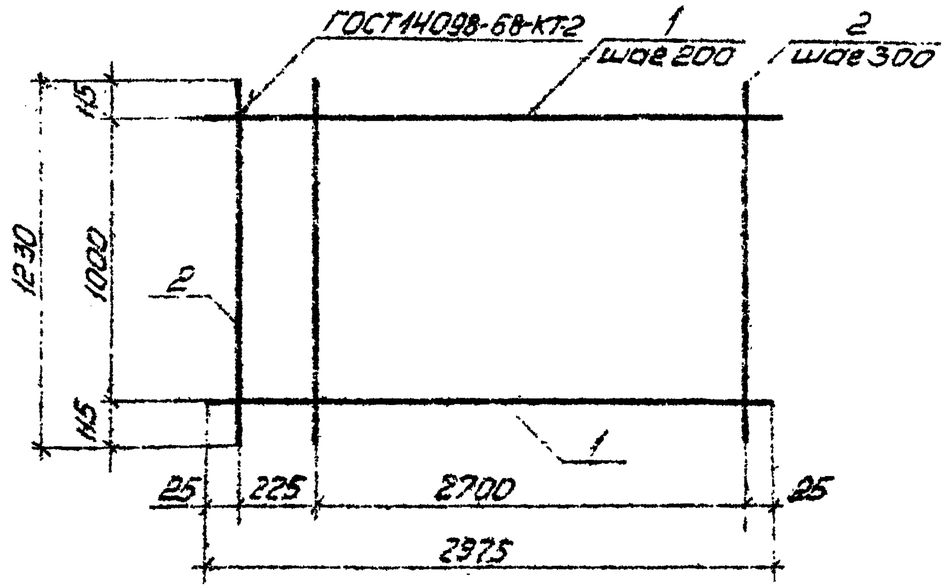

Формат	Зона	Поз.	Обозначение	Наименование	Кол.	Примечание
				Детали		
54		1	3.505.1-16.2 00091	⌀8А-III ГОСТ5781-81, ℓ=2975	6	1,2кг
54		2	3.505.1-16.2 00101	⌀8А-III ГОСТ5781-81, ℓ=1230	11	0,5кг

Нач.отд.	Васильев			3.505.1-16.2 00100	
Н.контр.	Борисова			Сетка арматурная С2	Стадия: Р; Масса: 12,7; Масштаб: —
ГИП	Кармасева				Лист; Листов 1
Ст.инж.	Найман				ГИПРОРЕЧТРАНС
Ст.инж.	Ромашова				

Копировал Дворд Формат А4

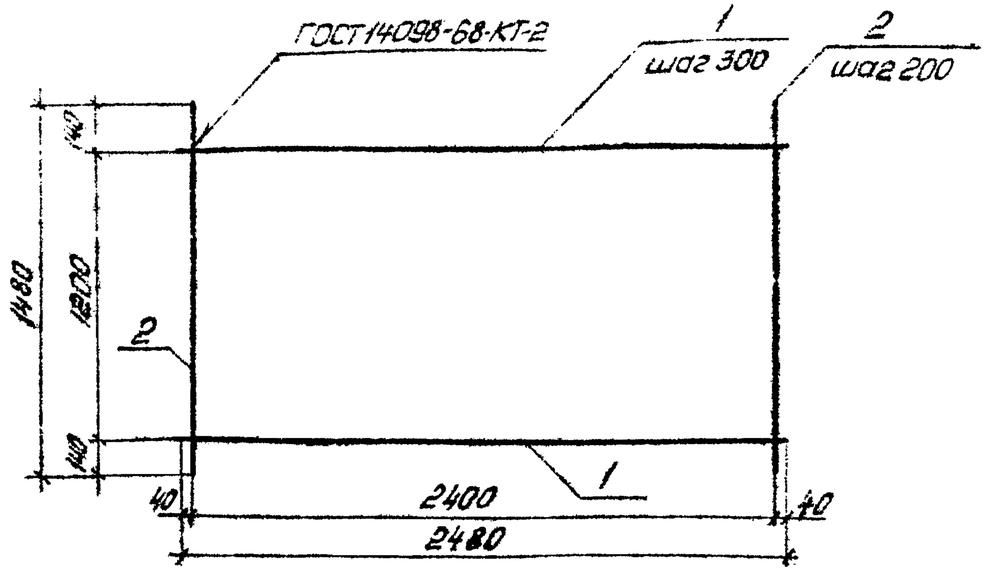

Формат	Зона	Поз.	Обозначение	Наименование	Кол.	Примечание
				Детали		
Б4		1	3.505.1-16.2 00092	⌀8А-III ГОСТ 5781-81, ℓ=2980	5	1,0 кг
Б4		2	3.505.1-16.2 00051	⌀8А-III ГОСТ 5781-81, ℓ=1480	13	0,6 кг

Нач.отд.	Васильев			21.10.81
Н.контр.	Борисова			21.10.81
ГИП	Константинов			21.10.81
Ст.инж.	Найтман			20.10.81
Ст.инж.	Ренизова			20.10.81

3.505.1-16.2 00110

Сетка арматурная С3

Стадия	Масса	Масштаб
Р	12,8	—

Лист | Листов 1

ГИПРОРЕЧТРАНС

Копировал | Формат А4

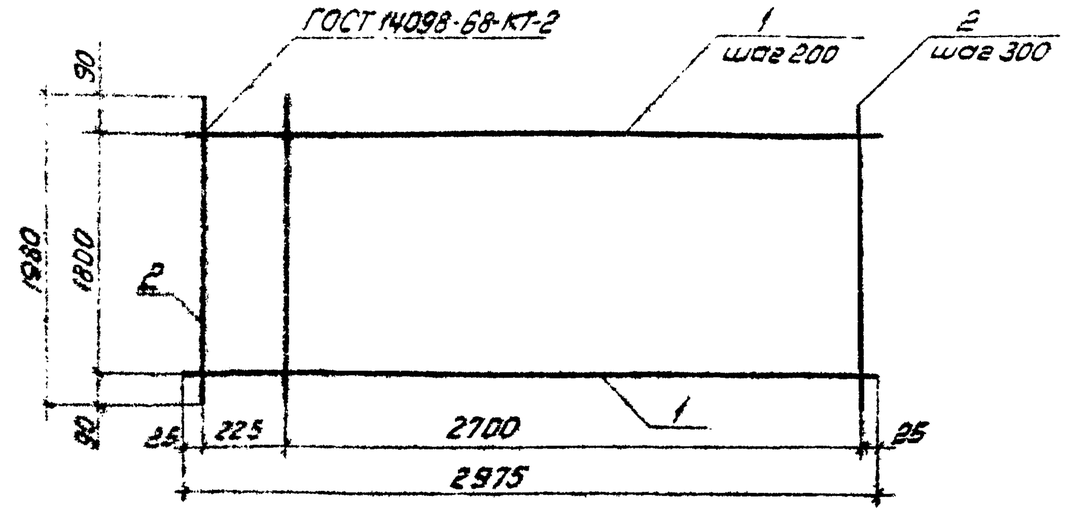

Формат	Зона	Поз.	Обозначение	Наименование	Кол.	Примечание
				Детали		
Б4		1	3.505.1-16.2 00091	⌀8А-III ГОСТ 5781-81, ℓ=2975	10	1,2 кг
Б4		2	3.505.1-16.2 00121	⌀8А-III ГОСТ 5781-81, ℓ=1980	11	0,8 кг

Нач.отд.	Васильев			21.10.81
Н.контр.	Борисова			21.10.81
ГИП	Константинов			15.10.81
Ст.инж.	Найтман			20.10.81
Ст.инж.	Ренизова			20.10.81

3.505.1-16.2 00120

Сетка арматурная С4

Стадия	Масса	Масштаб
Р	20,8	—

Лист | Листов 1

ГИПРОРЕЧТРАНС

Копировал | Формат А4

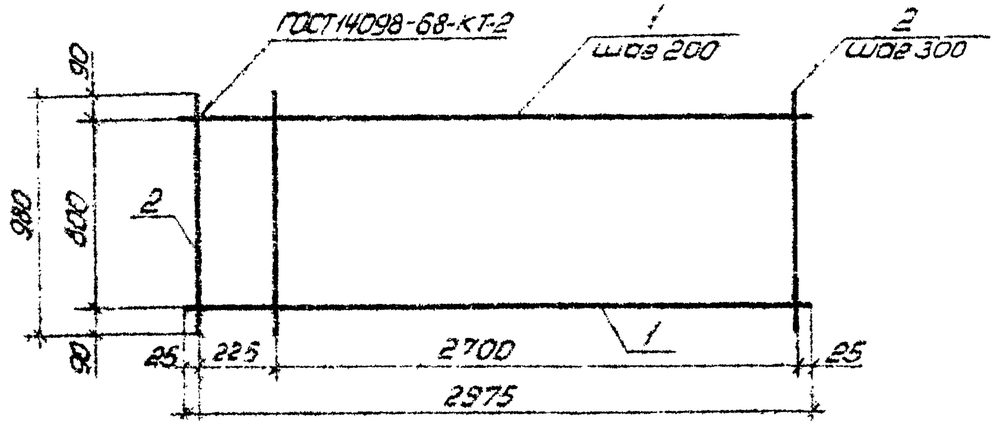

Позиция	Зона	Поз.	Обозначение	Наименование	Кол.	Примечание
				Детали		
54		1	3.505.1-16.2 00091	⌀8А-III ГОСТ5781-81, ℓ=2975	5	1,2кг
54		2	3.505.1-16.2 00131	⌀8А-III ГОСТ5781-81, ℓ=980	11	0,4кг

Инв.№ подл. | Подпись и дата | Взам. инв.№

Нач.отд.	Васильев			3.505.1-16.2 00130		
Н.контр.	Борисова			Сетка арматурная С5	Стадия: Р	Масса: 10,4	Масштаб: —
ГИП	Протасова				Лист	Листов 1
Рук.гр.	Белугина				ГИПРОРЕЧТРАНС	
Ст.инж.	Нойман					
Ст.техн.	Фетисова					

Копировал | Формат А4

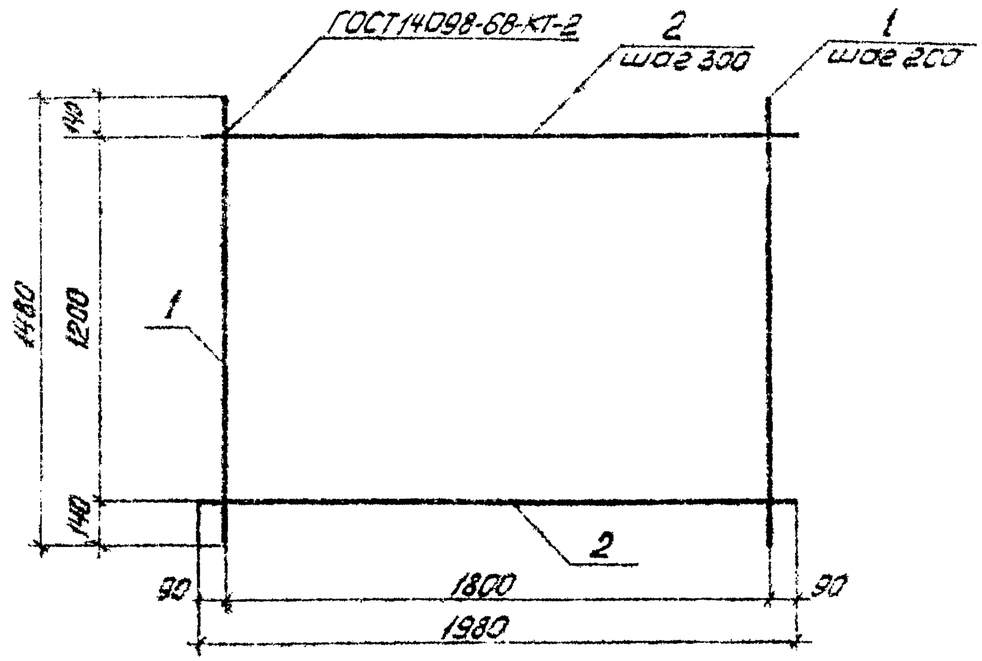

Позиция	Зона	Поз.	Обозначение	Наименование	Кол.	Примечание
				Детали		
54		1	3.505.1-16.2 00051	⌀8А-III ГОСТ5781-81, ℓ=1480	10	0,6кг
54		2	3.505.1-16.2 00121	⌀8А-III ГОСТ5781-81, ℓ=1980	5	0,6кг

Инв.№ подл. | Подпись и дата | Взам. инв.№

Нач.отд.	Васильев			3.505.1-16.2 00140		
Н.контр.	Борисова			Сетка арматурная С6	Стадия: Р	Масса: 10,0	Масштаб: —
ГИП	Протасова				Лист	Листов 1
Рук.гр.	Белугина				ГИПРОРЕЧТРАНС	
Ст.инж.	Нойман					

Копировал | Формат А4

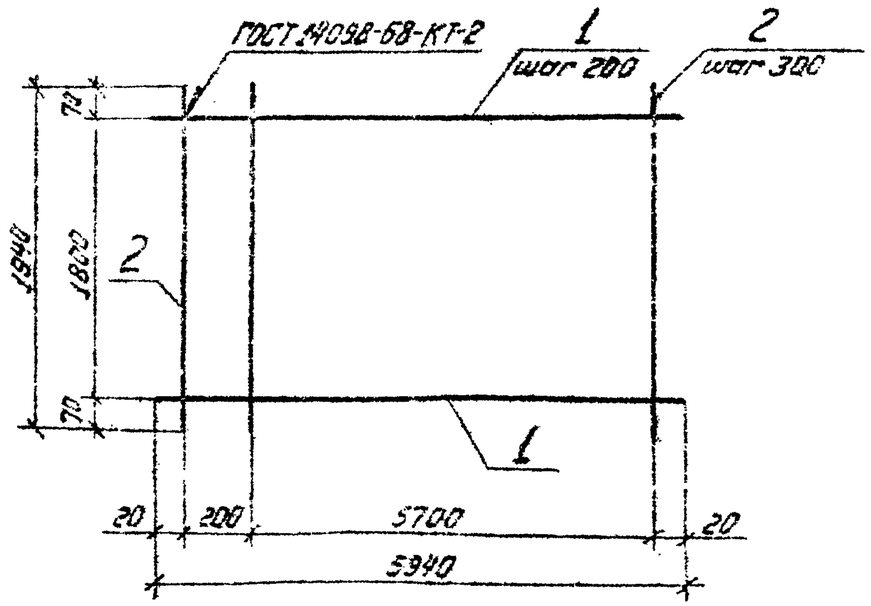

Формат	Зона	Поз.	Обозначение	Наименование	Кол.	Примечание
				Детали		
54		1	3.505.1-16.2 00151	ф12А-II ГОСТ 5781-81, ℓ=5940	10	5,4 кг
54		2	3.505.1-16.2 00121	ф8А-I ГОСТ 5781-81, ℓ=1940	21	0,8 кг

Инв. № подл. | Подпись и дата | Взам. инв. №

Нач. отд.	Васильев		26.10.81
Н. контр.	Борисова		26.10.81
ГИП	Афоносьева		26.10.81
Рук. гр.	Борисова		26.10.81
Ст. инж.	Левданская		26.10.81

3.505.1-16.2 00150

Сетка арматурная С7

Стадия	Масса	Масштаб
Р	70,8	—

Лист | Листов 1

ГИПРОРЕЧТРАНС

Копировал | Формат А4

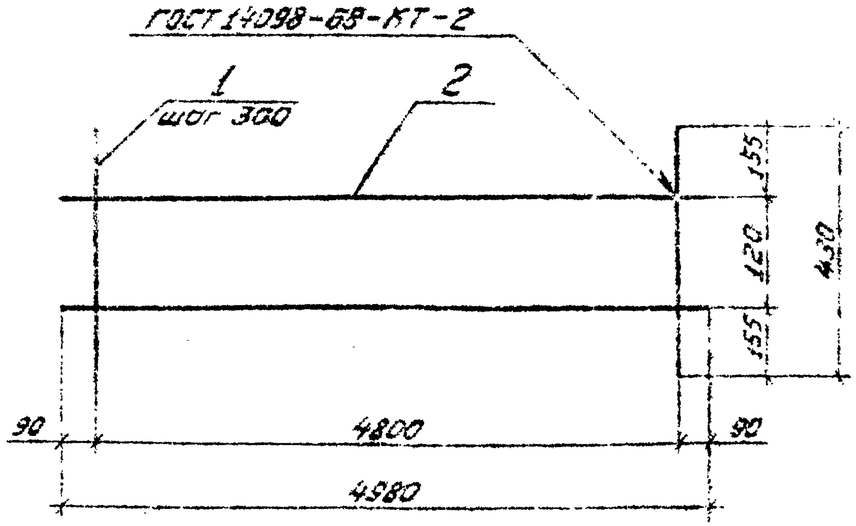

Формат	Зона	Поз.	Обозначение	Наименование	Кол.	Примечание
				Детали		
54		1	3.505.1-16.2 00161	ф8А-I ГОСТ 5781-81, ℓ=430	17	0,2 кг
54		2	3.505.1-16.2 00162	ф8А-I ГОСТ 5781-81, ℓ=4980	2	2,0 кг

Инв. № подл. | Подпись и дата | Взам. инв. №

Нач. отд.	Васильев		26.10.81
Н. контр.	Борисова		26.10.81
ГИП	Афоносьева		26.10.81
Рук. гр.	Борисова		26.10.81
Ст. инж.	Левданская		26.10.81

3.505.1-15.2 00160

Сетка арматурная С8

Стадия	Масса	Масштаб
Р	7,4	—

Лист | Листов 1

ГИПРОРЕЧТРАНС

Копировал | Формат А4

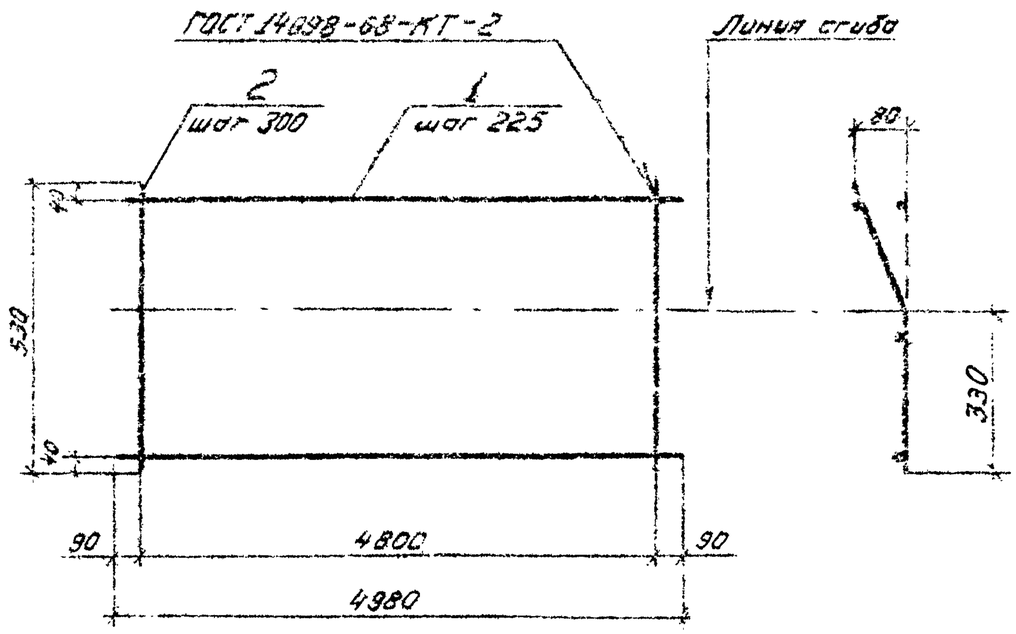

Формат	Зона	Поз.	Обозначение	Наименование	Кол.	Примечание
				Детали		
54		1	3.505.1-16.2 00162	ф8А-I ГОСТ 5781-81, ℓ=4980	3	2.0 кг
54		2	3.505.1-16.2 00171	ф8А-I ГОСТ 5781-81, ℓ=530	17	0.2 кг

Нач.отд.	Васильев		23.10.91	3.505.1-16.2 00170		
Н.контр.	Борисова		23.10.91	Сетка арматурная С9	Стадия: Р	Масса: 54	Масштаб: —
ГИП	Арсеньева		23.10.91		Лист	Листов 1
Рук.гр.	Борисова		23.10.91		СИБОРЕЧТРАНС	
Ст.инж.	Лебединская					

Копировал | Формат А4

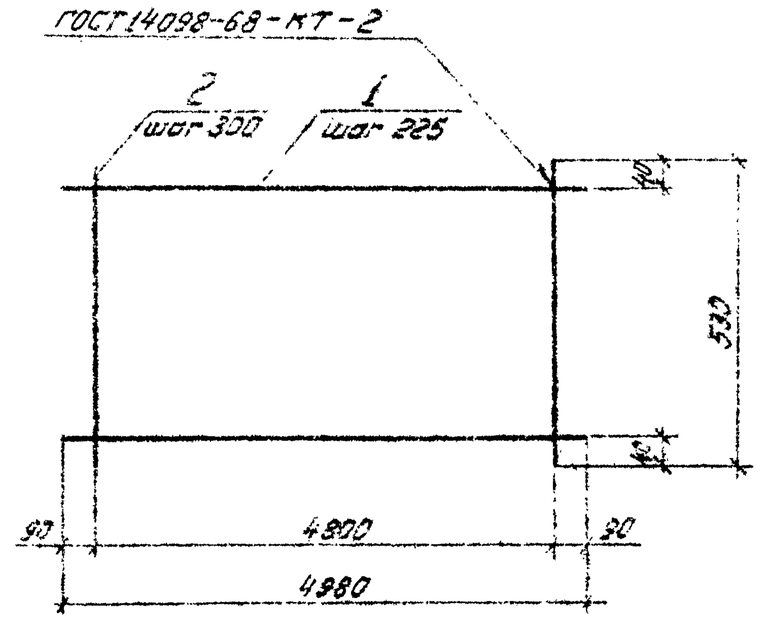

Формат	Зона	Поз.	Обозначение	Наименование	Кол.	Примечание
				Детали		
54		1	3.505.1-16.2 00162	ф8А-I ГОСТ 5781-81, ℓ=4980	3	2.0 кг
54		2	3.505.1-16.2 00171	ф8А-I ГОСТ 5781-81, ℓ=530	17	0.2 кг

Нач.отд.	Васильев		23.10.91	3.505.1-16.2 00180		
Н.контр.	Борисова		23.10.91	Сетка арматурная С10	Стадия: Р	Масса: 34	Масштаб: —
ГИП	Арсеньева		23.10.91		Лист	Листов 1
Рук.гр.	Борисова		23.10.91		СИБОРЕЧТРАНС	
Ст.инж.	Лебединская		23.10.91			

Копировал | Формат

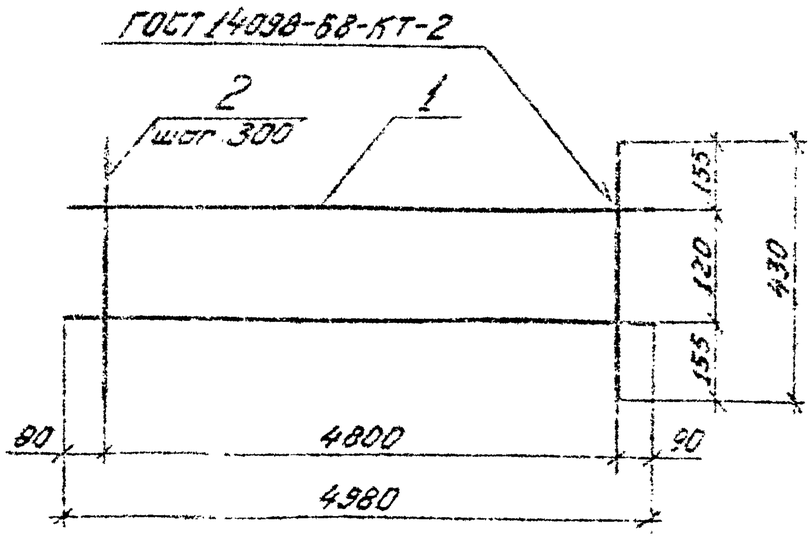

Формат	Зона	Поз.	Обозначение	Наименование	Кол.	Примечание
				Детали		
54		1	3.505.1-16.2 00191	⌀10А-I ГОСТ 5781-81, ℓ=4980	2	3,1 кг
54		2	3.505.1-16.2 00192	⌀8А-I ГОСТ 5781-81, ℓ=430	17	0,2 кг

Инв. № подл. | Подпись и дата | Взам. инв. №

Нач. отд.	Васильев		26.10.86	3.505.1-16.2 00190	
Н. контр.	Борисов		15.10.86	Сетка арматурная С.11	Стадия: Р; Масса: 9,5; Масштаб: —
ГИП	Арнольдова		15.10.86		Лист; Листов 1
Рук. гр.	Борисова		15.10.86		ГИПРОРЕЧТРАНС
Ст. инж.	Лозовская		15.10.86		

Копировал Шраг Формат А4

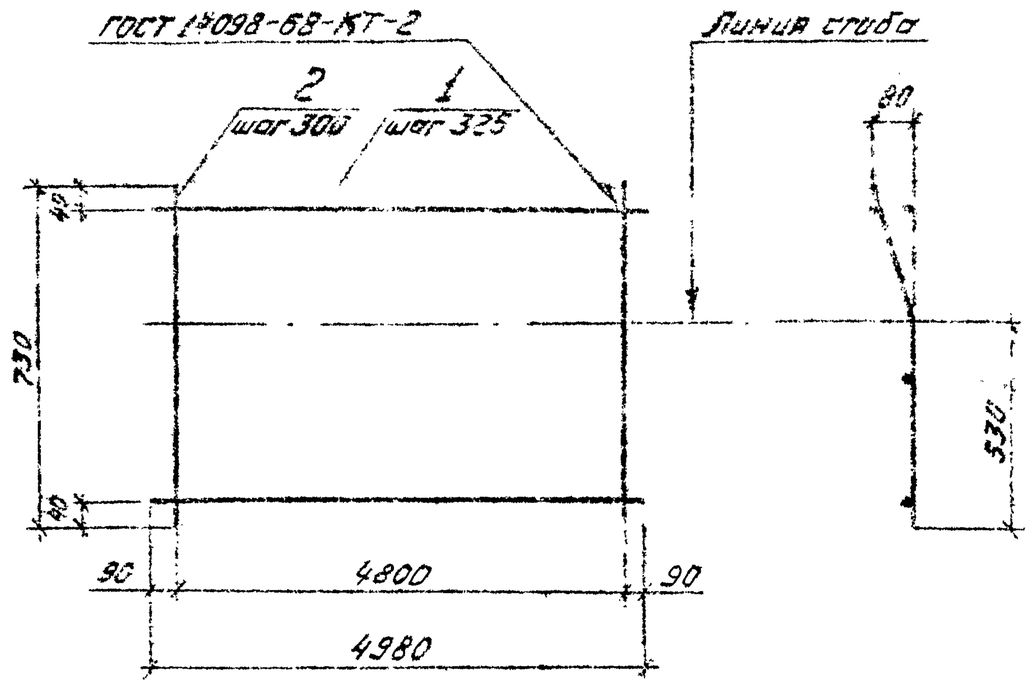

Формат	Зона	Поз.	Обозначение	Наименование	Кол.	Примечание
				Детали		
54		1	3.505.1-16.2 00191	⌀10А-I ГОСТ 5781-81, ℓ=4980	3	3,1 кг
54		2	3.505.1-16.2 00201	⌀8А-I ГОСТ 5781-81, ℓ=730	17	0,3 кг

Инв. № подл. | Подпись и дата | Взам. инв. №

Нач. отд.	Васильев		26.10.86	3.505.1-16.2 00200	
Н. контр.	Борисов		15.10.86	Сетка арматурная С.12	Стадия: Р; Масса: 14,4; Масштаб: —
ГИП	Арнольдова		15.10.86		Лист; Листов 1
Рук. гр.	Борисова		15.10.86		ГИПРОРЕЧТРАНС
Ст. инж.	Лозовская		15.10.86		

Копировал Шраг Формат А4

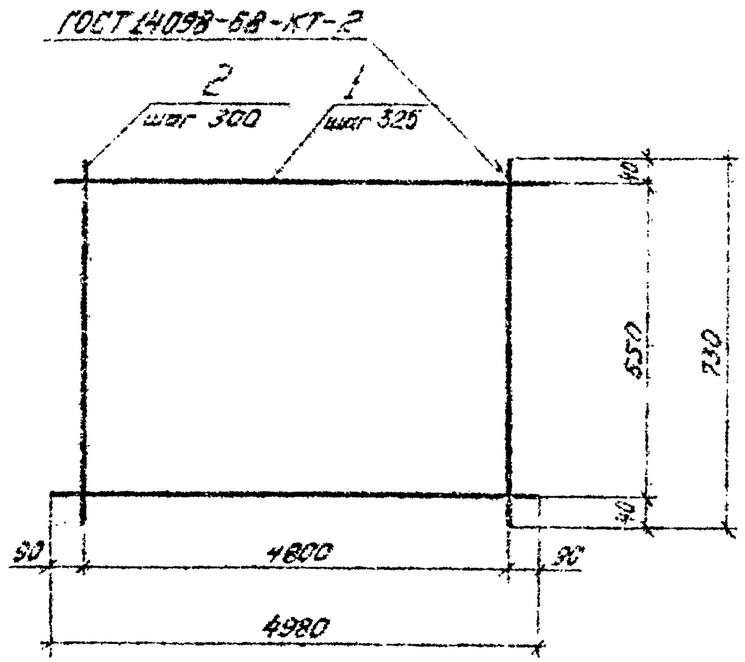

Формат	Зона	Поз.	Обозначение		Наименование	Кол.	Примечание
					Детали		
54		1	3.505.1-16.2	00191	⌀10А-I ГОСТ 5781-82, ℓ=4980	3	3,1 кг
54		2	3.505.1-16.2	00201	⌀8А-I ГОСТ 5781-82, ℓ=730	17	0,3 кг

Инв. № подл. | Подпись и дата | Взам. инв. №

Нач. отд.	Васильев		26.10.81	3.505.1-16.2 00210	
Н. контр.	Борисова		23.10.81	Сетка арматурная С13	Стадия: Р; Масса: 14,4; Масштаб: —
ГИП	Романов		23.10.81		Лист; Листов
Рук. гр.	Борисова		23.10.81		СИПРОРЕСТРАНС
Ст. инж.	Лебедева		23.10.81		

Копировал Формат А4

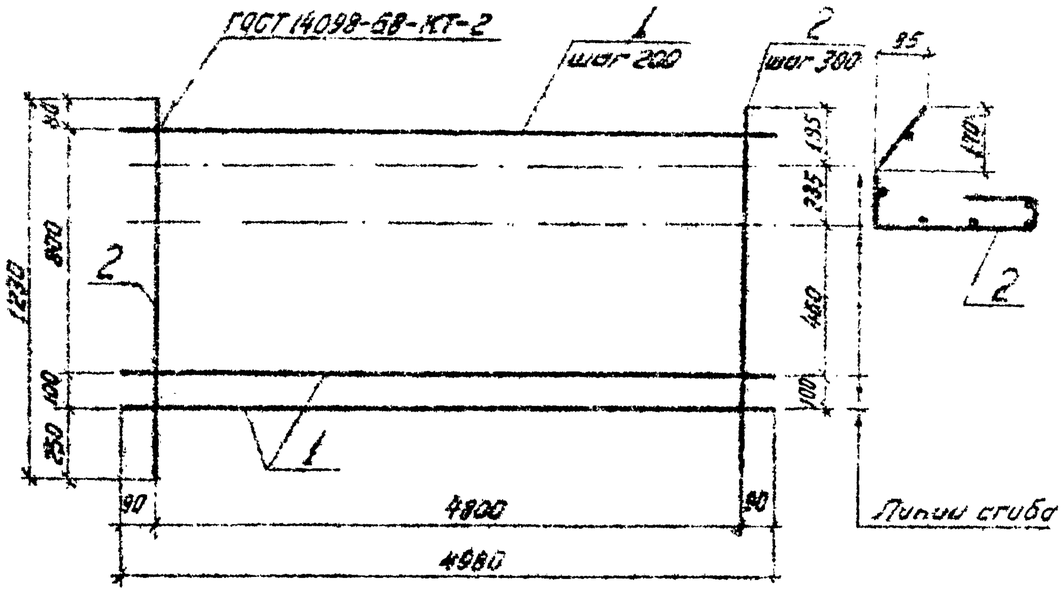

Формат	Зона	Поз.	Обозначение		Наименование	Кол.	Примечание
					Детали		
54		1	3.505.1-16.2	00191	⌀10А-I ГОСТ 5781-82, ℓ=4980	6	3,1 кг
54		2	3.505.1-16.2	00201	⌀10А-I ГОСТ 5781-82, ℓ=1230	17	0,8 кг

Инв. № подл. | Подпись и дата | Взам. инв. №

Нач. отд.	Васильев		26.10.81	3.505.1-16.2 00220	
Н. контр.	Борисова		22.10.81	Сетка арматурная С14	Стадия: Р; Масса: 32,2; Масштаб: —
ГИП	Романов		22.10.81		Лист; Листов 1
Ст. инж.	Маймин		22.10.81		СИПРОРЕСТРАНС
Ст. инж.	Лебедева		22.10.81		

Копировал Формат А4

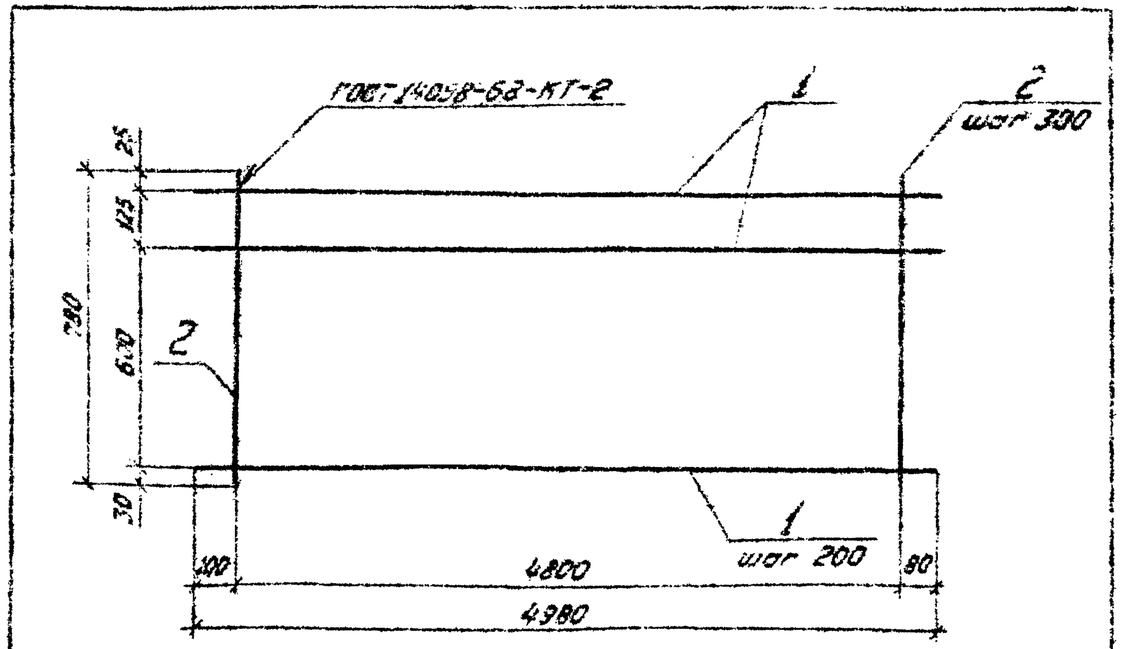

Формат	Зона	Поз.	Обозначение	Наименование	Кол.	Примечание
				Детали		
Б4		1	3.505.1-16.2 00191	ф10А-I ГОСТ 5781-81. ℓ=4980	5	3.1 кг
Б4		2	3.505.1-16.2 00231	ф10А-I ГОСТ 5781-81. ℓ=780	17	0.5 кг

Инв. № подл. | Подпись и дата | Взам. инв. №

3.505.1-16.2 00230

Разраб.	Васильев			Сетка арматурная С15	Стадия: Р; Масса: 24.0; Масштаб: —
Н.контр.	Борисова				Лист; Листов 1
ГИП	Борисов				ГИПРОРЕЧТРАНС
Ст.инж.	Носач				
Ст.инж.	Лебединская				

Копировал | Формат А4

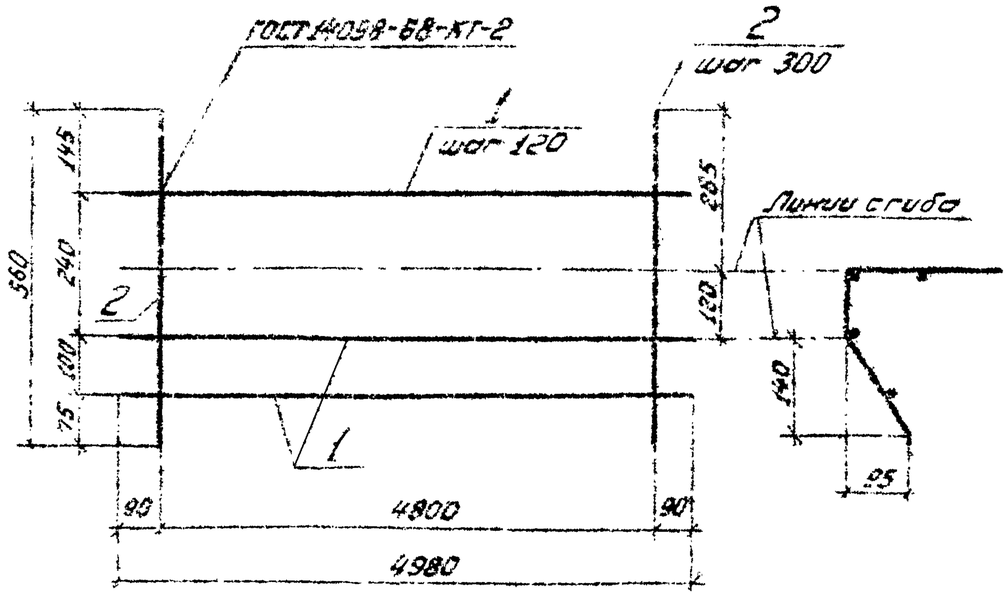

Формат	Зона	Поз.	Обозначение	Наименование	Кол.	Примечание
				Детали		
Б4		1	3.505.1-16.2 00191	ф10А-I ГОСТ 5781-81. ℓ=4980	4	3.1 кг
Б4		2	3.505.1-16.2 00241	ф10А-I ГОСТ 5781-81 ℓ=560	17	0.3 кг

Инв. № подл. | Подпись и дата | Взам. инв. №

3.505.1-16.2 00240

Разраб.	Васильев			Сетка арматурная С16	Стадия: Р; Масса: 17.5; Масштаб: —
Н.контр.	Борисова				Лист; Листов 1
ГИП	Борисов				ГИПРОРЕЧТРАНС
Ст.инж.	Носач				
Ст.инж.	Лебединская				

Копировал | Формат А4

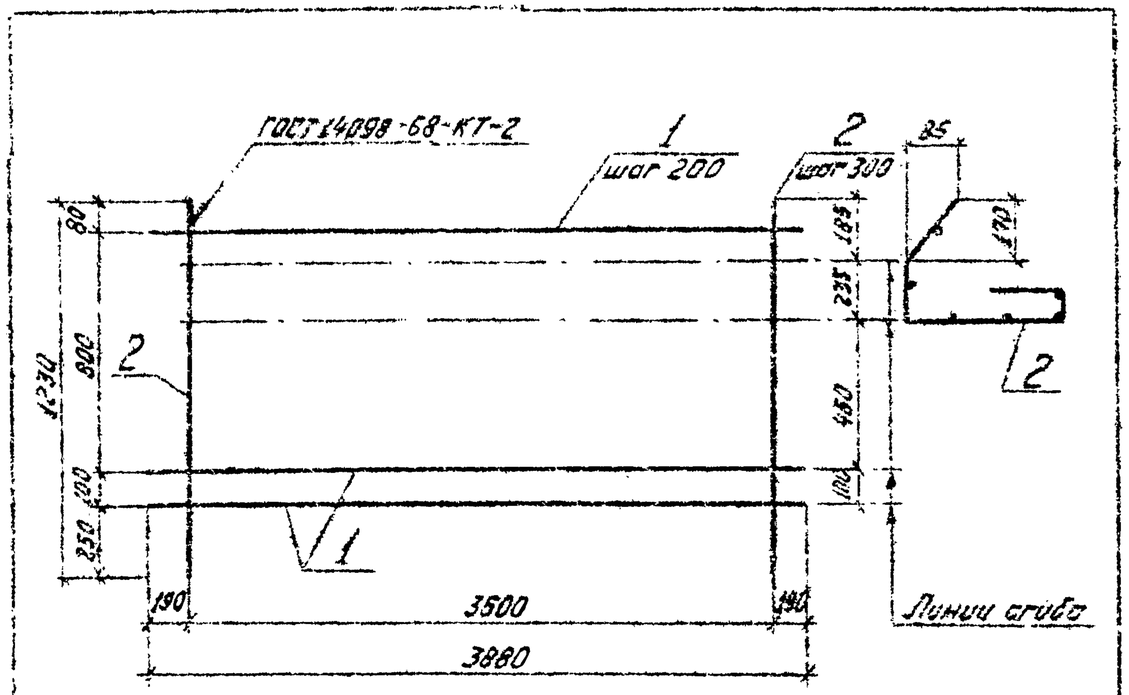

Позиция	Зона	Поз.	Обозначение	Наименование	Кол.	Примечание
				Детали		
54		1	3.505.1-16.2 00251	⌀10А-I ГОСТ 5781-81, ℓ=3980	6	2.5 кг
54		2	3.505.1-16.2 00252	⌀10А-I ГОСТ 5781-81, ℓ=1230	13	0.8 кг

3.505.1-16.2 00250

Сетка арматурная С17

Стадия	Масса	Масштаб
Р	25.4	—
Лист	Листов 1	

ГИПРОРЕЧТРАНС

Копировал Формат А4

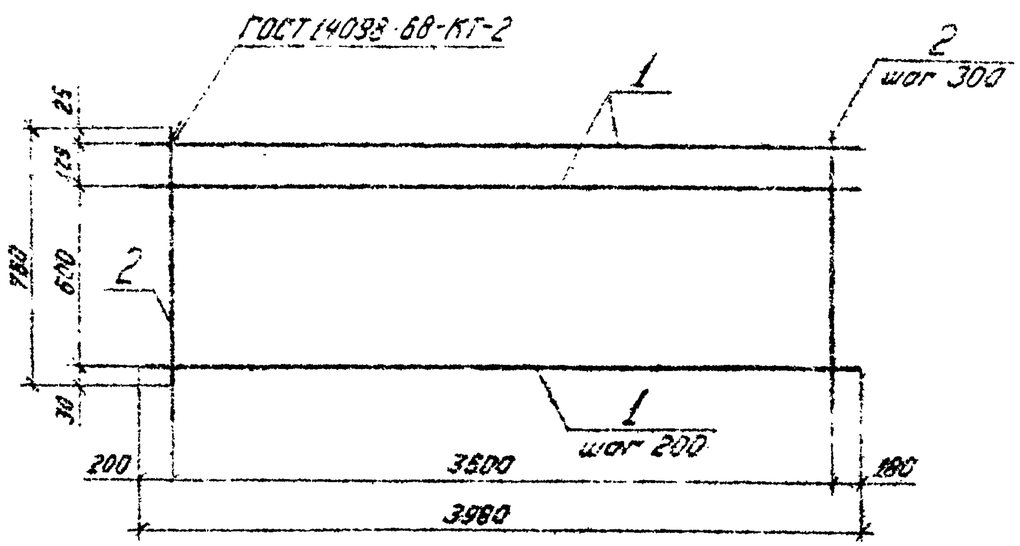

Позиция	Зона	Поз.	Обозначение	Наименование	Кол.	Примечание
				Детали		
54		1	3.505.1-16.2 00251	⌀10А-I ГОСТ 5781-81, ℓ=3980	5	2.5 кг
54		2	3.505.1-16.2 00231	⌀10А-I ГОСТ 5781-81, ℓ=780	13	0.5 кг

3.505.1-16.2 00260

Сетка арматурная С18

Стадия	Масса	Масштаб
Р	19.0	—
Лист	Листов 1	

ГИПРОРЕЧТРАНС

Копировал Формат А4

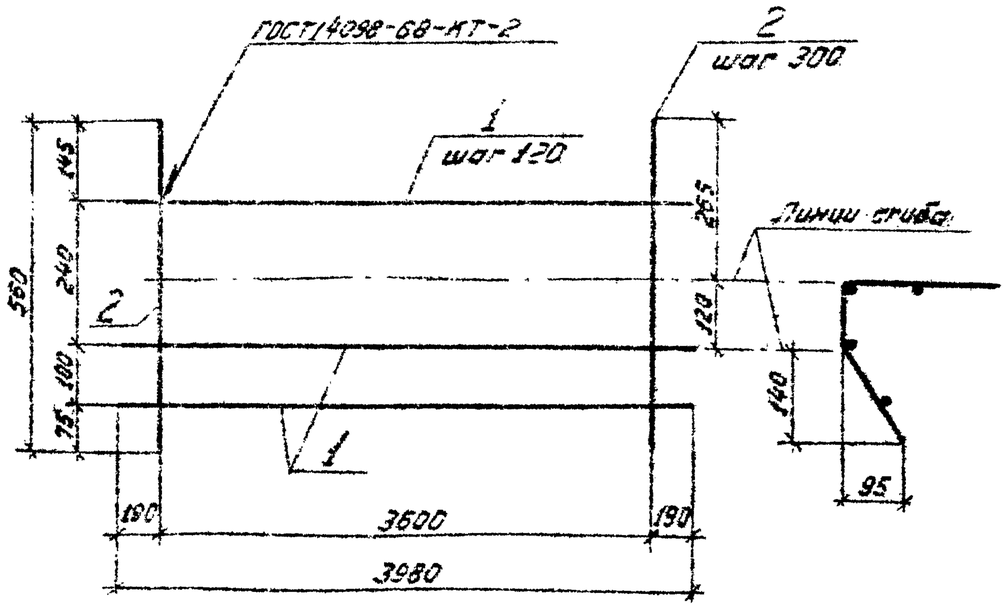

Формат	Зона	Поз.	Обозначение	Наименование	Кол.	Примечание
				Детали		
54		1	3.505.1-16.2 00251	Ф10А-I ГОСТ5781-81, ℓ=3980	4	2,5 кг
54		2	3.505.1-16.2 00241	Ф10А-I ГОСТ5781-81, ℓ=560	13	0,3 кг

Нач.отд.	Васильев			3.505.1-16.2 00270	
Н.контр.	Борисова			Сетка арматурная С19	Стадия: Р; Масса: 13,9; Масштаб: —
ГИП	Протасевич				Лист; Листов 1
Рук.гр.	Борисова				ТИПОРЕЧТРАНС
Ст.инж.	Левданская				

Копировал [illegible] Формат А4

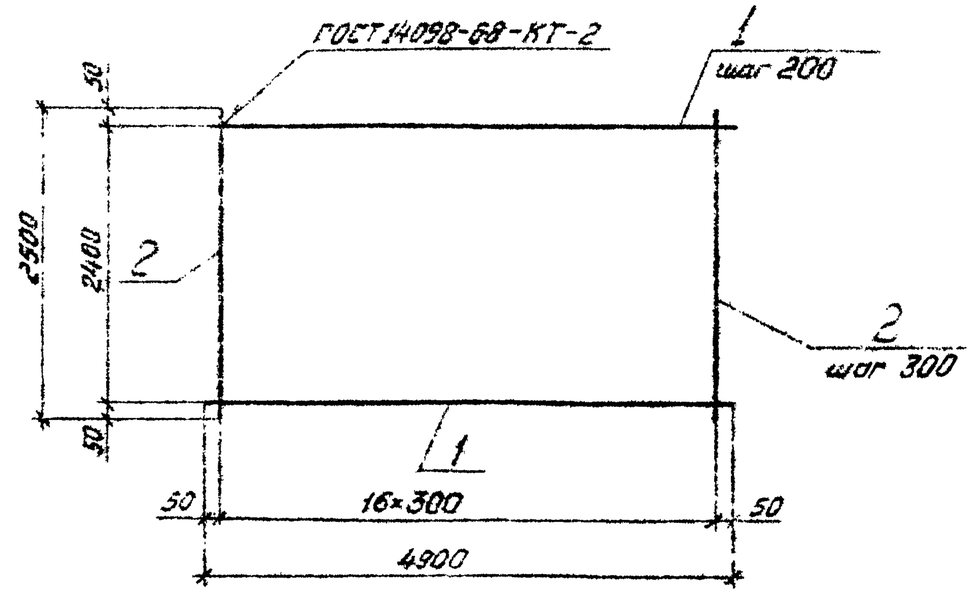

Формат	Зона	Поз.	Обозначение	Наименование	Кол.	Примечание
				Детали		
54		1	3.505.1-16.2 00281	Ф14А-II ГОСТ5781-81, ℓ=4900	13	5,9 кг
54		2	3.505.1-16.2 00292	Ф8А-II ГОСТ5781-81, ℓ=2500	17	1,0 кг

Нач.отд.	Васильев		26.08	3.505.1-16.2 00280	
Н.контр.	Борисова		23.10	Сетка арматурная С20	Стадия: Р; Масса: 6,9; Масштаб: —
ГИП	Протасевич		23.10		Лист; Листов 1
Рук.гр.	Борисова		23.10		ТИПОРЕЧТРАНС
Ст.инж.	Левданская		23.10		

Копировал [illegible] Формат А4

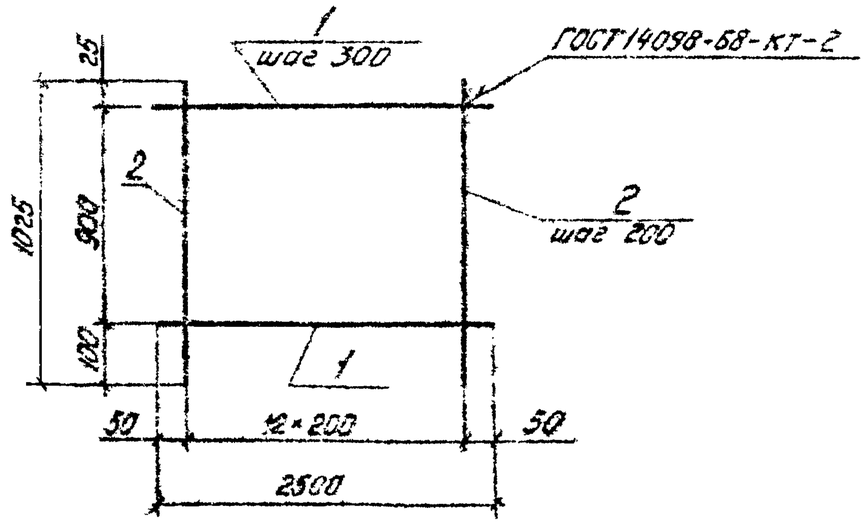

Формат	Зона	Поз.	Обозначение	Наименование	Кол.	Примечание
				Детали		
Б4		1	3.505.1-16.2 00291	Ф8А-I ГОСТ 5781-81, ℓ=2500	4	1,0 кг
Б4		2	3.505.1-16.2 00292	Ф8А-I ГОСТ 5781-81, ℓ=1025	13	0,4 кг

Инв. № подл. | Подпись и дата | Взам. инв. №

Нач. отд.	Бобылева		
Н. контр.	Борисова		
ГИП	Иванов		
Рук. гр.	Борисова		
Ст. инж.	Резванова		

3.505.1-16.2 00290

Сетка арматурная С21

Стадия	Масса	Масштаб
Р	1,4	—
Лист	Листов 1	

СИПРОРЕЧТРАНС

Копировал | Формат А4

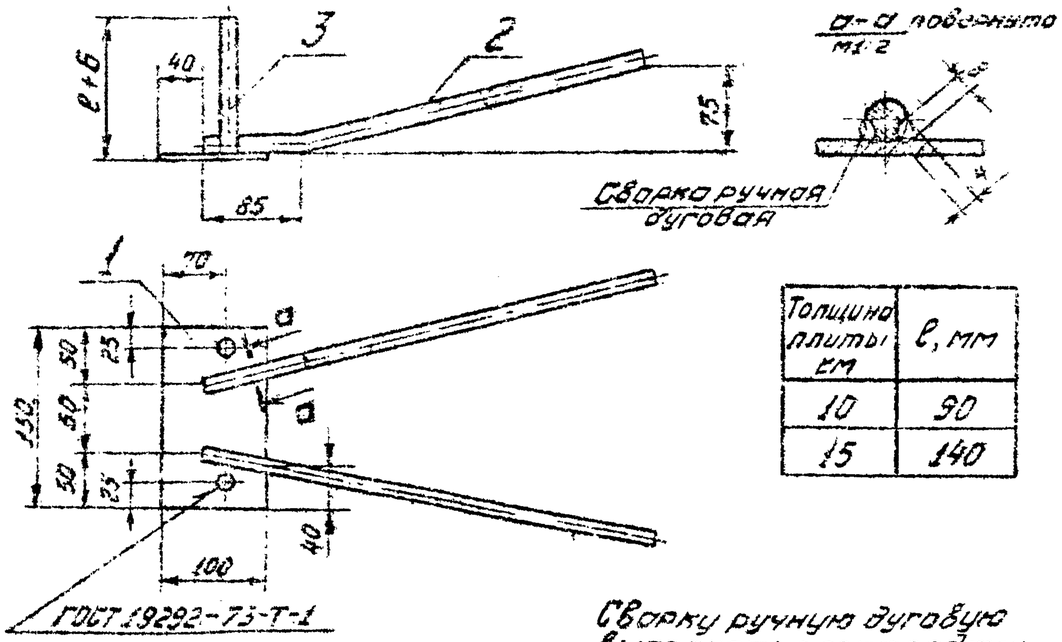

Толщина плиты см	ℓ, мм
10	90
15	140

Сварку ручную дуговую выполнять электродами типа Э42А ГОСТ 9467-75

Формат	Зона	Поз.	Обозначение	Наименование	Кол.	Примечание
				Детали		
Б4		1	3.505.1-16.2 00301	Полоса $\frac{б\times100\ ГОСТ\ 103-76}{ВСт3пс6\ ГОСТ\ 535-79}$		
				ℓ=150	1	0,7кг
Б4		2	3.505.1-16.2 00302	⌀12А-II ГОСТ 5781-81, ℓ=390	2	0,3кг
Б4		3	3.505.1-16.2 00303	⌀12А-II ГОСТ 5781-81, ℓ=	2	0,1кг

Нач.отд.	Волгорова		
Нач.гр.	Бородина		
Инж.	Мухамедова		
Ст.инж.	Найман		
Ст.инж.	Ромазова		

3.505.1-16.2 00300

Изделие закладное МН1

Стадия	Масса	Масштаб
Р	1,5	1:5
Лист	Листов 1	

ГИПРОРЕЧТРАНС

Копировал | Формат А4

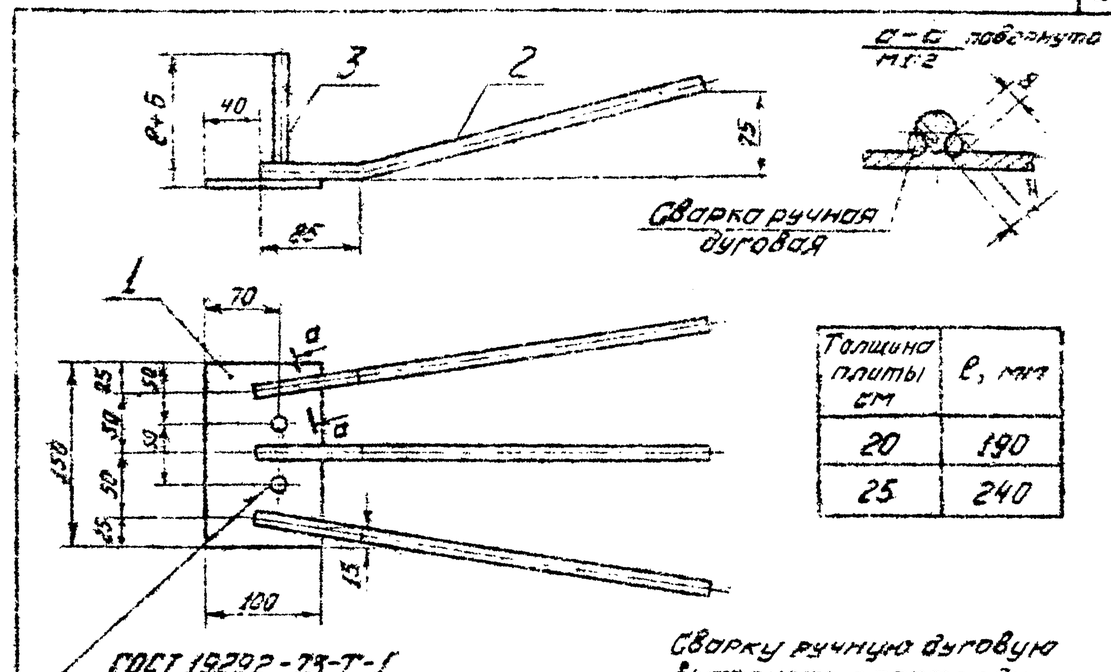

Толщина плиты см	ℓ, мм
20	190
25	240

Сварку ручную дуговую выполнять электродами Э42А ГОСТ 9467-75

Формат	Зона	Поз.	Обозначение	Наименование	Кол.	Примечание
				Детали		
Б4		1	3.505.1-16.2 00301	Полоса $\frac{б\times100\ ГОСТ\ 103-75}{ВСт3пс6\ ГОСТ\ 535-79}$		
				ℓ=150	1	0,7кг
Б4		2	3.505.1-16.2 00302	⌀12А-II ГОСТ 5781-81, ℓ=390	3	0,3кг
Б4		3	3.505.1-16.2 00311	⌀12А-II ГОСТ 5781-81, ℓ=	2	0,2кг

Нач.отд.	Заславов		
Нач.пр.	Борисова		
ГИП	Ромазова		
Ст.инж.	Найман		
Ст.инж.	Ромазова		

3.505.1-16.2 00310

Изделие закладное МН2

Стадия	Масса	Масштаб
Р	2,0	1:5
Лист	Листов 1	

ГИПРОРЕЧТРАНС

Копировал | Формат А4

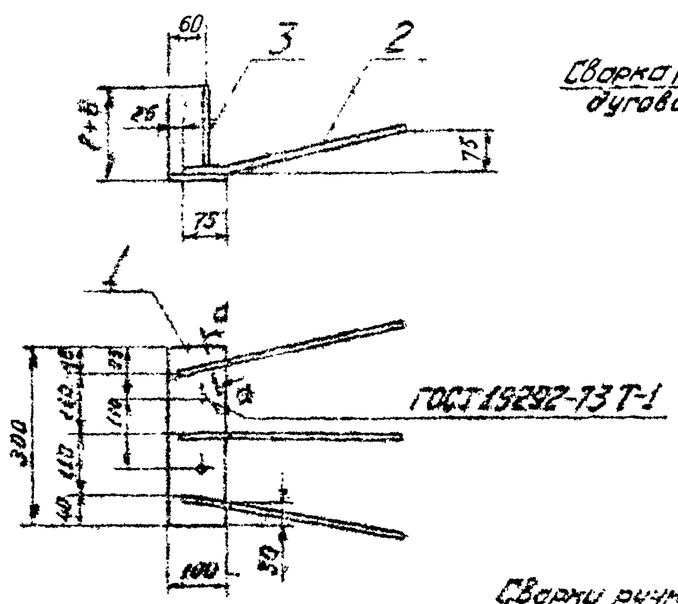

а-а повернуто
М1:2

Сварка ручная дуговая

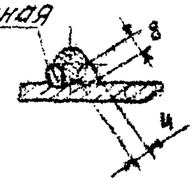

Толщина плиты см	ℓ, мм
10	90
15	140

Сварку ручную дуговую выполнять электродами Э42А ГОСТ 9467-75

Позиция	Зона	Поз.	Обозначение	Наименование	Кол.	Примечание
				Детали		
54		1	3.505.1-16.2 00321	Полоса $\frac{Б\times100\ ГОСТ\ 103-76}{ВСт3пс6\ ГОСТ\ 535-79}$		
				ℓ=300	1	1.4 кг
54		2	3.505.1-16.2 00322	Ф12А-II ГОСТ 5781-81, ℓ=380	3	0.3 кг
54		3	3.505.1-16.2 00323	Ф12А-II ГОСТ 5781-81, ℓ=	2	0.1 кг

Инв. № подл. | Подпись и дата | Взам. инв. №

Нач.отд.	Достиев			3.505.1-16.2 00320		
Н.контр.	Борисова			Изделие закладное МН3	Стадия	Масса	Масштаб
ГИП	Корнеева				Р	25	1:10
Ст.инж.	Найман				Лист	Листов 1
Ст.инж.	Ремизова				ГИПРОРЕЧТРАНС	

Копировал | Формат А4

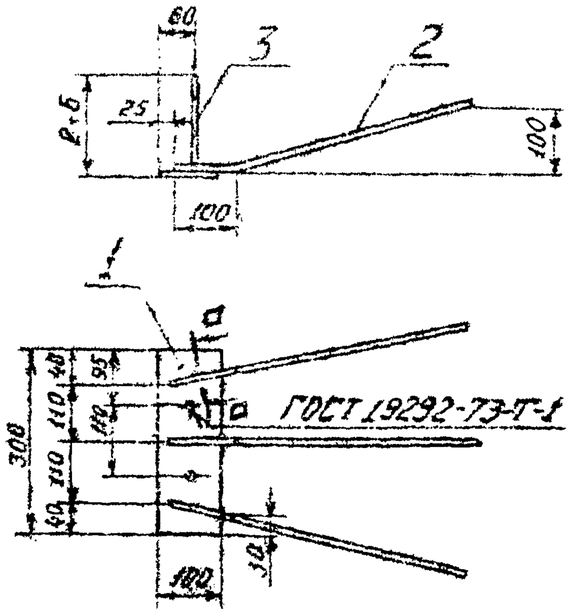

а-а повернуто
М1:2

Сварка ручная дуговая

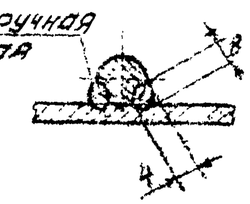

Толщина плиты см	ℓ, мм
20	190
25	240

Сварку ручную дуговую выполнять электродами Э42А ГОСТ 9467-75

Позиция	Зона	Поз.	Обозначение	Наименование	Кол.	Примечание
				Детали		
54		1	3.505.1-16.2 00321	Полоса $\frac{Б\times100\ ГОСТ\ 103-76}{ВСт3пс6\ ГОСТ\ 535-79}$		
				ℓ=300	1	1.4 кг
54		2	3.505.1-16.2 00331	Ф16А-II ГОСТ 5781-81, ℓ=500	3	0.8 кг
54		3	3.505.1-16.2 00332	Ф12А-II ГОСТ 5781-81, ℓ=	2	0.2 кг

Инв. № подл. | Подпись и дата | Взам. инв. №

Нач.отд.	Достиев			3.505.1-16.2 00330		
Н.контр.	Борисова			Изделие закладное МН4	Стадия	Масса	Масштаб
ГИП	Корнеева				Р	42	1:10
Ст.инж.	Найман				Лист	Листов 1
Ст.инж.	Ремизова				ГИПРОРЕЧТРАНС	

Копировал | Формат А4

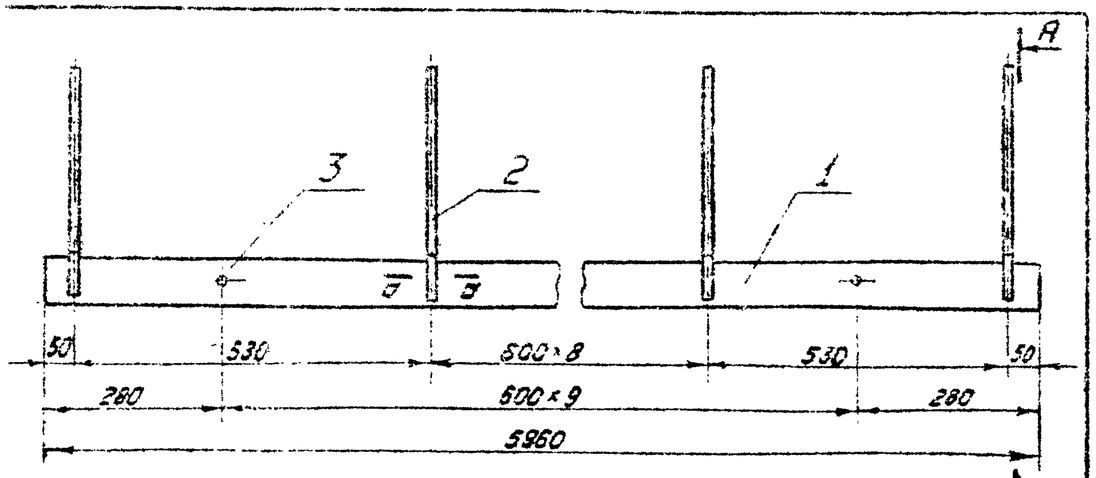

Разрез А-А повернуто

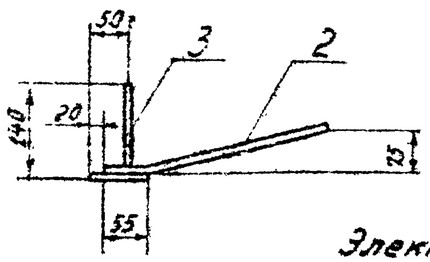

а-а
М1:2

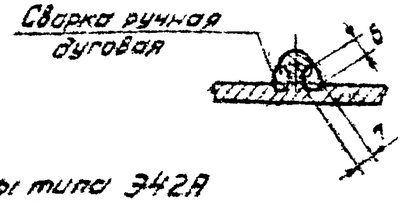

Электроды типа Э42А
ГОСТ 9467-75

Формат	Зона	Поз.	Обозначение	Наименование	Кол.	Примечание
				Детали		
Б4		1	3.505.1-16.2 00341	Полоса $\frac{6\times75\ ГОСТ\ 103-75}{ВСт3пс6\ ГОСТ\ 535-79}$		
				ℓ=5960	1	21.0кг
Б4		2	3.505.1-16.2 00342	⌀10А-II ГОСТ 5781-81, ℓ=300	11	0.2кг
Б4		3	3.505.1-16.2 00343	⌀10А-II ГОСТ 5781-81, ℓ=140	10	0.1кг

Инв. № подл. | Подпись и дата | Взамен инв. №

Нач.отд.	Васильев			3.505.1-16.2 00340		
Н.контр.	Баринова			Изделие закладное МН5	Стадия	Масса	Масштаб
ГИП	Кондратьева				Р	24.2	1:5
Ст.инж.	Найман				Лист	Листов 1
Ст.инж.	Армизова				ГИПРОРЕЧТРАНС	

Копировал | Формат А4

Разрез А-А повернуто

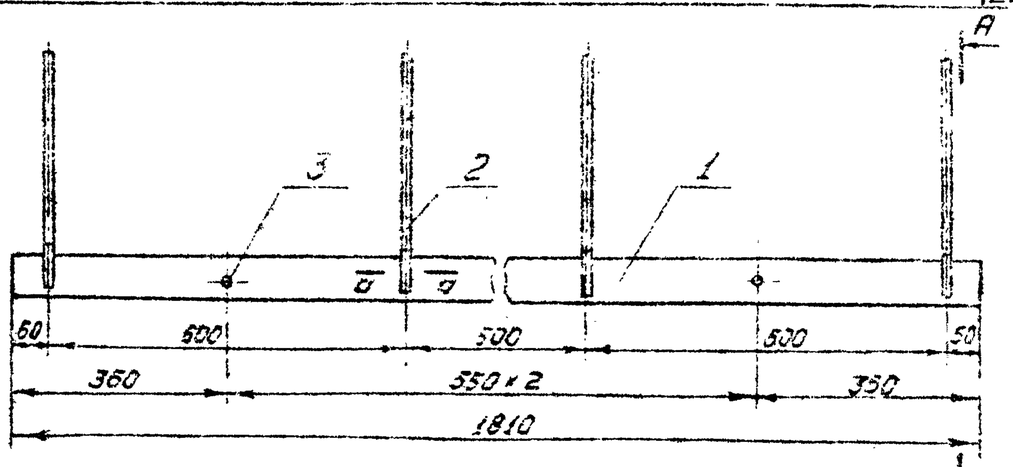

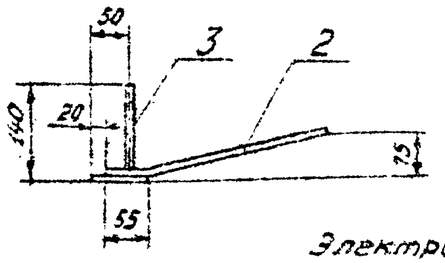

а-а
М1:2

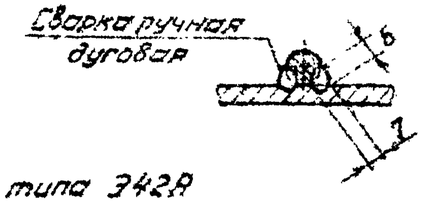

Электроды типа Э42А
ГОСТ 9467-75

Формат	Зона	Поз.	Обозначение	Наименование	Кол.	Примечание
				Детали		
Б4		1	3.505.1-16.2 00351	Полоса $\frac{6\times75\ ГОСТ\ 103-75}{ВСт3пс6\ ГОСТ\ 535-79}$		
				ℓ=1810	1	6.4кг
Б4		2	3.505.1-16.2 00342	⌀10А-II ГОСТ 5781-81, ℓ=300	4	0.2кг
Б4		3	3.505.1-16.2 00343	⌀10А-II ГОСТ 5781-81, ℓ=140	3	0.1кг

Инв. № подл. | Подпись и дата | Взамен инв. №

Нач.отд.	Васильев			3.505.1-16.2 00350		
Н.контр.	Баринова			Изделие закладное МН6	Стадия	Масса	Масштаб
ГИП	Кондратьева				Р	7.5	1:5
Ст.инж.	Найман				Лист	Листов 1
Ст.инж.	Армизова				ГИПРОРЕЧТРАНС	

Копировал | Формат А4

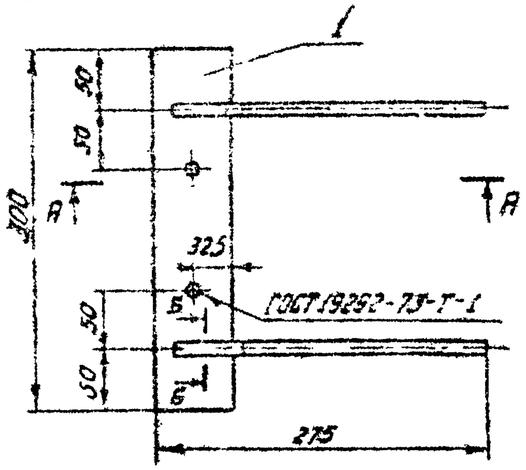

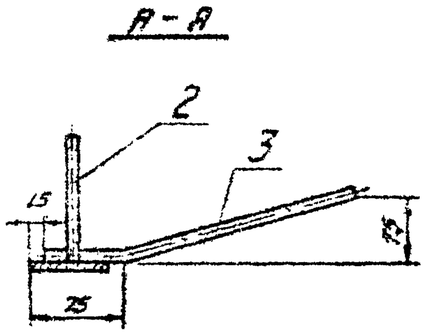

Б-Б повернуто
М1:1

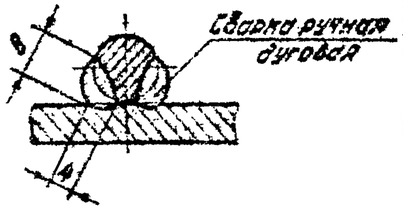

Сварку ручную дуговую выполнять электродами типа Э42А ГОСТ 9467-75

Формат	Зона	Поз.	Обозначение	Наименование	Кол.	Примечание
				Детали		
64		1	3.505.1-16.2 00361	Полоса $\frac{5\times65\ ГОСТ\ 103-76}{ВСт3кп2\ ГОСТ\ 535-79}$		
				ℓ=300	1	0,9кг
64		2	3.505.1-16.2 00362	Ф10А-II ГОСТ 5781-75, ℓ=250	2	0,2кг
64		3	3.505.1-16.2 00363	Ф10А-II ГОСТ 5781-75, ℓ=130	2	0,1кг

Подпись и дата | Инв. № подл.

Нач.отд.	Васильев			3.505.1-16.2 00350	
Н.контр.	Борисова			Изделие закладное МН7	Стадия: Р; Масса: 1,5; Масштаб: 1:5
ГИП	Асонасева				Лист; Листов 1
Рук.гр.	Борисова				ГИПРОРЕЧТРАНС
Ст.инж.	Левонисова				

Копировал | Формат А4

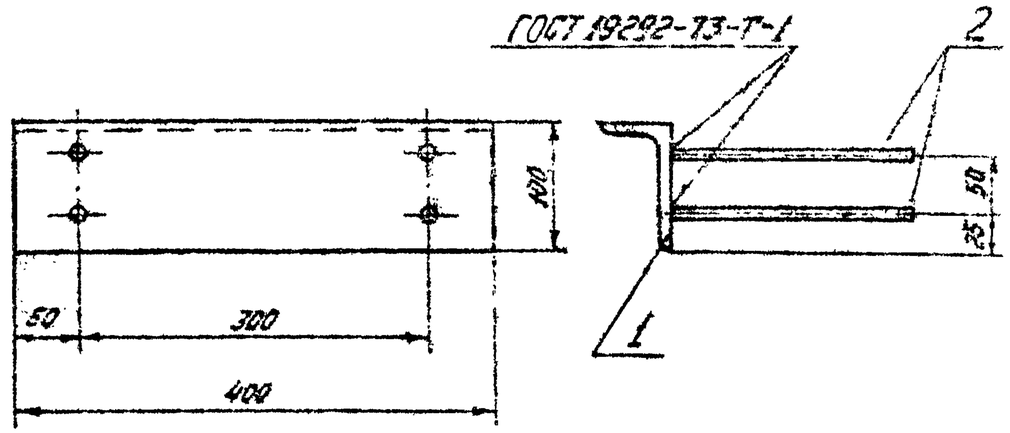

Формат	Зона	Поз.	Обозначение	Наименование	Кол.	Примечание
				Детали		
64		1	3.505.1-16.2 00371	Уголок $\frac{100\times63\times6\ ГОСТ\ 8510-72^{*}}{ВСт3кп2\ ГОСТ\ 535-79}$		
				ℓ=400	1	3,0кг
64		2	3.505.1-16.2 00372	Ф10А-II ГОСТ 5781-75, ℓ=200	4	

Взам. инв. № | Подпись и дата | Инв. № подл.

Нач.отд.	Васильев			3.505.1-16.2 00370	
Н.контр.	Борисова			Изделие закладное МН8	Стадия: Р; Масса: 3,5; Масштаб: 1:5
ГИП	Асонасева				Лист; Листов 1
Рук.гр.	Борисова				ГИПРОРЕЧТРАНС
Ст.инж.	Левонисова				

Копировал | Формат А4

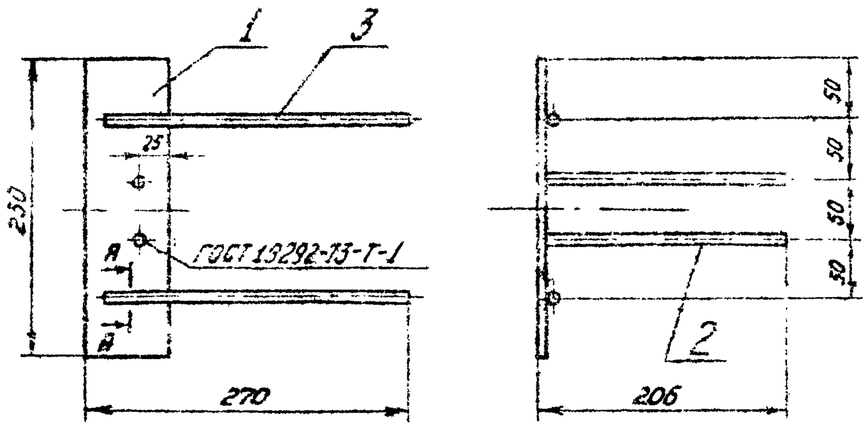

А-А повернуто
М1:1

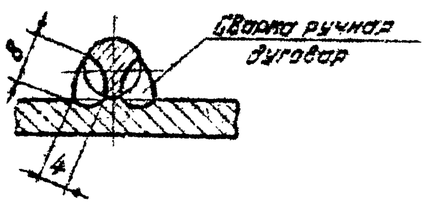

Сварку ручную дуговую выполнять электродами типа Э42А ГОСТ 9467-75

Формат	Зона	Поз.	Обозначение	Наименование	Кол.	Примечание
				Детали		
Б4		1	3.505.1-16.2 00381	Полоса $\frac{6\times70\ ГОСТ\ 103-75}{ВСт3кп2\ ГОСТ\ 535-79}$		
				ℓ=250	1	0,8кг
Б4		2	3.505.1-16.2 00372	⌀10А-II ГОСТ 5781-81, ℓ=200	2	0,1кг
Б4		3	3.505.1-16.2 00382	⌀10А-II ГОСТ 5781-81, ℓ=250	2	0,2кг

Инв. № подл. | Подпись и дата | Взам. инв. №

Нач.отд.	Васильев			3.505.1-16.2 00380		
Н.контр.	Борисова			Изделие закладное МН9	Стадия: Р	Масса: 14	Масштаб: 1:5
ГИП	Афонасьева				Лист	Листов 1
Ст.инж.	Гейтман				ГИПРОРЕЧТРАНС
Ст.инж.	Лебединская				

Копировал Шаф Формат А4

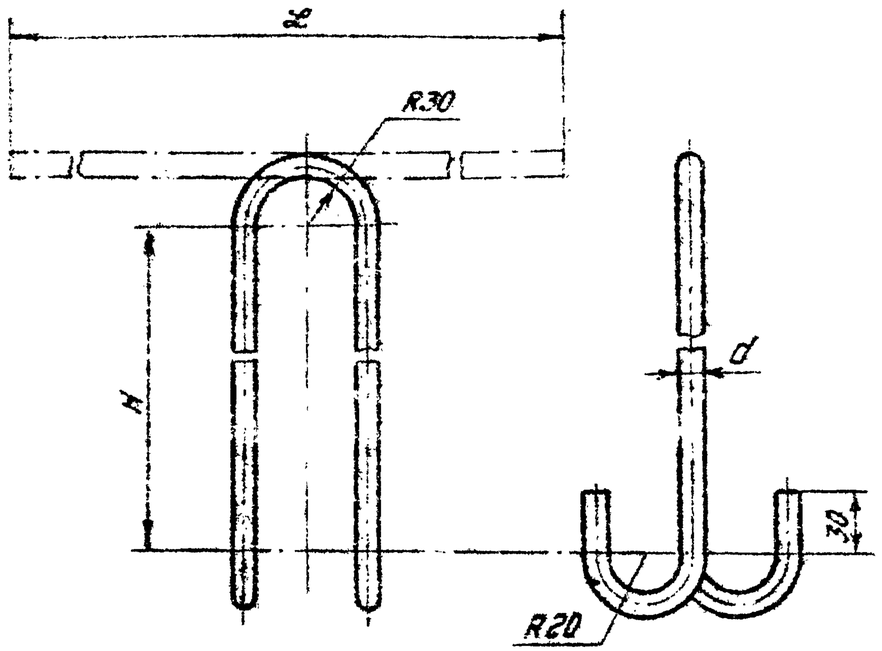

Обозначение	Марка	Размеры, мм d	H	ℓ	Масса кг
3.505.1-16.2 00390	П-10	10	250	830	0,5
-01	П-12	12	300	930	0,8

Инв. № подл. | Подпись и дата | Взам. инв. №

Нач.отд.	Зуйков			3.505.1-16.2 00390		
Н.контр.	Борисова			Петля монтажная П-d	Стадия: Р	Масса: см. табл.	Масштаб: —
ГИП	Афонасьева				Лист	Листов 1
Ст.инж.	Гейтман			Ф А-I ГОСТ 5781-81 / ВСт3пс2 ГОСТ 380-71	ГИПРОРЕЧТРАНС
Ст.инж.	Лебединская				

Копировал Шаф Формат А4

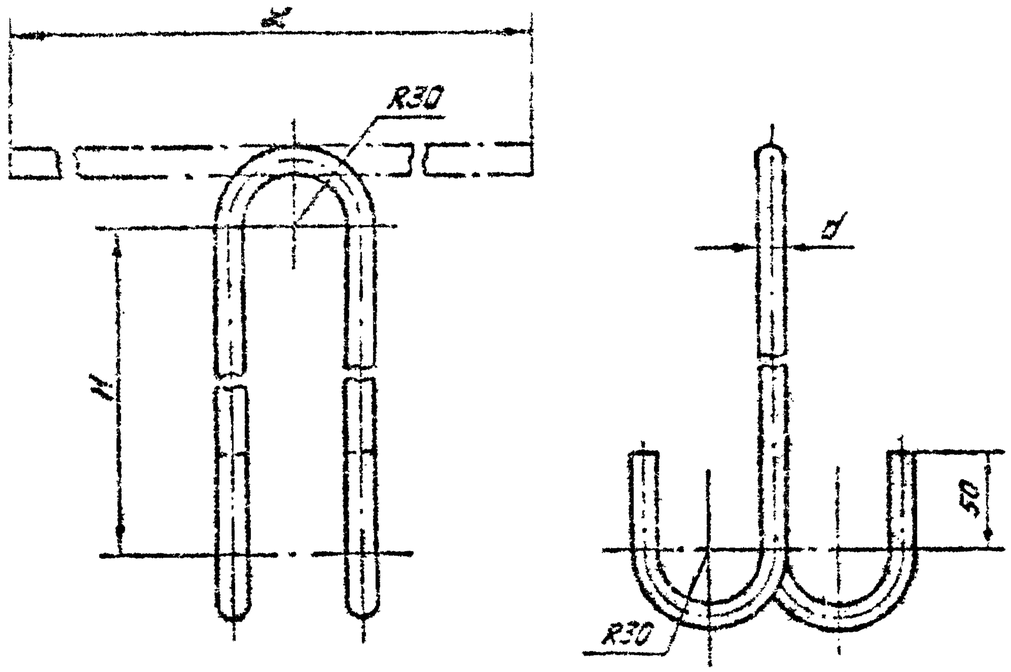

Обозначение	Марка	Размеры, мм			Масса
		d	H	L	кг
3.505.1-16.2 00390-02	П-14	14	340	1120	1.4
-03	П-16	16	380	1230	1.9
-04	П-18	18	430	1330	2.7

Нач.отд.	Васильев			3.505.1-16.2 00390		
Н.контр.	Борисова			Петля монтажная П-d	Стадия: Р	Масса: см. табл.	Масштаб: —
ГИП	Арсеньев				Лист	Листов 1
Рук.гр.	Борисова			⌀ А-I ГОСТ 5781-81	ГИПРОРЕЧТРАНС
Ст.инж.	Грачева			в Ст3пс2 ГОСТ 380-71	

Копировал Формат А4

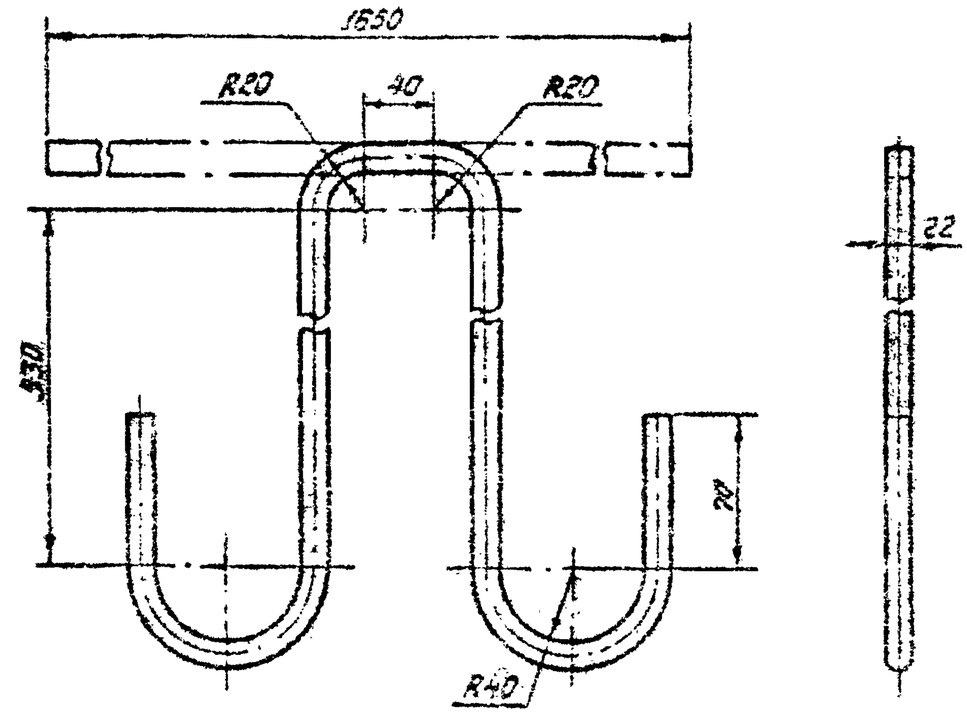

Нач.отд.	Васильев			3.505.1-16.2 00400		
Н.контр.	Борисова			Петля монтажная П-22	Стадия: Р	Масса: 5.0	Масштаб: —
ГИП	Арсеньев				Лист	Листов 1
Рук.гр.	Борисова			⌀22 А-I ГОСТ 5781-81	ГИПРОРЕЧТРАНС
Ст.инж.	Грачева			в Ст3пс2 ГОСТ 380-71	

Копировал Формат А4

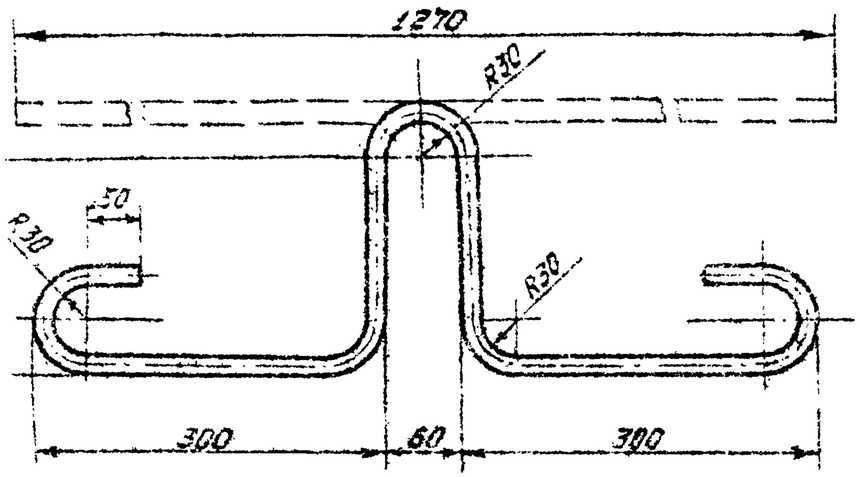

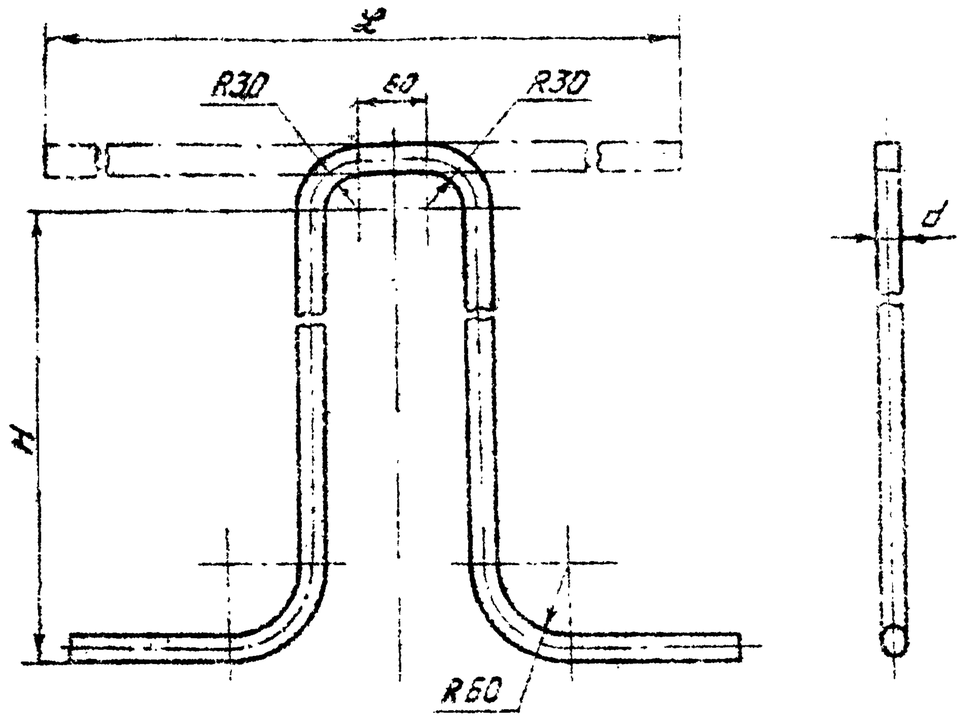

Обозначение	Марка	Размеры, мм			Масса кг
		d	H	ℓ	
3.505.1-16.2 00430	П-25	25	570	1990	7.7
-01	П-28	28	640	2140	10.3
-02	П-20	20	480	1550	3.8

3.505.1-16.2 00420					
Петля монтажная П-14			Стадия	Масса	Масштаб
			Р	1.5	1:5
			Лист	Листов 1	

3.505.1-16.2 00430					
Петля монтажная П-d			Стадия	Масса	Масштаб
			Р	См. табл.	—
			Лист	Листов 1	