ТИПОВЫЕ СТРОИТЕЛЬНЫЕ КОНСТРУКЦИИ, ИЗДЕЛИЯ И УЗЛЫ

СЕРИЯ 3.900.1-10

КОНСТРУКЦИИ ЖЕЛЕЗОБЕТОННЫЕ ПРЯМОУГОЛЬНЫХ ЕМКОСТНЫХ СООРУЖЕНИЙ ДЛЯ ВОДОСНАБЖЕНИЯ И КАНАЛИЗАЦИИ

ВЫПУСК 1-2

ПАНЕЛИ СТЕНОВЫЕ ПЛОСКИЕ.

АРМАТУРНЫЕ ИЗДЕЛИЯ. РАБОЧИЕ ЧЕРТЕЖИ.

24394—03

ТИПОВЫЕ СТРОИТЕЛЬНЫЕ КОНСТРУКЦИИ, ИЗДЕЛИЯ И УЗЛЫ

СЕРИЯ 3.900.1-10

КОНСТРУКЦИИ ЖЕЛЕЗОБЕТОННЫЕ ПРЯМОУГОЛЬНЫХ ЕМКОСТНЫХ СООРУЖЕНИЙ ДЛЯ ВОДОСНАБЖЕНИЯ И КАНАЛИЗАЦИИ

ВЫПУСК 1-2

ПАНЕЛИ СТЕНОВЫЕ ПЛОСКИЕ.

АРМАТУРНЫЕ ИЗДЕЛИЯ. РАБОЧИЕ ЧЕРТЕЖИ.

РАЗРАБОТАНЫ:

ЦНИИПРОМЗДАНИЙ ГОССТРОЯ СССР

ЗАМ ДИРЕКТОРА ИН-ТА В.В. ГРАНЕВ

ЗАВ. ОТДЕЛОМ В.Т. ИЛЬИН

ГЛ ИНЖ ПРОЕКТА А П ЧЕРНОМАЗ

С УЧАСТИЕМ НИИЖБА

ЗАМ. ДИРЕКТОРА ИН-ТА Т. И. МАМЕДОВ

И.О. ЗАВ ЛАБОРАТОРИЕЙ Ф. А. ИССЕРС

СТ НАУЧ СОТРУДНИК С И. ДОКУДОВСКИЙ

УТВЕРЖДЕНЫ:

ГЛАВНЫМ УПРАВЛЕНИЕМ ОРГАНИЗАЦИИ ПРОЕКТИРОВАНИЯ ГОССТРОЯ СССР

ПИСЬМО ОТ 29.03.90 № 5/5-289

ВВЕДЕНЫ В ДЕЙСТВИЕ С 01.10.90 ЦНИИПРОМЗДАНИЙ

ПРИКАЗ ОТ 29.03.90 № 49

Обозначение	Наименование	Стр.
3.900.1-10.1-2-ПЗ	Пояснительная записка	2
3.900.1-10.1-2-1	Сетка С1	4
3.900.1-10.1-2-2	Сетка С2, С3	5
3.900.1-10.1-2-3	Сетка С4, С5	6
3.900.1-10.1-2-4	Сетка С6, С7, С8	7
3.900.1-10.1-2-5	Сетка С9, С10	8
3.900.1.-10.1-2-6	Сетка С11, С12	9
3.900.1-10.1-2-7	Сетка С13, С14	10
3.900.1-10.1-2-8	Сетка С15, С16, С17	11
3.900.1-10.1-2-9	Каркас КР1	12
3.900.1-10.1-2-10	Каркас КР2	13
3.900.1-10.1-2-11	Каркас КР3, КР4	14
3.900.1-10.1-2-12	Каркас КР5	15
3.900.1-10.1-2-13	Изделие закладное МН1	15
3.900.1-10.1-2-14	Изделие закладное МН2...МН5	16
3.900.1-10.1-2-15	Каркас КП1, КП2	17
3.900.1-10.1-2-16	Каркас КР6, КР7	19

Взам. инв. N | Подпись и дата | Инв. N подл.

Разраб.	Черномаз		3.900.1-10.1-2	
Чертил	Антюфеева			
Провер.	Габбакова			
Н.контр.	Черномаз		Содержание	Стадия: Р; Лист: 1; Листов: 1; ЦНИИПРОМЗДАНИЙ

1. Настоящий выпуск 1-2 серии 3.900.1-10 содержит рабочие чертежи арматурных и закладных изделий для плоских стеновых панелей прямоугольных сооружений

1.1 Плоские арматурные сетки приняты по ГОСТ 23279-85 и унифицированы по шагу продольных стержней, который составляет 200 мм и по ширине сеток, равной 2450, 2650 и 2850 мм. Длина сеток не превышает 5950 мм. Шаг поперечных стержней 200, 300 и 600 мм.

1.2. Арматурные сетки запроектированы из стержневой арматуры класса А-III по ГОСТ 5781-82 диаметром от 6 до 25 мм и из арматурной проволоки класса Вр-I по ГОСТ 6727-80 диаметром 5 мм

В случаях, предусмотренных рабочими чертежами конструкций стеновых панелей (выпуск 1-1), по настоящим рабочим чертежам арматурных сеток могут изготавливаться сетки из стержневой арматуры класса А-II по ГОСТ 5781-82.

1.3. Для закладных изделий применена горячекатаная листовая сталь по ГОСТ 19903-74* марок Вст.3, ТУ14-1-3023-80. При расчетной температуре воздуха не ниже минус 30°С лист толщиной до 8 мм допускается принимать по ГОСТ 380-71*.

1.4 Для изготовления сеток с продольными стержнями диаметром до 12 мм и шагом поперечных

Разраб.	Черномаз		3.900.1-10.1-2-ПЗ	
Чертил	Антюфеева			
Провер.	Габбакова			
Н.контр.	Черномаз		Пояснительная записка	Стадия: Р; Лист: 1; Листов: 2; ЦНИИПРОМЗДАНИЙ

стержней до 300 мм рекомендуется сварочная машина МТМ-160, а для сварки сеток с продольными стержнями диаметром до 25 мм и шагом поперечных стержней 600 мм - машина МТМ-32 Псковского завода тяжелого электросварочного оборудования.

1.5. Плоские арматурные каркасы КР сваиваются контактно-точечной сваркой на станках типа МТП или МТ любой марки. Приварку анкерных стержней к пластинам втавр осуществляют автоматической (АДФ-2001), полуавтоматической (модернизированные станки типа МТП или МТ) или ручной сваркой под слоем флюса, в зависимости от имеющегося на предприятии оборудования.

Сварные соединения анкерных стержней с пластинами должны выполняться электродами Э-50А или Э-55 в соответствии с требованиями СНиП 3.03.01-87.

1.6. Сборку и сварку пластин с плоскими арматурными каркасами следует производить в кондукторах, обеспечивающих проектное положение пластин. Это обусловлено тем, что каркасы фиксируются в формах посредством имеющихся в пластинах отверстий и при несоблюдении точного расстояния между отверстиями не могут быть установлены в форму.

Пространственные каркасы КП должны собираться из плоских каркасов КР также в кондукторах, обеспечивающих их проектные размеры и необходимое положение в опалубочных формах.

1.7. Закладные детали МН2...МН5 изготавливаются по проекту с применением механизированной сварки под флюсом (тип соединения и способ сварки Т1-МФ по ГОСТ 14098-85).

1.7.1. При наличии соответствующего оборудования возможна приварка анкерных стержней арматуры к пластине по выштампованному рельефу (соединение Т3-Мж) и допускается соединение Т2-Рф по ГОСТ 14098-85. (Дуговая ручная сварка с малой механизацией под флюсом - на станках, изготовленных силами предприятия).

1.7.2. Приварка анкерных шайб у закладных деталей МН4 и МН5 проектом предусмотрена с помощью дуговой ручной сварки валиковыми швами в разделанное отверстие (соединение Т12-Рз по ГОСТ 14098-85). При наличии соответствующего оборудования возможны следующие виды соединений: Т8-Мв и Т9-Рв (ручная дуговая и механизированная сварка в среде углекислого газа в выштампованное отверстие) и Т10-Мз, Т11-Рс (дуговая механизированная сварка в среде углекислого газа в прямое и цековванное отверстия).

1.8. Необетонируемые закладные изделия МН3, МН4 должны иметь цинковое или алюминиевое металлизационное покрытие толщиной 180 мкм.

Инв. № подл.	Подпись и дата	Взам. инв. №

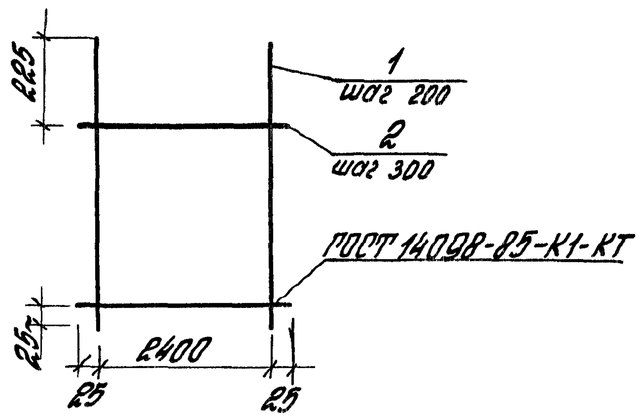

Марка сетки	Поз.	Наименование	Кол.	Масса ед., кг	Масса сетки, кг
С1-18.24-6	1	ф6АIII, ℓ=1750	13	0,39	7,17
	2	5ВрI, ℓ=2450	6	0,35	
С1-18.24-8	1	ф8АIII, ℓ=1750	13	0,69	11,07
	2	5ВрI, ℓ=2450	6	0,35	
С1-21.24-6	1	ф6АIII, ℓ=2050	13	0,45	8,3
	2	5ВрI, ℓ=2450	7	0,35	
С1-21.24-8	1	ф8АIII, ℓ=2050	13	0,81	12,98
	2	5ВрI, ℓ=2450	7	0,35	
С1-24.24-6	1	ф6АIII, ℓ=2350	13	0,52	9,56
	2	5ВрI, ℓ=2450	8	0,35	
С1-24.24-8	1	ф8АIII, ℓ=2350	13	0,93	14,89
	2	5ВрI, ℓ=2450	8	0,35	
С1-24.24-10	1	ф10АIII, ℓ=2350	13	1,45	21,65
	2	5ВрI, ℓ=2450	8	0,35	
С1-27.24-6	1	ф6АIII, ℓ=2650	13	0,59	10,82
	2	5ВрI, ℓ=2450	9	0,35	
С1-27.24-8	1	ф8АIII, ℓ=2650	13	1,05	16,8
	2	5ВрI, ℓ=2450	9	0,35	
С1-27.24-10	1	ф10АIII, ℓ=2650	13	1,64	24,47
	2	5ВрI, ℓ=2450	9	0,35	
С1-30.24-6	1	ф6АIII, ℓ=2950	13	0,65	11,95
	2	5ВрI, ℓ=2450	10	0,35	
С1-30.24-8	1	ф8АIII, ℓ=2950	13	1,17	18,71
	2	5ВрI, ℓ=2450	10	0,35	
С1-30.24-10	1	ф10АIII, ℓ=2950	13	1,82	27,16
	2	5ВрI, ℓ=2450	10	0,35	
С1-33.24-6	1	ф6АIII, ℓ=3250	13	0,72	13,21
	2	5ВрI, ℓ=2450	11	0,35	
С1-33.24-8	1	ф8АIII ℓ=3250	13	1,28	20,49
	2	5ВрI, ℓ=2450	11	0,35	
С1-33.24-10	1	ф10АIII, ℓ=3250	13	2,01	29,98
	2	5ВрI, ℓ=2450	11	0,35	
С1-36.24-8	1	ф8АIII, ℓ=3550	13	1,4	22,4
	2	5ВрI, ℓ=2450	12	0,35	
С1-36.24-10	1	ф10АIII, ℓ=3550	13	2,19	32,67
	2	5ВрI, ℓ=2450	12	0,35	
С1-39.24-10	1	ф10АIII, ℓ=3850	13	2,38	35,49
	2	5ВрI, ℓ=2450	13	0,35	

Арматура класса ВрI по ГОСТ 6727-80, класса АIII по ГОСТ 5781-82.

Разраб.	Шишкина		3.900.1-10.1-2-1
Чертил	Антюфреева		
Провер.	Габбарова		Сетка С1
Н.контр.	Чернатоз		Стадия Р / Лист / Листов 1
			ЦНИИПРОМЗДАНИЙ

Инв. № подл. | Подпись и дата | Взам. инв. №

С2

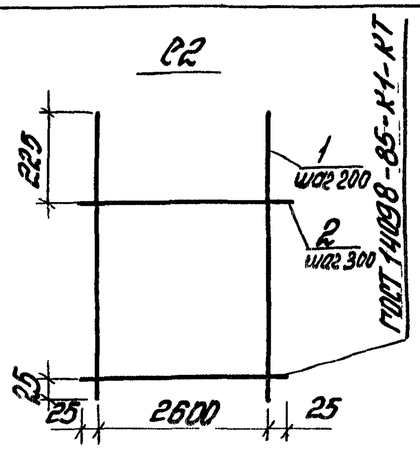

С3

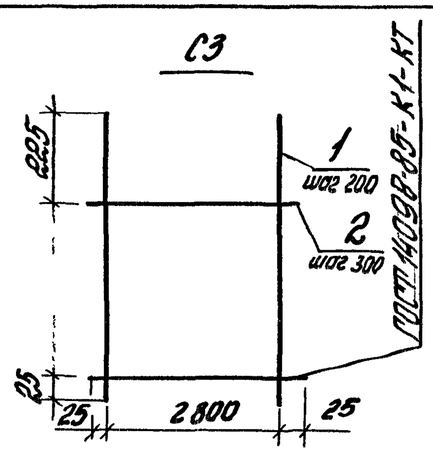

Марка сетки	Поз.	Наименование	Кол.	Масса ед, кг	Масса сетки, кг
С2-24.26-8	1	ф 8 А III, l= 2350	14	0,93	16,06
	2	5 Вр I, l= 2650	8	0,38	
С2-24.26-10	1	ф 10 А III, l= 2350	14	1,45	23,34
	2	5 Вр I, l= 2650	8	0,38	
С2-27.26-10	1	ф 10 А III, l= 2650	14	1,64	26,38
	2	5 Вр I, l= 2650	9	0,38	
С2-30.26-10	1	ф 10 А III, l= 2950	14	1,82	29,28
	2	5 Вр I, l= 2650	10	0,38	
С2-33.26-10	1	ф 10 А III, l= 3250	14	2,01	32,32
	2	5 Вр I, l= 2650	11	0,38	
С2-36.26-10	1	ф 10 А III, l= 3550	14	2,19	35,22
	2	5 Вр I, l= 2650	12	0,38	
С2-42.26-10	1	ф 10 А III, l= 4150	14	2,56	41,16
	2	5 Вр I, l= 2650	14	0,38	
С2-48.26-10	1	ф 10 А III, l= 4750	14	2,93	47,1
	2	5 Вр I, l= 2650	16	0,38	
С2-54.26-10	1	ф 10 А III, l= 5350	14	3,3	53,04
	2	5 Вр I, l= 2650	18	0,38	
С2-60.26-10	1	ф 10 А III, l= 5950	14	3,67	58,98
	2	5 Вр I, l= 2650	20	0,38	

Марка сетки	Поз.	Наименование	Кол.	Масса ед., кг	Масса сетки, кг
С3-9.28-8	1	ф 8 А III, l= 850	15	0,34	5,33
	2	5 Вр I, l= 2850	3	0,41	
С3-12.28-8	1	ф 8 А III, l= 1150	15	0,45	8,39
	2	5 Вр I, l= 2850	4	0,41	
С3-15.28-10	1	ф 10 А III, l= 1450	15	0,89	15,4
	2	5 Вр I, l= 2850	5	0,41	
С3-18.28-10	1	ф 10 А III, l= 1750	15	1,08	18,66
	2	5 Вр I, l= 2850	6	0,41	
С3-21.28-10	1	ф 10 А III, l= 2050	15	1,26	21,77
	2	5 Вр I, l= 2850	7	0,41	
С3-24.28-10	1	ф 10 А III, l= 2350	15	1,45	25,03
	2	5 Вр I, l= 2850	8	0,41	

Арматура класса Вр-I по ГОСТ 6727-80, класса А-III по ГОСТ 5781-82

Разраб.	Шушкина		3.900.1-10.1-2-2
Чертил	Антюфеева		
Провер.	Габбасова		Сетка С2, С3 — Стадия Р, Лист, Листов 1
Н. контр.	Чернотаз		ЦНИИПРОМЗДАНИЙ

Инв. № подл. | Подпись и дата | Взам. инв. №

С4

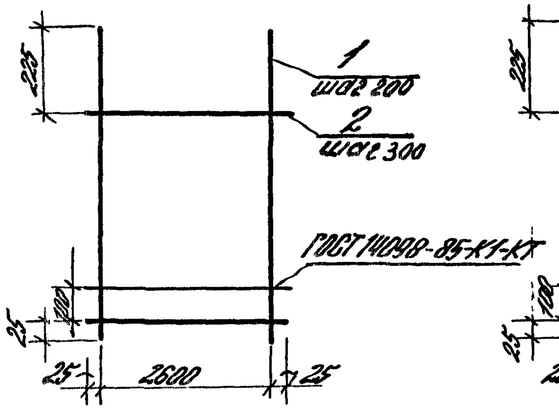

С5

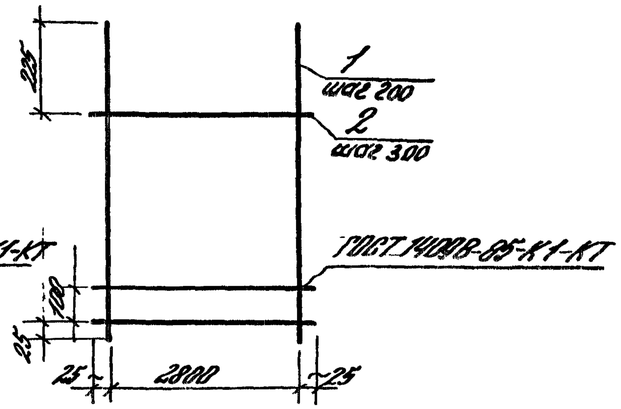

Марка сетки	Поз.	Наименование	Кол.	Масса ед., кг	Масса сетки, кг
С4-24.26-6	1	ф6 АIII, ℓ=2350	14	0.52	10.7
	2	5ВрI, ℓ=2650	8	0.38	
С4-30.26-6	1	ф6 АIII, ℓ=2950	14	0.65	13.28
	2	5ВрI, ℓ=2650	11	0.38	
С4-30.26-8	1	ф8 АIII, ℓ=2950	14	1.17	20.56
	2	5ВрI, ℓ=2650	11	0.38	
С4-36.26-6	1	ф6 АIII, ℓ=3550	14	0.79	16.0
	2	5ВрI, ℓ=2650	13	0.38	
С4-36.26-8	1	ф8 АIII, ℓ=3550	14	1.4	24.54
	2	5ВрI, ℓ=2650	13	0.38	
С4-42.26-8	1	ф8 АIII, ℓ=4150	14	1.64	28.66
	2	5ВрI, ℓ=2650	15	0.38	
С4-48.26-8	1	ф8 АIII, ℓ=4750	14	1.88	32.78
	2	5ВрI, ℓ=2650	17	0.38	
С4-48.26-10	1	ф10 АIII, ℓ=4750	14	2.93	47.48
	2	5ВрI, ℓ=2650	17	0.38	
С4-54.26-10	1	ф10 АIII, ℓ=5350	14	3.3	53.42
	2	5ВрI, ℓ=2650	19	0.38	
С4-60.26-10	1	ф10 АIII, ℓ=5950	14	3.67	59.36
	2	5ВрI, ℓ=2650	21	0.38	

Марка сетки	Поз	Наименование	Кол	Масса ед., кг	Масса сетки, кг
С5-9.28-6	1	ф6 АIII, ℓ=850	15	0.19	4.49
	2	5ВрI, ℓ=2850	4	0.41	
С5-9.28-8	1	ф8 АIII, ℓ=850	15	0.34	6.74
	2	5ВрI, ℓ=2850	4	0.41	
С5-9.28-10	1	ф10 АIII, ℓ=850	15	0.52	9.44
	2	5ВрI, ℓ=2850	4	0.41	
С5-12.28-6	1	ф6 АIII, ℓ=1150	15	0.26	5.95
	2	5ВрI, ℓ=2850	5	0.41	
С5-12.28-8	1	ф8 АIII, ℓ=1150	15	0.45	8.8
	2	5ВрI, ℓ=2850	5	0.41	
С5-12.28-10	1	ф10 АIII, ℓ=1150	15	0.71	12.7
	2	5ВрI, ℓ=2850	5	0.41	
С5-15.28-10	1	ф10 АIII, ℓ=1450	15	0.89	15.81
	2	5ВрI, ℓ=2850	6	0.41	

Арматура класса ВрI по ГОСТ 6727-80, класса АIII по ГОСТ 5781-82

Разраб.	Шишкина		3.900.1-10.1-2-3
Чертил	Антонова		
Провер.	Глебовская		Сетка С4, С5
Н. контр.	Черномор		Стадия: Р; Лист: ; Листов: 1
			ЦНИИПромзданий

Инв. № подл. | Подпись и дата | Взам. инв. №

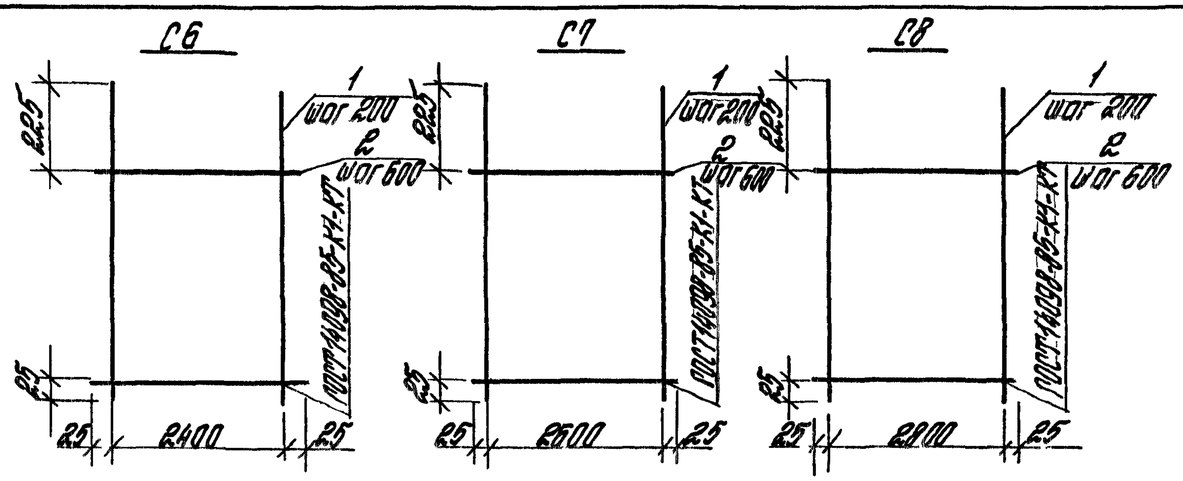

Марка сетки	Поз.	Наименование	Кол.	Масса ед., кг	Масса сетки, кг
С6-27.24-12	1	ф 12 А III, ℓ= 2650	13	2,35	35,4
	2	8 А III, ℓ= 2450	8	0,97	
С6-33.24-12	1	ф 12 А III, ℓ= 3250	13	2,89	43,39
	2	8 А III, ℓ= 2450	6	0,97	
С6-39.24-12	1	ф 12 А III, ℓ= 3850	13	3,42	51,25
	2	8 А III, ℓ= 2450	7	0,97	
С6-39.24-14	1	ф 14 А III, ℓ= 3850	13	4,65	67,24
	2	8 А III, ℓ= 2450	7	0,97	
С6-39.24-18	1	ф 18 А III, ℓ= 4450	13	3,95	110,54
	2	10 А III, ℓ= 2450	7	1,51	
С6-45.24-12	1	ф 12 А III, ℓ= 4450	13	3,95	59,11
	2	8 А III, ℓ= 2450	8	0,97	
С7-27.26-12	1	ф 12 А III, ℓ= 2650	14	2,35	38,15
	2	8 А III, ℓ= 2650	5	1,05	
С7-27.26-14	1	ф 14 А III, ℓ= 2650	14	3,2	50,05
	2	8 А III, ℓ= 2650	5	1,05	
С7-27.26-16	1	ф 16 А III, ℓ= 2650	14	4,18	63,77
	2	10 А III, ℓ= 2650	5	1,64	

Марка сетки	Поз.	Наименование	Кол.	Масса ед., кг	Масса сетки, кг
С7-33.26-12	1	ф 12 А III, ℓ= 3250	14	2,89	46,76
	2	8 А III, ℓ= 2650	6	1,05	
С7-33.26-14	1	ф 14 А III, ℓ= 3250	14	3,93	61,32
	2	8 А III, ℓ= 2650	6	1,05	
С7-33.26-16	1	ф 16 А III, ℓ= 3250	14	5,13	81,66
	2	10 А III, ℓ= 2650	6	1,64	
С7-33.26-18	1	ф 18 А III, ℓ= 3250	14	6,49	100,7
	2	10 А III, ℓ= 2650	6	1,64	
С7-39.26-18	1	ф 18 А III, ℓ= 3850	14	7,69	119,14
	2	10 А III, ℓ= 2650	7	1,64	
С8-15.28-12	1	ф 12 А III, ℓ= 1450	15	1,29	22,74
	2	8 А III, ℓ= 2850	3	1,13	
С8-15.28-14	1	ф 14 А III, ℓ= 1450	15	1,75	29,64
	2	8 А III, ℓ= 2850	3	1,13	
С8-15.28-16	1	ф 16 А III, ℓ= 1450	15	2,29	39,63
	2	10 А III, ℓ= 2850	3	1,76	
С8-21.28-12	1	ф 12 А III, ℓ= 2050	15	1,82	31,82
	2	8 А III, ℓ= 2850	4	1,13	
С8-21.28-14	1	ф 14 А III, ℓ= 2050	15	2,48	41,72
	2	8 А III, ℓ= 2850	4	1,13	
С8-21.28-16	1	ф 16 А III, ℓ= 2050	15	3,23	55,49
	2	10 А III, ℓ= 2850	4	1,76	
С8-21.28-18	1	ф 18 А III, ℓ= 2050	15	4,1	68,54
	2	10 А III, ℓ= 2850	4	1,76	

Арматура класса Вр-I по ГОСТ 6727-80, класса А-III по ГОСТ 5781-82

Разраб.	Шишкина		3.900 1-10.1-2-4
Чертил	Антюфеева		
Провер.	Рабсарова		Сетка С6, С7, С8 — Стадия Р, Лист, Листов 1
Н. контр.	Чернатов		ЦНИИПРОМЗДАНИЙ

Инв. № подл. | Подпись и дата | Взам. инв. №

С9

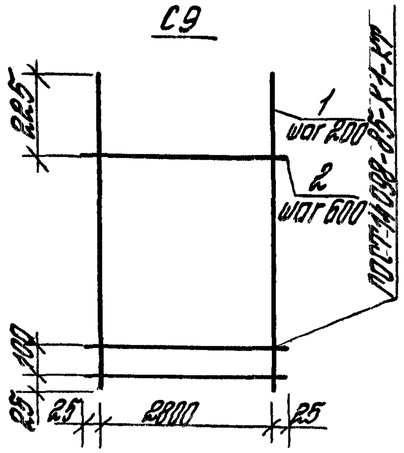

С10

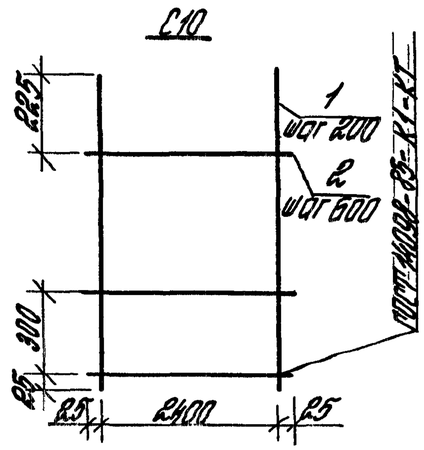

Марка сетки	Поз.	Наименование	Кол.	Масса ед., кг	Масса сетки, кг
С9-15.28-12	1	ф 12 АIII, ℓ = 1450	15	1,29	23,87
	2	8 АIII, ℓ = 2850	4	1,13	
С9-15.28-14	1	ф 14 АIII, ℓ = 1450	15	1,75	30,77
	2	8 АIII, ℓ = 2850	4	1,13	
С9-15.28-16	1	ф 16 АIII, ℓ = 1450	15	2,29	41,39
	2	10 АIII, ℓ = 2850	4	1,76	
С9-15.28-18	1	ф 18 АIII, ℓ = 1450	15	2,9	50,54
	2	10 АIII, ℓ = 2850	4	1,76	
С9-15.28-20	1	ф 20 АIII, ℓ = 1450	15	3,58	60,74
	2	10 АIII, ℓ = 2850	4	1,76	
С9-21.28-16	1	ф 16 АIII, ℓ = 2050	15	3,23	57,25
	2	10 АIII, ℓ = 2850	5	1,76	
С9-21.28-18	1	ф 18 АIII, ℓ = 2050	15	4,1	70,3
	2	10 АIII, ℓ = 2850	5	1,76	
С9-21.28-20	1	ф 20 АIII, ℓ = 2050	15	5,06	84,7
	2	10 АIII, ℓ = 2850	5	1,76	
С9-27.28-20	1	ф 20 АIII, ℓ = 2650	15	6,53	108,51
	2	10 АIII, ℓ = 2850	6	1,76	
С9-27.28-22	1	ф 22 АIII, ℓ = 2650	15	7,91	133,83
	2	12 АIII, ℓ = 2850	6	2,53	

Марка сетки	Поз.	Наименование	Кол.	Масса ед., кг	Масса сетки, кг
С9-9.28-12	1	ф 12 АIII, ℓ = 850	15	0,75	14,64
	2	8 АIII, ℓ = 2850	3	1,13	
С9-9.28-14	1	ф 14 АIII, ℓ = 850	15	1,03	18,84
	2	8 АIII, ℓ = 2850	3	1,13	
С10-30.24-12	1	ф 12 АIII, ℓ = 2950	13	2,62	39,88
	2	8 АIII, ℓ = 2450	6	0,97	
С10-36.24-12	1	ф 12 АIII, ℓ = 3550	13	3,15	47,74
	2	8 АIII, ℓ = 2450	7	0,97	
С10-36.24-14	1	ф 14 АIII, ℓ = 3550	13	4,29	62,56
	2	8 АIII, ℓ = 2450	7	0,97	
С10-42.24-14	1	ф 14 АIII, ℓ = 4150	13	5,01	72,89
	2	8 АIII, ℓ = 2450	8	0,97	
С10-42.24-12	1	ф 12 АIII, ℓ = 4150	13	3,69	55,73
	2	8 АIII, ℓ = 2450	8	0,97	

Арматура класса АIII по ГОСТ 5781-82

Разраб.	Шошкина		3.900.1-10.1-2-5
Чертил	Антонова		
Провер.	Гайдамака		Сетка С9; С10 — Стадия Р, Лист, Листов 1
Н. контр.	Чернопаз		ЦНИИПРОМЗДАНИЙ

Инв. № подл. | Подпись и дата | Взам. инв. №

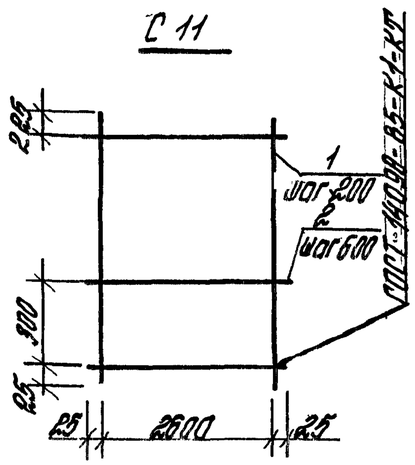

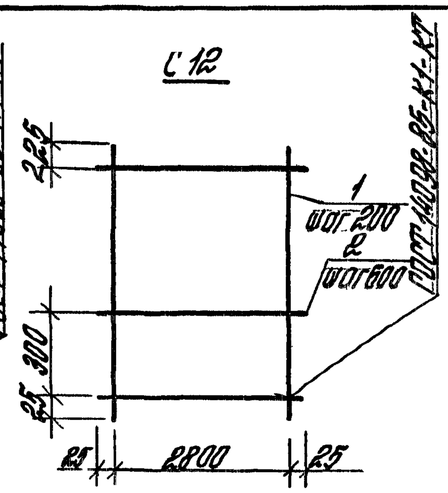

Марка сетки	Поз.	Наименование	Кол.	Масса ед., кг	Масса сетки, кг
С11 – 18.26 – 12	1	ф 12 А III, ℓ = 1750	14	1,55	25,9
	2	8 А III, ℓ = 2650	4	1,05	
С11 – 18.26 – 14	1	ф 14 А III, ℓ = 1750	14	2,11	33,74
	2	8 А III, ℓ = 2650	4	1,05	
С11 – 24.26 – 12	1	ф 12 А III, ℓ = 2350	14	2,09	34,51
	2	8 А III, ℓ = 2650	5	1,05	
С11 – 24.26 – 14	1	ф 14 А III, ℓ = 2350	14	2,84	45,01
	2	8 А III, ℓ = 2650	5	1,05	
С11 – 30.26 – 12	1	ф 12 А III, ℓ = 2950	14	2,62	42,98
	2	8 А III, ℓ = 2650	6	1,05	
С11 – 30.26 – 14	1	ф 14 А III, ℓ = 2950	14	3,56	56,14
	2	8 А III, ℓ = 2650	6	1,05	
С11 – 30.26 – 16	1	ф 16 А III, ℓ = 2950	14	4,66	75,08
	2	10 А III, ℓ = 2650	6	1,64	
С11 – 36.26 – 16	1	ф 16 А III, ℓ = 3550	14	5,60	89,88
	2	10 А III, ℓ = 2650	7	1,64	
С11 – 36.26 – 18	1	ф 18 А III, ℓ = 3550	14	7,09	110,74
	2	10 А III, ℓ = 2650	7	1,64	

Марка сетки	Поз.	Наименование	Кол.	Масса ед., кг	Масса сетки, кг
С12 – 18.28 – 12	1	ф 12 А III, ℓ = 1750	15	1,55	27,77
	2	8 А III, ℓ = 2850	4	1,13	
С12 – 18.28 – 14	1	ф 14 А III, ℓ = 1750	15	2,11	36,17
	2	8 А III, ℓ = 2850	4	1,13	
С12 – 18.28 – 16	1	ф 16 А III, ℓ = 1750	15	2,76	48,44
	2	10 А III, ℓ = 2850	4	1,76	
С12 – 24.28 – 12	1	ф 12 А III, ℓ = 2350	15	2,09	37,0
	2	8 А III, ℓ = 2850	5	1,13	
С12 – 24.28 – 14	1	ф 14 А III, ℓ = 2350	15	2,84	48,25
	2	8 А III, ℓ = 2850	5	1,13	
С12 – 24.28 – 16	1	ф 16 А III, ℓ = 2350	15	3,71	64,45
	2	10 А III, ℓ = 2850	5	1,76	
С12 – 24.28 – 18	1	ф 18 А III, ℓ = 2350	15	4,7	79,3
	2	10 А III, ℓ = 2850	5	1,76	
С12 – 24.28 – 20	1	ф 20 А III, ℓ = 2350	15	5,8	95,8
	2	10 А III, ℓ = 2850	5	1,76	

Арматура класса А III по ГОСТ 5781-82.

Разраб.	Шишкина		3.900.1-10.1-2-6
Чертил	Антюфеева		
Провер.	Гаджаева		Сетка С11, С12
Н.контр.	Чернатаз		

Стадия	Лист	Листов
Р		1

ЦНИИПРОМЗДАНИЙ

Инв.№ подл. | Подпись и дата | Взам.инв.№

С13

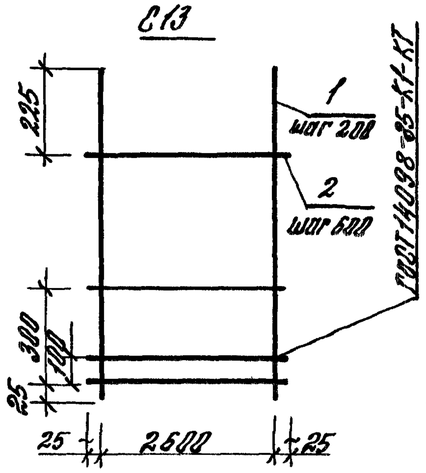

С14

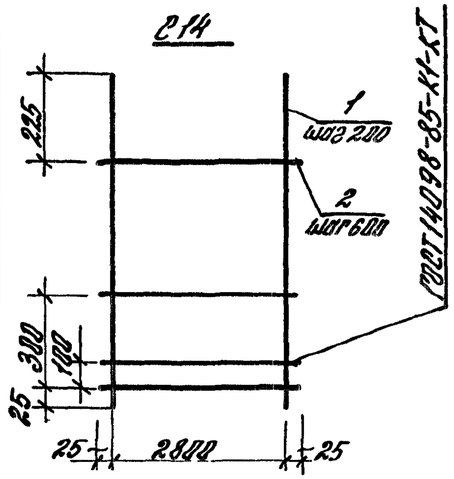

Марка сетки	Поз	Наименование	Кол	Масса ед., кг	Масса сетки, кг
С13-30.26-18	1	ф 18 А III, l=2950	14	5,89	93,94
	2	10 А III, l=2650	7	1,64	
С13-30.26-20	1	ф 20 А III, l=2950	14	7,27	113,26
	2	10 А III, l=2650	7	1,64	
С13-42.26-20	1	ф 20 А III, l=4150	14	10,23	157,98
	2	10 А III, l=2650	9	1,64	
С13-42.26-22	1	ф 22 А III, l=4150	14	12,38	194,47
	2	12 А III, l=2650	9	2,35	
С13-60.26-12	1	ф 12 А III, l=5950	14	5,28	86,52
	2	8 А III, l=2650	12	1,05	
С14-12.28-12	1	ф 12 А III, l=1150	15	1,02	19,82
	2	8 А III, l=2850	4	1,13	
С14-12.28-14	1	ф 14 А III, l=1150	15	1,39	25,37
	2	8 А III, l=2850	4	1,13	
С14-12.28-16	1	ф 16 А III, l=1150	15	1,81	34,19
	2	10 А III, l=2850	4	1,76	
С14-18.28-12	1	ф 12 А III, l=1150	15	1,55	28,9
	2	8 А III, l=2850	5	1,13	

Марка сетки	Поз.	Наименование	Кол.	Масса ед., кг	Масса сетки, кг
С14-18.28-16	1	ф 16 А III, l=1750	15	2,76	50,2
	2	10 А III, l=2850	5	1,76	
С14-18.28-18	1	ф 18 А III, l=1750	15	3,5	61,3
	2	10 А III, l=2850	5	1,76	
С14-18.28-20	1	ф 20 А III, l=1750	15	4,32	73,6
	2	10 А III, l=2850	5	1,76	
С14-18.28-22	1	ф 22 А III, l=1750	15	5,22	90,95
	2	12 А III, l=2850	5	2,53	
С14-24.28-18	1	ф 18 А III, l=2350	15	4,7	81,06
	2	10 А III, l=2850	6	1,76	
С14-24.28-20	1	ф 20 А III, l=2350	15	5,8	97,56
	2	10 А III, l=2850	6	1,76	
С14-24.28-22	1	ф 22 А III, l=2350	15	7,01	120,33
	2	12 А III, l=2850	6	2,53	
С14-30.28-18	1	ф 18 А III, l=2950	15	5,89	100,67
	2	10 А III, l=2850	7	1,76	
С14-30.28-22	1	ф 22 А III, l=2950	15	8,88	149,71
	2	12 А III, l=2850	7	2,53	

Арматура класса А III по ГОСТ 5781-82

Разраб.	Шишкина		3.900.1-10.1-2-7
Черчил.	Антонова		
Провер.	Робинсова		
Н.контр.	Чернятоз		Сетка С13, С14

Стадия	Лист	Листов
Р		1

ЦНИИПРОМЗДАНИЙ

Инв.№ подл. | Подпись и дата | Взам. инв.№

С15; 16

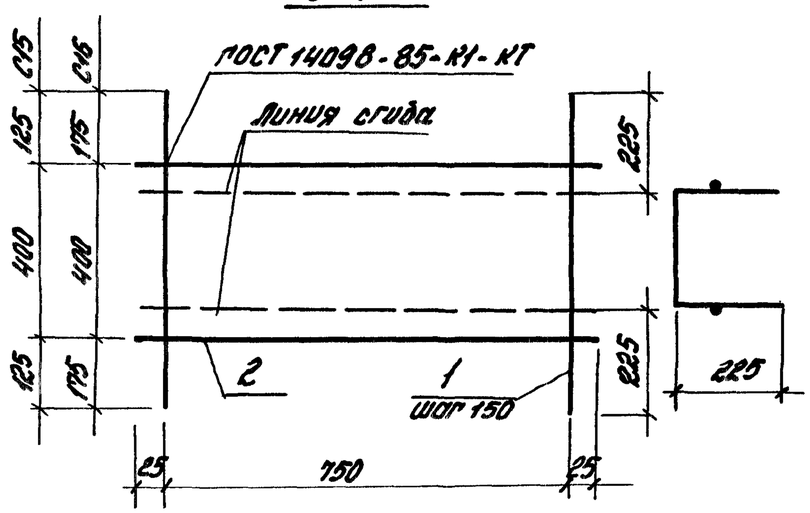

С17

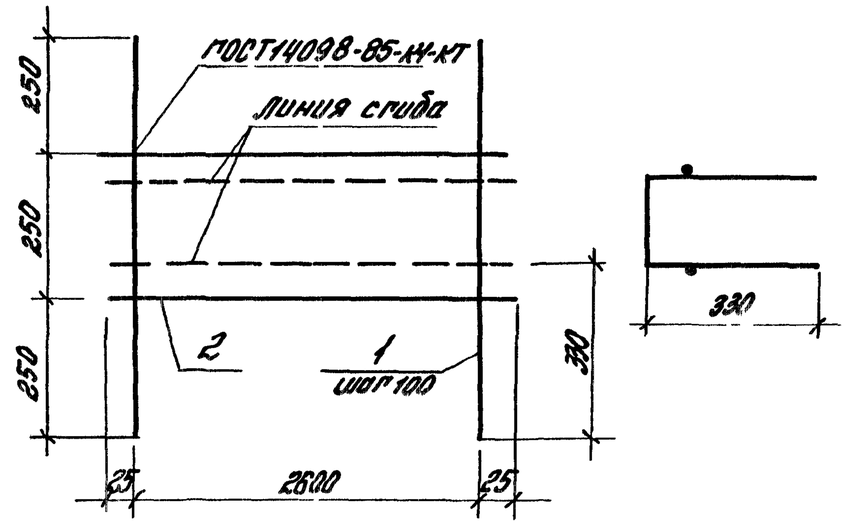

Марка сетки	Поз.	Наименование	Кол.	Масса ед., кг	Масса сетки, кг
С15-7.8-6	1	⌀6 А III, ℓ=650	6	0,40	2,64
	2	5 Вр I, ℓ=800	2	0,12	
С16-8.8-6	1	⌀6 А III, ℓ=750	6	0,17	1,26
	2	5 Вр I, ℓ=800	2	0,12	
С16-8.8-8	1	⌀8 А III, ℓ=750	6	0,30	2,04
	2	5 Вр I, ℓ=800	2	0,12	
С16-8.8-10	1	⌀10 А III, ℓ=750	6	0,46	3,0
	2	5 Вр I, ℓ=800	2	0,12	
С17-8.26-8	1	⌀8 А III, ℓ=750	27	0,30	8,86
	2	5 Вр I, ℓ=2650	2	0,38	

Арматура класса А III по ГОСТ 5781-82,
класса Вр-I по ГОСТ 6727-80

Разраб.	Шишкина		3.900.1-10.1-2-8
Чертил	Антюфеева		
Провер.	Поддубненская		Сетки С15 . С17
Н.контр.	Черномоз		Стадия Р · Лист · Листов 1
			ЦНИИПРОМЗДАНИЙ

Инв. № подл. | Подпись и дата | Взам. инв. №

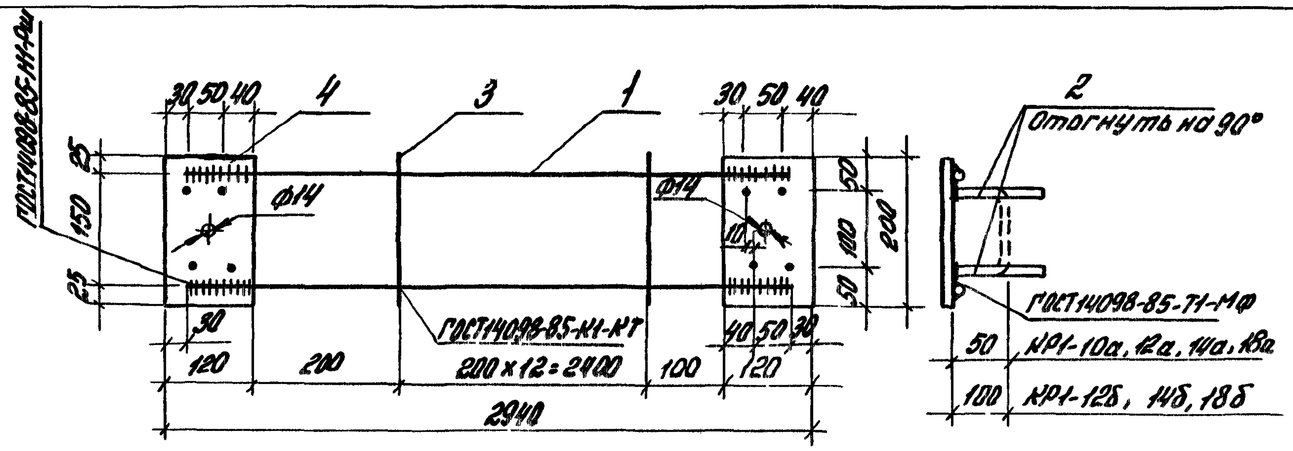

Марка	Поз.	Наименование	Кол.	Масса ед., кг	Масса каркаса, кг
КР1-10а	1	Ф10АIII, ℓ=2880	2	1,78	6,85
	2	8АIII, ℓ=210	8	0,08	
	3	5ВрI, ℓ=200	13	0,03	
	4	Лист 120×6, ℓ=200	2	1,13	
КР1-12а КР1-12б	1	Ф12АIII, ℓ=2880	2	2,56	8,41
	2	8АIII, ℓ=210	8	0,08	
	3	5ВрI, ℓ=200	13	0,03	
	4	Лист 120×6, ℓ=200	2	1,13	
КР1-14а КР1-14б	1	Ф14АIII, ℓ=2880	2	3,48	10,25
	2	8АIII, ℓ=210	8	0,08	
	3	5ВрI, ℓ=200	13	0,03	
	4	Лист 120×6, ℓ=200	2	1,13	
КР1-16а КР1-16б	1	Ф16АIII, ℓ=2880	2	5,54	14,37
	2	8АIII, ℓ=210	8	0,08	
	3	5ВрI, ℓ=200	13	0,03	
	4	Лист 120×6, ℓ=200	2	1,13	

Марка	Поз.	Наименование	Кол.	Масса ед., кг	Масса каркаса, кг
КР1-18а КР1-18б	1	Ф18АIII, ℓ=2880	2	5,75	14,79
	2	8АIII, ℓ=210	8	0,08	
	3	5ВрI, ℓ=200	13	0,03	
	4	Лист 120×6, ℓ=200	2	1,13	

1. Арматура класса А-III по ГОСТ 5781-82.
   класса Вр-I по ГОСТ 6727-80.
2. Лист по ГОСТ 19903-74* В Ст 3 ТУ 14-1-3023-80

Разраб.	Сосова	Сосова	3900.1-10.1-2-9
Чертил	Антонова		
Провер.	Грабовский		Каркас КР1
Н.контр.	Чвономаз		Стадия: Р; Лист: ; Листов: 1
			ЦНИИПромзданий

Инв. № подл. | Подпись и дата | Взам. инв. №

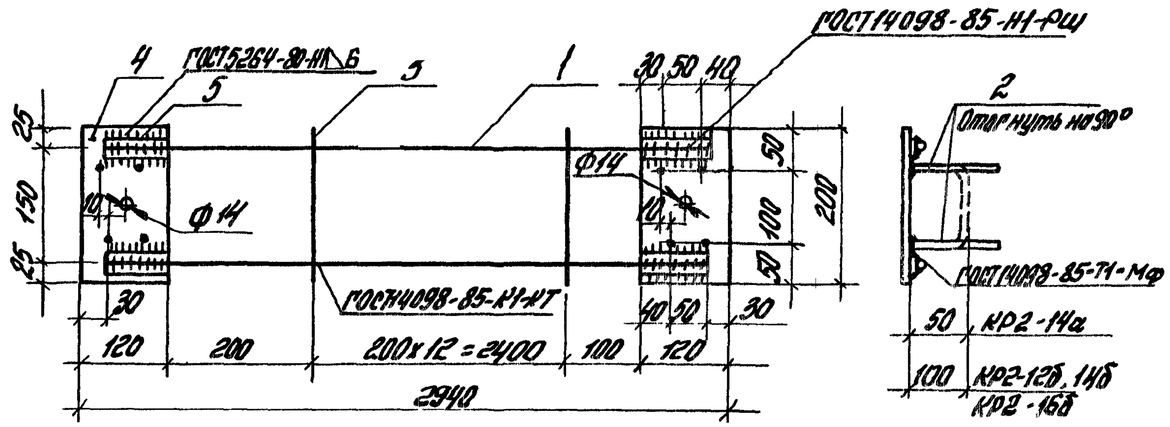

Марка	Поз.	Наименование	Кол.	Масса ед., кг	Масса каркаса, кг
КР2-10а	1	Ф10А III, ℓ=2880	2	1,78	7,37
	2	8А III; ℓ=210	8	0,08	
	3	5ВрI; ℓ=200	13	0,03	
	4	Лист 120х6, ℓ=200	2	1,13	
	5	Лист 30х6; ℓ=90	4	0,13	
КР2-12б	1	Ф12А III, ℓ=2880	2	2,56	8,93
	2	8А III, ℓ=210	8	0,08	
	3	5ВрI; ℓ=200	13	0,03	
	4	Лист 120х6, ℓ=200	2	1,13	
	5	Лист 30х6, ℓ=90	4	0,13	
КР2-14а КР2-14б	1	Ф14А III, ℓ=2880	2	3,48	10,77
	2	8А III; ℓ=210	8	0,08	
	3	5ВрI; ℓ=200	13	0,03	
	4	Лист 120х6; ℓ=200	2	1,13	
	5	Лист 30х6; ℓ=90	4	0,13	

Марка	Поз.	Наименование	Кол.	Масса, ед., кг	Масса каркаса, кг
КР2-16б	1	Ф16А III, ℓ=2880	2	5,54	14,89
	2	8А III, ℓ=210	8	0,08	
	3	6А III, ℓ=200	13	0,03	
	4	Лист 120х6, ℓ=200	2	1,13	
	5	Лист 30х6, ℓ=90	4	0,13	

1. Арматура класса А-III по ГОСТ5781-82
класса Вр-I по ГОСТ6727-80.
2. Лист по ГОСТ19903-74* ВСт.3 ТУ14-1-3023-80

Разраб.	Сосова	Сосова	3.900.1-10.1-2-10
Чертил.	Антонова		
Провер.	Соболева		
Н.контр.	Черномаз		Каркас КР2

Стадия	Лист	Листов
Р		1

ЦНИИПромзданий

Инв.№подл. | Подпись и дата | Взам.инв.№

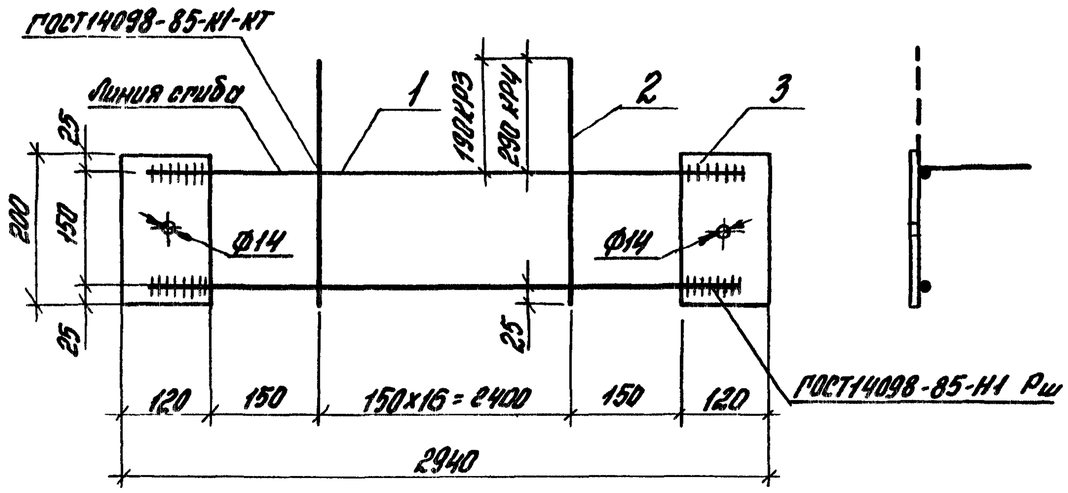

Марка	Поз	Наименование	Кол.	Масса ед. кг	Масса каркаса кг
КР3-8	1	Ф8А III, ℓ=2880	2	1,14	5,56
	2	5ВрI, ℓ=365	17	0,06	
	3	лист 200х6, ℓ=120	2	1,13	
КР3-10	1	Ф10А III, ℓ=2880	2	1,78	6,84
	2	5ВрI, ℓ=365	17	0,06	
	3	лист 200х6, ℓ=120	2	1,13	
КР3-12	1	Ф12А III, ℓ=2880	2	2,56	8,40
	2	5ВрI, ℓ=365	17	0,06	
	3	лист 200х6; ℓ=120	2	1,13	
КР3-14	1	Ф14А III, ℓ=2880	2	3,48	10,24
	2	5ВрI, ℓ=365	17	0,06	
	3	лист 200х6, ℓ=120	2	1,13	

1. Арматура класса А-III по ГОСТ 5781-82
класса Вр-I по ГОСТ 6727-80
2. лист ГОСТ 19903-74* Вст3ТУ14-1-3023-80

Марка	Поз	Наименование	Кол	Масса ед, кг	Масса каркаса кг
КР4 8	1	Ф8А III, ℓ=2880	2	1,14	5,73
	2	5ВрI, ℓ=465	17	0,07	
	3	лист 200х6, ℓ=120	2	1,13	
КР4-10	1	Ф10А III, ℓ=2880	2	1,78	7,01
	2	5ВрI, ℓ=465	17	0,07	
	3	лист 200х6, ℓ=120	2	1,13	
КР4-12	1	Ф12А III, ℓ=2880	2	2,56	8,57
	2	5ВрI, ℓ=465	17	0,07	
	3	лист 200х6, ℓ=120	2	1,13	
КР4-14	1	Ф14А III, ℓ=2880	2	3,48	10,41
	2	5ВрI, ℓ=465	17	0,07	
	3	лист 200х6, ℓ=120	2	1,13	
КР4-16	1	Ф16А III, ℓ=2880	2	4,54	13,80
	2	6А III, ℓ=465	17	0,10	
	3	лист 200х8, ℓ=120	2	1,51	
КР4-18	1	Ф18А III, ℓ=2880	2	5,75	16,22
	2	6А III, ℓ=465	17	0,10	
	3	лист 200х8, ℓ=120	2	1,51	
КР4-20	1	Ф20А III, ℓ=2880	2	7,10	18,92
	2	6А III, ℓ=465	17	0,10	
	3	лист 200х8, ℓ=120	2	1,51	

Разраб	Сосова	Сосова	3900.1-10.1-2-11
Проверил	Гадбасова	Гадбас	
Н.контр	Черномаз		Каркас КР3, КР4

Стадия	Лист	Листов
Р	1	1

ЦНИИПРОМЗДАНИЙ

Инв.№подл | Подпись и дата | Взам.инв.№

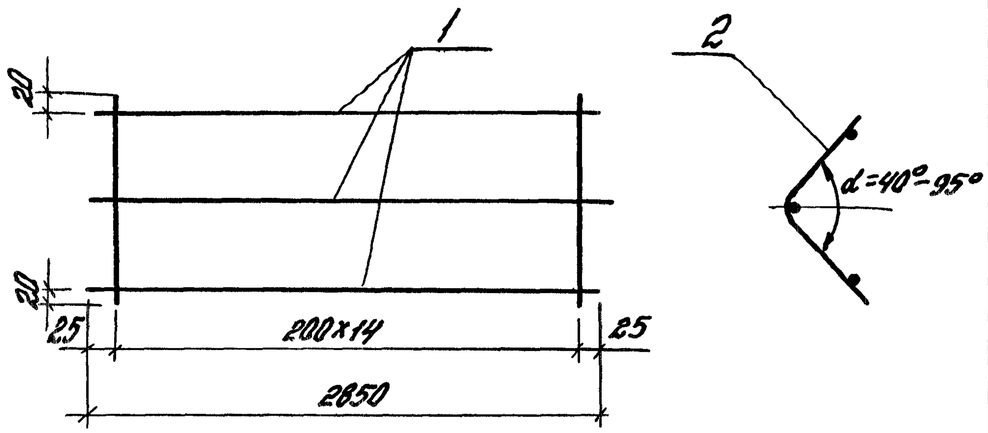

Арматура класса Вр-I по ГОСТ6727-80

Марка	Поз.	Наименование	Кол.	Масса ед., кг	Масса каркаса кг
КР5-2	1	Ф5ВрI, ℓ=2850	3	0,41	1,58
	2	5ВрI, ℓ=240	15	0,03	
КР5-2,5	1	Ф5ВрI, ℓ=2850	3	0,41	1,83
	2	5ВрI, ℓ=290	15	0,04	
КР5-3,5	1	Ф5ВрI, ℓ=2850	3	0,41	2,13
	2	5ВрI, ℓ=390	15	0,06	
КР5-4,5	1	Ф5ВрI, ℓ=2850	3	0,41	2,28
	2	5ВрI, ℓ=490	15	0,07	
КР5-5,5	1	Ф5ВрI, ℓ=2850	3	0,41	2,43
	2	5ВрI, ℓ=590	15	0,08	

Инв.№ подл. | Подпись и дата | Взам. инв.№

Разраб.	Сосова	Сосова	3 900 1-10 1-2-12
Провер.	Гайбогова	Гайбова	
Н.контр.	Черномаз		

Каркас КР5

Стадия	Лист	Листов
Р	1	1

ЦНИИПРОМЗДАНИЙ

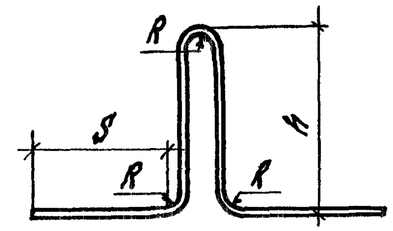

Арматура класса А-II по ГОСТ5781-82

Марка	h мм	R мм	S мм
МН1-10	200	30	240
МН1-12	210	30	310
МН1-14	250	30	370
МН1-16а	220	30	430
МН1-16б	280	30	360
МН1-18а	230	40	490
МН1-18б	290	40	420
МН1-20а	260	40	540
МН1-20б	360	40	440
МН1-22а	270	40	710
МН1-22б	370	40	600

Марка	Поз	Наименование	Кол	Масса
МН1-10		Ф10А-II, ℓ=950	1	0,59
МН1-12		Ф12А-II, ℓ=1100	1	0,98
МН1-14		Ф14А-II, ℓ=1300	1	1,57
МН1-16а, МН1-16б		Ф16А-II, ℓ=1350	1	2,13
МН1-18а, МН1-18б		Ф18А-II, ℓ=1550	1	3,0
МН1-20а, МН1-20б		Ф20А-II, ℓ=1700	1	4,19
МН1-22а, МН1-22б		Ф22А-II, ℓ=2050	1	6,12

Разраб.	Сосова	Сосова	3 900 1-101-2-13
Провер.	Гайбогова	Гайбова	
Н.контр.	Черномаз		

Изделие закладное МН1

Стадия	Лист	Листов
Р	1	1

ЦНИИПРОМЗДАНИЙ

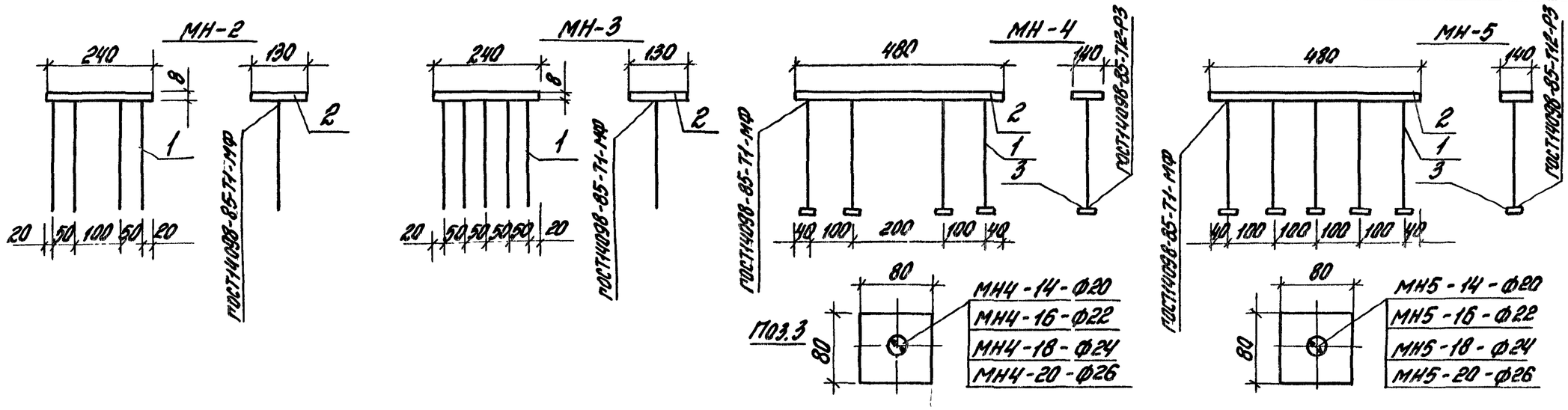

Марка	Поз.	Наименование	Кол.	Масса ед., кг	Масса заклад., кг
МН2-8	1	Ф8А III, ℓ=240	4	0,09	2,32
	2	Лист 240×8, ℓ=130	1	1,96	
МН3-8	1	Ф8А III, ℓ=240	5	0,09	2,41
	2	Лист 240×8, ℓ=130	1	1,96	
МН4-14	1	Ф14А III, ℓ=240	4	0,29	9,90
	2	Лист 480×12, ℓ=140	1	6,33	
	3	Лист 80×12; ℓ=80	4	0,60	
МН4-16	1	Ф16А III, ℓ=240	4	0,38	10,25
	2	Лист 480×12, ℓ=140	1	6,33	
	3	Лист 80×12, ℓ=80	4	0,60	
МН4-18	1	Ф18А III, ℓ=240	4	0,48	12,11
	2	Лист 480×14, ℓ=140	1	7,38	
	3	Лист 80×14, ℓ=80	4	0,70	
МН4-20	1	Ф20А III, ℓ=240	4	0,59	14,03
	2	Лист 480×16, ℓ=140	1	8,44	
	3	Лист 80×16, ℓ=80	4	0,80	

Марка	Поз.	Наименование	Кол.	Масса ед., кг	Масса заклад., кг
МН5-14	1	Ф14А III, ℓ=240	5	0,29	10,79
	2	Лист 480×12, ℓ=140	1	6,33	
	3	Лист 80×12, ℓ=80	5	0,60	
МН5-16	1	Ф16А III, ℓ=240	5	0,38	11,23
	2	Лист 480×12, ℓ=140	1	6,33	
	3	Лист 80×12, ℓ=80	5	0,60	
МН5-18	1	Ф18А III, ℓ=240	5	0,48	13,28
	2	Лист 480×14, ℓ=140	1	7,38	
	3	Лист 80×14, ℓ=80	5	0,70	
МН5-20	1	Ф20А III, ℓ=240	5	0,59	15,42
	2	Лист 480×16, ℓ=140	1	8,44	
	3	Лист 80×16, ℓ=80	5	0,80	

1. Арматура класса А-III по ГОСТ 5781-82,
2. Лист ГОСТ 19903-74* ВСт.3 ТУ14-1-3023-80

Взам. инв. № | Подпись и дата | Инв. № подл.

Разраб.	Шишкина	
Черетил	Антофеева	
Провер.	Сосова	
Н.контр.	Черномаз	

3.900.1-10 1-2-14

Изделие закладное МН2 ... МН5

Стадия	Лист	Листов
Р		1

ЦНИИПРОМЗДАНИЙ

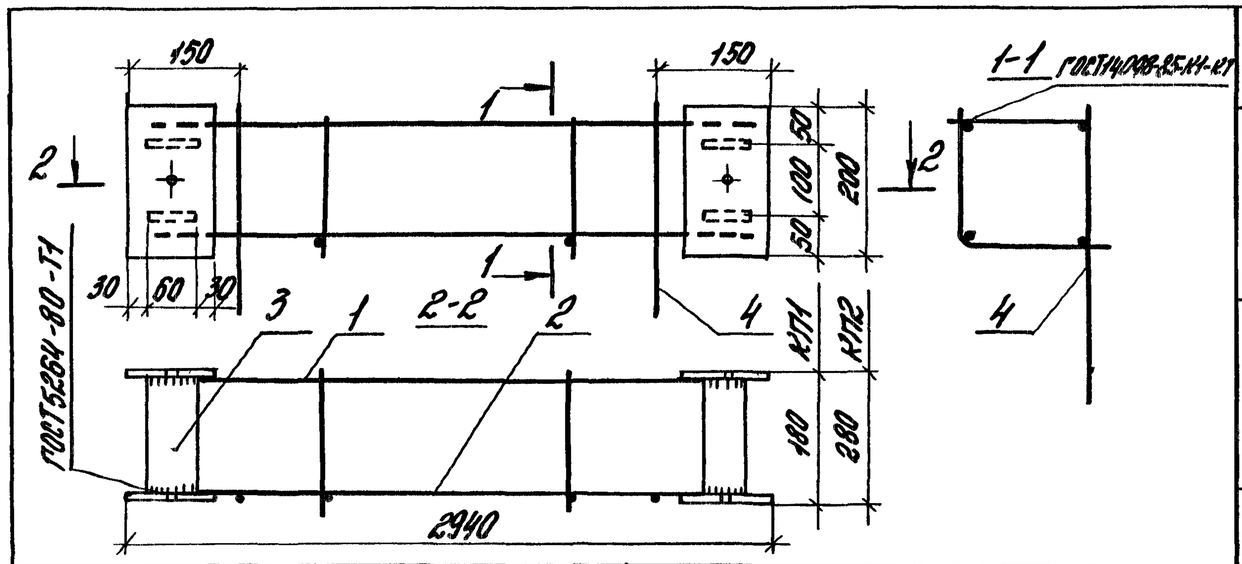

Марка	поз.	Наименование	Кол.	Обозначение документа	Масса каркаса
КП1-8.10	1	Каркас КР3-8	1	3900.1-10.1-2-11	14,78
	2	КР3-10	1	-11	
	3	Лист 60х6, ℓ=166, 0,47кг	4	без черт.	
	4	Ф10А III, ℓ=400, 0,25кг	2	без черт.	
КП1-8.12	1	Каркас КР3-8	1	3900.1-10.1-2-11	16,34
	2	КР3-12	1	-11	
	3	Лист 60х6, ℓ=166, 0,47кг	4	без черт.	
	4	Ф10А III, ℓ=400, 0,25кг	2	без черт.	
КП1-10.10	1	Каркас КР3-10	1	3.900.1-10.1-2-11	16,06
	2	КР3-10	1	-11	
	3	Лист 60х6, ℓ=166, 0,47кг	4	без черт.	
	4	Ф10А III, ℓ=400, 0,25кг	2	без черт.	
КП1-10.12	1	Каркас КР3-10	1	3900.1-10.1-2-11	17,62
	2	КР3-12	1	-11	
	3	Лист 60х6, ℓ=166, 0,47кг	4	без черт.	
	4	Ф10А III, ℓ=400, 0,25кг	2	без черт.	
КП1-12.12	1	Каркас КР3-12	1	3.900.1-10.1-2-11	19,18
	2	КР3-12	1	-11	
	3	Лист 60х6, ℓ=166, 0,47кг	4	без черт.	
	4	Ф10А III, ℓ=400, 0,25кг	2	без черт.	

Марка	поз	Наименование	Кол.	Обозначение документа	Масса каркаса кг
КП1-12.14	1	Каркас КР3-12	1	3900.1-10.1-2-11	21,02
	2	КР3-14	1	-11	
	3	Лист 60х6, ℓ=166, 0,47кг	4	без черт	
	4	Ф10А III, ℓ=400, 0,25кг	2	без черт	
КП1-14.14	1	Каркас КР3-14	1	3900.1-10.1-2-11	22,86
	2	КР3-14	1	-11	
	3	Лист 60х6, ℓ=166, 0,47кг	4	без черт	
	4	Ф10А III, ℓ=400, 0,25кг	2	без черт.	
КП2-10.10	1	Каркас КР4-10	1	3900.1-10.1-2-11	17,52
	2	КР4-10	1	-11	
	3	Лист 60х6, ℓ=266, 0,75кг	4	без черт	
	4	Ф10А III, ℓ=400, 0,25кг	2	без черт.	
КП2-10.12	1	Каркас КР4-10	1	3900.1-10.1-2-11	19,08
	2	КР4-12	1	-11	
	3	Лист 60х6, ℓ=266, 0,75кг	4	без черт	
	4	Ф10А III, ℓ=400, 0,25кг	2	без черт.	
КП2-10.14	1	Каркас КР4-10	1	3900.1-10.1-2-11	20,92
	2	КР4-14	1	-11	
	3	Лист 60х6, ℓ=266, 0,75кг	4	без черт	
	4	Ф10А III, ℓ=400, 0,25кг	2	без черт.	
КП2-12.12	1	Каркас КР4-12	1	3.900.1-10.1-2-11	20,64
	2	КР4-12	1	-11	
	3	Лист 60х6; ℓ=266, 0,75кг	4	без черт	
	4	Ф10А III, ℓ=400; 0,25кг	2	без черт.	
КП2-12.14	1	Каркас КР4-12	1	3.900.1-10.1-2-11	22,48
	2	КР4-14	1	-11	
	3	Лист 60х6, ℓ=266, 0,75кг	4	без черт.	
	4	Ф10А III, ℓ=400, 0,25кг	2	без черт	

Разраб.	Сосова	Сосова	3900.1-10.1-2-15
Провер.	Гайбасова	Гайба	
Н.контр.	Чернокоз		Каркас КП1, КП2

Стадия	Лист	Листов
Р	1	2

ЦНИИПРОМЗДАНИЙ

Инв.№подл. | Подпись и дата | Взам.инв.№

Марка	Поз	Наименование	Кол.	Обозначение документа	Масса каркаса, кг
КП2-12.16	1	Каркас КР4-12	1	3.900.1-10.1-2-11	25,87
	2	КР4-16	1	-11	
	3	Лист 60х6, ℓ=264, 0,75кг	4	без черт.	
	4	ф10А III, ℓ=400, 0,25 кг	2	без черт	
КП2-14.12	1	Каркас КР4-14	1	3.900.1-10.1-2-11	22,48
	2	КР4-12	1	-11	
	3	Лист 60х6, ℓ=266, 0,75кг	4	без черт.	
	4	ф10А III, ℓ=400, 0,25кг	2	без черт	
КП2-14.14	1	Каркас КР4-14	1	3.900.1-10.1-2-11	24,32
	2	КР4-14	1	-11	
	3	Лист 60х6, ℓ=266, 0,75кг	4	без черт.	
	4	ф10А, ℓ=400, 0,25кг	2	без черт	
КП2-14.16	1	Каркас КР4-14	1	3.900.1-10.1-2-11	27,71
	2	КР4-16	1	-11	
	3	Лист 60х6, ℓ=264, 0,75кг	4	без черт	
	4	ф10А III, ℓ=400, 0,25кг	2	без черт	
КП2-14.18	1	Каркас КР4-14	1	3.900.1-10.1-2-11	30,13
	2	КР4-18	1	-11	
	3	Лист 60х6, ℓ=264, 0,75кг	4	без черт	
	4	ф10А III, ℓ=400, 0,25кг	2	без черт.	
КП2-14.20	1	Каркас КР4-14	1	3.900.1-10.1-2-11	32,83
	2	КР4-20	1	-11	
	3	Лист 60х6, ℓ=264, 0,75кг	4	без черт	
	4	ф10А III, ℓ=400, 0,25кг	2	без черт	
КП2-16.12	1	Каркас КР4-16	1	3.900.1-10.1-2-11	25,87
	2	КР4-12	1	-11	
	3	Лист 60х6, ℓ=264, 0,75кг	4	без черт	
	4	ф10А III, ℓ=400, 0,25кг	2	без черт	
КП2-16.14	1	Каркас КР4-16	1	3.900.1-10.1-2-11	27,71
	2	КР4-14	1	-11	
	3	Лист 60х6, ℓ=264, 0,75кг	4	без черт.	
	4	ф10А III, ℓ=400, 0,25кг	2	без черт	

Марка	Поз	Наименование	Кол.	Обозначение документа	Масса каркаса, кг
КП2-16.16	1	Каркас КР4-16	1	3.900.1-10.1-2-11	31,10
	2	КР4-16	1	-11	
	3	Лист 60х6, ℓ=262, 0,75кг	4	без черт	
	4	ф10А III, ℓ=400, 0,25кг	2	без черт	
КП2-16.18	1	Каркас КР4-16	1	3.900.1-10.1-2-11	33,52
	2	КР4-18	1	-11	
	3	Лист 60х6, ℓ=262, 0,75кг	4	без черт.	
	4	ф10А III, ℓ=400, 0,25кг	2	без черт	
КП2-18.14	1	Каркас КР4-18	1	3.900.1-10.1-2-11	30,13
	2	КР4-14	1	-11	
	3	Лист 60х6, ℓ=264, 0,75кг	4	без черт.	
	4	ф10А III, ℓ=400, 0,25кг	2	без черт.	
КП2-18.18	1	Каркас КР4-18	1	3.900.1-10.1-2-11	35,94
	2	КР4-18	1	-11	
	3	Лист 60х6, ℓ=262, 0,75кг	4	без черт	
	4	ф10А III, ℓ=400, 0,25кг	2	без черт.	
КП2-20.14	1	Каркас КР4-20	1	3.900.1-10.1-2-11	32,83
	2	КР4-14	1	-11	
	3	Лист 60х6, ℓ=264, 0,75кг	4	без черт	
	4	ф10А III, ℓ=400, 0,25кг	2	без черт.	
КП2-20.18	1	Каркас КР4-20	1	3.900.1-10.1-2-11	38,64
	2	КР4-18	1	-11	
	3	Лист 60х6, ℓ=262, 0,75кг	4	без черт	
	4	ф10А III, ℓ=400, 0,25кг	2	без черт.	
КП2-20.20	1	Каркас КР4-20	1	3.900.1-10.1-2-11	41,34
	2	КР4-20	1	-11	
	3	Лист 60х6, ℓ=262, 0,75кг	4	без черт	
	4	ф10А III, ℓ=400, 0,25кг	2	без черт	

Инв. № подл. | Подпись и дата | Взам. инв. №

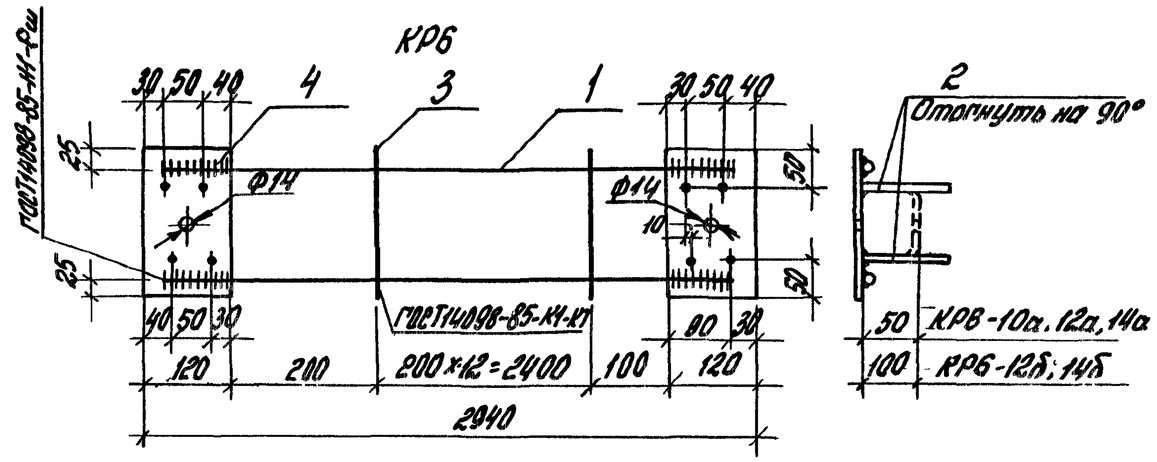

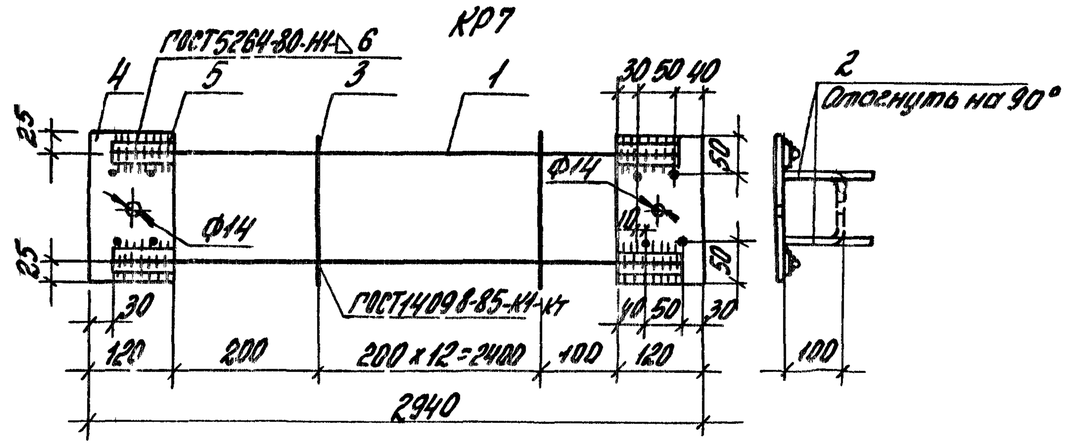

Марка	Поз.	Наименование	Кол.	Масса ед., кг	Масса каркаса, кг
КР6-10а	1	Ф10А III, ℓ=2880	2	1,78	6,07
	2	8А III, ℓ=110	8	0,04	
	3	5Вр I, ℓ=200	13	0,03	
	4	Лист 120×6, ℓ=160	2	0,90	
КР6-12а	1	Ф12А III, ℓ=2880	2	2,56	7,87
	2	8А III, ℓ=110	8	0,04	
	3	5Вр I, ℓ=200	13	0,03	
	4	Лист 120×6, ℓ=180	2	1,02	
КР6-12б	1	Ф12А III, ℓ=2880	2	2,56	8,19
	2	8А III, ℓ=210	8	0,08	
	3	5Вр I, ℓ=200	13	0,03	
	4	Лист 120×6, ℓ=180	2	1,02	
КР6-14а	1	Ф14А III, ℓ=2880	2	3,48	9,71
	2	8А III, ℓ=110	8	0,04	
	3	5Вр I, ℓ=200	13	0,03	
	4	Лист 120×6, ℓ=180	2	1,02	
КР6-14б	1	Ф14А III, ℓ=2880	2	3,48	10,03
	2	8А III, ℓ=210	8	0,08	
	3	5Вр I, ℓ=200	13	0,03	
	4	Лист 120×6, ℓ=180	2	1,02	

Марка	Поз.	Наименование	Кол.	Масса ед., кг	Масса каркаса, кг
КР7-12б	1	Ф12А III, ℓ=2880	2	2,56	8,71
	2	8А III, ℓ=210	8	0,08	
	3	5Вр I, ℓ=200	13	0,03	
	4	Лист 120×6, ℓ=180	2	1,02	
	5	Лист 30×6, ℓ=90	4	0,13	

1. Арматура класса А-III по ГОСТ5781-82, класса Вр-I по ГОСТ6727-80
2. Лист ГОСТ19903-74* Вст.3ТУ14-1-3023-80

Разраб.	Сосова	Сосова	3.900.1-10.1-2-16
Провер.	Гайдукова	Гайдукова	
Н.контр.	Черномяз	Черномяз	Каркас КР6, КР7

Стадия	Лист	Листов
Р		1

ЦНИИПромзданий

Инв.№ подл. | Подпись и дата | Взам.инв.№