ТИПОВЫЕ ПРОЕКТНЫЕ
РЕШЕНИЯ
501-0-118

ЖЕЛЕЗНОДОРОЖНЫЕ ПЕРЕЕЗДЫ

ПУТЕВАЯ ЧАСТЬ

СОСТАВ ПРОЕКТА

АЛЬБОМ I ПОЯСНИТЕЛЬНАЯ ЗАПИСКА
АЛЬБОМ II ГЕНЕРАЛЬНЫЕ ПЛАНЫ ПЕРЕЕЗДОВ
АЛЬБОМ III НАСТИЛЫ ПЕРЕЕЗДОВ
АЛЬБОМ IV УСТРОЙСТВО ПЕРЕЕЗДОВ НА КРИВЫХ
АЛЬБОМ V ОГРАЖДЕНИЕ ПЕРЕЕЗДОВ
АЛЬБОМ VI ИСКУССТВЕННЫЕ СООРУЖЕНИЯ
АЛЬБОМ VII НАРУЖНОЕ ОСВЕЩЕНИЕ
АЛЬБОМ VIII ПЕШЕХОДНЫЕ ДОРОЖКИ
АЛЬБОМ IX ПЕРЕХОДЫ СКОТОПРОГОННЫХ ДОРОГ
АЛЬБОМ X СМЕТЫ

АЛЬБОМ VII

Утвержден приказом
МПС N М-41470 от 21-XII-78г
Введен в действие
Гипропромтрансстроем
приказ N36 от 25-IV-79г

РАЗРАБОТАН
ИНСТИТУТОМ ГИПРОПРОМТРАНСССТРОЙ

г. Москва | проекта | Дмитрук

N пп.	Наименование чертежа.	Н листа
1	Титульный лист	1
2	Содержание альбома	2
3	Пояснительная записка	3
4	Наружное освещение охраняемого переезда при пересечении под углом 90°.	4
5	Наружное освещение охраняемого переезда при пересечении под углом 60°	5
6	Спецификация основных материалов и электрооборудования.	6
7	Общий вид опоры.	7

г. Москва

гл. инж. пр-та | Дота выпуска | Н.контроль | Сверил | Подпись | Дата

1175/7

1976г.	Железнодорожные переезды Путевая часть	Содержание альбома.	Типовые проектные решения 501-0-118	Альбом VII	Лист 2

Питание электроэнергией потребителей наружного освещения переездов и сигналов на брусе шлагбаумов может быть осуществлено от линий автоблокировки, линий продольного электроснабжения 6-10 кв, железнодорожных, городских, поселковых, сельских и других электрических сетей напряжением 380/220, 220/127 вольт

При питании от высоковольтных электрических сетей понижение напряжения производится через однофазные трансформаторы типа ОМ или трехфазные трансформаторы типа ТМ

Выбор мощности понижающих трансформаторов производится по максимальной нагрузке

Питание переездов электроэнергией должно решаться при их привязке к местным условиям.

Оборудование переездов освещением производится в соответствии с действующими отраслевыми нормами освещенности, утвержденными МПС.

При этом освещенность переездов должна быть не менее:

I категории — 5-ти люксов,
II категории — 3-х люксов,
III категории — 2-х люксов,
IV категории — 1-го люкса

Максимальные нагрузки для наружного освещения переездов, при коэффициенте спроса равном 1,0, составляет для

переездов I категории — 1,2 квт
" II " — 1,2 квт
" III " — 0.7 квт
" IV " — 0.7 квт

По степени надежности электроснабжения наружное освещение переездов относится к III категории

В качестве осветительной аппаратуры для наружного освещения принят светильник типа СЗПР-250м с ртутной лампой мощностью в зависимости от категории переезда /см. таблицу на листе 6 альбома VII/.

Согласно инструкции по устройству и обслуживанию переездов ЦП 3178 для улучшения условий контроля за состоянием ходовых частей подвижного состава проходящих поездов на охраняемых переездах предусматриваются прожекторные установки. В проекте принят прожектор типа ПЗС-24 с лампой 200 Вт. Прожектор устанавливается на стойке на высоте 0.7-0,8м

Для подвески светильников в проекте приняты железобетонные опоры по типовому проекту „Опоры воздушных линий электропередачи напряжением до 1 кв из центрифугированного железобетона" Инв №1020 /серия 3.407-111. Стойки опор приняты типа 170/10-2ж-в по типовому проекту „Унифицированные железобетонные опоры высоковольтно-сигнальных линий автоблокировки напряжением 6-10 кв." Инв. №624/2 /серия 3.501-13/

Для сети наружного освещения переездов принят кабель марки АВПБ до 1кв сечением 2×4 кв.мм с прокладкой в земляной траншее и провод А-16, подвешиваемый на опорах.

При пересечении с железнодорожными путями и водоотводящими трубами кабель прокладывается в асбестоцементных трубах.

Управление наружным освещением должно быть централизованным или местным. Местное управление освещением осуществляется дежурным по переезду со щитка освещения, расположенного в здании переездного поста

В сетях с изолированной нейтралью крюки и штыри фазных проводов и арматура железобетонных опор должны быть заземлены, а в сетях с заземленной нейтралью — соединены с нулевым проводом

Количество электродов заземления уточняется при привязке типового проекта. Сопротивление заземляющих устройств должно быть не более 50 ом

Гипропромтранссстрой г. Москва	Нач. отдела		Склезнев	Исполнил	Дмитрук	Чекотарева	Волдензон
	Гл специал		Гордеев	Проверил			
	Гл инж пр		Дмитрук	Сбыт-ил			
	Дата выпуска			Копировал			

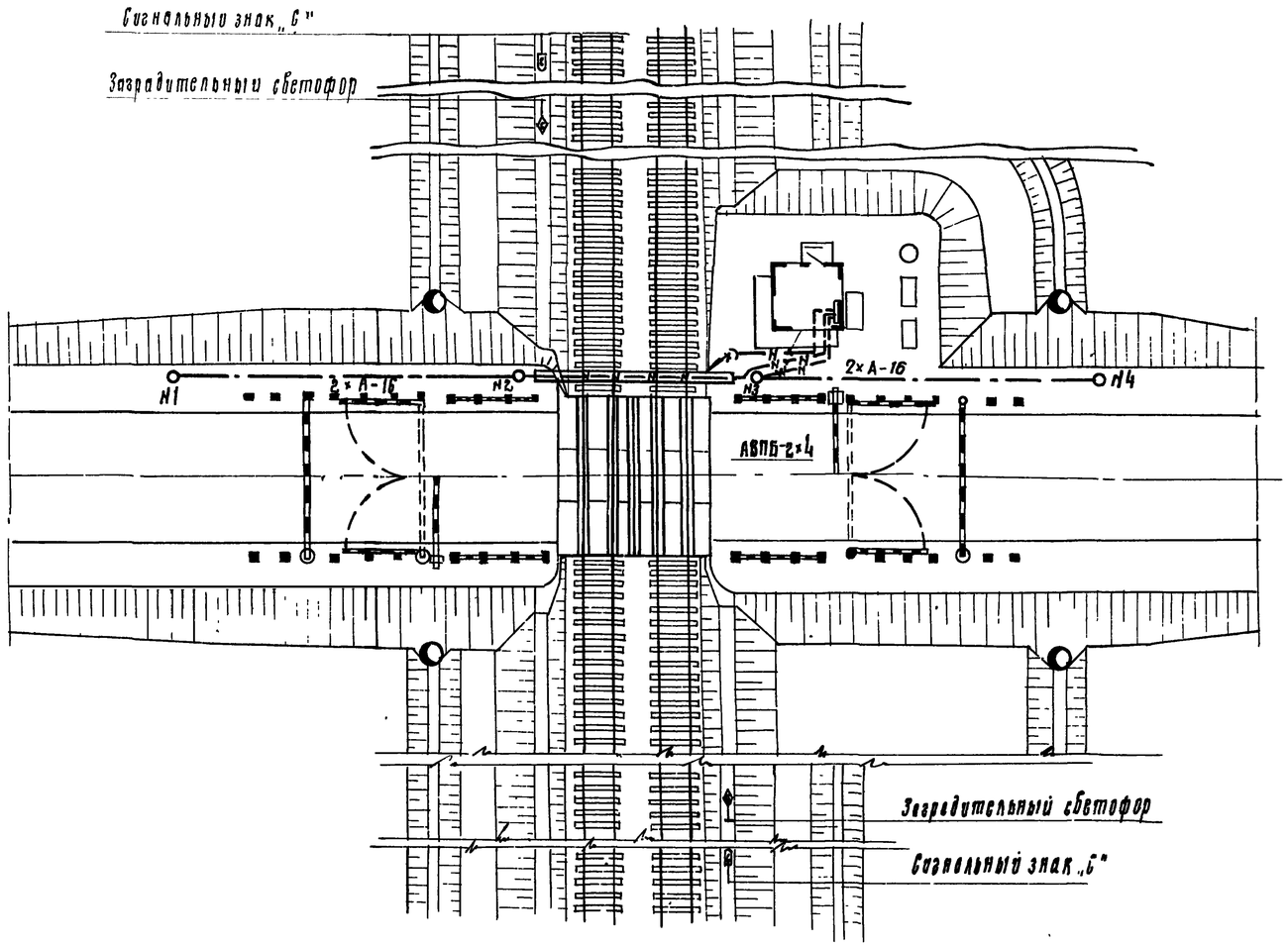

Примечания:

1. На данном чертеже показаны план сетей и расположение опор наружного освещения для переездов I-IV категорий через двухпутную железнодорожную линию при пересечении с автодорогой под углом 90°.
2. Освещенность территории переездов I-IV категории и мощность ламп указаны в таблице на данном чертеже; высота подвески светильников над поверхностью земли - 7,5 м.
3. Опоры наружного освещения приняты применительно к типовому проекту инв № 1020 Гипропромтрансстроя 1975г.
4. Места установки опор со светильниками и трассы кабелей остаются без изменений и для переездов, расположенных в выемках
5. Управление наружным освещением принято со щитка, устанавливаемого в переездной будке
6. Для контроля за состоянием ходовых частей подвижного состава проходящих поездов устанавливается прожектор типа ПЗС-24 с лампой 200Вт.
7. Спецификация основных материалов на устройство наружного освещения дана на листе 6.

Масштаб 1:200

Дата выпуска

Условные обозначения

- ○ Железобетонная опора со светильником.
- —·—·— Воздушная линия
- —н— Кабель в земляной траншее
- —н— Кабель в асбестоцементной трубе
- —×— Прожектор.
- ▯ Щиток освещения

Таблица освещенности территорий переездов

Категория переезда	Освещенность в люксах.	Расположение опор и их количество	Тип светильников и количество	Количество и мощность ДРЛ	Прожектор мощность ламп
I	5	в 1 ряд 4 шт	с ЗПР-250м 4 шт.	4×250 Вт	ПЗС-24 200 Вт
II	3	в 1 ряд 4 шт	с ЗПР-250м 4 шт	4×250 Вт	ПЗС-24 200 Вт
III	2	в 1 ряд 4 шт	с ЗПР-250м 4 шт	4×125 Вт	ПЗС-24 200 Вт
IV	1	в ряд 4 шт	с ЗПР-250м 4 шт	4×125 Вт	ПЗС-24 200 Вт

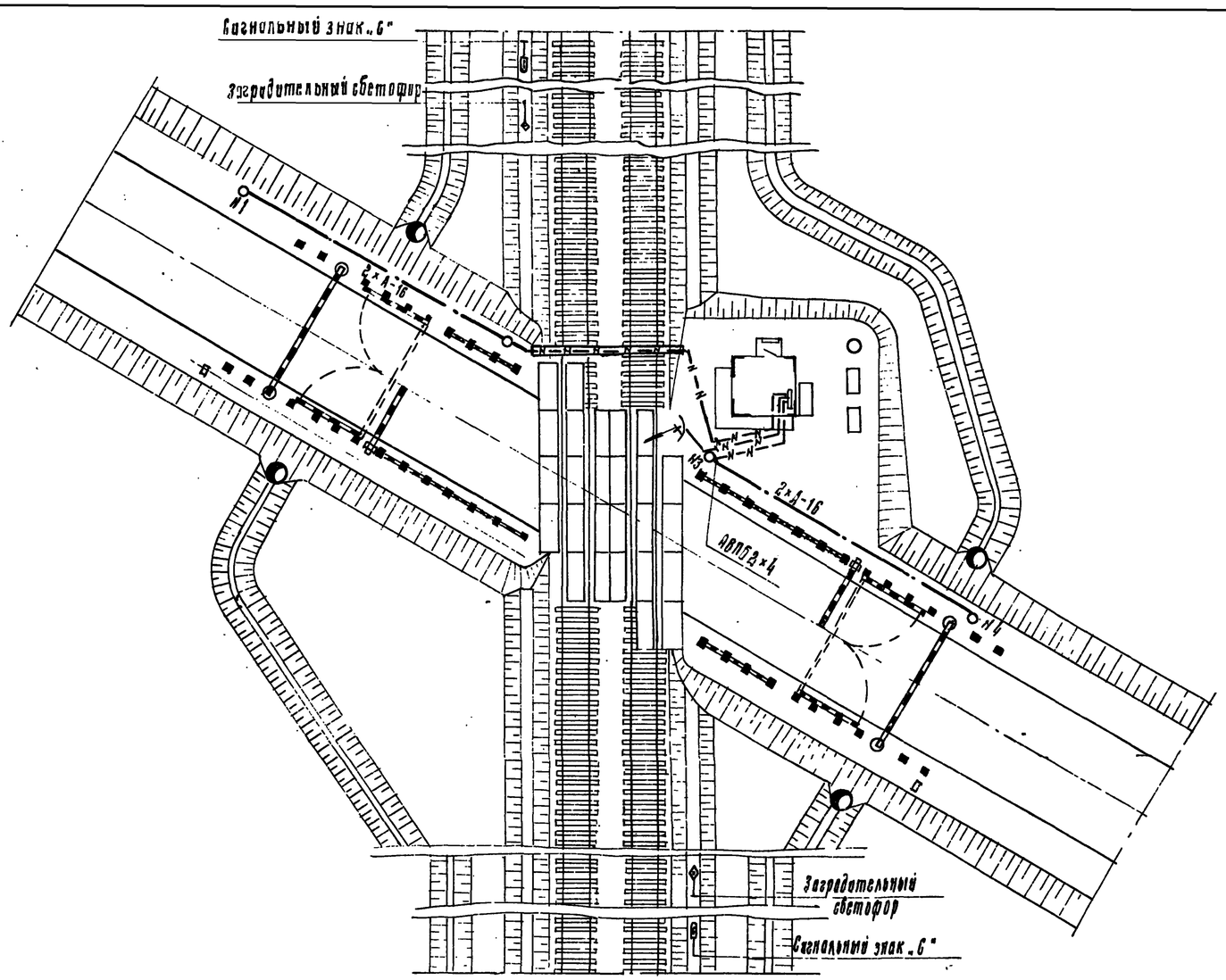

Таблица освещенности территорий переездов.

Категор переезд	Освещенность в люксах.	Расположение опор и их количество.	Тип светильников и количество.	Количество и мощность ламп ДРЛ.	Прожектор и мощность ламп.
I	5	в 1 ряд 4 шт	с ЗПР-250м 4 шт	4×250 вт	ПЗС-24 200 вт
II	3	в 1 ряд 4 шт	с ЗПР-250м 4 шт	4×250 вт	ПЗС-24 200 вт
III	2	в 1 ряд 4 шт	с ЗПР-250м 4 шт	4×125 вт	ПЗС-24 200 вт
IV	1	в 1 ряд 4 шт	с ЗПР-250м 4 шт	4×125 вт	ПЗС-24 200 вт.

Примечания:

1. На данном чертеже показаны план сетей и расположение опор наружного освещения для освещения переездов I-IV категории через двухпутную железнодорожную линию при пересечении с автодорогой под углом 60°.
2. Освещенность территорий переездов I-IV категории и мощность ламп указаны в таблице на данном чертеже; высота подвески светильников над поверхностью земли -7.5 м.
3. Опоры наружного освещения приняты применительно к типовому проекту инв. Н 1020.
4. Места установки опор со светильниками и трассы кабелей остаются без изменений и для переездов, расположенных в выемках.
5. Управление наружным освещением принято со щитка, устанавливаемого в переездной будке.
6. Для контроля за состоянием ходовых частей подвижного состава проходящих поездов устанавливается прожектор типа ПЗС-24 с лампой 200 вт.
7. Спецификация основных материалов на устройство наружного освещения дана на листе 6.

Условные обозначения.

- Железобетонная опора со светильником
- Воздушная линия.
- Кабель в земляной траншее.
- Кабель в асбестоцементной трубе.
- Прожектор.
- Щиток освещения.

Гипропромтрансстрой г. Москва	Гл. инж. пр-та	Кобозева
	Нач. отдела	Ортега
	Гл. специал.	Остухова
	Авт. раздела	Кобозева
	Дата выпуска	
	Дмитриев	
	Химик	
	Соколов	
	Щерба	
Исполнил Проверила Сверил	Кобозева Ортега Остухова	
Масштаб 1:200		

1175/7

1976г.	Железнодорожные переезды. Путевая часть.	Наружное освещение охраняемого переезда при пересечении под углом 60°.	Типовые проектные решения 501-0-118	Альбом VII	Лист 5

N п/п	Наименование материалов	Единица изм.	Количество при категориях переездов. Однопутная железная дорога. I	II	III	IV	Двухпутная железная дорога. I	II	III	IV
1	2	3	4		5		6		7	
1	Опора железобетонная длиной 10.0 м, типа 170/10-2ж-В.	шт./куб.м	4/1.16		4/1.16		4/1.16		4/1.16	
2	Траверса деревянная, сечением 80×100 мм-Т-1.	"	4/0.044		4/0.044		4/0.044		4/0.044	
3	Светильник наружного освещения типа СЗПР-250 м.	шт.	4		4		4		4	
4	Прожектор заливающего света типа ПЗС-24.	"	1		1		1		1	
5	Лампа ртутная, типа ДРЛ-250, мощностью 250 Вт.	"	4		—		4		—	
6	Тоже, типа ДРЛ-125, мощностью 125 Вт.	"	—		4		—		4	
7	Лампа накаливания 220 В, 200 Вт НГ-220-200.	"	1		1		1		1	
8	Кабель силовой марки АВПБ до 1 кВ, сечением 2×4 кв. мм.	м.	55		55		65		65	
9	Провод марки А-16, сечением 16 кв.мм. для воздушной линии.	"	70		70		70		70	
10	Муфта мачтовая, кабельная марки 3КМ-I.	шт.	2		2		2		2	
11.	Концевая кабельная заделка ПКВ-1.	"	4		4		4		4	
12	Изолятор типа ТФ 30.	"	16		16		16		16	
13	Штырь ШТ-20 для изоляторов.	"	16		16		16		16	
14	Кронштейн для подвески светильника СЗПР-250 м.	шт./кг	4/24.04		4/24.04		4/24.04		4/24.04	
15	Труба асбестоцементная с внутренним диаметром ф 100 мм, длиной 3 м.	шт/п.м.	3/9		3/9		4/12		4/12	
16	Сталь круглая ф 6 мм.	м/кг	50/12		50/12		50/12		50/12	
17	Электрод ф 12, длиной 5 м.	шт.	12		12		12		12	
18	Стальная труба ф 3."	м.	6		6		6		6	

Инв. № подл. | Подпись и дата | Взам. инв. № | Инв. № дубл. | Подпись и дата

г. Москва

1175/7

1976 г.	Железнодорожные переезды. Путевая часть.	Спецификация основных материалов и электрооборудования.	Типовые проектные решения 501-0-118	Альбом VII	Лист 6

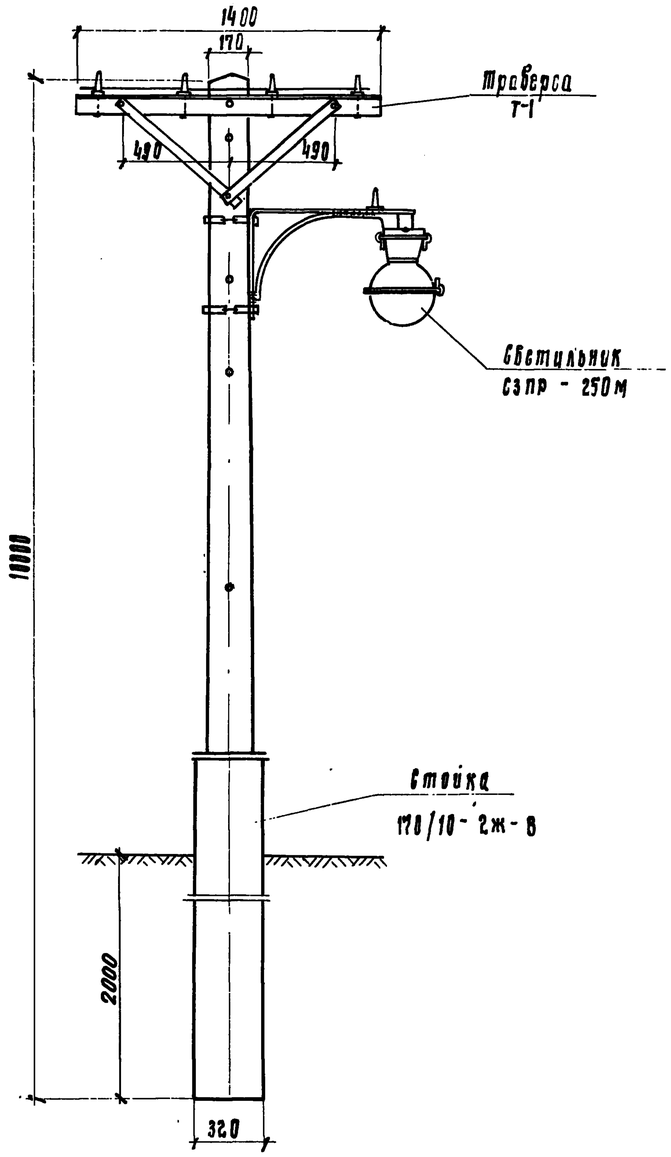

N п.п.	Наименование	Марка бетона	Объем куб. м.	Арматура кг	Вес кг.
1	Стойка 170/10-2ж-8	400	0.29	29.6	730
2	Траверса Т-1	—	0.011	—	4.053
3	Светильник СЗПР-250 М	—	—	—	8.1

Примечания:

1. Стойки приняты по типовому проекту инв. N 624/2 Гипропромтрансстроя 1966г, для высоковольтно-сигнальных линий автоблокировки напряжением 6-10кв.
2. Материал стоек — предварительно-напряженный железобетон повышенной плотности марки-400; с морозостойкостью не ниже Мрз 200.
   Армирование выполнено из высокопрочной проволоки ГОСТ 8480-63.
3. Траверса принята по типовым конструкциям серии 3.407-III инв. N 1020 Гипропромтрансстроя. 1975г.
   Траверса деревянная - сосна или лиственница, пропитанная антисептиком по ТУ 35-886-73.
4. Размеры на чертеже в миллиметрах.

Гипропромтрансстрой г. Москва.	Нач. отдела / Гл. спец. / Гл. инж. пр-та / Дата выпуск.	Михайлов / Сергеев / Дмитрук	Исполнил / Проверил / Копировал / Сверил	Фефина / Зернова / Петухова / Федина	М-б 1:20	

1976г.	Железнодорожные переезды. Путевая часть.	Общий вид опоры.	Типовые проектные решения 501-0-118	Альбом VII	Лист 7

1175/7