ТИПОВЫЕ КОНСТРУКЦИИ, ИЗДЕЛИЯ И УЗЛЫ ЗДАНИЙ И СООРУЖЕНИЙ

СЕРИЯ 1.020.1-3пв

КОНСТРУКЦИИ КАРКАСА МЕЖВИДОВОГО ПРИМЕНЕНИЯ МНОГОЭТАЖНЫХ ОБЩЕСТВЕННЫХ ЗДАНИЙ, ПРОИЗВОДСТВЕННЫХ И ВСПОМОГАТЕЛЬНЫХ ЗДАНИЙ ПРОМЫШЛЕННЫХ ПРЕДПРИЯТИЙ ДЛЯ СТРОИТЕЛЬСТВА НА ПРОСАДОЧНЫХ ГРУНТАХ И НА ПОДРАБАТЫВАЕМЫХ ТЕРРИТОРИЯХ

ВЫПУСК 0-0

СОСТАВ СЕРИИ. ОБЩИЕ УКАЗАНИЯ. НОМЕНКЛАТУРА ИЗДЕЛИЙ

РАБОЧИЕ ЧЕРТЕЖИ

9143/1

НАСТОЯЩАЯ ДОКУМЕНТАЦИЯ НЕ ПОДЛЕЖИТ ПРЯМОЙ ПЕРЕДАЧЕ НА ЗАВОД-ИЗГОТОВИТЕЛЬ И МОЖЕТ БЫТЬ ИСПОЛЬЗОВАНА В КАЧЕСТВЕ СПРАВОЧНОГО МАТЕРИАЛА ПРИ РАЗРАБОТКЕ КОНКРЕТНОГО ПРОЕКТА (ПИСЬМО ГОССТРОЯ РОССИИ ОТ 17.03.99 № 5-11/30)

инв. № 9143/1

ТИПОВЫЕ КОНСТРУКЦИИ, ИЗДЕЛИЯ И УЗЛЫ ЗДАНИЙ И СООРУЖЕНИЙ

СЕРИЯ 1.020.1-3пв

КОНСТРУКЦИИ КАРКАСА МЕЖВИДОВОГО ПРИМЕНЕНИЯ МНОГОЭТАЖНЫХ ОБЩЕСТВЕННЫХ ЗДАНИЙ, ПРОИЗВОДСТВЕННЫХ И ВСПОМОГАТЕЛЬНЫХ ЗДАНИЙ ПРОМЫШЛЕННЫХ ПРЕДПРИЯТИЙ ДЛЯ СТРОИТЕЛЬСТВА НА ПРОСАДОЧНЫХ ГРУНТАХ И НА ПОДРАБАТЫВАЕМЫХ ТЕРРИТОРИЯХ

ВЫПУСК 0-0

СОСТАВ СЕРИИ. ОБЩИЕ УКАЗАНИЯ. НОМЕНКЛАТУРА ИЗДЕЛИЙ

РАБОЧИЕ ЧЕРТЕЖИ

РАЗРАБОТАНЫ
КИЕВЗНИИЭП

ЗАМ. ДИРЕКТОРА П. ДМИТРИЕВ
НАЧ. ОТДЕЛА В. ШЕВЧЕНКО
ГЛ. ИНЖ. ПРОЕКТА В. НИЧИПОРЕНКО

ИНВ. № 9143/1
УТВЕРЖДЕНЫ И ВВЕДЕНЫ В ДЕЙСТВИЕ
С 1 НОЯБРЯ 1985 Г. ГОССТРОЕМ СССР
ПРОТОКОЛ ОТ 30 ИЮЛЯ 1985 Г. № АЧ-30

ОБОЗНАЧЕНИЕ	НАИМЕНОВАНИЕ	СТР.
I.020.I-3ПВ.0-0 00ТО	ТЕХНИЧЕСКОЕ ОПИСАНИЕ	2
I.020.I-3ПВ.0-0 00СС	СОСТАВ СЕРИИ	3
I.020.I-3ПВ.0-0 01НИ	НОМЕНКЛАТУРА СВЯЗЕЙ-РАСПОРОК И ФУНДАМЕНТОВ	4
I.020.I-3ПВ.0-0 02НИ	НОМЕНКЛАТУРА ПАНЕЛЕЙ СТЕНОВЫХ ЦОКОЛЬНЫХ	7
I.020.I-3ПВ.0-0 03НИ	НОМЕНКЛАТУРА КОЛОНН И ОБВЯЗОЧНЫХ БАЛОК НУЛЕВОГО ЦИКЛА ДЛЯ СБОРНОГО ВАРИАНТА	9
I.020.I-3ПВ.0-0 04НИ	НОМЕНКЛАТУРА КОЛОНН СЕЧЕНИЕМ 300х300 ММ ДЛЯ ЗДАНИЙ С ВЫСОТАМИ ЭТАЖЕЙ 2,8; 3,3; 3,6 И 4,2 М	I2
I.020.I-3ПВ.0-0 05НИ	НОМЕНКЛАТУРА КОЛОНН СЕЧЕНИЕМ 400х400 ММ ДЛЯ ЗДАНИЙ С ВЫСОТАМИ ЭТАЖЕЙ 2,8; 3,3; 3,6; 4,2 И 3,6(4,8) М	I9
I.020.I-3ПВ.0-0 06НИ	НОМЕНКЛАТУРА ДИАФРАГМ ЖЕСТКОСТИ НУЛЕВОГО ЦИКЛА ДЛЯ СБОРНО-МОНОЛИТНОГО ВАРИАНТА	35
I.020.I-3ПВ.0-0 07НИ	НОМЕНКЛАТУРА ДИАФРАГМ ЖЕСТКОСТИ НУЛЕВОГО ЦИКЛА ДЛЯ СБОРНОГО ВАРИАНТА	38

ЭПВЦ КиевЗНИИЭП | ТЛП КОРТ

1.020.1-3ПВ.0-0 0000

НАЧ.ОТД.	Шевченко	
Н.КОНТР.	Ребров	
ГЛ.СПЕЦ	Ничипоренко	
ПРОВЕРИЛ	Ничипоренко	
РАЗРАБ.	Федько	

СОДЕРЖАНИЕ

СТАДИЯ	ЛИСТ	ЛИСТОВ
Р		1

ГОСГРАЖДАНСТРОЙ КиевЗНИИЭП

ФОРМАТ А4

ЭПВЦ КиевЗНИИЭП | ОПЕРАТОР ТЛП КОРТ | Федько

I. ОБЩИЕ УКАЗАНИЯ

Настоящий выпуск содержит общие указания по применению, состав рабочих чертежей и номенклатуру изделий серии I.020.I-3пв.

Сборные железобетонные индустриальные изделия серии I.020.I-3пв дополняют конструкции каркаса серии I.020-I/83 и предназначены для применения в строительстве многоэтажных общественных зданий, производственных и вспомогательных зданий промышленных предприятий на территориях с просадочными грунтами II типа по просадочности с величиной максимальной просадки от собственного веса $S^{м}_{пр.гр.} \leq$ I00 см и на подрабатываемых территориях как с пологим (территории II - IУ групп) так и крутым (территории II,к - IУ,к групп) залеганием угольных пластов.

Изделия предназначены для каркасов многоэтажных зданий возводимых в сложных инженерно-геологических условиях на площадках с неагрессивной средой в I - IУ районах СССР по весу снегового покрова и по скоростному напору ветра согласно СНиП II-6-74 "Нагрузки и воздействия. Нормы проектирования".

Каркас серии запроектирован по связевой схеме с шарнирным сопряжением ригелей с колоннами. Пространственная устойчивость зданий обеспечивается системой вертикальных устоев, объединенных горизонтальными дисками перекрытий.

Номенклатурой изделий предусмотрено применение ригелей высотой 450 мм с колоннами 300х300 и 400х400 мм для зданий с пролетами 3,0; 6,0 и 7,2 м.

9143/1

ВЗАМ. ИНВ. № | ПОДПИСЬ И ДАТА | ИНВ. № ПОДЛ.

1.020.1-3ПВ.0-0 00ТО

НАЧ.ОТД.	Шевченко	
Н.КОНТР.	Ребров	
ГЛ.СПЕЦ	Ничипоренко	
ПРОВЕРИЛ	Ничипоренко	
РАЗРАБ.	Федько	

ТЕХНИЧЕСКОЕ ОПИСАНИЕ

СТАДИЯ	ЛИСТ	ЛИСТОВ
Р	1	2

ГОСГРАЖДАНСТРОЙ КиевЗНИИЭП

ФОРМАТ А4

При проектировании каркаса серии I.020.I-3пв предусматривается применение:

изделий серии I.020-I/83

многопустотных плит перекрытий по серии I.042.I-2

стеновых панелей по серии I.030.I-I

вентиляционных блоков по серии I.034.I-I

лестничных маршей, площадок, проступей и ограждений по серии I.050.I-2.

ФОРМАТ А4

Федько
ОПЕРАТОР ТЛП КОРТ
ЭПВЦ КиевЗНИИЭП
ВЗАМ. ИНВ.№
ПОДПИСЬ И ДАТА
ИНВ № ПОДЛ

СОСТАВ СЕРИИ I.020.I-3пв

Выпуск 0-0. Состав серии. Общие указания. Номенклатура изделий.

Выпуск 0-I. Указания по применению изделий.

Выпуск 0-2. Указания по расчету конструкций нулевого цикла.

Выпуск 0-3. Ведомости расхода материалов (часть I и часть II).

Выпуск I-I. Связи-распорки и фундаменты.

Выпуск I-2. Панели стеновые цокольные.

Выпуск I-3. Колонны и обвязочные балки нулевого цикла для сборного варианта.

Выпуск 2-I. Колонны сечением 300х300 мм для зданий с высотами этажей 2,8; 3,3; 3,6 и 4,2 м.

Выпуск 2-2. Колонны сечением 300х300 мм для зданий с высотами этажей 2,8; 3,3; 3,6 и 4,2 м. Пространственные каркасы.

Выпуск 2-3. Колонны сечением 400х400 мм для зданий с высотами этажей 2,8; 3,3; 3,6; 4,2 и 3,6(4,8) м.

Выпуск 2-4. Колонны сечением 400х400 мм для зданий с высотами этажей 2,8; 3,3; 3,6; 4,2 и 3,6(4,8) м. Пространственные каркасы.

Выпуск 4-I. Диафрагмы жесткости нулевого цикла для сборно-монолитного варианта.

Выпуск 4-2. Диафрагмы жесткости нулевого цикла для сборно-монолитного варианта. Арматурные и закладные изделия.

Выпуск 4-3. Диафрагмы жесткости нулевого цикла для сборного варианта (часть I и часть II).

Выпуск 4-4. Диафрагмы жесткости нулевого цикла для сборного варианта. Арматурные и закладные изделия.

Выпуск 6-I. Монтажные узлы.

Выпуск 7-I. Изделия соединительные стальные.

9143/1 3

НАЧ ОТД	Шевченко			1.020.1-3ПВ.0-0 ООСС
Н КОНТР	Ребров			СОСТАВ СЕРИИ
ГЛ СПЕЦ	Ничипоренко			СТАДИЯ: Р; ЛИСТ: ; ЛИСТОВ: 1
ПРОВЕРИЛ	Ничипоренко			ГОСГРАЖДАНСТРОЙ КиевЗНИИЭП
РАЗРАБ	Федько			

ФОРМАТ А4

ЭСКИЗ	МАРКА	ОБОЗНАЧЕНИЕ	РАЗМЕРЫ, ММ L	РАЗМЕРЫ, ММ H	МАССА, КГ
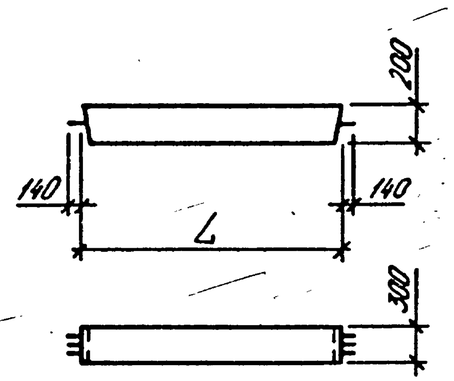	СР I2.2-2-ПВ	I.020.I-3ПВ.I-I 0I	I200		I90
	СР I2.2-4-ПВ	-0I			200
	СР I2.2-7-ПВ	-02			2I0
	СР I2.2-9-ПВ	-03			2I6
	СР I2.2-II-ПВ	-04			220
	СР I2.2-I4-ПВ	-05			230
	СР 27.2-2-ПВ	I.020.I-3ПВ.I-I 02	2700		430
	СР 27.2-4-ПВ	-0I			440
	СР 27.2-7-ПВ	-02			460
	СР 27.2-9-ПВ	-03			470
	СР 27.2-II-ПВ	-04			490
	СР 27.2-I4-ПВ	-05			5I0
	СР 42.2-2-ПВ	I.020.I-3ПВ.I-I 03	4200		670
	СР 42.2-4-ПВ	-0I			680
	СР 42.2-7-ПВ	-02			720
	СР 42.2-9-ПВ	-03			730
	СР 42.2-II-ПВ	-04			760
	СР 42.2-I4-ПВ	-05			780

4

9143/1

НАЧ.ОТД	Шевченко		
Н.КОНТР	Ребров		
ГЛ.СПЕЦ	Ничипоренко		
ПРОВЕРИЛ	Ничипоренко		
РАЗРАБ	Федько		

1.020.1-3ПВ.0-0 01НИ

НОМЕНКЛАТУРА СВЯЗЕЙ-РАСПОРОК И ФУНДАМЕНТОВ

СТАДИЯ	ЛИСТ	ЛИСТОВ
Р	1	3

ГОСГРАЖДАНСТРОЙ КиевЗНИИЭП

ТЛП КОРТ

КиевЗНИИЭП

ФОРМАТ А3

ЭСКИЗ	МАРКА	ОБОЗНАЧЕНИЕ	РАЗМЕРЫ, ММ		МАС-СА, КГ
			L	H	
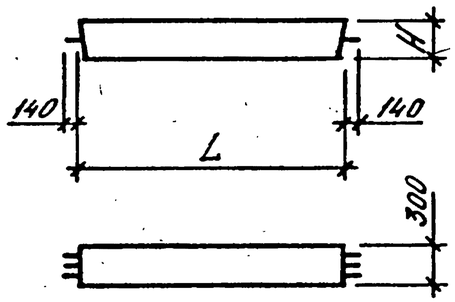	СР 54.2-2-ПВ	I.020.I-3ПВ.I-I 04	5400	200	860
	СР 54.2-4-ПВ	-0I			880
	СР 54.2-7-ПВ	-02			920
	СР 54.2-9-ПВ	-03			940
	СР 54.2-II-ПВ	-04			970
	СР 54.2-I4-ПВ	-05			I0I0
	СР 72.3-2-ПВ	I.020.I-3ПВ.I-I 05	7200	300	I690
	СР 72.3-4-ПВ	-0I			I7I0
	СР 72.3-7-ПВ	-02			I760
	СР 72.3-9-ПВ	-03			I800
	СР 72.3-II-ПВ	-04			I840
	СР 72.3-I4-ПВ	-05			I880
	СР I02.3-2-ПВ	I.020.I-3ПВ.I-I 06	I0200	300	24I0
	СР I02.3-4-ПВ	-0I			2430
	СР I02.3-7-ПВ	-02			25I0
	СР I02.3-9-ПВ	-03			2560
	СР I02.3-II-ПВ	-04			26I0
	СР I02.3-I4-ПВ	-05			2670

ЭСКИЗ	МАРКА	ОБОЗНАЧЕНИЕ	РАЗМЕРЫ, ММ		МАС-СА, КГ
			H	C	
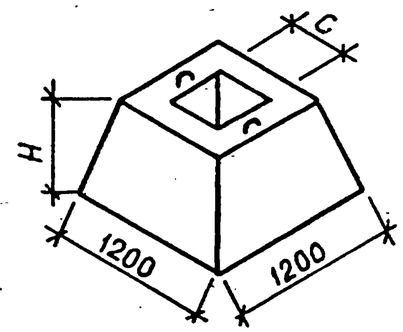	IФ I2.9-I-IIB	I.020.I-3ПВ.I-I 20	900	450	2270
	IФ I2.9-2-IIB	-0I			2290
	2Ф I2.II-I-IIB	I.020.I-3ПВ.I-I 2I	I050	550	2460
	2Ф I2.II-2-IIB	-0I			2490

6

9143/1

ТЛП КОРТ
Киев ЗНИИЭП

ФОРМАТ А3

ЭСКИЗ	МАРКА	ОБОЗНАЧЕНИЕ	РАЗМЕРЫ, ММ L	H	B	МАССА, КГ
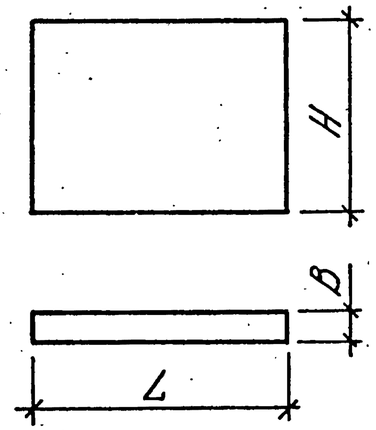	ПСЦ 30.23.2,5-Л-ПВ	I.020.I-3ПВ.I-2 0I	2980	2285	250	2280
	ПСЦ 30.23.3,5-Л-ПВ	-0I		2285	350	3I70
	ПСЦ 30.3I.2,5-Л-ПВ	I.020.I-3ПВ.I-2 02		3085	250	3070
	ПСЦ 30.3I.3,5-Л-ПВ	-0I		3085	350	4270
	ПСЦ 30.36.2,5-Л-ПВ	I.020.I-3ПВ.I-2 03		3585	250	3580
	ПСЦ 30.36.3,5-Л-ПВ	-0I		3585	350	4970
	ПСЦ 30.39.2,5-Л-ПВ	I.020.I-3ПВ.I-2 04		3885	250	3870
	ПСЦ 30.39.3,5-Л-ПВ	-0I		3885	350	5380
	ПСЦ 30.45.2,5-Л-ПВ	I.020.I-3ПВ.I-2 05		4485	250	4480
	ПСЦ 30.45.3,5-Л-ПВ	-0I		4485	350	6220
	ПСЦ 36.23.2,5-Л-ПВ	I.020.I-3ПВ.I-2 06	3580	2285	250	2740
	ПСЦ 36.23.3,5-Л-ПВ	-0I		2285	350	3800
	ПСЦ 36.3I.2,5-Л-ПВ	I.020.I-3ПВ.I-2 07		3085	250	3700
	ПСЦ 36.3I.3,5-Л-ПВ	-0I		3085	350	5I30
	ПСЦ I2.36.2,5-Л-ПВ	I.020.I-3ПВ.I-2 08	II80	3585	250	I420
	ПСЦ I2.36.3,5-Л-ПВ	-0I		3585	350	I970
	ПСЦ I2.39.2,5-Л-ПВ	I.020.I-3ПВ.I-2 09		3885	250	I530
	ПСЦ I2.39.3,5-Л-ПВ	-0I		3885	350	2I30
	ПСЦ I2.45.2,5-Л-ПВ	I.020.I-3ПВ.I-2 I0		4485	250	I770
	ПСЦ I2.45.3,5-Л-ПВ	-0I		4485	350	2460
	ПСЦ 60.23.2,5-Л-ПВ	I.020.I-3ПВ.I-2 II	5980	2285	250	4580
	ПСЦ 60.23.3,5-Л-ПВ	-0I		2285	350	6350

7

9143/1

НАЧ.ОТД.	Шевченко		
Н.КОНТР.	Ребров		
ГЛ.СПЕЦ.	Ничипоренко		
ПРОВЕРИЛ	Ничипоренко		
РАЗРАБ.	Федько		

1.020.1-3ПВ.0-0 02НИ

НОМЕНКЛАТУРА ПАНЕЛЕЙ СТЕНОВЫХ ЦОКОЛЬНЫХ

СТАДИЯ	ЛИСТ	ЛИСТОВ
Р	1	2

ГОСГРАЖДАНСТРОЙ
КиевЗНИИЭП

ФОРМАТ А3

ЭСКИЗ	МАРКА	ОБОЗНАЧЕНИЕ	РАЗМЕРЫ, ММ			МАС-СА, КГ
			L	H	B	
СМ. ЭСКИЗ НА ЛИСТЕ I	ПСЦ 60.3I.2,5-Л-ПВ	I.020.I-3ПВ.I-2 I2	5980	3085	250	6I80
	ПСЦ 60.3I.3,5-Л-ПВ	-0I		3085	350	8580
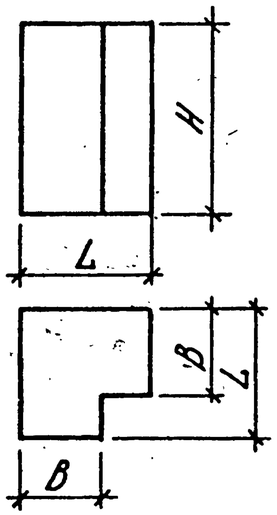	ПСЦ 46.230.25-Л-ПВ	I.020.I-3ПВ.I-2 I3	460	2285	250	520
	ПСЦ 56.230.35-Л-ПВ	-0I	560	2285	350	830
	ПСЦ 46.3I0.25-Л-ПВ	I.020.I-3ПВ.I-2 I4	460	3085	250	690
	ПСЦ 56.3I0.35-Л-ПВ	-0I	560	3085	350	II20
	ПСЦ 46.360.25-Л-ПВ	I.020.I-3ПВ.I-2 I5	460	3585	250	820
	ПСЦ 56.360.35-Л-ПВ	-0I	560	3585	350	I3I0
	ПСЦ 46.390.25-Л-ПВ	I.020.I-3ПВ.I-2 I6	460	3885	250	880
	ПСЦ 56.390.35-Л-ПВ	-0I	560	3885	350	I420
	ПСЦ 46.450.25-Л-ПВ	I.020.I-3ПВ.I-2 I7	460	4485	250	I020
	ПСЦ 56.450.35-Л-ПВ	-0I	560	4485	350	I640

ЭСКИЗ	МАРКА	ОБОЗНАЧЕНИЕ	L, мм	МАС-СА, КГ
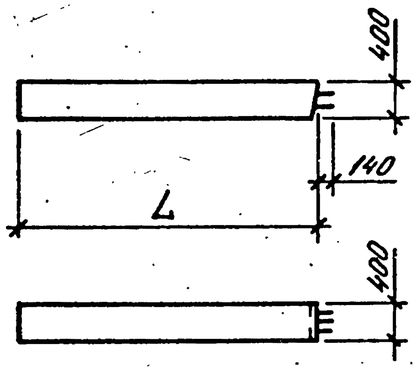	БО 73.4-I-ПВ	I.020.I-3ПВ.I-3 0I	7250	3I00
	БО 73.4-2-ПВ	-0I		3I50
	БО 73.4-3-ПВ	-02		3220
	БО 73.4-4-ПВ	-03		3290
	БО 73.4-5-ПВ	-04		3370
	БО 9I.4-I-ПВ	I.020.I-3ПВ.I-3 02	9050	3870
	БО 9I.4-2-ПВ	-0I		3930
	БО 9I.4-3-ПВ	-02		4020
	БО 9I.4-4-ПВ	-03		4II0
	БО 9I.4-5-ПВ	-04		42I0
	БО 99.4-I-ПВ	I.020.I-3ПВ.I-3 03	9850	42I0
	БО 99.4-2-ПВ	-0I		4270
	БО 99.4-3-ПВ	-02		4370
	БО 99.4-4-ПВ	-03		4470
	БО 99.4-5-ПВ	-04		4580
	БО I09.4-I-ПВ	I.020.I-3ПВ.I-3 04	I0850	4640
	БО I09.4-2-ПВ	-0I		4700
	БО I09.4-3-ПВ	-02		48I0
	БО I09.4-4-ПВ	-03		4920
	БО I09.4-5-ПВ	-04		5040
	БО II3.4-I-ПВ	I.020.I-3ПВ.I-3 05	II250	48I0
	БО II3.4-2-ПВ	-0I		4880

9

9143/1

НАЧ.ОТД	Шевченко		
Н.КОНТР	Ребров		
ГЛ.СПЕЦ	Ничипоренко		
ПРОВЕРИЛ	Ничипоренко		
РАЗРАБ	Федько		

1.020.1-3ПВ.0-0 03НИ

НОМЕНКЛАТУРА КОЛОНН И ОБВЯЗОЧНЫХ БАЛОК НУЛЕВОГО ЦИКЛА ДЛЯ СБОРНОГО ВАРИАНТА

СТАДИЯ	ЛИСТ	ЛИСТОВ
Р	1	3

ГОСГРАЖДАНСТРОЙ КиевЗНИИЭП

КиевЗНИИЭП

ЭСКИЗ	МАРКА	ОБОЗНАЧЕНИЕ	L, мм	МАССА, кг
СМ. ЭСКИЗ НА ЛИСТЕ I	БО II3.4-3-ПВ	I.020.I-3ПВ.I-3 05-02	II250	4990
	БО II3.4-4-ПВ	-03		5II0
	БО II3.4-5-ПВ	-04		5230
	БО I29.4-I-ПВ	I.020.I-3ПВ.I-3 06	I2850	5500
	БО I29.4-2-ПВ	-0I		5570
	БО I29.4-3-ПВ	-02		5700
	БО I29.4-4-ПВ	-03		5830
	БО I29.4-5-ПВ	-04		5980
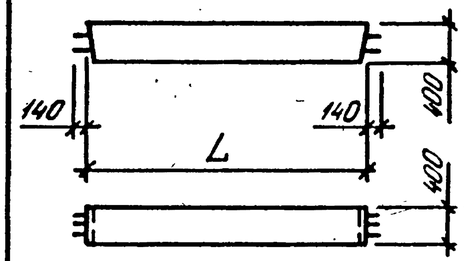	БО 97.4-I-ПВ	I.020.I-3ПВ.I-3 07	9700	4I50
	БО 97.4-2-ПВ	-0I		42I0
	БО 97.4-3-ПВ	-02		43I0
	БО 97.4-4-ПВ	-03		44I0
	БО 97.4-5-ПВ	-04		4520
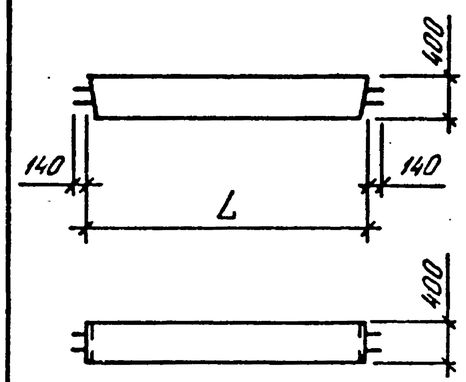	БО 20.4-I-ПВ	I.020.I-3ПВ.I-3 08	2000	840
	БО 20.4-2-ПВ	-0I		850
	БО 20.4-3-ПВ	-02		860
	БО 20.4-4-ПВ	-03		880
	БО 20.4-5-ПВ	-04		890
	БО 50.4-I-ПВ	I.020.I-3ПВ.I-3 09	5000	2I00
	БО 50.4-2-ПВ	-0I		2I20
	БО 50.4-3-ПВ	-02		2I50
	БО 50.4-4-ПВ	-03		2I90
	БО 50.4-5-ПВ	-04		2230

10

9143/1

ЭСКИЗ	МАРКА	ОБОЗНАЧЕНИЯ	L, мм	МАС-СА, КГ
СМ. ЭСКИЗ НА ЛИСТЕ 2	БО 62.4-I-ПВ	I.020.I-3ПВ.I-3 I0	6200	2600
	БО 62.4-2-ПВ	-0I		2630
	БО 62.4-3-ПВ	-02		2670
	БО 62.4-4-ПВ	-03		2720
	БО 62.4-5-ПВ	-04		2760
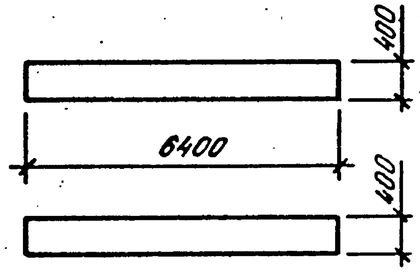	БЛО 64.4-ПВ	I.020.I-3ПВ.I-3 II	6400	2570
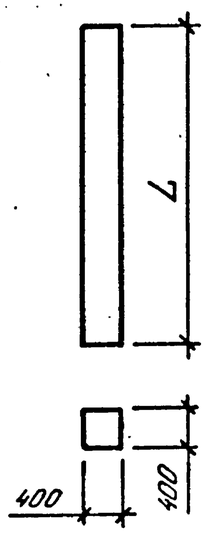	К 4.20-ПВ	I.020.I-3ПВ.I-3 I2	I550	630
	К 4.33-ПВ	-0I	2850	II60
	К 4.36-ПВ	-02	3I50	I280
	К 4.42-ПВ	-03	3750	I520

11

9143/1

КиевЗНИИЭП

ФОРМАТ А3

ЭСКИЗ	МАРКА	ОБОЗНАЧЕНИЕ	РАЗМЕРЫ, ММ				МАС-СА, КГ
			H	h	h_1	h_2	
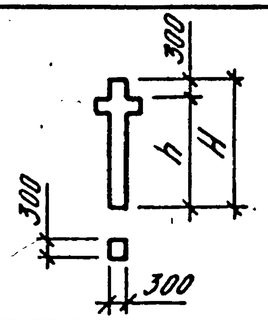	IКД 3.33-ПВ	I.020.I-3ПВ.2-I 02	3300	3000			790
	IКД 3.36-ПВ	I.020.I-3ПВ.2-I 03	3600	3300			870
	IКД 3.42-ПВ	I.020.I-3ПВ.2-I 04	4200	3900			I000
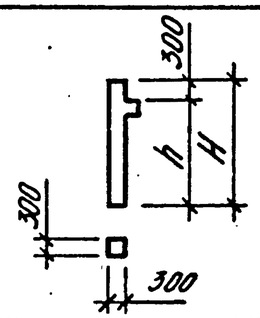	IКО 3.33-ПВ	I.020.I-3ПВ.2-I 02-0I	3300	3000			780
	IКО 3.36-ПВ	I.020.I-3ПВ.2-I 03-0I	3600	3300			850
	IКО 3.42-ПВ	I.020.I-3ПВ.2-I 04-0I	4200	3900			990
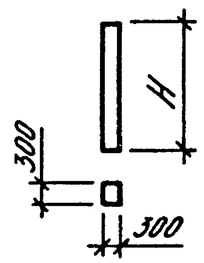	IК 3.33-ПВ	I.020.I-3ПВ.2-I 02-02	3300				760
	IК 3.36-ПВ	I.020.I-3ПВ.2-I 03-02	3600				830
	IК 3.42-ПВ	I.020.I-3ПВ.2-I 04-02	4200				960
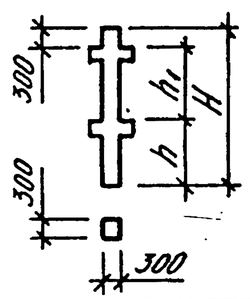	2КД 3.28-2.2-ПВ	I.020.I-3ПВ.2-I 05 -0I	5600	2500	2800		I370
	2КД 3.28-2.4-ПВ						I390
	2КД 3.33-I.I-ПВ	I.020.I-3ПВ.2-I 06 -0I	6600	3000	3300		I600
	2КД 3.33-I.2-ПВ						I620

12

9143/1

НАЧ.ОТД	Шевченко		
Н.КОНТР.	Ребров		
ГЛ.СПЕЦ.	Ничипоренко		
ПРОВЕРИЛ	Ничипоренко		
РАЗРАБ.	Федько		

1.020.1-3ПВ.0-0 04НИ

НОМЕНКЛАТУРА КОЛОНН СЕЧЕНИЕМ 300х300 ММ ДЛЯ ЗДАНИЙ С ВЫСОТАМИ ЭТАЖЕЙ 2,8; 3,3; 3,6 И 4,2 М

СТАДИЯ	ЛИСТ	ЛИСТОВ
Р	1	7

ГОСГРАЖДАНСТРОЙ КиевЗНИИЭП

ТЛП КОРТ

КиевЗНИИЭП

ФОРМАТ А3

ЭСКИЗ	МАРКА	ОБОЗНАЧЕНИЕ	РАЗМЕРЫ, ММ				МАС-СА, КГ
			H	h	h_1	h_2	
СМ. ЭСКИЗ НА ЛИСТЕ I	2КД 3.33-2.3-ПВ	I.020.I-3ПВ.2-I 06-02	6600	3000	3300		I600
	2КД 3.33-2.5-ПВ	-03					I620
	2КД 3.36-2.4-ПВ	I.020.I-3ПВ.2-I 07	7200	3300	3600		I750
	2КД 3.36-2.3-ПВ	-0I					I780
	2КД 3.42-2.4-ПВ	I.020.I-3ПВ.2-I 08	8400	3900	4200		20I0
	2КД 3.42-2.3-ПВ	-0I					2040
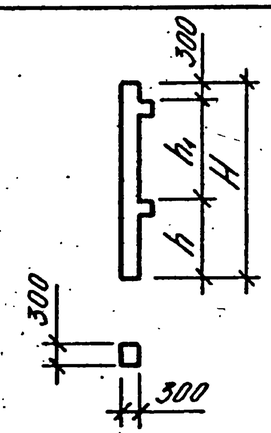	2КО 3.28-2.I-ПВ	I.020.I-3ПВ.2-I 05-02	5600	2500	2800		I340
	2КО 3.28-2.3-ПВ	-03					I360
	2КО 3.33-I.2-ПВ	I.020.I-3ПВ.2-I 06-04	6600	3000	3300		I590
	2КО 3.33-2.I-ПВ	-05					I570
	2КО 3.33-2.4-ПВ	-06					I590
	2КО 3.36-2.I-ПВ	I.020.I-3ПВ.2-I 07-02	7200	3300	3600		I700
	2КО 3.36-2.2-ПВ	-03					I720
	2КО 3.42-2.I-ПВ	I.020.I-3ПВ.2-I 08-02	8400	3900	4200		I980
	2КО 3.42-2.2-ПВ	-03					20I0
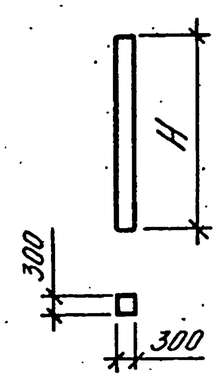	2К 3.28-I-ПВ	I.020.I-3ПВ.2-I 05-04	5600				I300
	2К 3.28-3-ПВ	-05					I320
	2К 3.33-I-ПВ	I.020.I-3ПВ.2-I 06-07	6600				I530
	2К 3.33-2-ПВ	-08					I550
	2К 3.33-4-ПВ	-09					I550
	2К 3.36-I-ПВ	I.020.I-3ПВ.2-I 07-04	7200				I660
	2К 3.36-2-ПВ	-05					I690
	2К 3.42-I-ПВ	I.020.I-3ПВ.2-I 08-04	8400				I940
	2К 3.42-2-ПВ	-05					I970

13

9143/1

ЭКИЗ	МАРКА	ОБОЗНАЧЕНИЕ	РАЗМЕРЫ, ММ H	h	h_1	h_2	МАССА, КГ
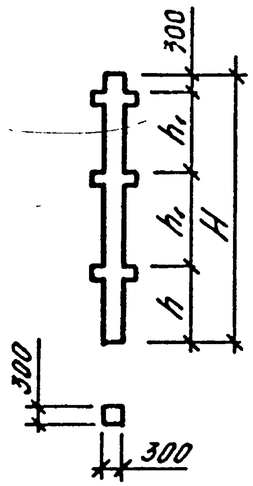	ЗКД 3.28-2.3-ПВ	I.020.I-3ПВ.2-I 09	8400	2500	2800		2I00
	ЗКД 3.28-2.2-ПВ	-0I					2I00
	ЗКД 3.28(33)-2.3-ПВ	I.020.I-3ПВ.2-I I0	8900	3000	2800		22I0
	ЗКД 3.28(33)-2.2-ПВ	-0I					22I0
	ЗКД 3.33-I.3-ПВ	I.020.I-3ПВ.2-I II	9900	3000	3300		2440
	ЗКД 3.33-I.4-ПВ	-0I					24I0
	ЗКД 3.33-2.6-ПВ	-02					2440
	ЗКД 3.33-2.5-ПВ	-03					2440
	ЗКД 3.33(42)-I.3-ПВ	I.020.I-3ПВ.2-I I2	I0800	3900	3300		2650
	ЗКД 3.33(42)-I.4-ПВ	-0I					26I0
	ЗКД 3.33(42)-2.6-ПВ	-02					2650
	ЗКД 3.33(42)-2.5-ПВ	-03					2680
	ЗКД 3.36-2.3-ПВ	I.020.I-3ПВ.2-I I3	I0800	3300	3600		2650
	ЗКД 3.36-2.4-ПВ	-0I					2670
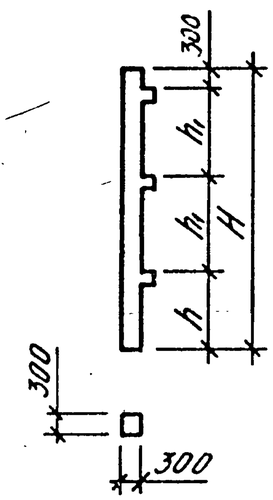	ЗКО 3.28-2.I-ПВ	I.020.I-3ПВ.2-I 09-02	8400	2500	2800		20I0
	ЗКО 3.28-2.3-ПВ	-03					2040
	ЗКО 3.28(33)-2.I-ПВ	I.020.I-3ПВ.2-I I0-02	8900	3000	2800		2I30
	ЗКО 3.28(33)-2.3-ПВ	-03					2I50
	ЗКО 3.33-I.I-ПВ	I.020.I-3ПВ.2-I II-04	9900	3000	3300		2380
	ЗКО 3.33-2.2-ПВ	-05					2350
	ЗКО 3.33-2.6-ПВ	-06					2380
	ЗКО 3.33(42)-I.I-ПВ	I.020.I-3ПВ.2-I I2-04	I0800	3900	3300		2590
	ЗКО 3.33(42)-2.2-ПВ	-05					2560
	ЗКО 3.33(42)-2.6-ПВ	-06					2590

14

9143/1

КиевЗНИИЭП ПИТ КОРТ

ФОРМАТ А3

ЭСКИЗ	МАРКА	ОБОЗНАЧЕНИЕ	РАЗМЕРЫ, ММ				МАС-СА, КГ
			H	h	h_1	h_2	
СМ. ЭСКИЗ НА ЛИСТЕ 3	3КО 3.36-2.I-ПВ	I.020.I-3ПВ.2-I I3-02	I0800	3300	3600		2590
	3КО 3.36-2.2-ПВ	-03					2560
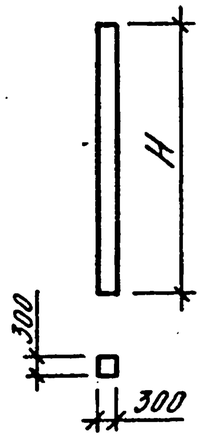	3К 3.28-I-ПВ	I.020.I-3ПВ.2-I 09-04	8400				I950
	3К 3.28-3-ПВ	-05					I970
	3К 3.28(33)-I-ПВ	I.020.I-3ПВ.2-I I0-04	8900				2050
	3К 3.28(33)-3-ПВ	-05					2080
	3К 3.33-I-ПВ	I.020.I-3ПВ.2-I II-07	9900				2320
	3К 3.33-2-ПВ	-08					2280
	3К 3.33-6-ПВ	-09					2320
	3К 3.33(42)-I-ПВ	I.020.I-3ПВ.2-I I2-07	I0800				2520
	3К 3.33(42)-2-ПВ	-08					2490
	3К 3.33(42)-6-ПВ	-09					2520
	3К 3.36-I-ПВ	I.020.I-3ПВ.2-I I3-04	I0800				2520
	3К 3.36-2-ПВ	-05					2490
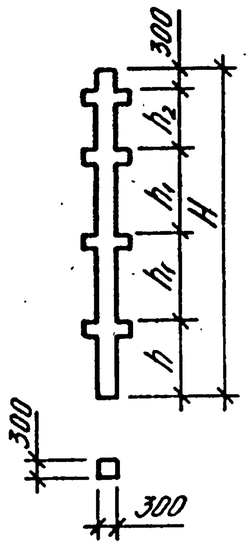	4КД 3.28-2.3-ПВ	I.020.I-3ПВ.2-I I4	II200	2500	2800	2800	2850
	4КД 3.28(33)-2.3-ПВ	I.020.I-3ПВ.2-I I5	II700	3000	2800	2800	2990
	4КД 3.(28)33-I.3-ПВ	I.020.I-3ПВ.2-I I6	I2700	3000	3300	2800	3I30
	4КД 3.(28)33-I.6-ПВ	-0I					3I80
	4КД 3.(28)33-2.7-ПВ	-02					3220
	4КД 3.33-I.3-ПВ	I.020.I-3ПВ.2-I I7	I3200	3000	3300	3300	3230
	4КД 3.33-I.6-ПВ	-0I					3280
	4КД 3.33-2.7-ПВ	-02					3330
	4КД 3.33(42)-I.3-ПВ	I.020.I-3ПВ.2-I I8	I4I00	3900	3300	3300	3450
	4КД 3.33(42)-I.6-ПВ	-0I					3500
	4КД 3.33(42)-2.7-ПВ	-02					3560

15

9143/1

КиевЗНИИЭП

ФОРМАТ А3

ЭСКИЗ	МАРКА	ОБОЗНАЧЕНИЕ	РАЗМЕРЫ, ММ				МАС-СА, КГ
			H	h	h_1	h_2	
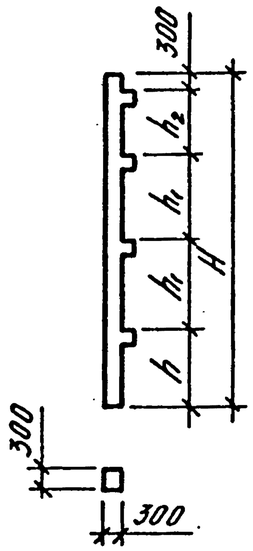	4КО 3.28-2.I-ПВ	I.020.I-3ПВ.2-I I4-0I	II200	2500	2800	2800	2720
	4КО 3.28-2.2-ПВ	-02					2730
	4КО 3.28(33)-2.2-ПВ	I.020.I-3ПВ.2-I I5-0I	II700	3000	2800	2800	2840
	4КО 3.28(33)-2.I-ПВ	-02					2830
	4КО 3.(28)33-I.I-ПВ	I.020.I-3ПВ.2-I I6-03	I2700	3000	3300	2800	3070
	4КО 3.(28)33-I.2-ПВ	-04					3030
	4КО 3.(28)33-2.4-ПВ	-05					3060
	4КО 3.(28)33-2.5-ПВ	-06					3070
	4КО 3.33-I.I-ПВ	I.020.I-3ПВ.2-I I7-03	I3200	3000	3300	3300	3200
	4КО 3.33-I.2-ПВ	-04					3I50
	4КО 3.33-2.4-ПВ	-05					3I90
	4КО 3.33-2.5-ПВ	-06					3200
	4КО 3.33(42)-I.I-ПВ	I.020.I-3ПВ.2-I I8-03	I4I00	3900	3300	3300	34I0
	4КО 3.33(42)-I.2-ПВ	-04					3360
	4КО 3.33(42)-2.4-ПВ	-05					3400
	4КО 3.33(42)-2.5-ПВ	-06					34I0
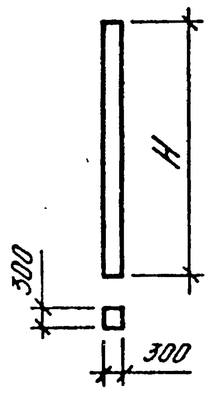	4К 3.28-I-ПВ	I.020.I-3ПВ.2-I I4-03	II200				2620
	4К 3.28-2-ПВ	-04					2630
	4К 3.28(33)-I-ПВ	I.020.I-3ПВ.2-I I5-03	II700				2730
	4К 3.28(33)-2-ПВ	-04					2740
	4К 3.(28)33-I-ПВ	I.020.I-3ПВ.2-I I6-07	I2700				2970
	4К 3.(28)33-2-ПВ	-08					2930
	4К 3.(28)33-4-ПВ	-09					2960
	4К 3.(28)33-5-ПВ	-I0					2970

16

9143/1

ЭСКИЗ	МАРКА	ОБОЗНАЧЕНИЕ	РАЗМЕРЫ, ММ				МАС-СА, КГ
			H	h	h_1	h_2	
СМ. ЭСКИЗ НА ЛИСТЕ 5	4К 3.33-I-ПВ	I.020.I-3ПВ.2-I I7-07	I3200				3I00
	4К 3.33-2-ПВ	-08					3050
	4К 3.33-4-ПВ	-09					3090
	4К 3.33-5-ПВ	-I0					3I00
	4К 3.33(42)-I-ПВ	I.020.I-3ПВ.2-I I8-07	I4I00				33I0
	4К 3.33(42)-2-ПВ	-08					3260
	4К 3.33(42)-4-ПВ	-09					3300
	4К 3.33(42)-5-ПВ	-I0					33I0
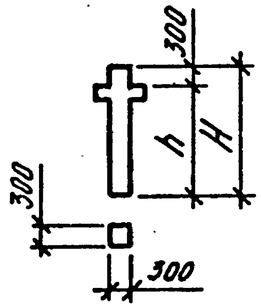	IКВД 3.33-2.I-ПВ	I.020.I-3ПВ.2-I 0I	3300	3000			8I0
	IКВД 3.33-2.2-ПВ	-0I					820
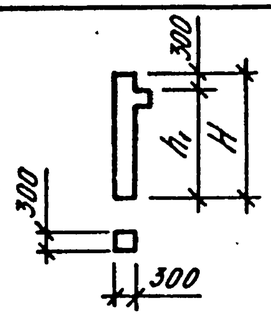	IКВО 3.33-2.I-ПВ	I.020.I-3ПВ.2-I 0I-02	3300	3000			780
	IКВО 3.33-2.2-ПВ	-03					790
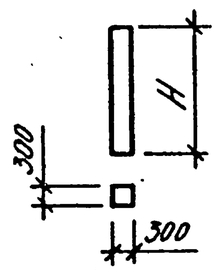	IКВ 3.33-I-ПВ	I.020.I-3ПВ.2-I 0I-04	3300				750
	IКВ 3.33-2-ПВ	-05					760

17

9145/1

КиевЗНИИЭП

ФОРМАТ А3

ЭСКИЗ	МАРКА	ОБОЗНАЧЕНИЕ	РАЗМЕРЫ, ММ				МАС-СА, КГ
			H	h	h_1	h_2	
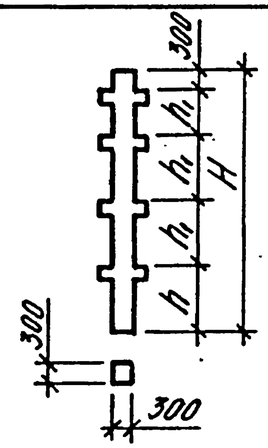	4КНД 3.33-I.3-ПВ	I.020.I-3ПВ.2-I I9					33I0
	4КНД 3.33-I.6-ПВ	-0I	I3200	3000	3300		3340
	4КНД 3.33-2.7-ПВ	-02					3430
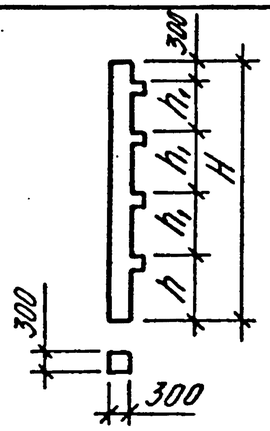	4КНО 3.33-I.I-ПВ	I.020.I-3ПВ.2-I I9-03					3I80
	4КНО 3.33-I.4-ПВ	-04	I3200	3000	3300		32I0
	4КНО 3.33-2.5-ПВ	-05					3240
	4КНО 3.33-2.2-ПВ	-06					3260
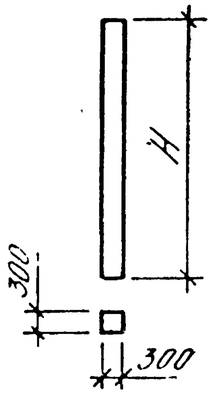	4КН 3.33-4-ПВ	I.020.I-3ПВ.2-I I9-07					3II0
	4КН 3.33-I-ПВ	-08	I3200				3080
	4КН 3.33-5-ПВ	-09					3I40
	4КН 3.33-2-ПВ	-I0					3I60

18

9143/1

1.020.1-3ПВ.0-0 04 ЧII

ЭСКИЗ	МАРКА	ОБОЗНАЧЕНИЕ	РАЗМЕРЫ, ММ				МАС-СА, КГ
			H	h	h_1	h_2	
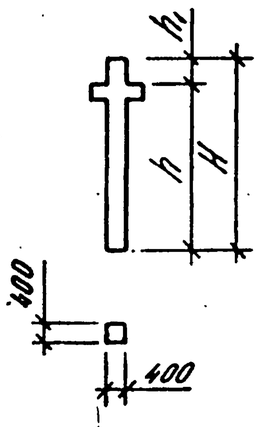	IKНД 4.28-I.I-ПВ	I.020.I-3ПВ.2-3 0I	3550	2500	I050		I540
	IKНД 4.28-I.2-ПВ	-03					I550
	IKНД 4.28-I.3-ПВ	-06					I550
	IKНД 4.28-I.4-ПВ	-09					I6I0
	IKНД 4.28-I.5-ПВ	-I2					I670
	IKНД 4.28-I.6-ПВ	-I4					I700
	IKНД 4.33-I.I-ПВ	I.020.I-3ПВ.2-3 03	4050	3000	I050		I800
	IKНД 4.33-2.I-ПВ	-02					I800
	IKНД 4.33-I.2-ПВ	-05					I8I0
	IKНД 4.33-2.2-ПВ	-07					I8I0
	IKНД 4.33-I.3-ПВ	-I0					I8I0
	IKНД 4.33-2.3-ПВ	-I2					I8I0
	IKНД 4.33-I.4-ПВ	-I5					I880
	IKНД 4.33-2.4-ПВ	-I7					I880
	IKНД 4.33-I.5-ПВ	-20					I940
	IKНД 4.33-2.5-ПВ	-22					I950
	IKНД 4.33-I.6-ПВ	-25					I980
	IKНД 4.33-2.6-ПВ	-27					I980
	IKНД 4.33-2.7-ПВ	-30					2040
	IKНД 4.36-I.2-ПВ	I.020.I-3ПВ.2-3 05-02	4350	3300	I050		I890
	IKНД 4.36-2.2-ПВ	-04					I890
	IKНД 4.36-I.3-ПВ	-07					I890
	IKНД 4.36-2.3-ПВ	-09					I890

19

9143/1

НАЧ.ОТД.	Шевченко		
Н.КОНТР.	Ребров		
Г.СПЕЦ.	Ничипоренко		
ПРОВЕРИЛ	Ничипоренко		
ГИП ФАБ.	Федько		

1.020.1-3ПВ.0-0 05НИ

НОМЕНКЛАТУРА КОЛОНН СЕЧЕНИЕМ 400х400 ММ ДЛЯ ЗДАНИЙ С ВЫСОТАМИ ЭТАЖЕЙ 2,8; 3,3; 3,6; 4,2 И 3,6(4,8) М

СТАДИЯ	ЛИСТ	ЛИСТОВ
Р	1	10

ГОСГРАЖДАНСТРОЙ
КиевЗНИИЭП

ФОРМАТ А3

ЭСКИЗ	МАРКА	ОБОЗНАЧЕНИЕ	РАЗМЕРЫ, ММ				МАС-СА, КГ
			H	h	h_1	h_2	
	IКНД 4.36-I.4-ПВ	I.020.I-3ПВ.2-3 05-I2					I960
	IКНД 4.36-2.4-ПВ	-I4					I960
	IКНД 4.36-I.5-ПВ	-I7					2030
	IКНД 4.36-2.5-ПВ	-I9					2030
	IКНД 4.36-I.6-ПВ	-22	4350	3300	I050		2070
	IКНД 4.36-2.6-ПВ	-24					2070
	IКНД 4.36-2.7-ПВ	-26					2I30
	IКНД 4.36-I.8-ПВ	-28					2I80
	IКНД 4.36-2.8-ПВ	-30					2I90
	IКНД 4.42-I.2-ПВ	I.020.I-3ПВ.2-3 07-03					2I40
СМ. ЭСКИЗ НА ЛИСТЕ I	IКНД 4.42-2.2-ПВ	-05					2I50
	IКНД 4.42-I.3-ПВ	-08					2I40
	IКНД 4.42-2.3-ПВ	-I0					2I50
	IКНД 4.42-I.4-ПВ	-I3					2220
	IКНД 4.42-2.4-ПВ	-I5					2230
	IКНД 4.42-I.5-ПВ	-I8	4950	3900	I050		23I0
	IКНД 4.42-2.5-ПВ	-20					23I0
	IКНД 4.42-I.6-ПВ	-23					23I0
	IКНД 4.42-2.6-ПВ	-25					23I0
	IКНД 4.42-2.8-ПВ	-28					2420
	IКНД 4.42-I.9-ПВ	-30					2480
	IКНД 4.42-2.9-ПВ	-32					2490
	IКНО 4:28-I.I-ПВ	I.020.I-3ПВ.2-3 0I-0I					I520
СМ. ЭСКИЗ НА ЛИСТЕ 3	IКНО 4.28-I.2-ПВ	-04	3550	2500	I050		I500
	IКНО 4.28-I.3-ПВ	-07					I530

20

9143/1

ЭСКИЗ	МАРКА	ОБОЗНАЧЕНИЕ	РАЗМЕРЫ, ММ				МАС-СА, КГ
			H	h	h_1	h_2	
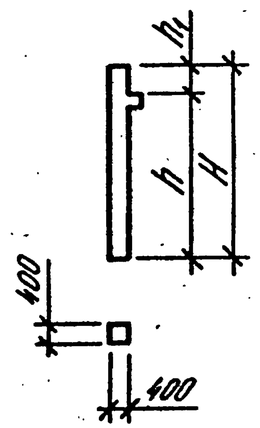	IKHO 4.28-I.4-ПВ	I.020.I-3ПВ.2-3 0I-I0					I580
	IKHO 4.28-I.5-ПВ	-I3	3550	2500	I050		I650
	IKHO 4.28-I.6-ПВ	-I5					I680
	IKHO 4.33-I.I-ПВ	I.020.I-3ПВ.2-3 03-0I					I770
	IKHO 4.33-2.I-ПВ	-03					I780
	IKHO 4.33-I.2-ПВ	-06					I780
	IKHO 4.33-2.2-ПВ	-08					I780
	IKHO 4.33-I.3-ПВ	-II					I780
	IKHO 4.33-2.3-ПВ	-I3					I780
	IKHO 4.33-I.4-ПВ	-I6	4050	3000	I050		I850
	IKHO 4.33-2.4-ПВ	-I8					I850
	IKHO 4.33-I.5-ПВ	-2I					I920
	IKHO 4.33-2.5-ПВ	-23					I920
	IKHO 4.33-I.6-ПВ	-26					I950
	IKHO 4.33-2.6-ПВ	-28					I950
	IKHO 4.33-2.7-ПВ	-3I					2010
	IKHO 4.36-I.I-ПВ	I.020.I-3ПВ.2-3 05					I870
	IKHO 4.36-I.2-ПВ	-03					I880
	IKHO 4.36-2.2-ПВ	-05					I890
	IKHO 4.36-I.3-ПВ	-08					I880
	IKHO 4.36-2.3-ПВ	-I0	4350	3300	I050		I890
	IKHO 4.36-I.4-ПВ	-I3					I960
	IKHO 4.36-2.4-ПВ	-I5					I960
	IKHO 4.36-I.5-ПВ	-I8					2030
	IKHO 4.36-2.5-ПВ	-20					2030

21

9143/1

ФОРМАТ А3

ЭСКИЗ	МАРКА	ОБОЗНАЧЕНИЕ	РАЗМЕРЫ, ММ				МАС-СА, КГ
			H	h	h_1	h_2	
СМ. ЭСКИЗ НА ЛИСТЕ 3	IKHO 4.36-I.6-ПВ	I.020.I-3ПВ.2-3 05-23	4350	3300	I050		2070
	IKHO 4.36-2.6-ПВ	-25					2070
	IKHO 4.36-2.7-ПВ	-27					2I30
	IKHO 4.36-I.8-ПВ	-29					2I80
	IKHO 4.36-2.8-ПВ	-3I					2I80
	IKHO 4.42-I.I-ПВ	I.020.I-3ПВ.2-3 07	4950	3900	I050		2II0
	IKHO 4.42-2.I-ПВ	-0I					2II0
	IKHO 4.42-I.2-ПВ	-04					2I20
	IKHO 4.42-2.2-ПВ	-06					2I20
	IKHO 4.42-I.3-ПВ	-09					2I20
	IKHO 4.42-2.3-ПВ	-II					2I20
	IKHO 4.42-I.4-ПВ	-I4					2200
	IKHO 4.42-2.4-ПВ	-I6					2200
	IKHO 4.42-I.5-ПВ	-I9					2280
	IKHO 4.42-2.5-ПВ	-2I					2280
	IKHO 4.42-I.6-ПВ	-24					2280
	IKHO 4.42-2.6-ПВ	-26					2280
	IKHO 4.42-2.8-ПВ	-29					2400
	IKHO 4.42-I.9-ПВ	-3I					2460
	IKHO 4.42-2.9-ПВ	-33					2460
СМ. ЭСКИЗ НА ЛИСТЕ 5	IKH 4.28-I-ПВ	I.020.I-3ПВ.2-3 0I-02	3550				I490
	IKH 4.28-2-ПВ	-05					I500
	IKH 4.28-3-ПВ	-08					I500
	IKH 4.28-4-ПВ	-II					I560
	IKH 4.33-I-ПВ	I.020.I-3ПВ.2-3 03-04	4050				I720

22

9143/1

КиевЗНИИЭП ТПП КОРТ

ФОРМАТ А3

ЭСКИЗ	МАРКА	ОБОЗНАЧЕНИЕ	РАЗМЕРЫ, ММ				МАС-СА, КГ
			H	h	h_1	h_2	
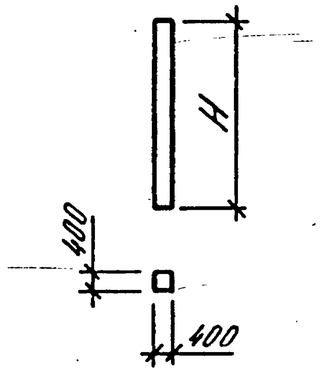	IKH 4.33-2-ПВ	I.020.I-3ПВ.2-3 03-09	4050				I730
	IKH 4.33-3-ПВ	-I4					I730
	IKH 4.33-4-ПВ	-I9					I790
	IKH 4.33-5-ПВ	-24					I860
	IKH 4.33-6-ПВ	-29					I900
	IKH 4.36-I-ПВ	I.020.I-3ПВ.2-3 05-0I	4350				I840
	IKH 4.36-2-ПВ	-06					I850
	IKH 4.36-3-ПВ	-II					I850
	IKH 4.36-4-ПВ	-I6					I930
	IKH 4.36-5-ПВ	-2I					2000
	IKH 4.36-8-ПВ	-32					2I50
	IKH 4.42-I-ПВ	I.020.I-3ПВ.2-3 07-02	4950				2080
	IKH 4.42-2-ПВ	-07					2090
	IKH 4.42-3-ПВ	-I2					2090
	IKH 4.42-4-ПВ	-I7					2I70
	IKH 4.42-5-ПВ	-22					2250
	IKH 4.42-6-ПВ	-27					2250
	IKH 4.42-9-ПВ	-34					2430
СМ. ЭСКИЗ НА ЛИСТЕ 6	2КНД 4.28-I.2-ПВ	I.020.I-3ПВ.2-3 02-02	6350	2500	2800	I050	2770
	2КНД 4.28-I.3-ПВ	-05					2770
	2КНД 4.28-I.4-ПВ	-08					2780
	2КНД 4.28-I.6-ПВ	-I3					2860
	2КНД 4.28-I.7-ПВ	-I5					2920
	2КНД 4.28-I.8-ПВ	-I7					3000
	2КНД 4.42-I.I-ПВ	I.020.I-3ПВ.2-3 08	9I50	3900	4200	I050	39I0

23

9143/1

КиевЗНИИЭП
ФОРМАТ А3

КиевЗНИИЭП | ЦНТ КОРТ

ЭСКИЗ	МАРКА	ОБОЗНАЧЕНИЕ	РАЗМЕРЫ, ММ				МАС-СА, КГ
			H	h	h_1	h_2	
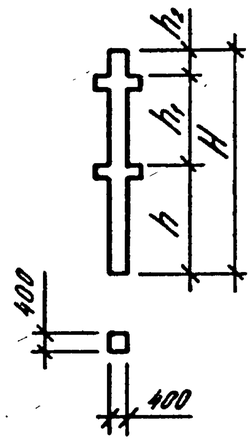	2КНД 4.42-2.3-ПВ	I.020.I-3ПВ.2-3 08-05	9I50	3900	4200	I050	3930
	2КНД 4.42-2.5-ПВ	-I0					3990
	2КНД 4.42-2.8-ПВ	-I6					4080
	2КНД 4.42-2.II-ПВ	-20					4I50
	2КНД 4.42-2.I2-ПВ	-22					4240
	2КНД 4.42-2.I4-ПВ	-24					4360
	2КНД 4.42-2.I7-ПВ	-26					4480
	2КНД 4.42-I.I5-ПВ	-28					4560
	2КНД 4.42-2.I5-ПВ	-30					4570
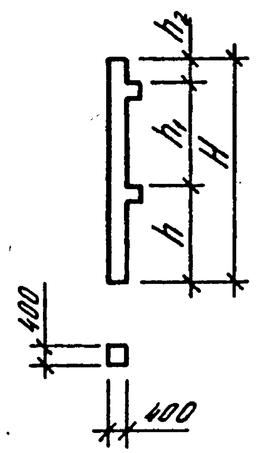	2КНО 4.28-I.I-ПВ	I.020.I-3ПВ.2-3 02	6350	2500	2800	I050	2700
	2КНО 4.28-I.2-ПВ	-03					27I0
	2КНО 4.28-I.3-ПВ	-06					27I0
	2КНО 4.28-I.4-ПВ	-09					2730
	2КНО 4.28-I.5-ПВ	-II					2750
	2КНО 4.28-I.6-ПВ	-I4					28I0
	2КНО 4.28-I.7-ПВ	-I6					2870
	2КНО 4.28-I.8-ПВ	-I8					2950
	2КНО 4.42-I.I-ПВ	I.020.I-3ПВ.2-3 08-0I	9I50	3900	4200	I050	3860
	2КНО 4.42-2.2-ПВ	-03					3880
	2КНО 4.42-2.3-ПВ	-06					3880
	2КНО 4.42-2.4-ПВ	-08					3890
	2КНО 4.42-2.5-ПВ	-II					3930
	2КНО 4.42-2.6-ПВ	-I2					3970
	2КНО 4.42-2.7-ПВ	-I4					4000
	2КНО 4.42-2.8-ПВ	-I7					4020

24

9143/1

ЭСКИЗ	МАРКА	ОБОЗНАЧЕНИЕ	РАЗМЕРЫ, ММ				МАС-СА, КГ
			H	h	h_1	h_2	
СМ. ЭСКИЗ НА ЛИСТЕ 6	2КНО 4.42-2.I0-ПВ	I.020.I-3ПВ.2-3 08-I8	9I50	3900	4200	I050	4080
	2КНО 4.42-2.II-ПВ	-2I					4090
	2КНО 4.42-2.I2-ПВ	-23					4I90
	2КНО 4.42-2.I4-ПВ	-25					43I0
	2КНО 4.42-2.I7-ПВ	-27					4430
	2КНО 4.42-I.I5-ПВ	-29					45I0
	2КНО 4.42-2.I5-ПВ	-3I					45I0
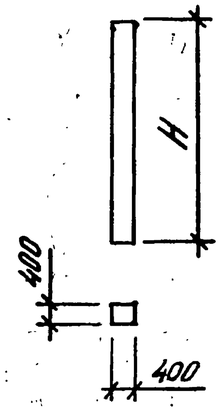	2КН 4.28-I-ПВ	I.020.I-3ПВ.2-3 02-0I	6350				2670
	2КН 4.28-2-ПВ	-04					2680
	2КН 4.28-3-ПВ	-07					2680
	2КН 4.28-4-ПВ	-I0					2700
	2КН 4.28-5-ПВ	-I2					27I0
	2КН 4.42-I-ПВ	I.020.I-3ПВ.2-3 08-02	9I50				3800
	2КН 4.42-2-ПВ	-04					38I0
	2КН 4.42-3-ПВ	-07					38I0
	2КН 4.42-4-ПВ	-09					3830
	2КН 4.42-6-ПВ	-I3					3900
	2КН 4.42-7-ПВ	-I5					3930
	2КН 4.42-I0-ПВ	-I9					40I0
СМ. ЭСКИЗ НА ЛИСТЕ 8	3КНД 4.33-I.I-ПВ	I.020.I-3ПВ.2-3 04	I0650	3000	3300	I050	4580
	3КНД 4.33-I.2-ПВ	-03					4590
	3КНД 4.33-I.3-ПВ	-07					4590
	3КНД 4.33-2.3-ПВ	-09					46I0
	3КНД 4.33-I.5-ПВ	-I4					4630
	3КНД 4.33-2.7-ПВ	-20					4680

25

9143/1

ФОРМАТ А3

КиевЗНИИЭП ТЛП КОРТ

ЭСКИЗ	МАРКА	ОБОЗНАЧЕНИЕ	РАЗМЕРЫ, ММ				МАС-СА, КГ
			H	h	h_1	h_2	
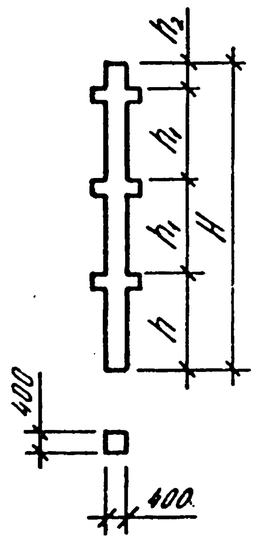	3КНД 4.33-I.8-ПВ	I.020.I-3ПВ.2-3 04-24	I0650	3000	3300	I050	4700
	3КНД 4.33-2.I4-ПВ	-28					4830
	3КНД 4.33-2.I7-ПВ	-30					5000
	3КНД 4.33-I.I3-ПВ	-34					4840
	3КНД 4.33-I.I6-ПВ	-38					4960
	3КНД 4.33-I.I8-ПВ	-40					5070
	3КНД 4.33-I.I9-ПВ	-42					5340
	3КНД 4.33-2.I9-ПВ	-44					5350
	3КНД 4.36-I.I-ПВ	I.020.I-3ПВ.2-3 06	II550	3300	3600	I050	4940
	3КНД 4.36-I.2-ПВ	-03					4950
	3КНД 4.36-I.3-ПВ	-07					4950
	3КНД 4.36-2.3-ПВ	-09					4970
	3КНД 4.36-I.5-ПВ	-I4					4990
	3КНД 4.36-2.7-ПВ	-2I					5050
	3КНД 4.36-I.20-ПВ	-25					5620
	3КНД 4.36-2.20-ПВ	-27					5630
	3КНД 4.36-I.24-ПВ	-29					5620
	3КНД 4.36-2.24-ПВ	-3I					5630
	3КНД 4.36-I.7-ПВ	-33					5070
	3КНД 4.36-2.I4-ПВ	-35					52I0
	3КНД 4.36-2.I9-ПВ	-39					5390
	3КНД 4.36-I.I3-ПВ	-43					5220
	3КНД 4.36-I.I6-ПВ	-47					5350
	3КНД 4.36-I.2I-ПВ	-49					5470

26

9143/1

ФОРМАТ А3

ЭСКИЗ	МАРКА	ОБОЗНАЧЕНИЕ	РАЗМЕРЫ, ММ				МАС-СА, КГ
			H	h	h_1	h_2	
	3КНД 4.36-I.23-ПВ	I.020.I-3ПВ.2-3 06-5I	II550	3300	3600	I050	5760
	3КНД 4.36-2.23-ПВ	-53					5780
	3КНД 4.36(48)-I.I-ПВ	I.020.I-3ПВ.2-3 09	I2750	4500	3600	I050	53I0
	3КНД 4.36(48)-I.2-ПВ	-03					5320
	3КНД 4.36(48)-I.3-ПВ	-07					5320
	3КНД 4.36(48)-2.3-ПВ	-09					5330
	3КНД 4.36(48)-2.6-ПВ	-I4					5460
	3КНД 4.36(48)-I.I0-ПВ	-I6					6070
	3КНД 4.36(48)-2.I0-ПВ	-I8					6080
	3КНД 4.36(48)-I.II-ПВ	-20					6070
	3КНД 4.36(48)-2.II-ПВ	-22					6080
	3КНД 4.36(48)-I.I2-ПВ	-24					6070
СМ. ЭСКИЗ НА ЛИСТЕ 8	3КНД 4.36(48)-2.I2-ПВ	-26					6080
	3КНД 4.36(48)-2.7-ПВ	-28					5640
	3КНД 4.42-I.I-ПВ	I.020.I-3ПВ.2-3 I0	I3350	3900	4200	I050	5700
	3КНД 4.42-I.2-ПВ	-03					5700
	3КНД 4.42-I.5-ПВ	-I0					5770
	3КНД 4.42-I.7-ПВ	-I2					5880
	3КНД 4.42-2.6-ПВ	-I4					5850
	3КНД 4.42-2.9-ПВ	-I7					5990
	3КНД 4.42-2.II-ПВ	-2I					6250
	3КНД 4.42-I.I2-ПВ	-23					6640
	3КНД 4.42-2.I2-ПВ	-25					6650
	3КНД 4.42-2.I3-ПВ	-27					6650
	3КНД 4.42-I.I5-ПВ	-29					6640
	3КНД 4.42-2.I5-ПВ	-3I					6650

27

9143/1

КиевЗНИИЭП

ФОРМАТ А3

ЭСКИЗ	МАРКА	ОБОЗНАЧЕНИЕ	РАЗМЕРЫ, ММ				МАС-СА, КГ
			H	h	h_1	h_2	
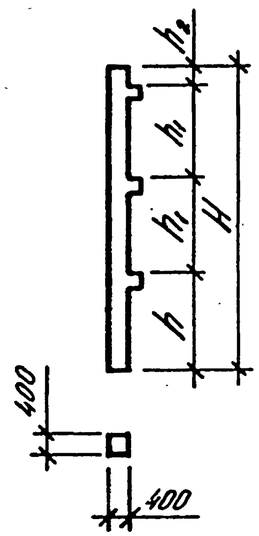	3КНО 4.33-I.I-ПВ	I.020.I-3ПВ.2-3 04-0I					4500
	3КНО 4.33-I.2-ПВ	-04					4520
	3КНО 4.33-2.2-ПВ	-05					4530
	3КНО 4.33-I.3-ПВ	-08					4520
	3КНО 4.33-2.3-ПВ	-I0					4530
	3КНО 4.33-I.4-ПВ	-I2					4540
	3КНО 4.33-I.5-ПВ	-I5					4550
	3КНО 4.33-I.6-ПВ	-I6					4580
	3КНО 4.33-I.I2-ПВ	-I8					4800
	3КНО 4.33-2.7-ПВ	-2I					4600
	3КНО 4.33-2.9-ПВ	-22	I0650	3000	3300	I050	46I0
	3КНО 4.33-I.8-ПВ	-25					4620
	3КНО 4.33-2.II-ПВ	-26					4690
	3КНО 4.33-2.I4-ПВ	-29					4740
	3КНО 4.33-2.I7-ПВ	-3I					49I0
	3КНО 4.33-I.I0-ПВ	-32					4660
	3КНО 4.33-I.I3-ПВ	-35					4760
	3КНО 4.33-2.I5-ПВ	-36					4830
	3КНО 4.33-I.I6-ПВ	-39					4880
	3КНО 4.33-I.I8-ПВ	-4I					4990
	3КНО 4.33-I.I9-ПВ	-43					5260
	3КНО 4.33-2.I9-ПВ	-45					5270
	3КНО 4.36-I.I-ПВ	I.020.I-3ПВ.2-3 06-0I					4890
	3КНО 4.36-I.2-ПВ	-04	II550	3300	3600	I050	4900
	3КНО 4.36-2.2-ПВ	-05					49I0

ЭСКИЗ	МАРКА	ОБОЗНАЧЕНИЕ	РАЗМЕРЫ, ММ				МАС-СА, КГ
			H	h	h_1	h_2	
	3КНО 4.36-I.3-ПВ	I.020.I-3ПВ.2-3.06-08					4900
	3КНО 4.36-2.3-ПВ	-I0					49I0
	3КНО 4.36-I.4-ПВ	-I2					4920
	3КНО 4.36-2.4-ПВ	-I3					4940
	3КНО 4.36-I.5-ПВ	-I6					4940
	3КНО 4.36-I.6-ПВ	-I7					4970
	3КНО 4.36-I.I2-ПВ	-I9					5I90
	3КНО 4.36-2.7-ПВ	-22					4990
	3КНО 4.36-2.8-ПВ	-23					5000
	3КНО 4.36-I.20-ПВ	-26					5570
	3КНО 4.36-2.20-ПВ	-28					5580
	3КНО 4.36-I.24-ПВ	-30	II550	3300	3600	I050	5570
СМ. ЭСКИЗ НА ЛИСТЕ I0	3КНО 4.36-2.24-ПВ	-32					5580
	3КНО 4.36-I.7-ПВ	-34					5020
	3КНО 4.36-2.I4-ПВ	-36					5I50
	3КНО 4.36-2.II-ПВ	-37					5080
	3КНО 4.36-2.I9-ПВ	-40					5330
	3КНО 4.36-I.9-ПВ	-4I					5060
	3КНО 4.36-I.I3-ПВ	-44					5I60
	3КНО 4.36-2.I5-ПВ	-45					5250
	3КНО 4.36-I.I6-ПВ	-48					5290
	3КНО 4.36-I.2I-ПВ	-50					54I0
	3КНО 4.36-I.23-ПВ	-52					57I0
	3КНО 4.36-2.23-ПВ	-54					5720

29

9143/1

ЭСКИЗ	МАРКА	ОБОЗНАЧЕНИЕ	РАЗМЕРЫ, ММ				МАС-СА, КГ
			H	h	h_1	h_2	
	3КНО 4.36(48)-I.I-ПВ	I.020.I-3ПВ.2-3 09-0I					5230
	3КНО 4.36(48)-I.2-ПВ	-04					5240
	3КНО 4.36(48)-2.2-ПВ	-05					5250
	3КНО 4.36(48)-I.3-ПВ	-08					5240
	3КНО 4.36(48)-2.3-ПВ	-I0					5250
	3КНО 4.36(48)-2.4-ПВ	-I2					5280
	3КНО 4.36(48)-2.6-ПВ	-I5	I2750	4500	3600	I050	5380
	3КНО 4.36(48)-I.I0-ПВ	-I7					5990
	3КНО 4.36(48)-2.I0-ПВ	-I9					5970
	3КНО 4.36(48)-I.II-ПВ	-2I					5990
	3КНО 4.36(48)-2.II-ПВ	-23					5970
	3КНО 4.36(48)-I.I2-ПВ	-25					5990
СМ. ЭСКИЗ НА ЛИСТЕ I0	3КНО 4.36(48)-2.I2-ПВ	-27					5970
	3КНО 4.36(48)-2.7-ПВ	-29					5560
	3КНО 4.42-I.I-ПВ	I.020.I-3ПВ.2-3 I0-0I					5620
	3КНО 4.42-I.2-ПВ	-04					5620
	3КНО 4.42-2.2-ПВ	-05					5630
	3КНО 4.42-I.3-ПВ	-07					5650
	3КНО 4.42-2.3-ПВ	-08					5660
	3КНО 4.42-I.5-ПВ	-II	I3350	3900	4200	I050	5690
	3КНО 4.42-I.7-ПВ	-I3					5800
	3КНО 4.42-2.6-ПВ	-I5					5760
	3КНО 4.42-2.9-ПВ	-I8					59I0
	3КНО 4.42-2.8-ПВ	-I9					5880
	3КНО 4.42-2.II-ПВ	-22					6I70

30

9143/1

КиевЗНИИЭП

ФОРМАТ А3

ЭСКИЗ	МАРКА	ОБОЗНАЧЕНИЕ	РАЗМЕРЫ, ММ				МАС-СА, КГ
			H	h	h_1	h_2	
СМ. ЭСКИЗ НА ЛИСТЕ I0	3КН0 4.42-I.I2-ПВ	I.020.I-3ПВ.2-3 I0-24	I3350	3900	4200	I050	6560
	3КН0 4.42-2.I2-ПВ	-26					6570
	3КН0 4.42-2.I3-ПВ	-28					6570
	3КН0 4.42-I.I5-ПВ	-30					6560
	3КН0 4.42-2.I5-ПВ	-32					6570
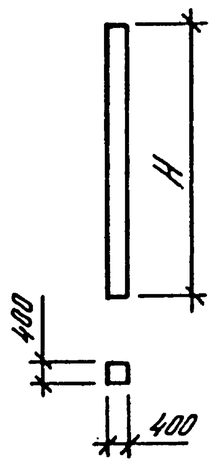	3КН 4.33-I-ПВ	I.020.I-3ПВ.2-3 04-02	I0650				44I0
	3КН 4.33-2-ПВ	-06					4430
	3КН 4.33-3-ПВ	-II					4430
	3КН 4.33-4-ПВ	-I3					4450
	3КН 4.33-6-ПВ	-I7					4490
	3КН 4.33-I2-ПВ	-I9					47I0
	3КН 4.33-9-ПВ	-23					4500
	3КН 4.33-II-ПВ	-27					4580
	3КН 4.33-I0-ПВ	-33					4570
	3КН 4.33-I5-ПВ	-37					4730
	3КН 4.36-I-ПВ	I.020.I-3ПВ.2-3 06-02	II550				4800
	3КН 4.36-2-ПВ	-06					48I0
	3КН 4.36-3-ПВ	-II					48I0
	3КН 4.36-4-ПВ	-I4					4830
	3КН 4.36-6-ПВ	-I8					4880
	3КН 4.36-I2-ПВ	-20					5I20
	3КН 4.36-8-ПВ	-24					4900
	3КН 4.36-II-ПВ	-38					4980
	3КН 4.36-9-ПВ	-42					4970
	3КН 4.36-I5-ПВ	-46					5I50

31

9145,1

ФОРМАТ А3

ЭСКИЗ	МАРКА	ОБОЗНАЧЕНИЕ	РАЗМЕРЫ, ММ				МАС-СА, КГ
			H	h	h_1	h_2	
СМ. ЭСКИЗ НА ЛИСТЕ I3	3КН 4.36(48)-I-ПВ	I.020.I-3ПВ.2-3 09-02	I2750				5I40
	3КН 4.36(48)-2-ПВ	-06					5I50
	3КН 4.36(48)-3-ПВ	-II					5I50
	3КН 4.36(48)-4-ПВ	-I3					5I80
	3КН 4.42-I-ПВ	I.020.I-3ПВ.2-3 I0-02	I3350				5550
	3КН 4.42-2-ПВ	-06					5550
	3КН 4.42-3-ПВ	-09					5580
	3КН 4.42-6-ПВ	-I6					5690
	3КН 4.42-8-ПВ	-20					58I0
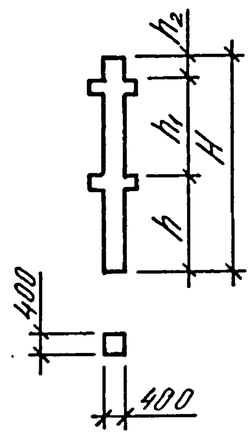	2КБД 4.36-I.I-ПВ	I.020.I-3ПВ.2-3 II	7270	3300	3600	370	3II0
	2КБД 4.36-2.I-ПВ	-02					3I20
	2КБД 4.42-I.I-ПВ	I.020.I-3ПВ.2-3 I3	8470	3900	4200	370	3590
	2КБД 4.42-2.I-ПВ	-02					3600
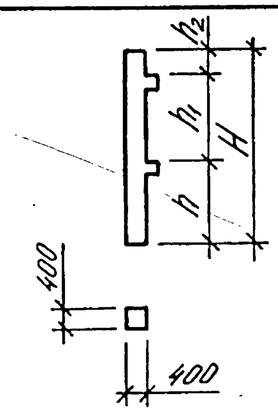	2КБО 4.36-I.I-ПВ	I.020.I-3ПВ.2-3 II-0I	7270	3300	3600	370	3050
	2КБО 4.36-2.I-ПВ	-03					3060
	2КБО 4.42-I.I-ПВ	I.020.I-3ПВ.2-3 I3-0I	8470	3900	4200	370	3540
	2КБО 4.42-2.I-ПВ	-03					3540

32

9143/1

1.020.1-3ПВ.0-0 05НИ

Лист 14

ТЛП КОРТ

Киевзниизп

ФОРМАТ А3

ЭСКИЗ	МАРКА	ОБОЗНАЧЕНИЕ	РАЗМЕРЫ, ММ				МАС-СА, КГ
			H	h	h_1	h_2	
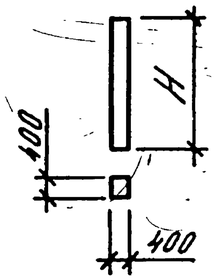	2КБ 4.36-I-ПВ	I.020.I-3ПВ.2-3 II-04	7270				2990
	2КБ 4.42-I-ПВ	I.020.I-3ПВ.2-3 I3-04	8470				3500
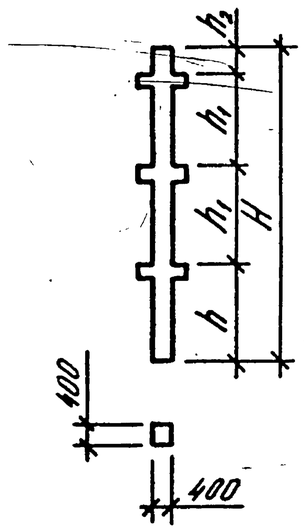	3КБД 4.36-I.I-ПВ	I.020.I-3ПВ.2-3 I2	I0870	3300	3600	370	46I0
	3КБД 4.36-2.2-ПВ	-04					4630
	3КБД 4.36-I.6-ПВ	-06					4990
	3КБД 4.36-2.6-ПВ	-08					50I0
	3КБД 4.42-I.I-ПВ	I.020.I-3ПВ.2-3 I4	I2670	3900	4200	370	5350
	3КБД 4.42-2.2-ПВ	-04					5370
	3КБД 4.42-I.7-ПВ	-06					5800
	3КБД 4.42-2.7-ПВ	-08					58I0
	3КБД 4.36(48)-I.I-ПВ	I.020.I-3ПВ.2-3 I5	I2070	4500	3600	370	4970
	3КБД 4.36(48)-2.2-ПВ	-04					4990
	3КБД 4.36(48)-I.7-ПВ	-06					5400
	3КБД 4.36(48)-2.7-ПВ	-08					54I0
СМ. ЭСКИЗ НА ЛИСТЕ I6	3КБО 4.36-I.I-ПВ	I.020.I-3ПВ.2-3 I2-0I	I0870	3300	3600	370	4560
	3КБО 4.36-2.I-ПВ	-02					4570
	3КБО 4.36-2.2-ПВ	-05					4570
	3КБО 4.36-I.6-ПВ	-07					4940
	3КБО 4.36-2.6-ПВ	-09					4950
	3КБО 4.42-I.I-ПВ	I.020.I-3ПВ.2-3 I4-0I	I2670	3900	4200	370	5270
	3КБО 4.42-2.I-ПВ	-02					5290

33

9143/1

ФОРМАТ А3

ЭСКИЗ	МАРКА	ОБОЗНАЧЕНИЕ	РАЗМЕРЫ, ММ				МАС-СА, КГ
			H	h	h_1	h_2	
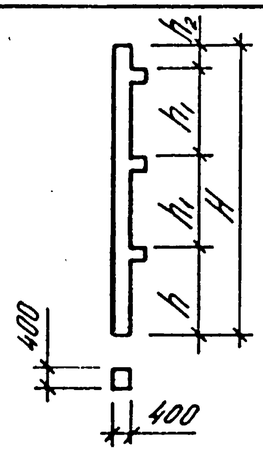	3КБО 4.42-2.2-ПВ	I.020.I-3ПВ.2-3 I4-05	I2670	3900	4200	370	5290
	3КБО 4.42-I.7-ПВ	-07					5720
	3КБО 4.42-2.7-ПВ	-09					5730
	3КБО 4.36(48)-I.I-ПВ	I.020.I-3ПВ.2-3 I5-0I	I2070	4500	3600	370	4890
	3КБО 4.36(48)-2.I-ПВ	-02					49I0
	3КБО 4.36(48)-2.2-ПВ	-05					49I0
	3КБО 4.36(48)-I.7-ПВ	-07					5320
	3КБО 4.36(48)-2.7-ПВ	-09					5330
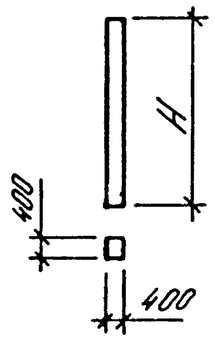	3КБ 4.36-I-ПВ	I.020.I-3ПВ.2-3 I2-03	I0870				4470
	3КБ 4.42-I-ПВ	I.020.I-3ПВ.2-3 I4-03	I2670				52I0
	3КБ 4.36(48)-I-ПВ	I.020.I-3ПВ.2-3 I5-03	I2070				4830

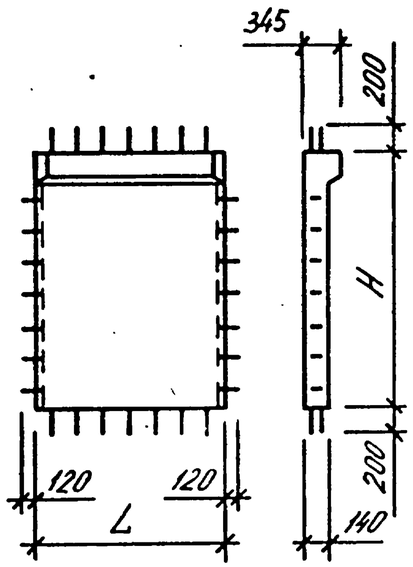

ЭСКИЗ	МАРКА	ОБОЗНАЧЕНИЕ	РАЗМЕРЫ, ММ L	H	A	B	h	МАССА, КГ
	ІД II.I7-ПВ	I.020.I-3ПВ.4-I 0I-0I	I050	I740				770
	ІД 26.I7-ПВ	I.020.I-3ПВ.4-I 02-0I	2560					I890
	ІД 29.I7-ПВ	I.020.I-3ПВ.4-I 03-0I	2850					2I00
	ІД 56.I7-ПВ	I.020.I-3ПВ.4-I 04-0I	5560					4II0
	ІД II.25-ПВ	I.020.I-3ПВ.4-I 07-0I	I050	2540				I070
	ІД 26.25-ПВ	I.020.I-3ПВ.4-I 08-0I	2560					2620
	ІД 29.25-ПВ	I.020.I-3ПВ.4-I 09-0I	2850					2890
	ІД 56.25-ПВ	I.020.I-3ПВ.4-I I0-0I	5560					5690
	ІД II.30-ПВ	I.020.I-3ПВ.4-I I4-0I	I050	3040				I260
	ІД 26.30-ПВ	I.020.I-3ПВ.4-I I5-0I	2560					3070
	ІД 29.30-ПВ	I.020.I-3ПВ.4-I I6-0I	2850					3420
	ІД 56.30-ПВ	I.020.I-3ПВ.4-I I7-0I	5560					6670
	ІД II.33-ПВ	I.020.I-3ПВ.4-I 2I-0I	I050	3340				I380
	ІД 23.33-ПВ	I.020.I-3ПВ.4-I 22-0I	2250					2960
	ІД 26.33-ПВ	I.020.I-3ПВ.4-I 23-0I	2560					3370
	ІД 29.33-ПВ	I.020.I-3ПВ.4-I 24-0I	2850					3740
	ІД II.39-ПВ	I.020.I-3ПВ.4-I 27-0I	I050	3940				I600
	ІД 23.39-ПВ	I.020.I-3ПВ.4-I 28-0I	2250					3440
	ІД 26.39-ПВ	I.020.I-3ПВ.4-I 29-0I	2560					39I0
	ІД 29.39-ПВ	I.020.I-3ПВ.4-I 30-0I	2850					4350

35

9143/1

НАЧ.ОТД.	Шевченко	
Н.КОНТР.	Ребров	
ГЛ.СПЕЦ.	Ничипоренко	
ПРОВЕРИЛ	Ничипоренко	
РАЗРАБ.	Федько	

1.020.1-3ПВ.0-0 06НИ

НОМЕНКЛАТУРА ДИАФРАГМ ЖЕСТКОСТИ НУЛЕВОГО ЦИКЛА ДЛЯ СБОРНО-МОНОЛИТНОГО ВАРИАНТА

СТАДИЯ	ЛИСТ	ЛИСТОВ
Р	1	3

ГОСГРАЖДАНСТРОЙ КиевЗНИИЭП

ФОРМАТ А3

КиевЗНИИЭП

КиевЗНИИЭП | ТЛП КОРТ

ЭСКИЗ	МАРКА	ОБОЗНАЧЕНИЕ	РАЗМЕРЫ, ММ					МАС-СА, КГ
			L	H	A	B	h	
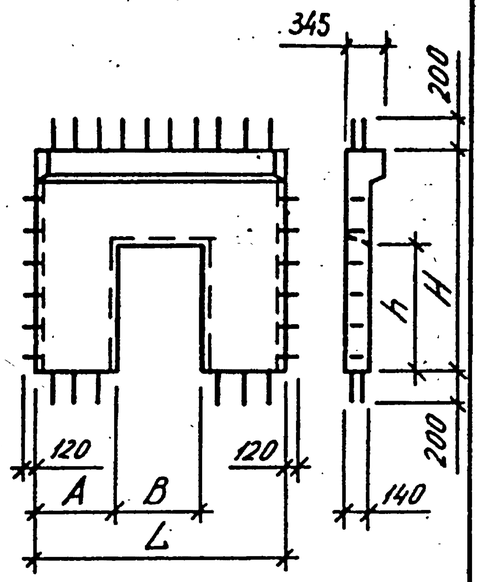	ЦДП 26.17-ПВ	I.020.I-3ПВ.4-I 05-0I	2560	I740	880	800	I200	I600
	ЦДП 56.17-ПВ	I.020.I-3ПВ.4-I 06-0I	5560	I740	2380	800	I200	3820
	ЦДП 26.25-ПВ	I.020.I-3ПВ.4-I II-0I	2560	2540	620	I320	2I40	I670
	ЦДП 56.25-ПВ	I.020.I-3ПВ.4-I I2-0I	5560	2540	2I20	I320	2I40	4740
	ЦДПК 56.25Л-ПВ	I.020.I-3ПВ.4-I I3-0I	5560	2540	620	I320	2I40	4740
	ЦДПК 56.25П-ПВ	-02	5560	2540	3620	I320	2I40	4740
	ЦДП 26.30-ПВ	I.020.I-3ПВ.4-I I8-0I	2560	3040	620	I320	2I40	2I40
	ЦДП 56.30-ПВ	I.020.I-3ПВ.4-I I9-0I	5560	3040	2I20	I320	2I40	5740
	ЦДПК 56.30Л-ПВ	I.020.I-3ПВ.4-I 20-0I	5560	3040	620	I320	2I40	5740
	ЦДПК 56.30П-ПВ	-02	5560	3040	3620	I320	2I40	5740
	ЦДП 26.33-ПВ	I.020.I-3ПВ.4-I 25-0I	2560	3340	620	I320	2I40	2440
	ЦДП 32.33-ПВ	I.020.I-3ПВ.4-I 26-0I	3I60	3340	620	I920	2540	2500
	ЦДП 26.39-ПВ	I.020.I-3ПВ.4-I 3I-0I	2560	3940	620	I320	2I40	3000
	ЦДП 32.39-ПВ	I.020.I-3ПВ.4-I 32-0I	3I60	3940	620	I920	2540	3I90
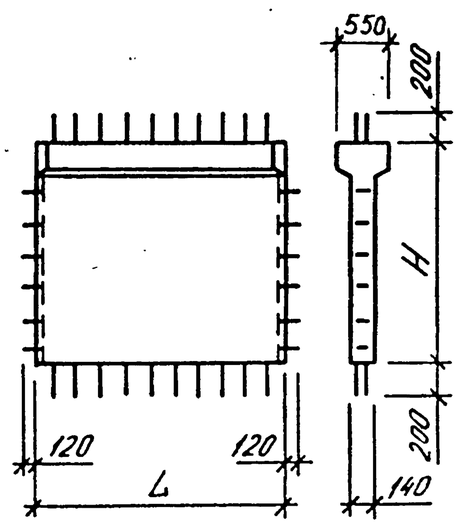	2Д II.17-ПВ	I.020.I-3ПВ.4-I 0I	I050	I740				900
	2Д 26.17-ПВ	I.020.I-3ПВ.4-I 02	2560					2200
	2Д 29.17-ПВ	I.020.I-3ПВ.4-I 03	2850					2450
	2Д 56.17-ПВ	I.020.I-3ПВ.4-I 04	5560					4780
	2Д II.25-ПВ	I.020.I-3ПВ.4-I 07	I050	2540				I200
	2Д 26.25-ПВ	I.020.I-3ПВ.4-I 08	2560					2930
	2Д 29.25-ПВ	I.020.I-3ПВ.4-I 09	2850					3260
	2Д 56.25-ПВ	I.020.I-3ПВ.4-I I0	5560					6360
	2Д II.30-ПВ	I.020.I-3ПВ.4-I I4	I050	3040				I380
	2Д 26.30-ПВ	I.020.I-3ПВ.4-I I5	2560					3380

9143/1

1.020.1-3ПВ.0-0 06НИ

ФОРМАТ А3

ЭСКИЗ	МАРКА	ОБОЗНАЧЕНИЕ	РАЗМЕРЫ, ММ					МАС-СА, КГ
			L	H	A	B	h	
СМ. ЭСКИЗ НА ЛИСТЕ 2	2Д 29.30-ПВ	I.020.I-3ПВ.4-I I6	2850	3040				3760
	2Д 56.30-ПВ	I.020.I-3ПВ.4-I I7	5560					7340
	2Д II.33-ПВ	I.020.I-3ПВ.4-I 2I	I050	3340				I5I0
	2Д 23.33-ПВ	I.020.I-3ПВ.4-I 22	2250					3230
	2Д 26.33-ПВ	I.020.I-3ПВ.4-I 23	2560					3670
	2Д 29.33-ПВ	I.020.I-3ПВ.4-I 24	2850					4090
	2Д II.39-ПВ	I.020.I-3ПВ.4-I 27	I050	3940				I730
	2Д 23.39-ПВ	I.020.I-3ПВ.4-I 28	2250					37I0
	2Д 26.39-ПВ	I.020.I-3ПВ.4-I 29	2560					4220
	2Д 29.39-ПВ	I.020.I-3ПВ.4-I 30	2850					4700
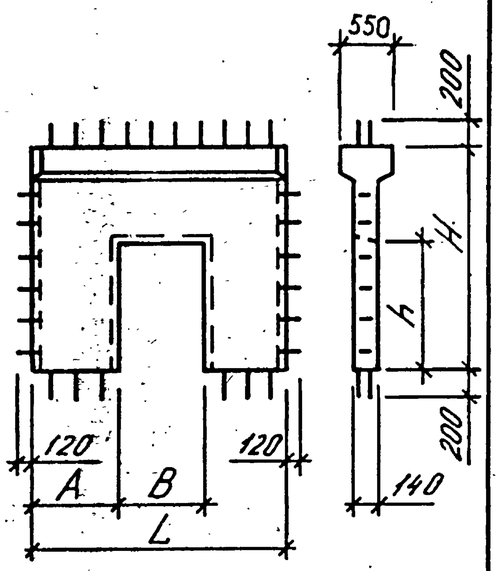	2ДП 26.I7-ПВ	I.020.I-3ПВ.4-I 05	2560	I740	880	800	I200	I9I0
	2ДП 56.I7-ПВ	I.020.I-3ПВ.4-I 06	5560	I740	2380	800	I200	4490
	2ДП 26.25-ПВ	I.020.I-3ПВ.4-I II	2560	2540	620	I320	2I40	I980
	2ДП 56.25-ПВ	I.020.I-3ПВ.4-I I2	5560	2540	2I20	I320	2I40	54I0
	2ДПК 56.25-ПВ	I.020.I-3ПВ.4-I I3	5560	2540	620	I320	2I40	5420
	2ДП 26.30-ПВ	I.020.I-3ПВ.4-I I8	2560	3040	620	I320	2I40	2450
	2ДП 56.30-ПВ	I.020.I-3ПВ.4-I I9	5560	3040	2I20	I320	2I40	64I0
	2ДПК 56.30-ПВ	I.020.I-3ПВ.4-I 20	5560	3040	620	I320	2I40	64I0
	2ДП 26.33-ПВ	I.020.I-3ПВ.4-I 25	2560	3340	620	I320	2I40	2740
	2ДП 32.33-ПВ	I.020.I-3ПВ.4-I 26	3I60	3340	620	I920	2540	2870
	2ДП 26.39-ПВ	I.020.I-3ПВ.4-I 3I	2560	3940	620	I320	2I40	3300
	2ДП 32.39-ПВ	I.020.I-3ПВ.4-I 32	3I60	3940	620	I920	2540	3570

37

9143/1

КиевЗНИИЭП | ТПП КОРТ

ЭСКИЗ	МАРКА	ОБОЗНАЧЕНИЕ	РАЗМЕРЫ, ММ L	H	A	B	h	МАССА, КГ
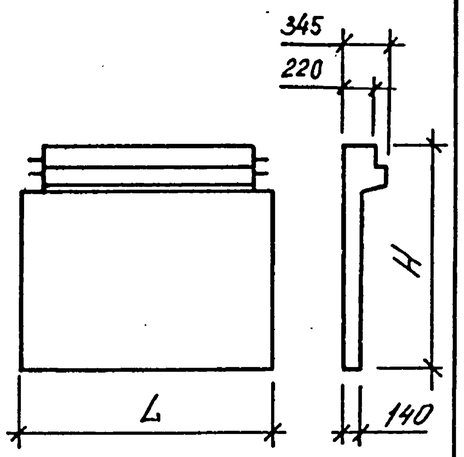	ІД І2.20-І-ПВ	І.020.І-3ПВ.4-3 0І-05						860
	ІД І2.20-2-ПВ	-06						860
	ІД І2.20-3-ПВ	-07	ІІ80					860
	ІД І2.20-4-ПВ	-08						870
	ІД І2.20-5-ПВ	-09						880
	ІД 26.20-І-ПВ	І.020.І-3ПВ.4-3 02-05						2260
	ІД 26.20-2-ПВ	-06						2270
	ІД 26.20-3-ПВ	-07	2560					2280
	ІД 26.20-4-ПВ	-08						2300
	ІД 26.20-5-ПВ	-09						2320
	ІД 30.20-І-ПВ	І.020.І-3ПВ.4-3 03-05		І970				2440
	ІД 30.20-2-ПВ	-06						2450
	ІД 30.20-3-ПВ	-07	2980					2470
	ІД 30.20-4-ПВ	-08						2490
	ІД 30.20-5-ПВ	-09						25І0
	ІД 56.20-І-ПВ	І.020.І-3ПВ.4-3 04-05						4720
	ІД 56.20-2-ПВ	-06						4740
	ІД 56.20-3-ПВ	-07	5560					4770
	ІД 56.20-4-ПВ	-08						48І0
	ІД 56.20-5-ПВ	-09						4850
	ІД І2.33-І-ПВ	І.020.І-3ПВ.4-3 07-05	ІІ80	3270				І390
	ІД І2.33-2-ПВ	-06						І400

38

9143/1

НАЧ.ОТД.	Шевченко		
Н.КОНТР.	Ребров		
ГЛ.СПЕЦ.	Ничипоренко		
ПРОВЕРИЛ	Ничипоренко		
РАЗРАБ.	Федько		

1.020.1-3ПВ.0-0 07НИ

НОМЕНКЛАТУРА ДИАФРАГМ ЖЕСТКОСТИ НУЛЕВОГО ЦИКЛА ДЛЯ СБОРНОГО ВАРИАНТА

СТАДИЯ	ЛИСТ	ЛИСТОВ
Р	1	11

ГОСГРАЖДАНСТРОЙ КиевЗНИИЭП

ФОРМАТ А3

ЭСКИЗ	МАРКА	ОБОЗНАЧЕНИЕ	РАЗМЕРЫ, ММ					МАССА, КГ
			L	H	A	B	h	
	ІД І2.33-3-ПВ	І.020.І-3ПВ.4-3 07-07						І400
	ІД І2.33-4-ПВ	-08	ІІ80					І4І0
	ІД І2.33-5-ПВ	-09						І4І0
	ІД 26.33-І-ПВ	І.020.І-3ПВ.4-3 08-05						3430
	ІД 26.33-2-ПВ	-06						3440
	ІД 26.33-3-ПВ	-07	2560					3460
	ІД 26.33-4-ПВ	-08						3470
	ІД 26.33-5-ПВ	-09						3490
	ІД 30.33-І-ПВ	І.020.І-3ПВ.4-3 09-05		3270				3790
	ІД 30.33-2-ПВ	-06						3800
	ІД 30.33-3-ПВ	-07	2980					38І0
	ІД 30.33-4-ПВ	-08						3830
СМ. ЭСКИЗ НА ЛИСТЕ І	ІД 30.33-5-ПВ	-09						3850
	ІД 56.33-І-ПВ	І.020.І-3ПВ.4-3 І0-05						7280
	ІД 56.33-2-ПВ	-06						7300
	ІД 56.33-3-ПВ	-07	5560					7330
	ІД 56.33-4-ПВ	-08						7360
	ІД 56.33-5-ПВ	-09						7400
	ІД І2.36-І-ПВ	І.020.І-3ПВ.4-3 І4-05						І520
	ІД І2.36-2-ПВ	-06						І530
	ІД І2.36-3-ПВ	-07	ІІ80					І530
	ІД І2.36-4-ПВ	-08		3570				І540
	ІД І2.36-5-ПВ	-09						І540
	ІД 26.36-І-ПВ	І.020.І-3ПВ.4-3 І5-05	2560					3720
	ІД 26.36-2-ПВ	-06						3730

39

9145/1

ФОРМАТ А3

ЭСКИЗ	МАРКА	ОБОЗНАЧЕНИЕ	РАЗМЕРЫ, ММ					МАС-СА, КГ
			L	H	A	B	h	
	ІД 26.36-3-ПВ	I.020.I-3ПВ.4-3 I5-07						3740
	ІД 26.36-4-ПВ	-08	2560					3760
	ІД 26.36-5-ПВ	-09						3780
	ІД 30.36-I-ПВ	I.020.I-3ПВ.4-3 I6-05						4I40
	ІД 30.36-2-ПВ	-06		3570				4I50
	ІД 30.36-3-ПВ	-07	2980					4I70
	ІД 30.36-4-ПВ	-08						4I90
	ІД 30.36-5-ПВ	-09						42I0
	ІД I2.42-I-ПВ	I.020.I-3ПВ.4-3 I8-05						I770
	ІД I2.42-2-ПВ	-06						I780
	ІД I2.42-3-ПВ	-07	II80					I780
	ІД I2.42-4-ПВ	-08						I790
СМ. ЭСКИЗ НА ЛИСТЕ I	ІД I2.42-5-ПВ	-09						I800
	ІД 24.42-I-ПВ	I.020.I-3ПВ.4-3 I9-05						3780
	ІД 24.42-2-ПВ	-06						3790
	ІД 24.42-3-ПВ	-07	2380					3800
	ІД 24.42-4-ПВ	-08		4I70				38I0
	ІД 24.42-5-ПВ	-09						3830
	ІД 26.42-I-ПВ	I.020.I-3ПВ.4-3 20-05						4270
	ІД 26.42-2-ПВ	-06						4280
	ІД 26.42-3-ПВ	-07	2560					4290
	ІД 26.42-4-ПВ	-08						43I0
	ІД 26.42-5-ПВ	-09						4320
	ІД 30.42-I-ПВ	I.020.I-3ПВ.4-3 2I-05	2980					5270
	ІД 30.42-2-ПВ	-06						5280

40

9143/1

КиевЗНИИЭП

ФОРМАТ А3

ЭСКИЗ	МАРКА	ОБОЗНАЧЕНИЕ	РАЗМЕРЫ, ММ					МАС-СА, КГ
			L	H	A	B	h	
СМ. ЭСКИЗ НА ЛИСТЕ I	ІД 30.42-3-ПВ	I.020.I-3ПВ.4-3 2I-07	2980	4I70				5300
	ІД 30.42-4-ПВ	-08						5320
	ІД 30.42-5-ПВ	-09						5340
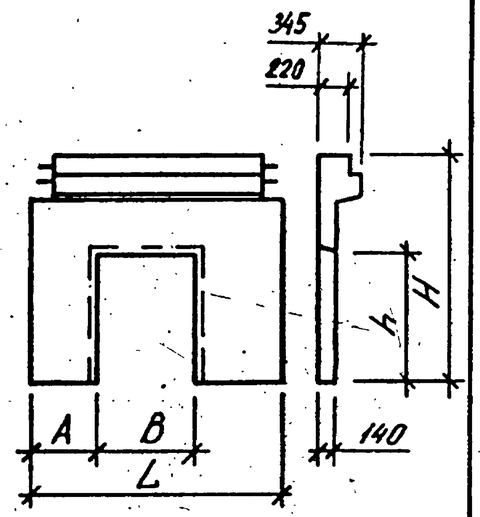	ІДП 26.20-I-ПВ	I.020.I-3ПВ.4-3 05-05	2560	I970	880	800	I200	I960
	ІДП 26.20-2-ПВ	-06						I970
	ІДП 26.20-3-ПВ	-07						I980
	ІДП 26.20-4-ПВ	-08						2000
	ІДП 26.20-5-ПВ	-09						20I0
	ІДП 56.20-I-ПВ	I.020.I-3ПВ.4-3 06-05	5560		2380			4420
	ІДП 56.20-2-ПВ	-06						4450
	ІДП 56.20-3-ПВ	-07						4480
	ІДП 56.20-4-ПВ	-08						45I0
	ІДП 56.20-5-ПВ	-09						4550
	ІДП 26.33-I-ПВ	I.020.I-3ПВ.4-3 II-05	2560	3270	620	I320	2I40	2490
	ІДП 26.33-2-ПВ	-06						2500
	ІДП 26.33-3-ПВ	-07						25I0
	ІДП 26.33-4-ПВ	-08						2530
	ІДП 26.33-5-ПВ	-09						2540
	ІДП 56.33-I-ПВ	I.020.I-3ПВ.4-3 I2-05	5560		2I20			6350
	ІДП 56.33-2-ПВ	-06						6370
	ІДП 56.33-3-ПВ	-07						6400
	ІДП 56.33-4-ПВ	-08						6440
	ІДП 56.33-5-ПВ	-09						6480
	ІДПК 56.33Л-I-ПВ	I.020.I-3ПВ.4-3 I3-05			620			6360
	ІДПК 56.33Л-2-ПВ	-06						6380

41

9143/1

ФОРМАТ А3

ЭСКИЗ	МАРКА	ОБОЗНАЧЕНИЕ	РАЗМЕРЫ, ММ					МАС-СА, КГ
			L	H	A	B	h	
	ІДПК 56.33Л-3-ПВ	I.020.I-3ПВ.4-3 I3-07						64I0
	ІДПК 56.33Л-4-ПВ	-08			620			6450
	ІДПК 56.33Л-5-ПВ	-09						6490
	ІДПК 56.33П-I-ПВ	-I0						6360
	ІДПК 56.33П-2-ПВ	-II	5560	3270		I320	2I40	6380
	ІДПК 56.33П-3-ПВ	-I2			3620			64I0
	ІДПК 56.33П-4-ПВ	-I3						6450
	ІДПК 56.33П-5-ПВ	-I4						6490
	ІДП 26.36-I-ПВ	I.020.I-3ПВ.4-3 I7-05						2790
	ІДП 26.36-2-ПВ	-06						2800
	ІДП 26.36-3-ПВ	-07		3570				28I0
СМ. ЭСКИЗ НА ЛИСТЕ 4	ІДП 26.36-4-ПВ	-08						2830
	ІДП 26.36-5-ПВ	-09						2840
	ІДП 26.42-I-ПВ	I.020.I-3ПВ.4-3 22-05	2560			I320	2I40	3350
	ІДП 26.42-2-ПВ	-06						3360
	ІДП 26.42-3-ПВ	-07			620			3370
	ІДП 26.42-4-ПВ	-08						3380
	ІДП 26.42-5-ПВ	-09						3400
	ІДП 32.42-I-ПВ	I.020.I-3ПВ.4-3 23-05		4I70				37I0
	ІДП 32.42-2-ПВ	-06						3720
	ІДП 32.42-3-ПВ	-07	3I60			I920	2540	3730
	ІДП 32.42-4-ПВ	-08						3750
	ІДП 32.42-5-ПВ	-09						3780

42

9143/1

1.020.1-3ПВ.0-0 07НИ

ЛИСТ 5

ОПЕРАТОР ТПП КОРТ

ЭПВЦ КиевЗНИИЭП

Федько

ФОРМАТ А3

ЭСКИЗ	МАРКА	ОБОЗНАЧЕНИЕ	РАЗМЕРЫ, ММ					МАС-СА, КГ
			L	H	A	B	h	
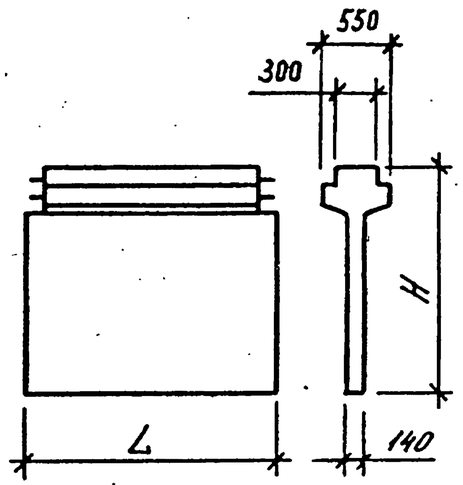	2Д I2.20-I-ПВ	I.020.I-3ПВ.4-3 0I						9I0
	2Д I2.20-2-ПВ	-0I						9I0
	2Д I2.20-3-ПВ	-02	II80					9I0
	2Д I2.20-4-ПВ	-03						920
	2Д I2.20-5-ПВ	-04						930
	2Д 26.20-I-ПВ	I.020.I-3ПВ.4-3 02						24I0
	2Д 26.20-2-ПВ	-0I						2420
	2Д 26.20-3-ПВ	-02	2560					2440
	2Д 26.20-4-ПВ	-03						2450
	2Д 26.20-5-ПВ	-04						2470
	2Д 30.20-I-ПВ	I.020.I-3ПВ.4-3 03		I970				2630
	2Д 30.20-2-ПВ	-0I						2640
	2Д 30.20-3-ПВ	-02	2980					2650
	2Д 30.20-4-ПВ	-03						2670
	2Д 30.20-5-ПВ	-04						2690
	2Д 56.20-I-ПВ	I.020.I-3ПВ.4-3 04						5I00
	2Д 56.20-2-ПВ	-0I						5I20
	2Д 56.20-3-ПВ	-02	5560					5I50
	2Д 56.20-4-ПВ	-03						5I90
	2Д 56.20-5-ПВ	-04						5220
	2Д I2.33-I-ПВ	I.020.I-3ПВ.4-3 07						I440
	2Д I2.33-2-ПВ	-0I						I440
	2Д I2.33-3-ПВ	-02	II80	3270				I450
	2Д I2.33-4-ПВ	-03						I460
	2Д I2.33-5-ПВ	-04						I460

43

9143/1

ФОРМАТ А3

ЭСКИЗ	МАРКА	ОБОЗНАЧЕНИЕ	РАЗМЕРЫ, ММ					МАС-СА, КГ
			L	H	A	B	h	
	2Д 26.33-I-ПВ	I.020.I-3ПВ.4-3 08						3590
	2Д 26.33-2-ПВ	-0I						3600
	2Д 26.33-3-ПВ	-02	2560					36I0
	2Д 26.33-4-ПВ	-03						3630
	2Д 26.33-5-ПВ	-04						3640
	2Д 30.33-I-ПВ	I.020.I-3ПВ.4-3 09						3970
	2Д 30.33-2-ПВ	-0I						3980
	2Д 30.33-3-ПВ	-02	2980	3270				4000
	2Д 30.33-4-ПВ	-03						4020
	2Д 30.33-5-ПВ	-04						4040
СМ. ЭСКИЗ НА ЛИСТЕ 6	2Д 56.33-I-ПВ	I.020.I-3ПВ.4-3 I0						7650
	2Д 56.33-2-ПВ	-0I						7680
	2Д 56.33-3-ПВ	-02	5560					77I0
	2Д 56.33-4-ПВ	-03						7740
	2Д 56.33-5-ПВ	-04						7780
	2Д I2.36-I-ПВ	I.020.I-3ПВ.4-3 I4						I570
	2Д I2.36-2-ПВ	-0I						I580
	2Д I2.36-3-ПВ	-02	II80					I580
	2Д I2.36-4-ПВ	-03						I590
	2Д I2.36-5-ПВ	-04		3570				I590
	2Д 26.36-I-ПВ	I.020.I-3ПВ.4-3 I5						3880
	2Д 26.36-2-ПВ	-0I						3880
	2Д 26.36-3-ПВ	-02	2560					3900
	2Д 26.36-4-ПВ	-03						39I0
	2Д 26.36-5-ПВ	-04						3930

44

9143/1

КиевЗНИИЭП ТЛП КОРТ

ФОРМАТ А3

ЭСКИЗ	МАРКА	ОБОЗНАЧЕНИЕ	РАЗМЕРЫ, ММ					МАС-СА, КГ
			L	H	A	B	h	
	2Д 30.36-I-ПВ	I.020.I-3ПВ.4-3 I6						4330
	2Д 30.36-2-ПВ	-0I						4340
	2Д 30.36-3-ПВ	-02	2980	3570				4350
	2Д 30.36-4-ПВ	-03						4370
	2Д 30.36-5-ПВ	-04						4390
	2Д I2.42-I-ПВ	I.020.I-3ПВ.4-3 I8						I820
	2Д I2.42-2-ПВ	-0I						I830
	2Д I2.42-3-ПВ	-02	II80					I830
	2Д I2.42-4-ПВ	-03						I840
	2Д I2.42-5-ПВ	-04						I850
	2Д 24.42-I-ПВ	I.020.I-3ПВ.4-3 I9						3920
	2Д 24.42-2-ПВ	-0I						3930
СМ. ЭСКИЗ НА ЛИСТЕ 6	2Д 24.42-3-ПВ	-02	2380					3940
	2Д 24.42-4-ПВ	-03						3950
	2Д 24.42-5-ПВ	-04		4I70				3970
	2Д 26.42-I-ПВ	I.020.I-3ПВ.4-3 20						4420
	2Д 26.42-2-ПВ	-0I						4430
	2Д 26.42-3-ПВ	-02	2560					4450
	2Д 26.42-4-ПВ	-03						4460
	2Д 26.42-5-ПВ	-04						4480
	2Д 30.42-I-ПВ	I.020.I-3ПВ.4-3 2I						5460
	2Д 30.42-2-ПВ	-0I						5470
	2Д 30.42-3-ПВ	-02	2980					5480
	2Д 30.42-4-ПВ	-03						5500
	2Д 30.42-5-ПВ	-04						5520

45

9143/1

ЭСКИЗ	МАРКА	ОБОЗНАЧЕНИЕ	РАЗМЕРЫ, ММ L	H	A	B	h	МАССА, КГ
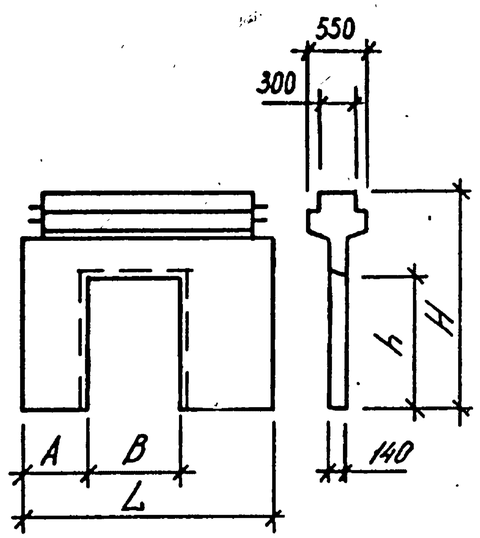	2ДП 26.20-I-ПВ	I.020.I-3ПВ.4-3 05						2II0
	2ДП 26.20-2-ПВ	-0I						2I20
	2ДП 26.20-3-ПВ	-02	2560		880			2I30
	2ДП 26.20-4-ПВ	-03						2I50
	2ДП 26.20-5-ПВ	-04		I970		800	I200	2I70
	2ДП 56.20-I-ПВ	I.020.I-3ПВ.4-3 06						4800
	2ДП 56.20-2-ПВ	-0I						4820
	2ДП 56.20-3-ПВ	-02	5560		2380			4850
	2ДП 56.20-4-ПВ	-03						4890
	2ДП 56.20-5-ПВ	-04						4930
	2ДП 26.33-I-ПВ	I.020.I-3ПВ.4-3 II						2640
	2ДП 26.33-2-ПВ	-0I						2650
	2ДП 26.33-3-ПВ	-02	2560		620			2660
	2ДП 26.33-4-ПВ	-03						2680
	2ДП 26.33-5-ПВ	-04						2690
	2ДП 56.33-I-ПВ	I.020.I-3ПВ.4-3 I2						6730
	2ДП 56.33-2-ПВ	-0I						6750
	2ДП 56.33-3-ПВ	-02		3270	2I20	I320	2I40	6780
	2ДП 56.33-4-ПВ	-03						68I0
	2ДП 56.33-5-ПВ	-04	5560					6850
	2ДПК 56.33-I-ПВ	I.020.I-3ПВ.4-3 I3						6740
	2ДПК 56.33-2-ПВ	-0I						6760
	2ДПК 56.33-3-ПВ	-02			620			6790
	2ДПК 56.33-4-ПВ	-03						6830
	2ДПК 56.33-5-ПВ	-04						6870

46

9143/1

ТЛП КОРТ
КиевЗНИИЭП
ФОРМАТ А3

ЭСКИЗ	МАРКА	ОБОЗНАЧЕНИЕ	РАЗМЕРЫ, ММ					МАС-СА, КГ
			L	H	A	B	h	
СМ. ЭСКИЗ НА ЛИСТЕ 9	2ДП 26.36-I-ПВ	I.020.I-3ПВ.4-3 I7	2560	3570	620	I320	2I40	2950
	2ДП 26.36-2-ПВ	-0I						2960
	2ДП 26.36-3-ПВ	-02						2970
	2ДП 26.36-4-ПВ	-03						2990
	2ДП 26.36-5-ПВ	-04						3000
	2ДП 26.42-I-ПВ	I.020.I-3ПВ.4-3 22		4I70				3500
	2ДП 26.42-2-ПВ	-0I						35I0
	2ДП 26.42-3-ПВ	-02						3520
	2ДП 26.42-4-ПВ	-03						3540
	2ДП 26.42-5-ПВ	-04						3560
	2ДП 32.42-I-ПВ	I.020.I-3ПВ.4-3 23	3I60			I920	2540	3900
	2ДП 32.42-2-ПВ	-0I						39I0
	2ДП 32.42-3-ПВ	-02						3930
	2ДП 32.42-4-ПВ	-03						3950
	2ДП 32.42-5-ПВ	-04						3970
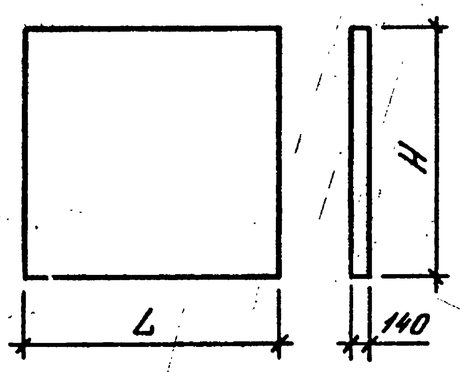	Д I2.I6-ПВ	I.020.I-3ПВ.4-3 24	II80	I550				640
	Д 26.I6-ПВ	I.020.I-3ПВ.4-3 25	2560					I4I0
	Д 30.I6-ПВ	I.020.I-3ПВ.4-3 26	2980					I640
	Д 56.I6-ПВ	I.020.I-3ПВ.4-3 27	5560					3040
	Д I2.29-ПВ	I.020.I-3ПВ.4-3 30	II80	2850				II80
	Д 26.29-ПВ	I.020.I-3ПВ.4-3 3I	2560					2570
	Д 30.29-ПВ	I.020.I-3ПВ.4-3 32	2980					2990
	Д 56.29-ПВ	I.020.I-3ПВ.4-3 33	5560					5600
	Д I2.32-ПВ	I.020.I-3ПВ.4-3 37	II80	3I50				I300
	Д 26.32-ПВ	I.020.I-3ПВ.4-3 38	2560					2840

47

9143/1

ФОРМАТ А3

ЭСКИЗ	МАРКА	ОБОЗНАЧЕНИЕ	РАЗМЕРЫ, ММ					МАС-СА, КГ
			L	H	A	B	h	
СМ. ЭСКИЗ НА ЛИСТЕ 10	Д 30.32-ПВ	I.020.I-3ПВ.4-3 39	2980	3I50				3320
	Д 56.32-ПВ	I.020.I-3ПВ.4-3 40	5560					6230
	Д I2.38-ПВ	I.020.I-3ПВ.4-3 44	II80	3750				I560
	Д 24.38-ПВ	I.020.I-3ПВ.4-3 45	2380					3I60
	Д 26.38-ПВ	I.020.I-3ПВ.4-3 46	2560					3400
	Д 30.38-ПВ	I.020.I-3ПВ.4-3 47	2980					3960
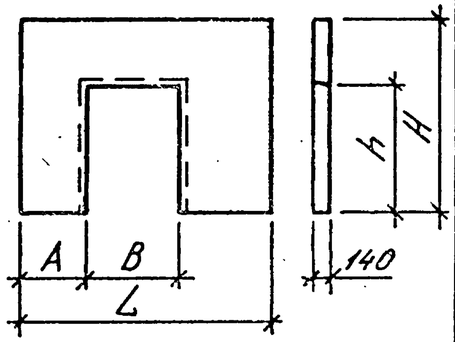	ДП 26.I6-ПВ	I.020.I-3ПВ.4-3 28	2560	I550	880	800	I200	III0
	ДП 56.I6-ПВ	I.020.I-3ПВ.4-3 29	5560		2380			2740
	ДП 26.29-ПВ	I.020.I-3ПВ.4-3 34	2560	2850	620	I320	2I40	I630
	ДП 56.29-ПВ	I.020.I-3ПВ.4-3 35	5560		2I20			4650
	ДПК 56.29-ПВ	I.020.I-3ПВ.4-3 36			620			4650
	ДП 26.32-ПВ	I.020.I-3ПВ.4-3 4I	2560	3I50				I9I0
	ДП 56.32-ПВ	I.020.I-3ПВ.4-3 42	5560		2I20			5290
	ДПК 56.32-ПВ	I.020.I-3ПВ.4-3 43			620			5300
	ДП 26.38-ПВ	I.020.I-3ПВ.4-3 48	2560	3750				2470
	ДП 32.38-ПВ	I.020.I-3ПВ.4-3 49	3I60		620	I920	2540	2570

48

9143/1

ФОРМАТ А3

КиевЗНИИЭП ТЛП КОРТ