ТИПОВЫЕ СТРОИТЕЛЬНЫЕ КОНСТРУКЦИИ,ИЗДЕЛИЯ И УЗЛЫ

СЕРИЯ 1.090.1-1/88

СБОРНЫЕ ЖЕЛЕЗОБЕТОННЫЕ КОНСТРУКЦИИ МЕЖВИДОВОГО ПРИМЕНЕНИЯ ДЛЯ КРУПНОПАНЕЛЬНЫХ ОБЩЕСТВЕННЫХ ЗДАНИЙ И ВСПОМОГАТЕЛЬНЫХ ЗДАНИЙ ПРОМЫШЛЕННЫХ ПРЕДПРИЯТИЙ С ВЫСОТОЙ ЭТАЖА 3,3 М

ВЫПУСК 0-0

СОСТАВ СЕРИИ.

НОМЕНКЛАТУРА ИЗДЕЛИЙ

23774
ЦЕНА 3-80

ТИПОВЫЕ СТРОИТЕЛЬНЫЕ КОНСТРУКЦИИ, ИЗДЕЛИЯ И УЗЛЫ

СЕРИЯ 1.090.1-1/88

СБОРНЫЕ ЖЕЛЕЗОБЕТОННЫЕ КОНСТРУКЦИИ МЕЖВИДОВОГО ПРИМЕНЕНИЯ ДЛЯ КРУПНОПАНЕЛЬНЫХ ОБЩЕСТВЕННЫХ ЗДАНИЙ И ВСПОМОГАТЕЛЬНЫХ ЗДАНИЙ ПРОМЫШЛЕННЫХ ПРЕДПРИЯТИЙ С ВЫСОТОЙ ЭТАЖА 3,3 М

ВЫПУСК 0-0

СОСТАВ СЕРИИ.
НОМЕНКЛАТУРА ИЗДЕЛИЙ.

РАЗРАБОТАНЫ
ЦНИИЭП ТОРГОВО-БЫТОВЫХ ЗДАНИЙ И ТУРИСТСКИХ КОМПЛЕКСОВ

ДИРЕКТОР ИНСТИТУТА — В.И.ЛЕПСКИЙ
НАЧАЛЬНИК ОТДЕЛА — Б.Н.ВОЛЫНСКИЙ
ГЛАВНЫЙ ИНЖЕНЕР ПРОЕКТА — С.Б.ШАЦ
ГЛАВНЫЙ ТЕХНОЛОГ — Г.Л.КАЦ
ГЛАВНЫЙ АРХИТЕКТОР — Ю.М. МУРЗИН

УТВЕРЖДЕНЫ
ГОССТРОЕМ СССР
ПРОТОКОЛ ОТ 28.03.89 N АЧ-14
ВВЕДЕНЫ В ДЕЙСТВИЕ С 01.10.89

© ЦИТП Госстроя СССР, 1989

Обозначение	Наименование	Стр.
I.090.I-I/88.0-0 IПЗ	Состав серии	2
I.090.I-I/88.0-0 2ПЗ	Пояснительная записка	3
I.090.I-I/88.0-0 3ПИ	Номенклатура изделий	4

ВЗАМ.ИНВ. | ПОДПИСЬ И ДАТА | ИНВ.№ ПОДЛ.

ГИП	ВОЛЫНСКИЙ		1.090-1/88. 0-0
Н.КОНТР.	МИТЕЙКО		
ГЛ.СПЕЦ.	ШАЦ		
И.О.	КОЛДАШЕВА		
И.О.	НИКОНОРОВА		СОДЕРЖАНИЕ
ОПЕР.	СЛИВИНА		
ГАРАНТ.	ЛАКЕЕВА		

СТАДИЯ	ЛИСТ	ЛИСТОВ
Р		I

ЦНИИЭП торгово-бытовых зданий и туристических комплексов

ФОРМАТ А4

Выпуск 0-0. Состав серии. Номенклатура изделий.

Выпуск 0-I. Указания по применению изделий.

Выпуск 0-2. Указания по заводской технологии изготовления изделий.

Выпуск 0-3. Указания по монтажу изделий.

Выпуск I-I. Панели наружных стен нулевого цикла. Рабочие чертежи.

Выпуск 2-I. Панели наружных стен однослойные. Рабочие чертежи.

Выпуск 2-2. Панели наружных стен однослойные. Пространственные каркасы. Рабочие чертежи.

Выпуск 2-3. Панели наружных стен однослойные. Арматурные и закладные изделия. Рабочие чертежи.

Выпуск 2-4. Панели наружных стен трехслойные на жестких связях. Рабочие чертежи.

Выпуск 2-5. Панели наружных стен трехслойные на жестких связях. Пространственные каркасы. Рабочие чертежи.

Выпуск 2-6. Панели наружных стен трехслойные на жестких связях. Арматурные и закладные изделия. Рабочие чертежи.

Выпуск 3-I. Панели внутренних стен нулевого цикла. Рабочие чертежи.

Выпуск 4-I. Панели внутренних стен. Рабочие чертежи.

Выпуск 4-2. Панели внутренних стен. Пространственные каркасы. Рабочие чертежи.

Выпуск 4-3. Панели внутренних стен. Арматурные и закладные изделия. Рабочие чертежи.

ВЗАМ.ИНВ. | ПОДПИСЬ И ДАТА | ИНВ.№ ПОДЛ.

НАЧ.ОТД.	ВОЛЫНСКИЙ		1.090.1-1/88. 0-0 ПЗ
Н.КОНТР.	МИТЕЙКО		
ГЛ.КОНСТ.	ШАЦ		
И.О.	КОЛДАШЕВА		
И.О.	НИКОНОРОВА		СОСТАВ СЕРИИ
ОПЕР.	СЛИВИНА		
ГАРАНТ.	ЛАКЕЕВА		

СТАДИЯ	ЛИСТ	ЛИСТОВ
Р	I	4

ЦНИИЭП

Выпуск 5-I. Плиты перекрытия многопустотные и ребристые высотой 220 мм длиной 2980 мм, армированные стержнями из стали класса А-Ш, длиной 5980, 6580 и 7180 мм, армированные напрягаемой арматурой из стали класса Ат-У. Рабочие чертежи.

Выпуск 5-2. Плиты перекрытий многопустотные высотой 260 мм длиной 2980 мм, армированные стержнями из стали класса А-Ш и длиной 5980, 6580 и 7180 мм, армированные напрягаемой арматурой из стали класса Ат-У. Рабочие чертежи.

Выпуск 5-3. Плиты перекрытий многопустотные и ребристые высотой 220 мм и многопустотные высотой 260 мм, длиной 2980 мм, армированные стержнями из стали класса А-Ш и длиной 5980, 6580 и 7180 мм, армированные напрягаемой арматурой из стали класса Ат-У. Арматурные и закладные изделия. Рабочие чертежи.

Выпуск 6-I. Монтажные узлы. Рабочие чертежи.

Выпуск 7-I. Изделия соединительные стальные. Рабочие чертежи.

Настоящий выпуск содержит состав рабочих чертежей серии I.090.I-I/88 для строительства крупнопанельных общественных зданий и вспомогательных зданий промышленных предприятий с высотой этажа 3,3 м.

Изделия серии предназначены для обычных условий строительства с неагрессивной средой, возводимых в I-IУ районах СССР по весу снегового покрова и по ветровому давлению согласно главам 5, 6 СНиП 2.01.07-85.

Номенклатурой предусмотрены однослойные легкобетонные наружные стеновые панели и трехслойные наружные стеновые панели с жесткими связями, при этом панели наружных стен нулевого цикла и парапетные стеновые панели во всех случаях предусмотрены однослойными.

Панели внутренних стен разработаны из тяжелого бетона классов В I2,5 и В 20.

Плиты перекрытий - многопустотные длиной 3,0; 6,0; 6,6 и 7,2 м, шириной I,2 и I,5 м; высотой 22 и 26 см, из тяжелого бетона.

Ребристые плиты перекрытий длиной 3,0; 6,0; 6,6 и 7,2 м; шириной I,5 м.

Для пропуска вентблоков - многопустотные плиты с вырезом в торце длиной 3,0; 6,0; 6,6 и 7,2 м; шириной I,5 м.

Величина расчетной нагрузки принята 600 и 800 кГс/м^2 на перекрытие.

Совместно с изделиями серии I.090.I-I/88 применяются сборные железобетонные изделия лестниц по серии I.050.I-2; сборные железобетонные вентиляционные блоки по серии I.034.I-I.

Ленточные фундаменты - по действующим общесоюзным сериям.

			1.090.1-1/88. 0-0 2ПЗ			
НАЧ.ОТД.	ВОЛЫНСКИЙ					
Н.КОНТР.	КИТЕЙКО					
ГЛ.КОНСТ	ШАЦ		ПОЯСНИТЕЛЬНИТЕЛЬНАЯ ЗАПИСКА	СТАДИЯ	ЛИСТ	ЛИСТОВ
Г И П	КОЛДАШЕВА			Р		I
Г И П	НИКОНГРОВА			ЦНИИЭП торгово-бытовых зданий и туристских комплексов		
ПРОВЕР.	ЛАКЕТА					
РАЗРАБ.	СЛИВИНА					

ВЗАМ.ИНВ. | ПОДПИСЬ И ДАТА | ИНВ. ПОДЛ.

23774 4

ЭСКИЗ	МАРКА	Размеры, мм L	Размеры, мм B	Класс легкого бетона	Расход материалов бетон м³	Расход материалов сталь кг	Масса т	Обозначение документа
НАРУЖНЫЕ СТЕНЫ НУЛЕВОГО ЦИКЛА								
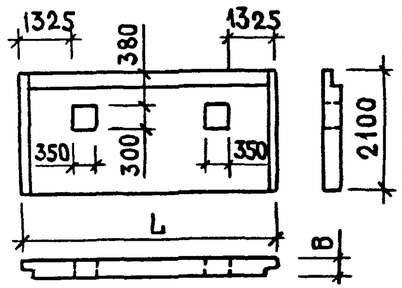	IIIСЦ 60.2I.3,0	5990	300	В I0	3,5I	63,39	4,76	I-I - К I
	IIIСЦ 60.2I.3,5		350		4,I0	67,69	5,55	I-I - К I
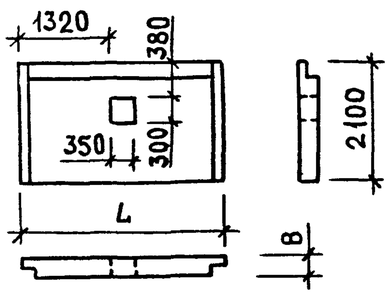	IIIСЦ 30.2I.3,0	2990	300	В I0	I,72	34,53	2,34	I-I - К 2
	IIIСЦ 30.2I.3,5		350		2,0I	35,26	2,72	I-I - К 2
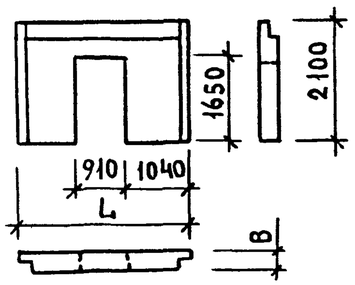	2ПСЦ 30.2I.3,0	2990	300	В I0	I,3I	37,90	I,75	I-I - К 3
	2ПСЦ 30.2I.3,5		350		I,52	38,7I	2,03	I-I - К 3

Примечания: I. В графе "Обозначение документа" приведен номер выпуска и код документа по серии I.090.I-I/88.

2. Расход цемента на отделочный слой условно включен в общий расход бетона на изделие.

НАЧ.ОТД.	ВОЛЫНСКИЙ		I.090.I-I/88. 0-0 3НИ
Н.КОНТР.	МИТЕЙКО		
ГЛ.КОНСТ	ШАЦ		Номенклатура изделий
ГИП	КОЛДАШЕВА		
ГИП	НИКОНОРОВА		
ПРОВЕР.	СЛИВИНА		
РАЗРАБ.	ЛАРИОНОВА		

СТАДИЯ	ЛИСТ	ЛИСТОВ
Р	1	45

ЦНИИЭП торгово-бытовых зданий и туристских комплексов

23774 5

ЭСКИЗ	МАРКА	Размеры, мм		Класс легкого бетона	Расход материалов		Масса	Обозначение документа
		L	B		бетон $м^3$	сталь кг	т	
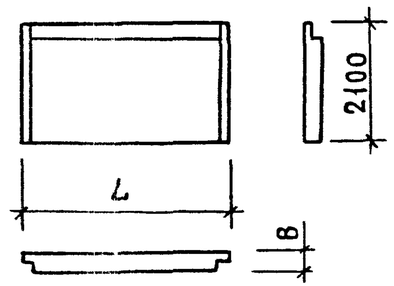	ПСЦ I8.2I.3,0	I790	300	В I0	I,65	25,06	I,28	I-I - К 4
	ПСЦ I8.2I.3,5		350		I,80	26,66	I,48	I-I - К 4
	ПСЦ I2.2I.3,0	II90	300		0,58	20,74	0,79	I-I - К 5
	ПСЦ I2.2I.3,5		350		0,67	2I,2I	0,9I	I-I - К 5
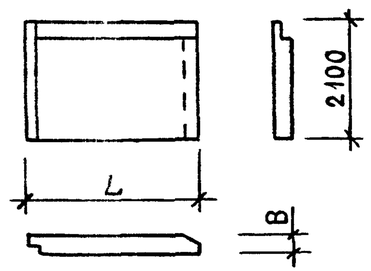	IIПСЦ 29.2I.3,0	2900	300	В I0	I,72	34,65	2,33	I-I - К 6
	IIПСЦ 29.2I.3,5		350		2,00	35,47	2,70	I-I - К 6
	IIПСЦ I7.2I.3,0	I700	300		0,99	24,33	I,39	I-I - К 8
	IIПСЦ I7.2I.3,5		350		I,I5	26,0I	I,59	I-I - К 8
	IIПСЦ II.2I.3,0	II00	300		0,63	I9,88	0,85	I-I - К I0
	IIПСЦ II.2I.3,5		350		0,72	20,43	0,97	I-I - К I0
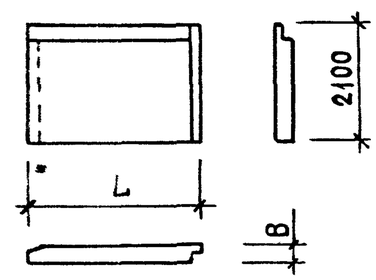	2ПСЦ 29.2I.3,0	2900	300	В I0	I,72	34,65	2,33	I-I - К 7
	2ПСЦ 29.2I.3,5		350		2,00	35,47	2,70	I-I - К 7
	2ПСЦ I7.2I.3,0	I700	300		0,99	24,33	I,39	I-I - К 9
	2ПСЦ I7.2I.3,5		350		I,I5	26,0I	I,59	I-I - К 9
	2ПСЦ II.2I.3,0	II00	300		0,63	I9,88	0,85	I-I - К II
	2ПСЦ II.2I.3,5		350		0,72	20,43	0,97	I-I - К II

ВЗАМ.ИНВ. | ПОДПИСЬ И ДАТА | ИНВ. ПОДЛ.

ЭСКИЗ	МАРКА	Размеры, мм		Класс легкого бетона	Расход материалов		Масса т	Обозначение документа
		L	B		бетон м³	сталь кг		
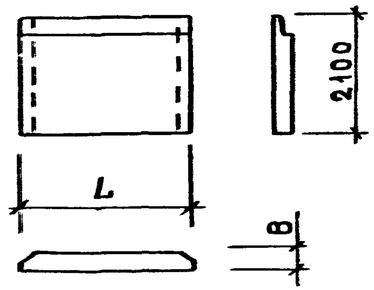	ПСЦ 28.2I.3,0	28I0	300	В I0	I,68	33,8I	2,28	I-I – К 20
	ПСЦ 28.2I.3,5		350		I,95	34,72	2,64	I-I – К 20
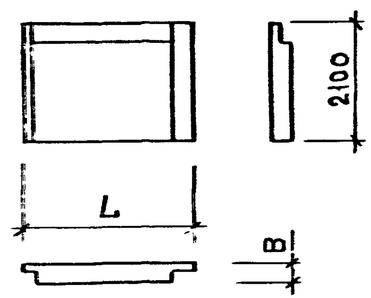	2ПСЦ 33.2I.3,0	3I95	300	В I0	I,77	37,I8	2,40	I-I – К I2
	2ПСЦ 33.2I.3,5	3245	350		2,08	38,34	2,83	I-I – К I2
	2ПСЦ 2I.2I.3,0	I995	300		I,05	26,64	I,42	I-I – К I4
	2ПСЦ 2I.2I.3,5	2045	350		I,23	27,35	I,65	I-I – К I4
	2ПСЦ I5.2I.3,0	I395	300		0,68	22,I5	0,93	I-I – К I6
	2ПСЦ I5.2I.3,5	I445	350		0,8I	22,7I	I,09	I-I – К I6
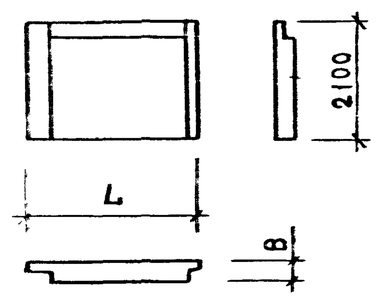	3ПСЦ 33.2I.3,0	3I95	300	В I0	I,77	37,I8	2,40	I-I – К I3
	3ПСЦ 33.2I.3,5	3245	350		2,08	38,34	2,83	I-I – К I3
	3ПСЦ 2I.2I.3,0	I995	300		I,05	26,64	I,42	I-I – К I5
	3ПСЦ 2I.2I.3,5	2045	350		I,23	27,35	I,65	I-I – К I5
	3ПСЦ I5.2I.3,0	I395	300		0,68	22,I5	0,93	I-I – К I7
	3ПСЦ I5.2I.3,5	I445	350		0,8I	22,7I	I,09	I-I – К I7

23774 7

ЭСКИЗ	МАРКА	Размеры, мм		Класс легкого бетона	Расход материалов		Масса т	Обозначение документа
		L	B		бетон $м^3$	сталь кг		
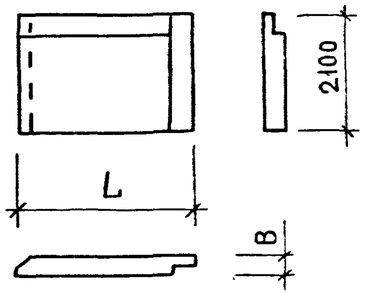	1ПСЦ 14.21.3,0	1305	300	В 10	0,62	21,33	0,84	I-I - К 18
	1ПСЦ 14.21.3,5	1355	350		0,72	21,98	0,97	I-I - К 18
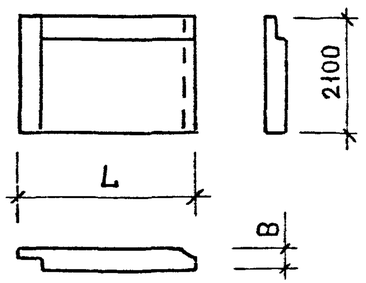	2ПСЦ 14.21.3,0	1305	300	В 10	0,62	21,33	0,84	I-I - К 19
	2ПСЦ 14.21.3,5	1355	350		0,72	21,98	0,97.	I-I - К 19

ВЗАМ.ИНВ.

ПОДПИСЬ И ДАТА

ИНВ. ПОДЛ.

23774 8

ЭСКИЗ	МАРКА	Размер мм L	Класс бетона	Расход материалов бетон $м^3$	Расход материалов сталь кг	Масса т	Обозначение документа
ВНУТРЕННИЕ СТЕНЫ НУЛЕВОГО ЦИКЛА							
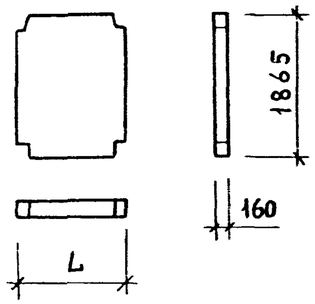	ПВЦ I2.I9	II80	В I2,5	0,34	9,08	0,84	3-I - К 5
	ПВЦ I8.I9	I780		0,5I	I0,82	I,28	3-I - К 5
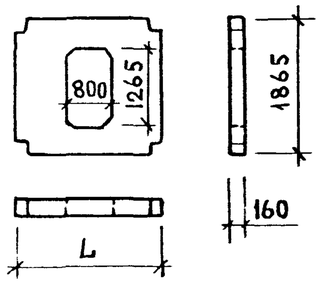	ПВЦ 28.I9	2800	В I2,5	0,66	29,I6	I,64	3-I - К 4
	ПВЦ 29.I9	2890		0,68	29,84	I,69	3-I - К 4
	ПВЦ 30.I9	2980		0,70	30,70	I,75	3-I - К 4
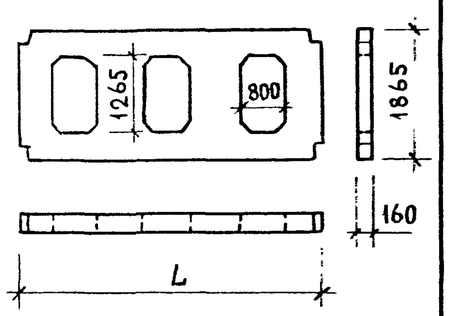	ПВЦ 59.I9	5890	В I2,5	I,25	56,98	3,I2	3-I - К 2
	ПВЦ 60.I9	5990		I,27	57,82	3,I6	3-I - К 2

ЭСКИЗ	МАРКА	Размер мм L	Класс бетона	Расход материалов бетон м³	Расход материалов сталь кг	Масса т	Обозначение документа
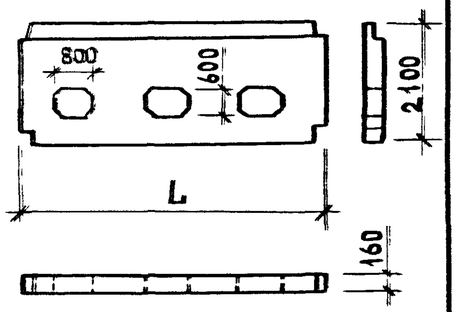	ПВЦ 59.2I	5890	В I2,5	I,56	50,62	3,89	3-I - К I
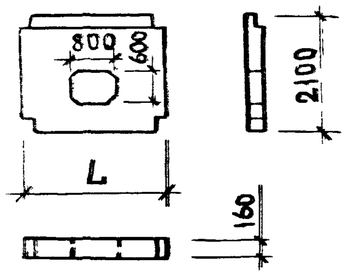	ПВЦ 30.2I	2980	В I2,5	0,83	28,36	2,08	3-I - К 3
	ПВЦ 29.2I	2890		0,8I	27,60	2,02	3-I - К 3
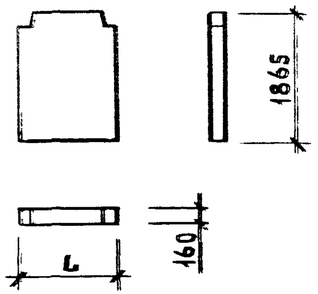	ПВЦ 6.I9	580	В I2,5	0,I7	8,24	0,43	3-I - К 6

ВЗАМ.ИНВ
ПОДПИСЬ И ДАТА
ИНВ. ПОДЛ.

ЭСКИЗ	МАРКА	Размер мм	Класс легкого бетона	Расход материалов			Масса панели, т, γ легкого бетона, кг/м³				Обозначение документа
		В		бетон м³	сталь кг	утеплит м³	II00	I200	I300	I400	
НАРУЖНЫЕ СТЕНЫ											
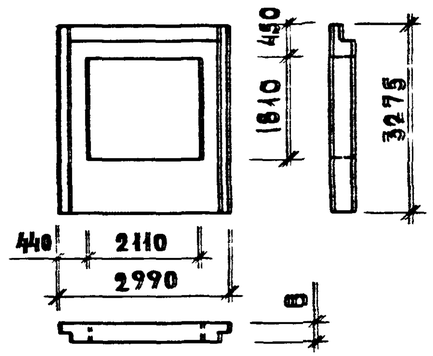	2ПСО 30.33.3,5	350	В 7,5	I,89	53,I3	–	2,72	–	–	–	2-I-К I
	2ПСО 30.33.4,0	400	В 7,5	2,I5	54,00	–	3,04	–	–	–	2-I-К I
	2ПСО 30.33.3,5-ПГ	350	В I0	I,5I	60,I0	0,37	–	2,39	2,53	2,66	2-4-К I
	2ПСО 30.33.4,0-ПГ	400	В I0	I,66	6I,52	0,5I	–	2,60	2,75	2,90	2-4-К I
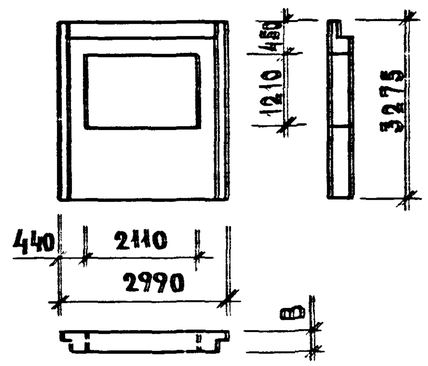	3ПСО 30.33.3,5	350	В 7,5	2,34	56,69	–	3,22	–	–	–	2-I-К 2
	3ПСО 30.33.4,0	400	В 7,5	2,66	57,39	–	3,62	–	–	–	2-I-К 2
	3ПСО 30.33.3,5-ПГ	350	В I0	I,76	64,86	0,57	–	2,68	2,83	2,99	2-4-К 2
	3ПСО 30.33.4,0-ПГ	400	В I0	I,9I	66,30	0,77	–	2,89	3,06	3,23	2-4-К 2
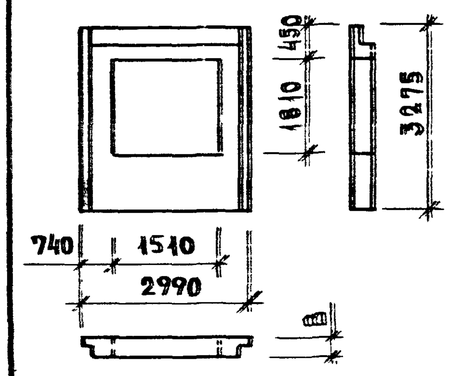	7ПСО 30.33.3,5	350	В 7,5	2,27	53,I4	–	3,I4	–	–	–	2-I-К 3
	7ПСО 30.33.4,0	400	В 7,5	2,59	55,70	–	3,53	–	–	–	2-I-К 3
	7ПСО 30.33.3,5-ПГ	350	В I0	I,79	59,67	0,47	–	2,7I	2,87	3,03	2-4-К 3
	7ПСО 30.33.4,0-ПГ	400	В I0	I,94	6I,83	0,67	–	2,92	3,09	3,27	2-4-К 3

Примечание: для трехслойных панелей в качестве утеплителя принят пенополистирол с объемной массой 40 кг/м³

ЭСКИЗ	МАРКА	Размер мм	Класс легкого бетона	Расход материалов			Масса панели, т				Обозначение документа
							γ легкого бетона, кг/м³				
		В		бетон м³	сталь кг	утеплит. м³	II00	I200	I300	I400	
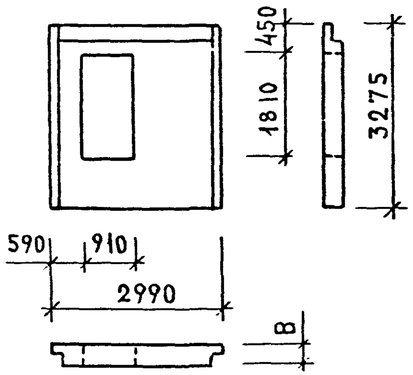	8ПСО 30.33.3,5	350	В 7,5	2,65	55,69	–	3,57	–	–	–	2-I – К 5
	8ПСО 30.33.4,0	400	В 7,5	3,02	56,59	–	4,03	–	–	–	2-I – К 5
	8ПСО 30.33.3,5-ПТ	350	В I0	2,I0	64,47	0,55	–	3,08	3,27	3,46	2-4 – К 4
	8ПСО 30.33.4,0-ПТ	400	В I0	2,27	66,00	0,78	–	3,32	3,52	3,73	2-4 – К 4
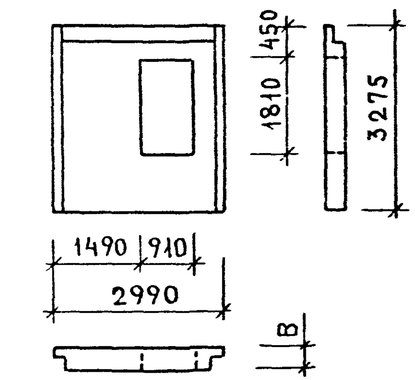	9ПСО 30.33.3,5	350	В 7,5	2,65	55,69	–	3,57	–	–	–	2-I – К 6
	9ПСО 30.33.4,0	400	В 7,5	3,02	56,59	–	4,03	–	–	–	2-I – К 6
	9ПСО 30.33.3,5-ПТ	350	В I0	2,I0	64,47	0,55	–	3,08	3,27	3,46	2-4 – К 5
	9ПСО 30.33.4,0-ПТ	400	В I0	2,27	66,00	0,78	–	3,32	3,52	3,73	2-4 – К 5
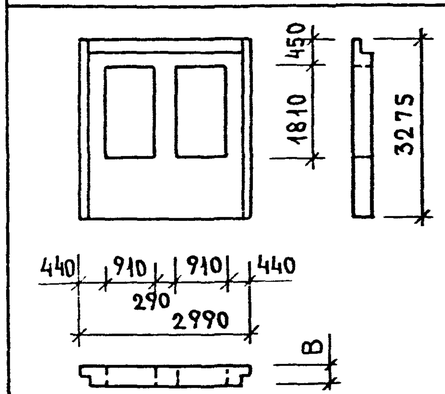	I0ПСО 30.33.3,5	350	В 7,5	2,07	6I,95	–	2,93	–	–	–	2-I – К 4
	I0ПСО 30.33.4,0	400	В 7,5	2,36	6I,88	–	3,28	–	–	–	2-I – К 4
	I0ПСО 30.33.3,5-ПТ	350	В I0	I,68	67,08	0,39	–	2,59	2,74	2,89	2-4 – К 6
	I0ПСО 30.33.4,0-ПТ	400	В I0	I,84	68,96	0,54	–	2,82	2,99	3,I5	2-4 – К 6

Примечание: для трехслойных панелей в качестве утеплителя принят пенополистирол с объемной массой 40 кг/м³

23774 12

Эскиз	Марка	Размер мм	Класс легкого бетона	Расход материалов			Масса панели, т, γ легкого бетона, кг/м³				Обозначение документа
		В		бетон м³	сталь кг	утепл. м³	1100	1200	1300	1400	
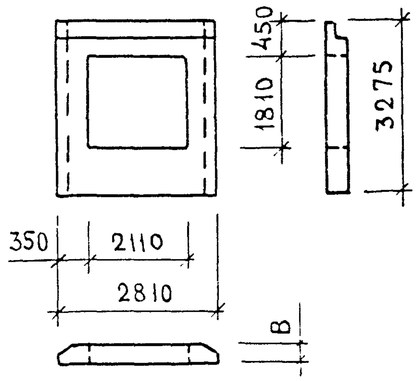	2ПСО 28.33.3,5	350	В 7,5	1,73	49,19	–	2,50	–	–	–	2-1 – К 7
	2ПСО 28.33.4,0	400	В 7,5	1,94	51,35	–	2,75	–	–	–	2-1 – К 7
	2ПСО 28.33.3,5-ПТ	350	В 10	1,41	54,96	0,31	–	2,24	2,36	2,49	2-4 – К 7
	2ПСО 28.33.4,0-ПТ	400	В 10	1,51	55,04	0,42	–	2,37	2,51	2,65	2-4 – К 7
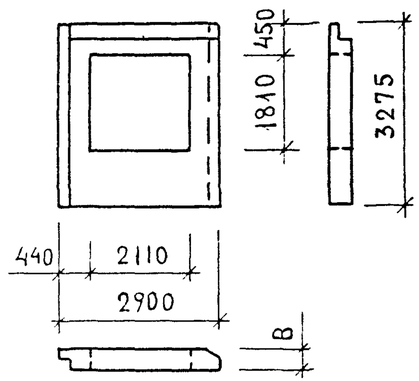	3ПСО 29.33.3,5	350	В 7,5	1,81	51,89	–	2,61	–	–	–	2-1 – К 9
	3ПСО 29.33.4,0	400	В 7,5	2,04	52,66	–	2,90	–	–	–	2-1 – К 9
	3ПСО 29.33.3,5-ПТ	350	В 10	1,46	57,42	0,34	–	2,31	2,44	2,57	2-4 – К 8
	3ПСО 29.33.4,0-ПТ	400	В 10	1,59	58,20	0,47	–	2,48	2,63	2,77	2-4 – К 8
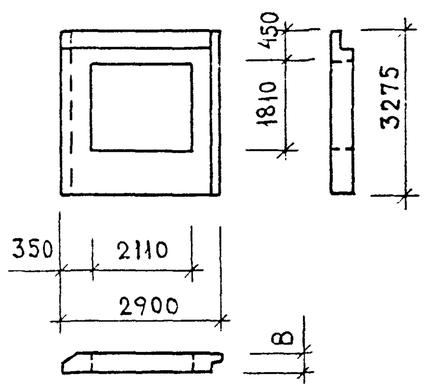	4ПСО 29.33.3,5	350	В 7,5	1,81	51,89	–	2,61	–	–	–	2-1 – К 10
	4ПСО 29.33.4,0	400	В 7,5	2,04	52,66	–	2,90	–	–	–	2-1 – К 10
	4ПСО 29.33.3,5-ПТ	350	В 10	1,46	57,42	0,34	–	2,31	2,44	2,57	2-4 – К 9
	4ПСО 29.33.4,0-ПТ	400	В 10	1,59	58,20	0,47	–	2,48	2,63	2,77	2-4 – К 9

Примечание: для трехслойных панелей в качестве утеплителя принят пенополистирол с объемной массой 40 кг/м³

ЭСКИЗ	МАРКА	Размер мм	Класс легкого бетона	Расход материалов			Масса панели, т				Обозначение документа
							γ легкого бетона, кг/м³				
		В		бетон м³	сталь кг	утепл. м³	1100	1200	1300	1400	
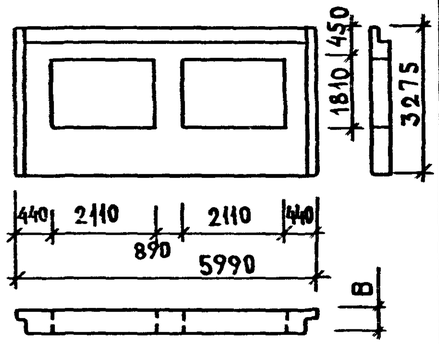	2ПСО 60.33.3,5	350	В 7,5	3,92	94,57	–	5,84	–	–	–	2-I – К II
	2ПСО 60.33.4,0	400	В 7,5	4,47	96,24	–	6,28	–	–	–	2-I – К II
	2ПСО 60.33.3,5-ПТ	350	В 10	3,06	107,51	0,83	–	4,83	5,10	5,38	2-4 – К 10
	2ПСО 60.33.4,0-ПТ	400	В 10	3,23	109,71	1,16	–	5,19	5,49	5,79	2-4 – К 10
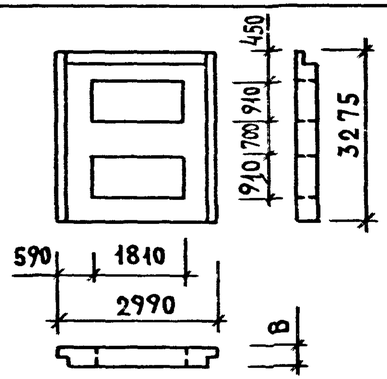	ПСЛ 30.33.3,5	350	В 7,5	2,08	61,23	–	2,93	–	–	–	2-I – К 12
	ПСЛ 30.33.4,0	400	В 7,5	2,36	62,20	–	3,29	–	–	–	2-I – К 12
	ПСЛ 30.33.3,5-ПТ	350	В 10	1,69	69,73	0,38	–	2,61	2,76	2,91	2-4 – К II
	ПСЛ 30.33.4,0-ПТ	400	В 10	1,85	71,06	0,54	–	2,83	3,00	3,16	2-4 – К II
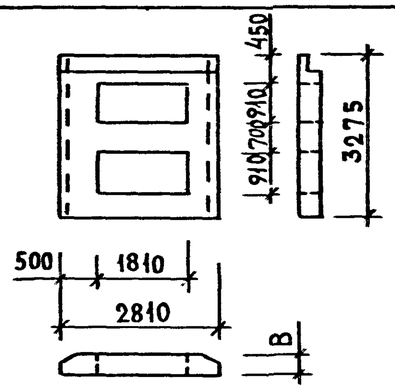	ПСЛ 28.33.3,5	350	В 7,5	1,91	58,75	–	2,72	–	–	–	2-I – К 13
	ПСЛ 28.33.4,0	400	В 7,5	2,14	59,39	–	2,99	–	–	–	2-I – К 13
	ПСЛ 28.33.3,5-ПТ	350	В 10	1,60	65,54	0,31	–	2,47	2,62	2,76	2-4 – К 12
	ПСЛ 28.33.4,0-ПТ	400	В 10	1,71	66,24	0,43	–	2,62	2,78	2,93	2-4 – К 12

Примечание: для трехслойных панелей в качестве утеплителя принят пенополистирол с объемной массой 40 кг/м³

Подпись и дата
Взам.инв.
Инв.

ЭСКИЗ	МАРКА	Размер, мм	Класс легкого бетона	Расход материалов			Масса панели, т, у легкого бетона, кг/м³				Обозначение документа
		В		бетон м³	сталь кг	утепл. м³	II00	I200	I300	I400	
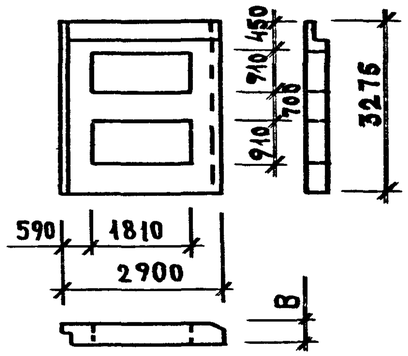	IIСП 29.33.3,5	350	В 7,5	2,00	59,99	-	2,82	-	-	-	2-I - К I4
	IIСП 29.33.4,0	400	В 7,5	2,25	60,78	-	3,I4	-	-	-	2-I - К I4
	IIСП 29.33.3,5-III	350	В I0	I,64	67,35	0,35	-	2,54	2,69	2,83	2-4 - К I3
	IIСП 29.33.4,0-III	400	В I0	I,78	68,I6	0,48	-	2,72	2,89	3,05	2-4 - К I3
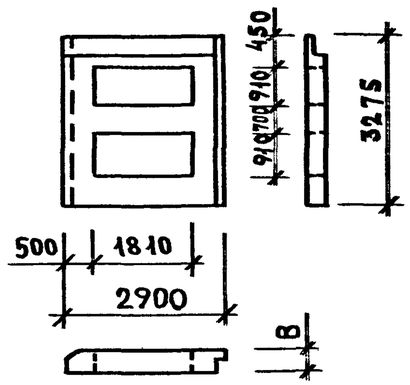	2IIСП 29.33.3,5	350	В 7,5	2,00	59,99	-	2,82	-	-	-	2-I - К I5
	2IIСП 29.33.4,0	400	В 7,5	2,25	60,78	-	3,I4	-	-	-	2-I - К I5
	2IIСП 29.33.3,5-III	350	В I0	I,64	67,35	0,35	-	2,54	2,69	2,83	2-4 - К I4
	2IIСП 29.33.4,0-III	400	В I0	I,78	68,I6	0,48	-	2,72	2,89	3,05	2-4 - К I4
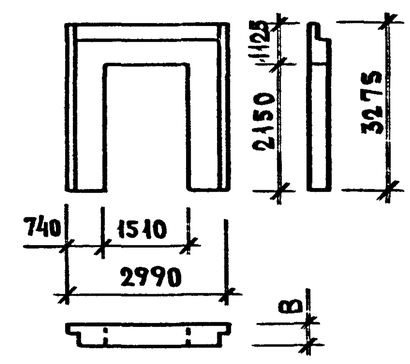	3IIСП 30.33.3,5	350	В 7,5	2,09	46,59	-	2,74	-	-	-	2-I - К I6
	3IIСП 30.33.4,0	400	В 7,5	2,38	47,I4	-	3,I0	-	-	-	2-I - К I6
	3IIСП 30.33.3,5-III	350	В I0	I,73	45,60	0,36	-	2,44	2,59	2,75	2-4 - К I5
	3IIСП 30.33.4,0-III	400	В I0	I,87	46,35	0,53	-	2,64	2,8I	2,98	2-4 - К I5

Примечание: для трехслойных панелей в качестве утеплителя принят пенополистирол с объемной массой 40 кг/м³

ЭСКИЗ	МАРКА	Размер, мм	Класс легкого бетона	Расход материалов			Масса панели, т, при γ легкого бетона, кг/м³				Обозначение документа
		В		бетон м³	сталь кг	утепл. м³	I100	I200	I300	I400	
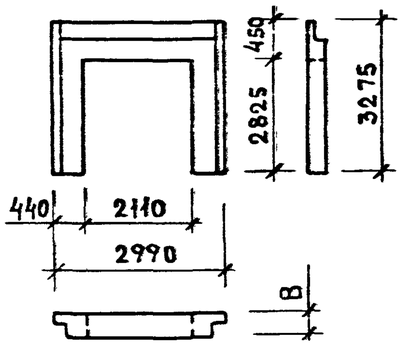	4ПСД 30.33.3,5	350	В 7,5	I,I4	45,I0	–	I,52	–	–	–	2-I – К I7
	4ПСД 30.33.4,0	400	В 7,5	I,29	45,83	–	I,70	–	–	–	2-I – К I7
	4ПСД 30.33.3,5-ПТ	350	В I0	I,03	47,22	0,I0	–	I,47	I,56	I,65	2-4 – К I6
	4ПСД 30.33.4,0-ПТ	400	В I0	I,I7	48,5I	0,I5	–	I,65	I,76	I,86	2-4 – К I6
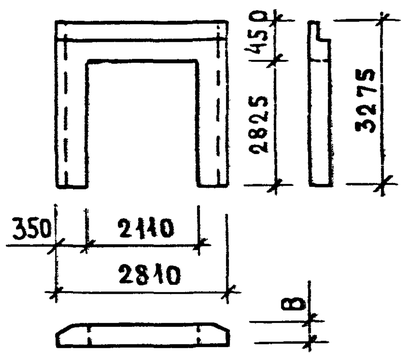	IIПСД 28.33.3,5	350	В 7,5	0,98	42,62	–	I,29	–	–	–	2-I – К 8
	IIПСД 28.33.4,0	400	В 7,5	I,07	43,29	–	I,40	–	–	–	2-I – К 8
	IIПСД 28.33.3,5-ПТ	350	В I0	0,93	42,33	0,03	–	I,32	I,40	I,49	2-4 – К I7
	IIПСД 28.33.4,0-ПТ	400	В I0	I,0I	42,30	0,05	–	I,43	I,52	I,6I	2-4 – К I7
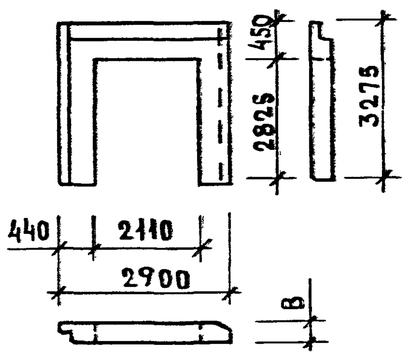	IIIПСД 29.33.3,5	350	В 7,5	I,06	43,86	–	I,40	–	–	–	2-I – К 20
	IIIПСД 29.33.4,0	400	В 7,5	I,I8	44,5[illegible]	–	I,55	–	–	–	2-I – К 20
	IIIПСД 29.33.3,5-ПТ	350	В I0	0,98	44,7	0,07	–	I,39	I,48	I,57	2-4 – К I8
	IIIПСД 29.33.4,0-ПТ	400	В I0	I,09	45,3[illegible]	0,I0	–	I,54	I,64	I,74	2-4 – К I8

Примечание: для трехслойных панелей в качестве утеплителя принят пенополистирол с объёмной массой 40 кг/м³

ЭСКИЗ	МАРКА	Размер мм	Класс легкого бетона	Расход материалов			Масса панели, т, γ легкого бетона, кг/м³				Обозначение документа
		В		бетон м³	сталь кг	утепл. м³	II00	I200	I300	I400	
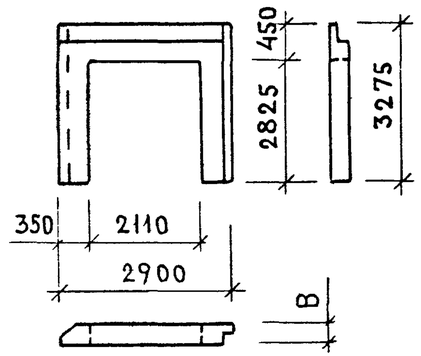	2ПСД 29.33.3,5	350	В 7,5	I,06	43,86	–	I,40	–	–	–	2-I – К 2I
	2ПСД 29.33.4,0	400	В 7,5	I,I8	44,54	–	I,55	–	–	–	2-I – К 2I
	2ПСД 29.33.3,5-ПТ	350	В I0	0,98	44,76	0,07	–	I,39	I,48	I,57	2-4 – К I9
	2ПСД 29.33.4,0-ПТ	400	В I0	I,09	45,36	0,I0	–	I,54	I,64	I,74	2-4 – К I9
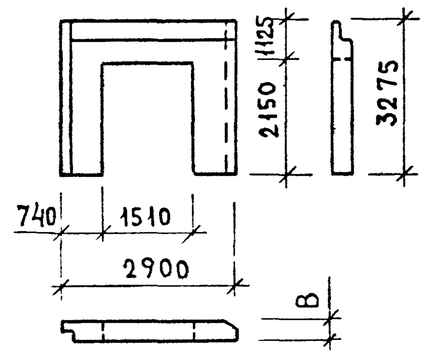	5ПСД 29.33.3,5	350	В 7,5	2,0I	45,44	–	2,63	–	–	–	2-I – К I8
	5ПСД 29.33.4,0	400	В 7,5	2 27	45,89	–	2,95	–	–	–	2-I – К I8
	5ПСД 29.33.3,5-ПТ	350	В I0	I,68	44,I4	0,32	–	2,36	2,52	2,67	2-4 – К 20
	5ПСД 29.33.4,0-ПТ	400	В I0	I,79	44,69	0,49	–	2,53	2,69	2,85	2-4 – К 20
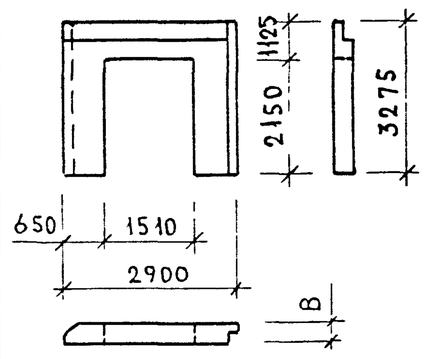	6ПСД 29.33.3,5	350	В 7,5	2,0I	45,44	–	2,63	–	–	–	2-I – К I9
	6ПСД 29.33.4,0	400	В 7,5	2,27	45,89	–	2,95	–	–	–	2-I – К I9
	6ПСД 29.33.3,5-ПТ	350	В I0	I,68	44,I4	0,32	–	2,36	2,52	2,67	2-4 – К 2I
	6ПСД 29.33.4,0-ПТ	400	В I0	I,79	44,69	0,49	–	2,53	2,69	2,85	2-4 – К 2I

Примечание: для трехслойных панелей в качестве утеплителя принят пенополистирол с объемной массой 40 кг/м³

Эскиз	Марка	Размер мм	Класс легкого бетона	Расход материалов			Масса панели, т у легкого бетона, кг/м³				Обозначение документа
		В		бетон м³	сталь кг	утепл. м³	1100	1200	1300	1400	
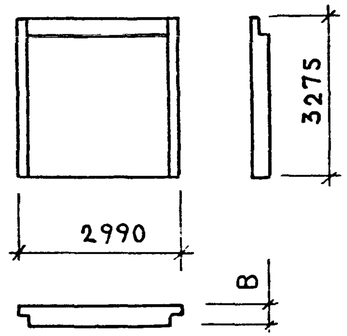	ПС 30.33.3,5	350	В 7,5	3,23	43,03	–	4,20	–	–	–	2-I – К 22
	ПС 30.33.4,0	400	В 7,5	3,69	46,14	–	4,77	–	–	–	2-I – К 22
	ПС 30.33.3,5-ПТ	350	В 10	2,52	50,64	0,70	–	3,56	3,78	4,01	2-4 – К 22
	ПС 30.33.4,0-ПТ	400	В 10	2,66	51,43	1,05	–	3,76	3,99	4,23	2-4 – К 22
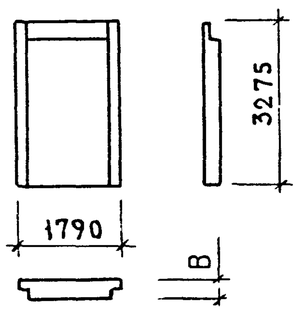	ПС 18.33.3,5	350	В 7,5	1,89	33,13	–	2,46	–	–	–	2-I – К 23
	ПС 18.33.4,0	400	В 7,5	2,15	33,54	–	2,78	–	–	–	2-I – К 23
	ПС 18.33.3,5-ПТ	350	В 10	1,49	35,83	0,39	–	2,11	2,25	2,38	2-4 – К 23
	ПС 18.33.4,0-ПТ	400	В 10	1,59	36,53	0,58	–	2,26	2,40	2,54	2-4 – К 23
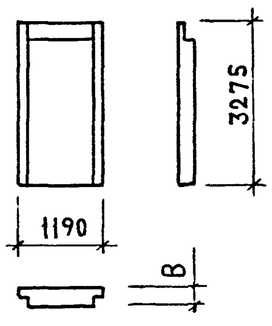	ПС 12.33.3,5	350	В 7,5	1,21	26,25	–	1,59	–	–	–	2-I – К 24
	ПС 12.33.4,0	400	В 7,5	1,38	26,54	–	1,79	–	–	–	2-I – К 24
	ПС 12.33.3,5-ПТ	350	В 10	0,98	26,58	0,24	–	1,38	1,47	1,57	2-4 – К 24
	ПС 12.33.4,0-ПТ	400	В 10	1,05	27,13	0,35	–	1,49	1,59	1,69	2-4 – К 24

Примечание: для трехслойных панелей в качестве утеплителя принят пенополистирол с объемной массой 40 кг/м³

090.I-I/88. 0-0 ЗНИ

23774 18

Взам. инв. | Подпись и дата | Инв. подл.

ЭСКИЗ	МАРКА	Размер мм	Класс легкого бетона	Расход материалов			Масса панели, т				Обозначение документа
							γ легкого бетона, кг/м³				
		В		бетон м³	сталь кг	утеплит. м³	II00	I200	I300	I400	
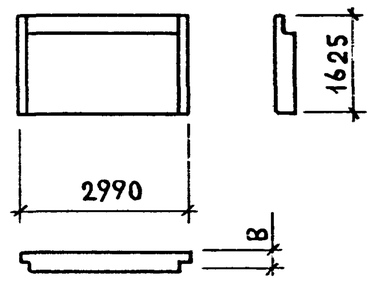	ПС 30.I6.3,5	350	В 7,5	I,57	26,62		2,04	–	–	–	2-I – К 25
	ПС 30.I6.4,0	400	В 7,5	I,79	27,0I	–	2,32	–	–	–	2-I – К 25
	ПС 30.I6.3,5-ПТ	350	В I0	I,27	28,59	0,28	–	I,79	I,9I	2,02	2-4 – К 25
	ПС 30.I6.4,0-ПТ	400	В I0	I,37	28,80	0,43	–	I,93	2,06	2,I8	2-4 – К 25
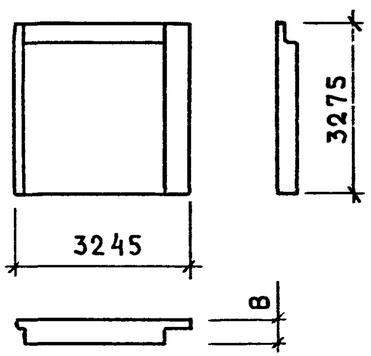	IIIС 33.33.3,5	350	В 7,5	3,35	48,33	–	4,36	–	–	–	2-I – К 26
	IIIС 33.33.3,5-ПТ	350	В I0	2,6I	55,07	0,78	–	3,69	3,92	4,I6	2-4 – К 26
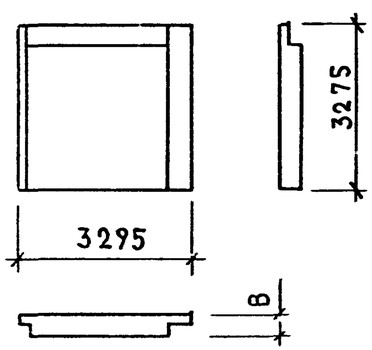	IIIС 33.33.4,0	400	В 7,5	3,83	48,95	–	4,95	–	–	–	2-I – К 26
	IIIС 33.33.4,0-ПТ	400	В I0	2,78	56,24	I,I9	–	3,93	4,I8	4,43	2-4 – К 26

Примечание: для трехслойных панелей в качестве утеплителя принят пенополистирол с объемной массой 40 кг/м³

Эскиз	Марка	Размер мм В	Класс легкого бетона	Расход материалов: бетон м³	сталь кг	утеплит. м³	Масса панели, т, при γ легкого бетона, кг/м³: 1100	1200	1300	1400	Обозначение документа
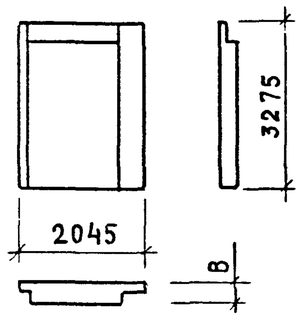	IIIС 21.33.3,5	350	В 7,5	2,01	35,88	–	2,62	–	–	–	2-I – К 28
	IIIС 21.33.3,5-ПТ	350	В 10	1,59	40,31	0,46	–	2,25	2,39	2,53	2-4 – К 27
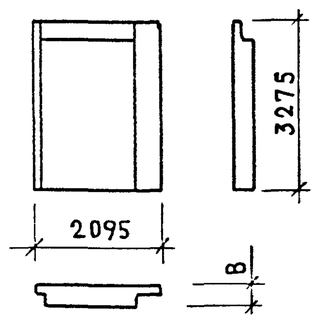	IIIС 21.33.4,0	400	В 7,5	2,29	36,34	–	2,96	–	–	–	2-I – К 28
	IIIС 21.33.4,0-ПТ	400	В 10	1,72	41,41	0,72	–	2,43	2,59	2,74	2-4 – К 27
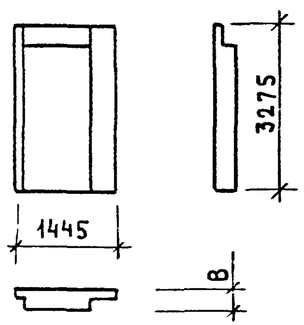	IIIС 15.33.3,5	350	В 7,5	1,33	28,99	–	1,74	–	–	–	2-I – К 30
	IIIС 15.33.3,5-ПТ	350	В 10	1,07	30,9[illegible]	0,31	–	1,51	1,61	1,71	2-4 – К 28

Примечание: для трехслойных панелей в качестве утеплителя принят пенополистирол с объемной массой 40 кг/м³

ЭСКИЗ	МАРКА	Размер, мм	Класс легкого бетона	Расход материалов			Масса панели, т, при γ легкого бетона, кг/м³				Обозначение документа
		В		бетон м³	сталь кг	утепл. м³	II00	I200	I300	I400	
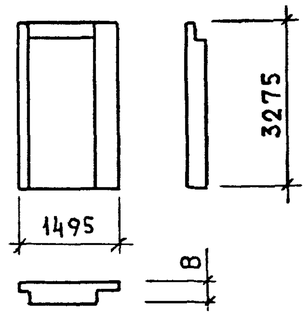	IIIС I5.33.4,0	400	В 7,5	I,52	29,30	–	I,97	–	–	–	2-I – К 30
	IIIС I5.33.4,0-IIT	400	В I0	I,I8	3I,9I	0,49	–	I,67	I,77	I,88	2-4 – К 28
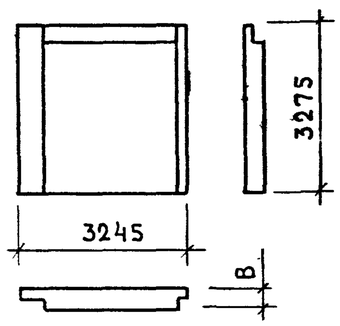	2ПС 33.33.3,5	350	В 7,5	3,35	48,33	–	4,36	–	–	–	2-I – К 27
	2ПС 33.33.3,5-IIT	350	В I0	2,6I	55,07	0,78	–	3,69	3,92	4,I6	2-4 – К 29
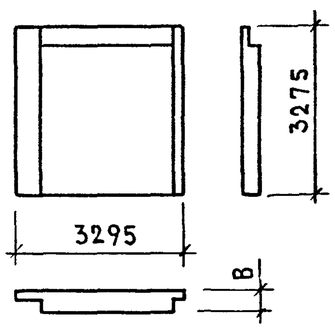	2ПС 33.33.4,0	400	В 7,5	3,83	48,95	–	4,95	–	–	–	2-I – К 27
	2ПС 33.33.4,0-IIT	400	В I0	2,78	56,24	I,I9	–	3,93	4,I8	4,43	2-4 – К 29

Примечание: для трехслойных панелей в качестве утеплителя принят пенополистирол с объемной массой 40 кг/м³

ЭСКИЗ	МАРКА	Размер, мм	Класс легкого бетона	Расход материалов			Масса панели, т				Обозначение документа
							γ легкого бетона, кг/м³				
		В		бетон м³	сталь кг	утеплит. м³	1100	1200	1300	1400	
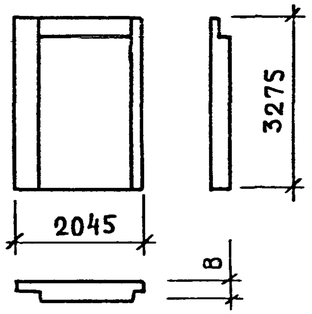	2ПС 21.33.3,5	350	В 7,5	2,01	35,88	–	2,62	–	–	–	2-1 – К 29
	2ПС 21.33.3,5-ПГ	350	В 10	1,59	40,31	0,46	–	2,25	2,39	2,53	2-4 – К 30
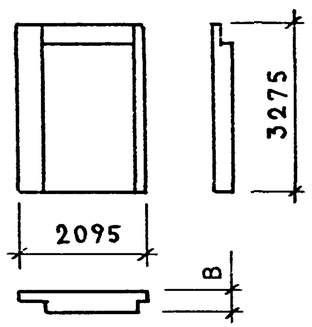	2ПС 21.33.4,0	400	В 7,5	2,29	36,34	–	2,96	–	–	–	2-1 – К 29
	2ПС 21.33.4,0-ПГ	400	В 10	1,72	41,41	0,72	–	2,43	2,59	2,74	2-4 – К 30
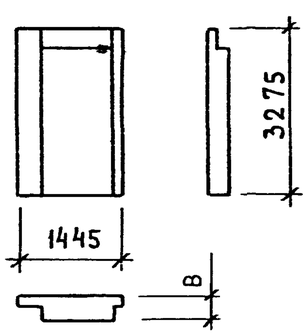	2ПС 15.33.3,5	350	В 7,5	1,33	28,99	–	1,74	–	–	–	2-1 – К 31
	2ПС 15.33.3,5-ПГ	350	В 10	1,07	30,93	0,31	–	1,51	1,61	1,71	2-4 – К 31

Примечание: для трехслойных панелей в качестве утеплителя принят пенополистирол с объемной массой 40 кг/м³

I.090.I-I/88. 0-0 ЗНИ

ИНВ. ПОДЛ. | ПОДПИСЬ И ДАТА | В ЗАМ. ИНВ.

ЭСКИЗ	МАРКА	Размер мм	Класс легкого бетона	Расход материалов			Масса панели, т				Обозначение документа
							γ легкого бетона, кг/м³				
		В		бетон м³	сталь кг	утепл. м³	1100	1200	1300	1400	
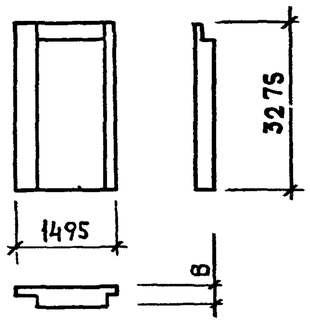	2ПС 15.33.4,0	400	В 7,5	1,52	29,30	–	1,97	–	–	–	2-1 – К 31
	2ПС 15.33.4,0-ПГ	400	В 10	1,18	31,91	0,49	–	1,67	1,77	1,88	2-4 – К 31
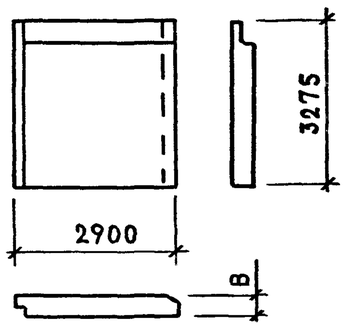	1ПС 29.33.3,5	350	В 7,5	3,15	41,88	–	4,09	–	–	–	2-1 – К 34
	1ПС 29.33.4,0	400	В 7,5	3,58	44,89	–	4,62	–	–	–	2-1 – К 34
	1ПС 29.33.3,5-ПГ	350	В 10	2,48	49,13	0,67	–	3,49	3,71	3,93	2-4 – К 32
	1ПС 29.33.4,0-ПГ	400	В 10	2,59	49,70	1,00	–	3,66	3,89	4,12	2-4 – К 32
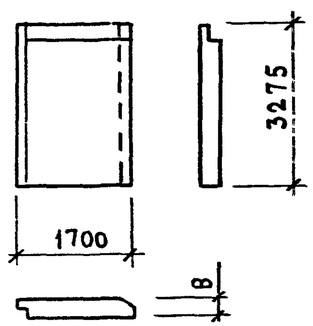	1ПС 17.33.3,5	350	В 7,5	1,81	31,99	–	2,35	–	–	–	2-1 – К 36
	1ПС 17.33.4,0	400	В 7,5	2,04	32,23	–	2,64	–	–	–	2-1 – К 36
	1ПС 17.33.3,5-ПГ	350	В 10	1,45	34,37	0,35	–	2,04	2,17	2,30	2-4 – К 33
	1ПС 17.33.4,0-ПГ	400	В 10	1,52	34,80	0,53	–	2,15	2,28	2,42	2-4 – К 33

Примечание: для трехслойных панелей в качестве утеплителя принят пенополистирол с объемной массой 40 кг/м³

ЭСКИЗ	МАРКА	Размер, мм	Класс легкого бетона	Расход материалов			Масса панели, т				Обозначение документа
							γ легкого бетона, кг/м³				
		В		бетон м³	сталь кг	утеплит. м³	I100	I200	I300	I400	
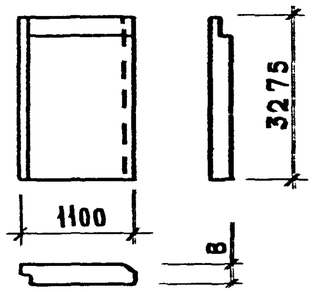	IIIС II.33.3,5	350	В 7,5	I,I3	25,37	–	I,48	–	–	–	2-I – К 38
	IIIС II.33.4,0	400	В 7,5	I,27	25,43	–	I,65	–	–	–	2-I – К 38
	IIIС II.33.3,5-ПТ	350	В I0	0,93	25,07	0,20	–	I,3I	I,39	I,47	2-4 – К 34
	IIIС II.33.4,0-ПТ	400	В I0	0,98	25,43	0,30	–	I,38	I,47	I,56	2-4 – К 34
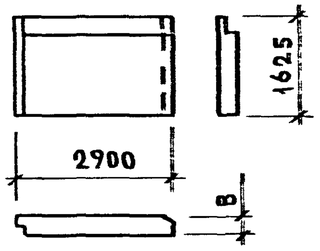	IIIС 29.I6.3,5	350	В 7,5	I,53	25,95	–	I,99	–	–	–	2-I – К 42
	IIIС 29.I6.4,0	400	В 7,5	I,74	27,7I	–	2,25	–	–	–	2-I – К 42
	IIIС 29.I6.3,5-ПТ	350	В I0	I,25	27,79	0,27	–	I,75	I,87	I,98	2-4 – К 35
	IIIС 29.I6.4,0-ПТ	400	В I0	I,33	28,00	0,4I	–	I,87	I,99	2,I2	2-4 – К 35
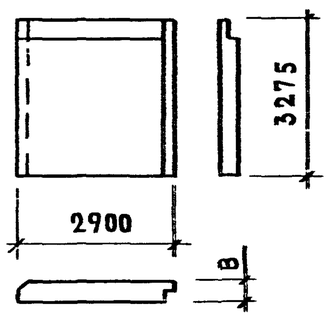	2ПС 29.33.3,5	350	В 7,5	3,I5	4I,88	–	4,09	–	–	–	2-I – К 43
	2ПС 29.33.4,0	400	В 7,5	3,58	44,89	–	4,62	–	–	–	2-I – К 43
	2ПС 29.33.3,5-ПТ	350	В I0	2,48	49, 3	0,67	–	3,49	3,7I	3,93	2-4 – К 36
	2ПС 29.33.4,0-ПТ	400	В I0	2,59	49,70	I,00	–	3,66	3,89	4,I2	2-4 – К 36

Примечание: для трехслойных панелей в качестве утеплителя принят пенополистирол с объемной массой 40 кг/м³

ЭСКИЗ	МАРКА	Размер мм	Класс легкого бетона	Расход материалов			Масса панели, т легкого бетона, кг/м³				Обозначение документа
		В		бетон м³	сталь кг	утеплит. м³	1100	1200	1300	1400	
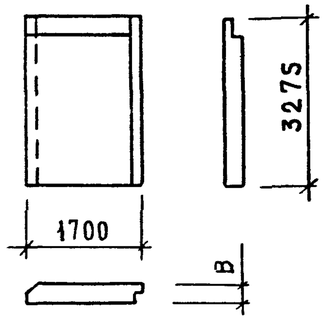	2ПС 17.33.3,5	350	В 7,5	1,81	31,99	–	2,35	–	–	–	2-1 – К 37
	2ПС 17.33.4,0	400	В 7,5	2,04	32,23	–	2,64	–	–	–	2-1 – К 37
	2ПС 17.33.3,5-ПТ	350	В 10	1,45	34,37	0,35	–	2,04	2,17	2,30	2-4 – К 37
	2ПС 17.33.4,0-ПТ	400	В 10	1,52	34,80	0,53	–	2,15	2,28	2,42	2-4 – К 37
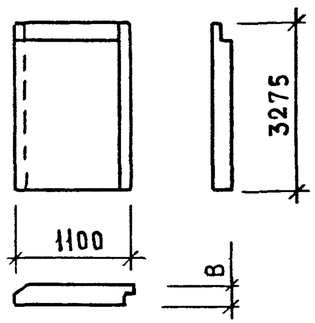	2ПС 11.33.3,5	350	В 7,5	1,13	25,37	–	1,48	–	–	–	2-1 – К 39
	2ПС 11.33.4,0	400	В 7,5	1,27	25,43	–	1,65	–	–	–	2-1 – К 39
	2ПС 11.33.3,5-ПТ	350	В 10	0,93	25,07	0,20	–	1,31	1,39	1,47	2-4 – К 38
	2ПС 11.33.4,0-ПТ	400	В 10	0,98	25,43	0,30	–	1,38	1,47	1,56	2-4 – К 38
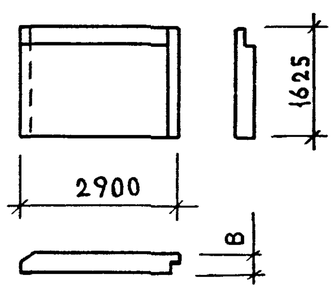	2ПС 29.16.3,5	350	В 7,5	1,53	25,95	–	1,99	–	–	–	2-1 – К 43
	2ПС 29.16.4,0	400	В 7,5	1,74	27,71	–	2,25	–	–	–	2-1 – К 43
	2ПС 29.16.3,5-ПТ	350	В 10	1,25	27,79	0,27	–	1,75	1,87	1,98	2-4 – К 39
	2ПС 29.16.4,0-ПТ	400	В 10	1,33	27,59	0,41	–	1,87	1,99	2,12	2-4 – К 39

Примечание: для трехслойных панелей в качестве утеплителя принят пенополистирол с объемной массой 40 кг/м³

Эскиз	Марка	Размер мм В	Класс легкого бетона	Расход материалов: бетон м³	сталь кг	утепл. м³	Масса панели, т, γ легкого бетона, кг/м³: 1100	1200	1300	1400	Обозначение документа
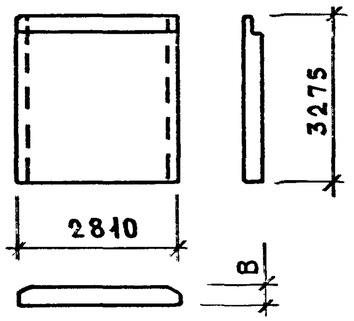	ПС 28.33.3,5	350	В 7,5	3,07	40,86	–	3,98	–	–	–	2-I – К 40
	ПС 28.33.4,0	400	В 7,5	3,47	43,66	–	4,48	–	–	–	2-I – К 40
	ПС 28.33.3,5-ПГ	350	В 10	2,43	47,95	0,63	–	3,43	3,64	3,86	2-4 – К 40
	ПС 28.33.4,0-ПГ	400	В 10	2,52	48,00	0,94	–	3,56	3,76	4,01	2-4 – К 40
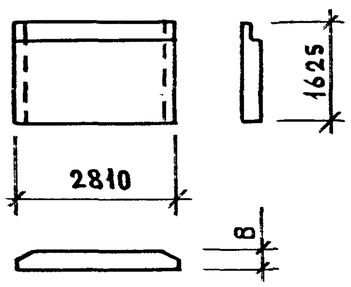	ПС 28.16.3,5	350	В 7,5	1,49	25,41	–	1,93	–	–	–	2-I – К 41
	ПС 28.16.4,0	400	В 7,5	1,69	25,53	–	2,18	–	–	–	2-I – К 41
	ПС 28.16.3,5-ПГ	350	В 10	1,22	27,13	0,26	–	1,71	1,82	1,93	2-4 – К 41
	ПС 28.16.4,0-ПГ	400	В 10	1,30	27,22	0,39	–	1,81	1,93	2,05	2-4 – К 41
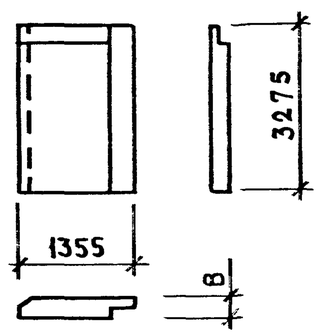	ПС 14.33.3,5	350	В 7,5	1,23	27,98	–	1,61	–	–	–	2-I – К 32
	ПС 14.33.3,5-ПГ	350	В 10	1,00	29,66	0,28	–	1,42	1,51	1,60	2-4 – К 42

Примечание: для трехслойных панелей в качестве утеплителя принят пенополистирол с объемной массой 40 кг/м³

090.1-1/88. 0-0 ЗНИ

Взамин.
Подпись и дата
Инв. подл.

ЭСКИЗ	МАРКА	Размер мм	Класс легкого бетона	Расход материалов			Масса панели, т при γ легкого бетона, кг/м³				Обозначение документа
		В		бетон м³	сталь кг	утеплит. м³	1100	1200	1300	1400	
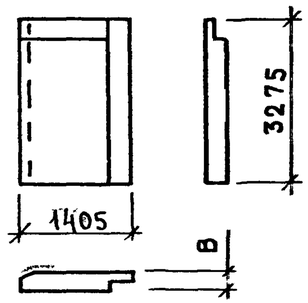	1ПС 14.33.4,0	400	В 7,5	1,40	28,18	–	1,82	–	–	–	2-1 – К 32
	1ПС 14.33.4,0-ПГ	400	В 10	1,11	30,12	0,44	–	1,57	1,67	1,77	2-4 – К 42
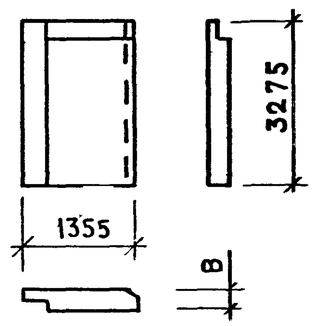	2ПС 14.33.3,5	350	В 7,5	1,23	27,98	–	1,61	–	–	–	2-1 – К 33
	2ПС 14.33.3,5-ПГ	350	В 10	1,00	29,66	0,28	–	1,42	1,51	1,60	2-4 – К 43
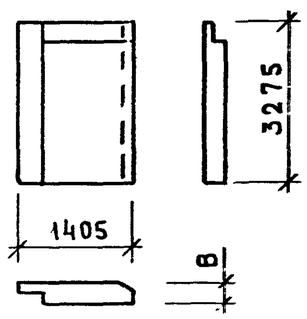	2ПС 14.33.4,0	400	В 7,5	1,40	28,18	–	1,82	–	–	–	2-1 – К 33
	2ПС 14.33.4,0-ПГ	400	В 10	1,11	30,12	0,44	–	1,57	1,67	1,77	2-4 – К 43

Примечание: для трехслойных панелей в качестве утеплителя принят пенополистирол с объемной массой 40 кг/м³

ЭСКИЗ	МАРКА	Размеры, мм L	Размеры, мм B	Класс бетона	Расход материалов бетон $м^3$	Расход материалов сталь кг	Масса т	Обозначение документа
ПАРАПЕТНЫЕ ПАНЕЛИ								
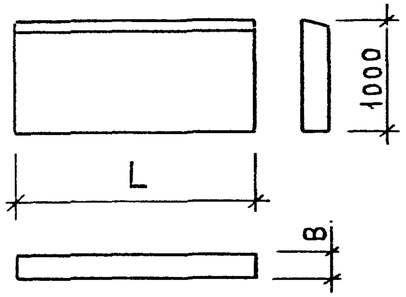	ПСП 60.10.2,4	5990	240	В 7,5	1,44	19,53	1,90	2-I - К 44
	ПСП 60.10.2,9	5990	290		1,74	19,93	2,27	2-I - К 44
	ПСП 33.10.2,4	3245	240		0,78	14,44	1,03	2-I - К 48
	ПСП 33.10.2,9	3295	290		0,95	14,88	1,32	2-I - К 48
	ПСП 30.10.2,4	2990	240		0,72	11,03	0,95	2-I - К 45
	ПСП 30.10.2,9	2990	290		0,87	11,29	1,14	2-I - К 45
	ПСП 27.10.2,4	2730	240		0,65	10,20	0,87	2-I - К 51
	ПСП 27.10.2,9	2680	290		0,78	10,46	1,02	2-I - К 51
	ПСП 21.10.2,4	2045	240		0,49	13,08	0,65	2-I - К 49
	ПСП 21.10.2,9	2095	290		0,61	13,54	0,79	2-I - К 49
	ПСП 18.10.2,4	1790	240		0,43	9,70	0,57	2-I - К 46
	ПСП 18.10.2,9	1790	290		0,52	9,94	0,58	2-I - К 46
	ПСП 15.10.2,4	1445	240		0,35	12,40	0,46	2-I - К 50
	ПСП 15.10.2,9	1495	290		0,43	12,86	0,57	2-I - К 50
	ПСП 12.10.2,4	1190	240		0,28	8,58	0,38	2-I - К 47
	ПСП 12.10.2,9	1190	290		0,34	8,84	0,45	2-I - К 47

ЭСКИЗ	МАРКА	Класс бетона	Расход материалов: бетон $м^3$	Расход материалов: сталь кг	Масса т	Обозначение документа
ВНУТРЕННИЕ СТЕНЫ						
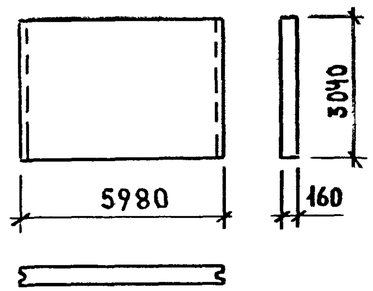	ПВ 60.30	В I2,5	2,9I	32,8I	7,27	4-I - К I
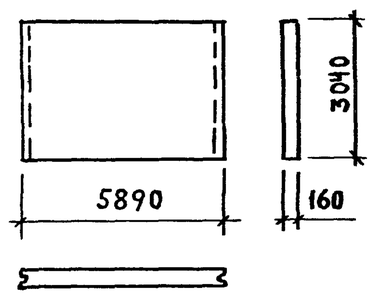	ПВ 59.30	В I2,5	2,86	32,73	7,I6	4-I - К I
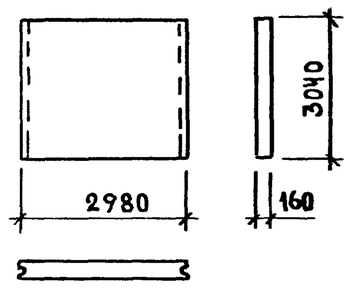	ПВ 30.30	В I2,5	I,45	I7,42	3,62	4-I - К 2

ЭСКИЗ	МАРКА	Класс бетона	Расход материалов		Масса т	Обозначение документа
			бетон м³	сталь кг		
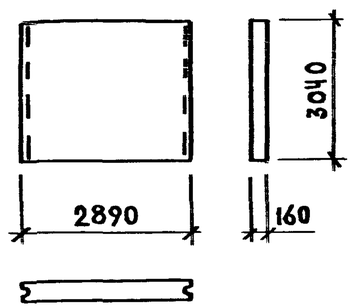	ПВ 29.30	В I2,5	I,40	I7,37	3,5I	4-I - К 2
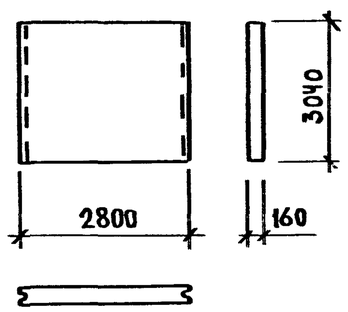	ПВ 28.30	В I2,5	I,36	I7,32	3,39	4-I - К 5

Взам.инв.

Подпись и дата

ЭСКИЗ	МАРКА	Класс бетона	Расход материалов бетон $м^3$	Расход материалов сталь кг	Масса т	Обозначение документа
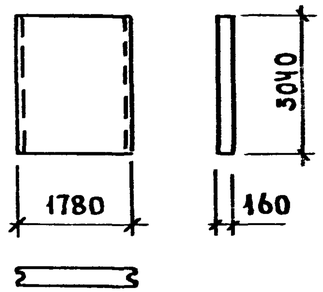	ПВ 18.30	В 12,5	0,86	11,35	2,16	4-I - К 6
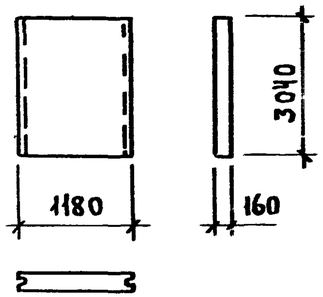	ПВ 12.30	В 12,5	0,57	10,21	1,43	4-I - К 8
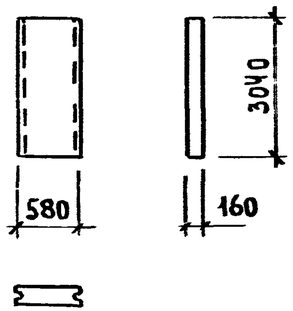	ПВ 6.30	В 12,5	0,28	18,07	0,70	4-I - К 7

ЭСКИЗ	МАРКА	Класс бетона	Расход материалов		Масса т	Обозначение документа
			бетон $м^3$	сталь кг		
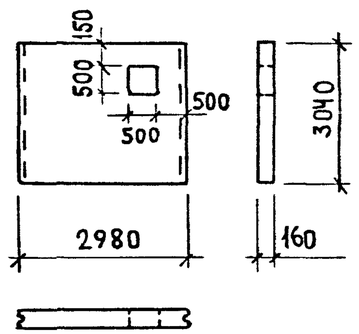	ПВ 30.30 - В	В I2,5	I,4I	I8,45	3,52	4-I - К 4
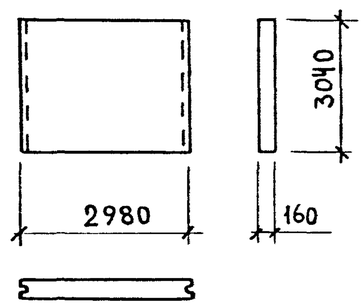	ПВ 30.30 - Э	В I2,5	I,45	I7,57	3,62	4-I - К 3
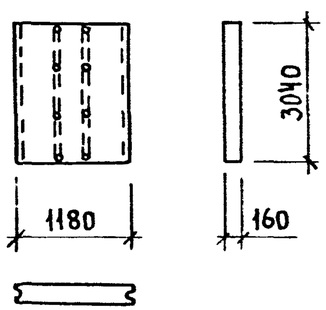	ПВ I2.30 - Э	В I2,5	0,57	I0,36	I,43	4-I - К 9

ЭСКИЗ	МАРКА	Класс бетона	Расход материалов бетон $м^3$	Расход материалов сталь кг	Масса т	Обозначение документа
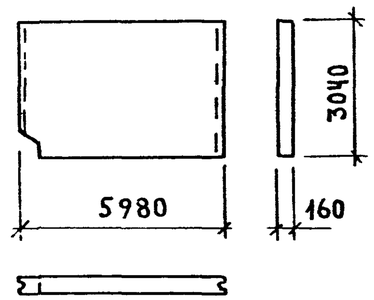	IIIВ 60.30	В I2,5	2,87	33,79	7,I6	4-I - К I0
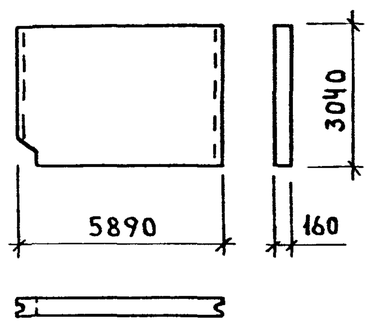	IIIВ 59.30	В I2,5	2,82	33,74	7,06	4-I - К I0
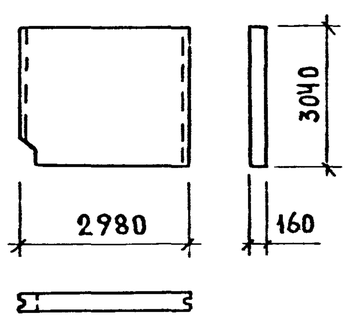	IIIВ 30.30	В I2,5	I,44	I8,42	3,59	4-I - К II

ЭСКИЗ	МАРКА	Класс бетона	Расход материалов		Масса т	Обозначение документа
			бетон м3	сталь кг		
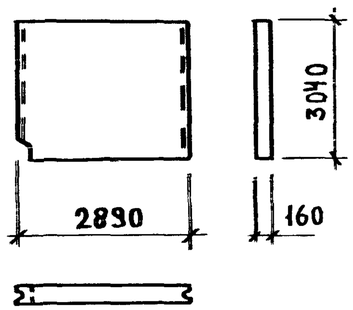	IIIВ 29.30	В I2,5	I,39	I8,37	3,48	4-I - К II
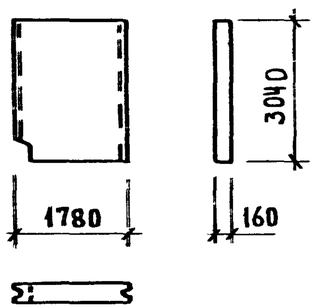	IIIВ I8.30	В I2,5	0,85	I2,35	2,I3	4-I - К I4
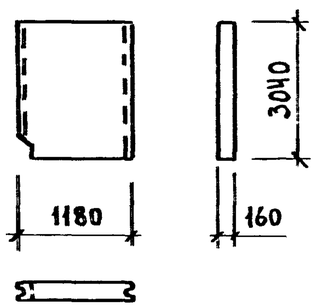	IIIВ I2.30	В I2,5	0,55	II,2I	I,38	4-I - К I5

Взам.инв.

Подпись и дата

Инв. подл.

090.I-I/88. 0-0 ЗНИ

23774 34

ЭСКИЗ	МАРКА	Класс бетона	Расход материалов бетон $м^3$	Расход материалов сталь кг	Масса т	Обозначение документа
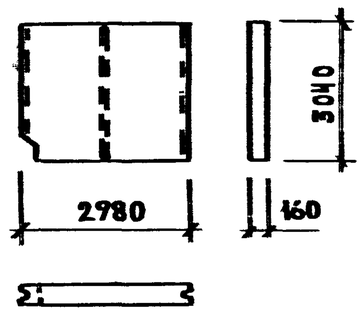	ПВ 30.30 – Э	В I2,5	I,44	I8,57	3,59	4-I – К I2
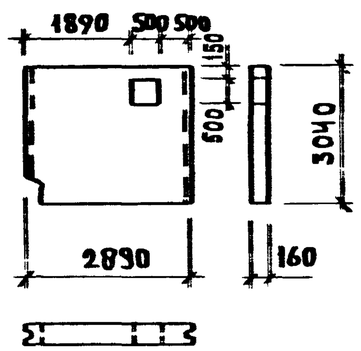	ПВ 29.30 – В	В I2,5	I,35	I9,38	3,38	4-I – К I3
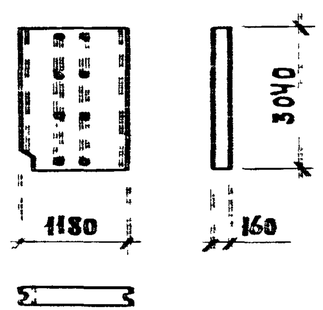	I2.30 – Э	В I2,5	0,55	II,28	I,38	4-I – К I6

ЭСКИЗ	МАРКА	Класс бетона	Расход материалов: бетон $м^3$	Расход материалов: сталь кг	Масса т	Обозначение документа
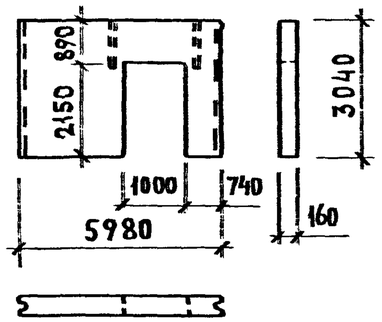	ПВП 60.30.I0	В I2,5	2,55	36,06	6,59	4-I - К I7
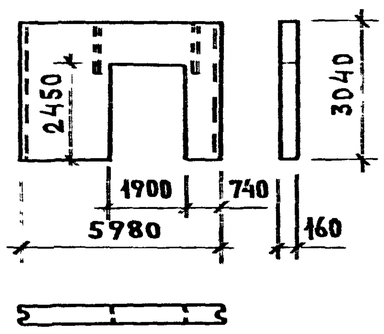	ПВП 60.30.I9	В I2,5	2,I5	46,6I	5,38	4-I - К I8
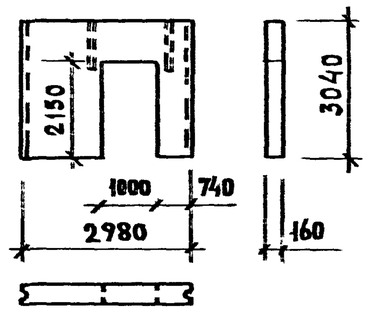	ПВП 30.30.I0	В I2,5	I,I0	22,I4	2,74	4-I - К I9

ЭСКИЗ	МАРКА	Класс бетона	Расход материалов		Масса т	Обозначение документа
			бетон $м^3$	сталь кг		
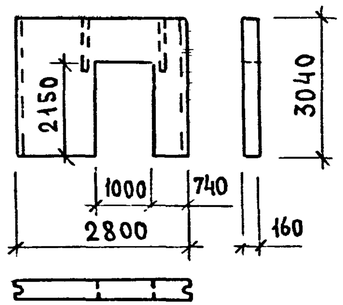	ПВП 28.30.10	В 12,5	1,01	22,02	2,52	4-I - К 19
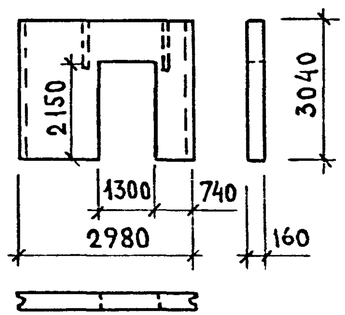	ПВП 30.30.13	В 12,5	0,99	23,40	2,48	4-I - К 20
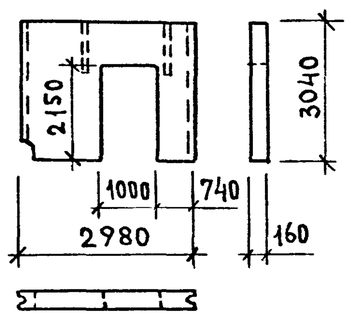	I ПВП 30.30.10	В 12,5	1,09	23,21	2,74	4-I - К 21

ЭСКИЗ	МАРКА	Класс бетона	Расход материалов		Масса т	Обозначение документа
			бетон м³	сталь кг		
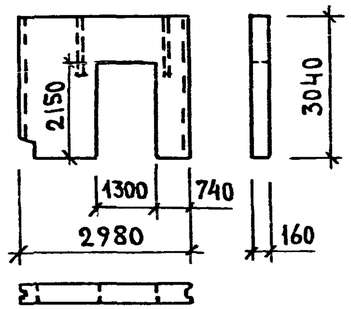	ПВП 30.30.13	В 12,5	0,98	24,16	2,45	4-I - К 22
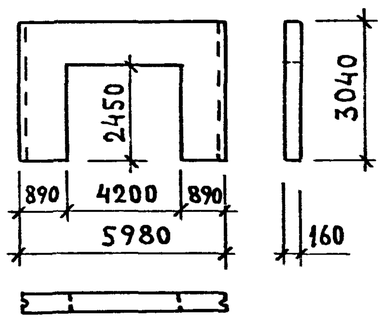	ПВР 60.30.42	В 20	1,24	195,77	3,11	4-I - К 32
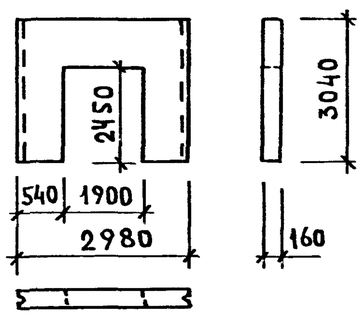	ПВР 30.30.19	В 20	0,69	58,62	1,73	4-I - К 36

ИНВ. ПОДЛ.	
ПОДПИСЬ И ДАТА	
ВЗАМ.ИНВ.	

ЭСКИЗ	МАРКА	Класс бетона	Расход материалов: бетон $м^3$	Расход материалов: сталь кг	Масса т	Обозначение документа
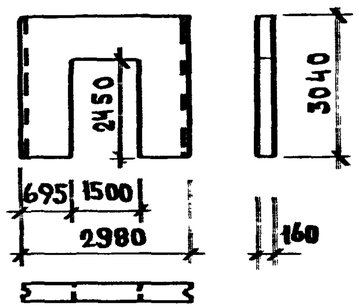	ПВР 30.30.15	В 20	0,85	48,38	2,13	4-I - К 33
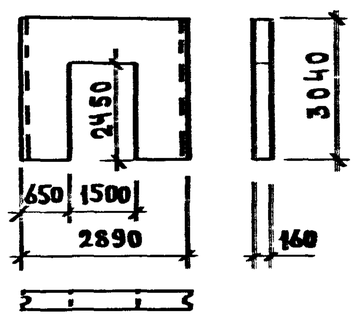	ПВР 29.30.15	В 20	0,81	47,52	2,02	4-I - К 34
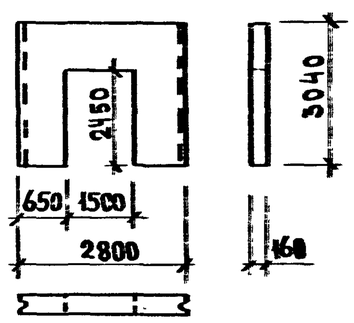	ПВР 28.30.15	В 20	0,76	46,77	1,91	4-I - К 35

23774 39

ЭСКИЗ	МАРКА	Класс бетона	Расход материалов бетон $м^3$	Расход материалов сталь кг	Масса т	Обозначение документа
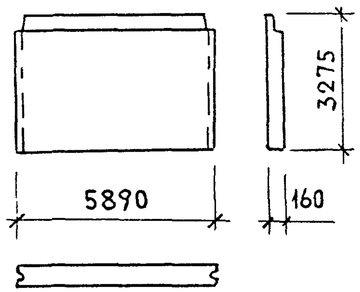	ПВ 59.33	В I2,5	2,96	40,24	7,40	4-I - К 23
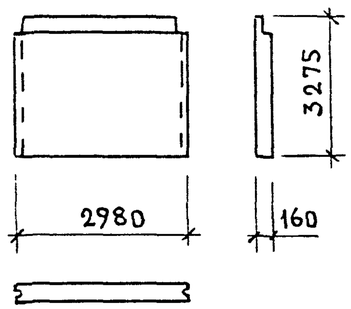	ПВ 30.33	В I2,5	I,48	22,I8	3,69	4-I - К 24
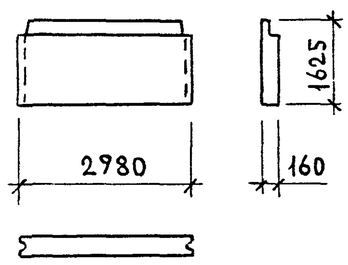	ПВ 30.I6	В I2,5	0,69	I7,I7	I,73	4-I - К 25

ЭСКИЗ	МАРКА	Класс бетона	Расход материалов		Масса т	Обозначение документа
			бетон $м^3$	сталь кг		
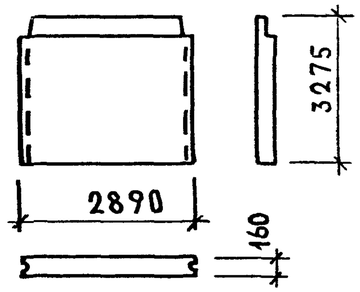	ПВ 29.33	В I2,5	I,43	2I,95	3,58	4-I-К 24

ЭСКИЗ	МАРКА	Класс бетона	Расход материалов: бетон м3	Расход материалов: сталь кг	Масса т	Обозначение документа
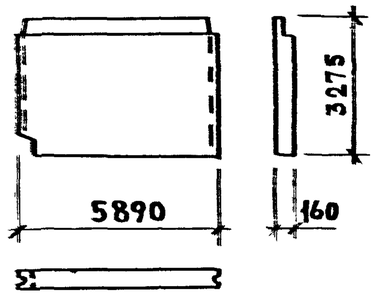	ПВ 59.33	В 12,5	2,95	41,94	7,38	4-I - К 26
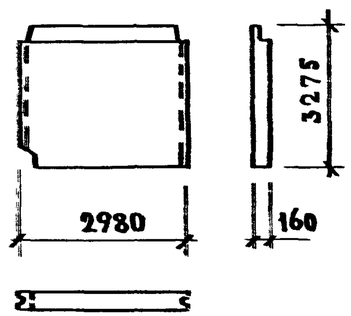	ПВ 30.33	В 12,5	1,48	23,70	3,71	4-I - К 28
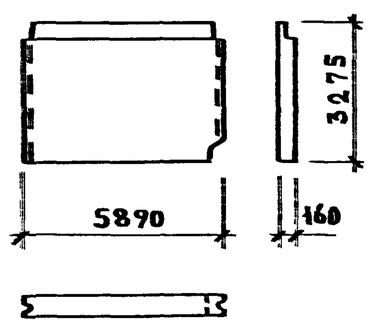	2ПВ 59.33	В 12,5	2,95	41,94	7,38	4-I - К 27

Инв. подл. | Подпись и дата | Взам.инв.

ЭСКИЗ	МАРКА	Класс бетона	Расход материалов: бетон $м^3$	Расход материалов: сталь кг	Масса т	Обозначение документа
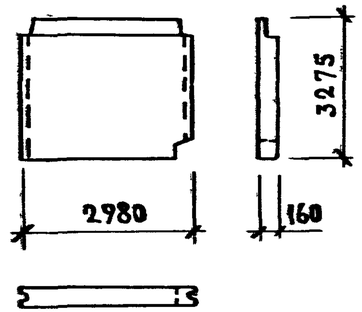	2ПВ 30.33	В I2,5	I,48	23,70	3,7I	4-I-К 29
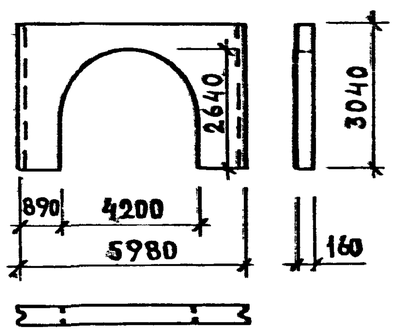	ПВА 60.30.42	В 20	I,45	I50,50	3,63	4-I - К 37
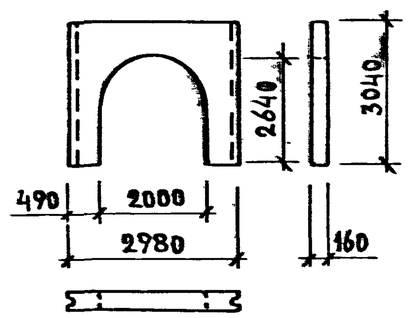	ПВА 30.30.20	В 20	0,75	46,II	I,88	4-I - К 38

ЭСКИЗ	МАРКА	Класс бетона	Расход материалов бетон $м^3$	Расход материалов сталь кг	Масса т	Обозначение документа
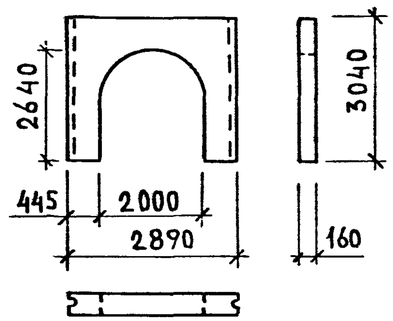	ПВА 29.30.20	В 20	0,7I	45,24	I,77	4-I - К 38
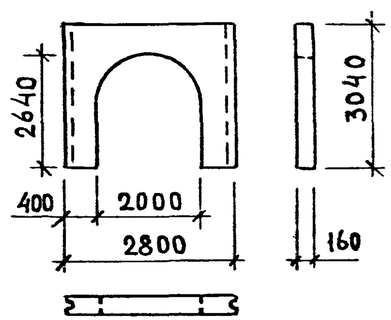	ПВА 28.30.20	В 20	0,66	44,46	I,66	4-I - К 39
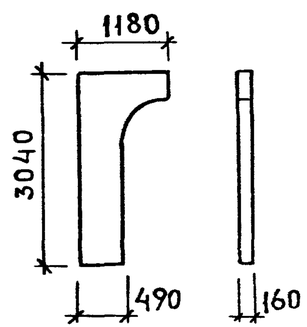	ПВГ 30.I2	В 20	0,32	24,63	0,80	4-I - К 40

ЭСКИЗ	МАРКА	Класс бетона	Расход материалов: бетон $м^3$	Расход материалов: сталь кг	Масса т	Обозначение документа
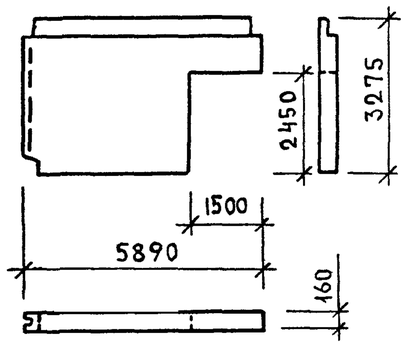	IIIВГ 59.33	В I2,5	2,38	49,78	5,9I	4-I - К 30
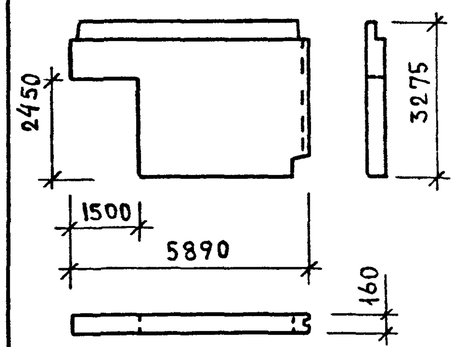	2IIIВГ 59.33	В I2,5	2,38	49,78	5,9I	4-I - К 3I

ЭСКИЗ	МАРКА	Размеры, мм L	Размеры, мм B	Класс бетона	Расход материалов бетон $м^3$	Расход материалов сталь кг	Масса т	Обозначение документа
ПЛИТЫ ПЕРЕКРЫТИЙ								
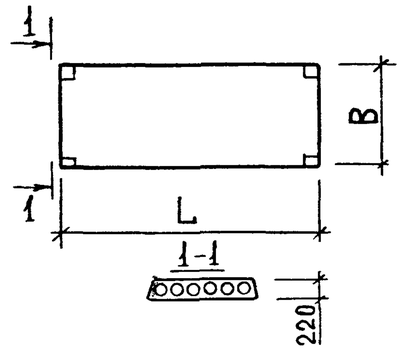	ПК 30.I2 - 6	2980	II90	В I5	0,43	I5,76	I,08	5-I - К I
	ПК 30.I2 - 8					I9,70		5-I - К I
	ПК 30.I5 - 6		I490		0,57	I6,59	I,43	5-I - К 2
	ПК 30.I5 - 8					20,53		5-I - К 2
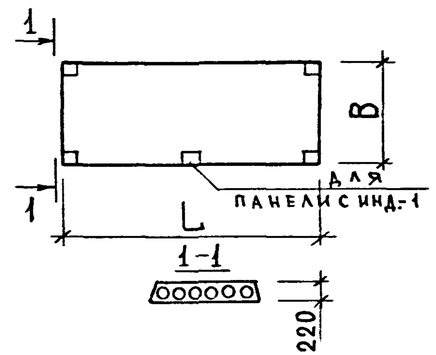	ПК 60.I2 - 6 АтУ	5980	II90	В I5	0,86	32,I8	2,I5	5-I - К 3
	ПК 60.I2 - 8 АтУ					37,29		5-I - К 3
	ПК 60.I2 - 6 АтУ-I					33,23		5-I - К 3
	ПК 60.I2 - 8 АтУ-I					38,34		5-I - К 3
	ПК 60.I5 - 6 АтУ		I490		I,I4	37,46	2,84	5-I - К 4
	ПК 60.I5 - 8 АтУ					43,74		5-I - К 4
	ПК 60.I5 - 6 АтУ-I					38,55		5-I - К 4
	ПК 60.I5 - 8 АтУ-I					44,83		5-I - К 4
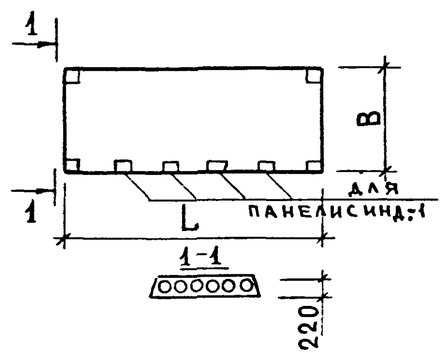	ПК 66.I2 - 6 АтУ	6580	II90	В 20	0,94	39,92	2,36	5-I - К 5
	ПК 66.I2 - 8 АтУ					46,66		5-I - К 5
	ПК 66.I2 - 6 АтУ-I					44,I2		5-I - К 5
	ПК 66.I2 - 8 АтУ-I					50,86		5-I - К 5
	ПК 66.I5 - 6 АтУ		I490		I,25	46,97	3,I2	5-I - К 6
	ПК 66.I5 - 8 АтУ					52,42		5-I - К 6
	ПК 66.I5 - 6 АтУ-I					5I,33		5-I - К 6
	ПК 66.I5 - 8 АтУ-I					56,78		5-I - К 6

ВЗАМ.ИНВ.
ПОДПИСЬ И ДАТА
ИНВ. ПОДЛ.

ЭСКИЗ	МАРКА	Размеры, мм L	Размеры, мм B	Класс бетона	Расход материалов бетон м³	Расход материалов сталь кг	Масса т	Обозначение документа
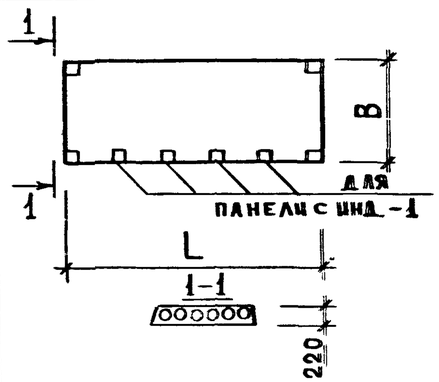	ІК 72.12 – 6 АтУ	7180	1190	В 25	1,03	45,09	2,57	5-1-К 7
	ІК 72.12 – 8 АтУ					54,55		5-1-К 7
	ІК 72.12 – 6 АтУ-1					49,29		5-1-К 7
	ІК 72.12 – 8 АтУ-1					58,75		5-1-К 7
	ІК 72.15 – 6 АтУ		1490		1,36	55,23	3,40	5-1-К 8
	ІК 72.15 – 8 АтУ					67,88		5-1-К 8
	ІК 72.15 – 6 АтУ-1					59,59		5-1-К 8
	ІК 72.15 – 8 АтУ-1					72,24		5-1-К 8
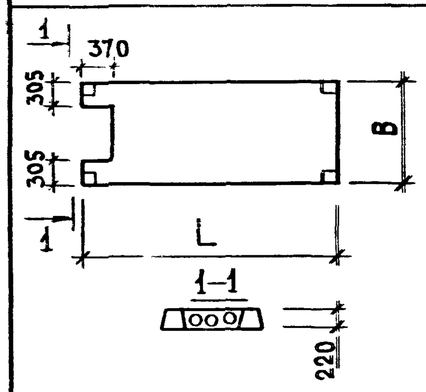	ІК 30.15 – 6-В	2980	1490	В 15	0,65	19,55	1,62	5-1-К 13
	ІК 30.15 – 8-В					23,05		5-1-К 13
	ІК 60.15 – 6 АтУ-В	5980			1,33	41,73	3,33	5-1-К 14
	ІК 60.15 – 8 АтУ-В					49,72		5-1-К 14
	ІК 66.15 – 6 АтУ-В	6580		В 20	1,47	55,98	3,67	5-1-К 15
	ІК 66.15 – 8 АтУ-В					60,44		5-1-К 15
	ІК 72.15 – 6 АтУ-В	7180		В 25	1,60	63,53	4,01	5-1-К 16
	ІК 72.15 – 8 АтУ-В					73,36		5-1-К 16
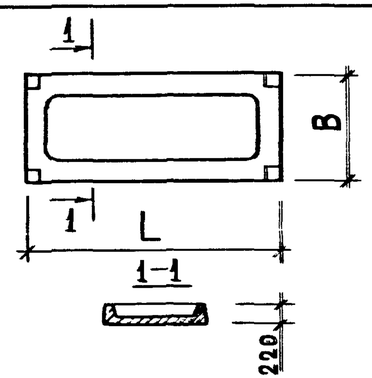	ІР 30.15 – 6	2980	1490	В 15	0,54	30,34	1,35	5-1-К 9
	ІР 30.15 – 8					32,99		5-1-К 9
	ІР 60.15 – 6 АтУ	5980			1,05	80,20	2,63	5-1-К 10
	ІР 60.15 – 8 АтУ					90,87		5-1-К 10
	ІР 66.15 – 6 АтУ	6580		В 20	1,15	99,10	2,88	5-1-К 11
	ІР 66.15 – 8 АтУ					114,99		5-1-К 11
	ІР 72.15 – 6 АтУ	7180		В 25	1,25	118,24	3,13	5-1-К 12
	ІР 72.15 – 8 АтУ					145,79		5-1-К 12

ЭСКИЗ	МАРКА	Размеры, мм L	Размеры, мм B	Класс бетона	Расход материалов бетон $м^3$	Расход материалов сталь кг	Масса т	Обозначение документа
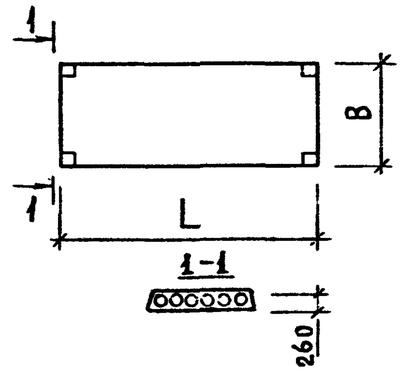	ПК 30.I2.2,6 – 6	2980	II90	В I2,5	0,54	I3,75	I,35	5-2 – К I
	ПК 30.I2.2,6 – 8					I5,72		5-2 – К I
	ПК 30.I5.2,6 – 6		I490		0,7I	I5,79	I,78	5-2 – К 2
	ПК 30.I5.2,6 – 8					I6,45		5-2 – К 2
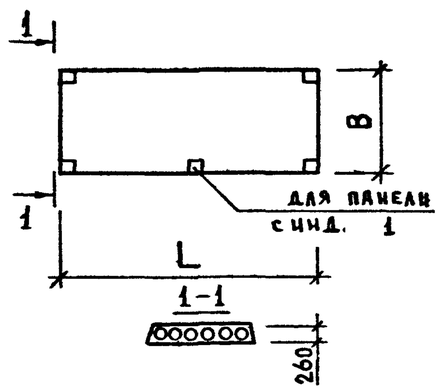	ПК 60.I2.2,6-6АтУ	5980	II90	В I5	I,09	25,02	2,72	5-2 – К 3
	ПК 60.I2.2,6-8АтУ					29,08		5-2 – К 3
	ПК 60.I2.2,6-6АтУ-I					26,07		5-2 – К 3
	ПК 60.I2.2,6-8АтУ-I					30,I3		5-2 – К 3
	ПК 60.I5.2,6-6АтУ		I490		I,44	30,57	3,60	5-2 – К 4
	ПК 60.I5.2,6-8АтУ					34,63		5-2 – К 4
	ПК 60.I5.2,6-6АтУ-I					3I,66		5-2 – К 4
	ПК 60.I5.2,6-8АтУ-I					35,72		5-2 – К 4
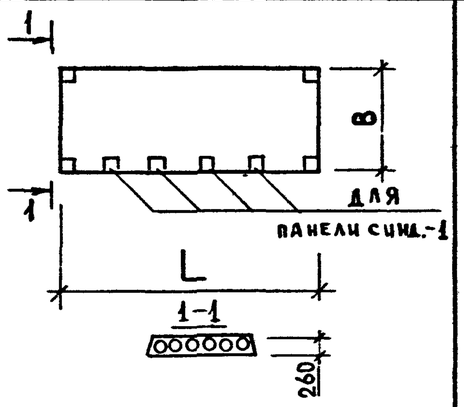	ПК 66.I2.2,6-6АтУ	6580	II90	В I5	I,20	34,68	3,00	5-2 – К 5
	ПК 66.I2.2,6-8АтУ					38,64		5-2 – К 5
	ПК 66.I2.2,6-6АтУ-I					38,88		5-2 – К 5
	ПК 66.I2.2,6-8АтУ-I					42,84		5-2 – К 5
	ПК 66.I5.2,6-6АтУ		I490		I,59	40,38	3,98	5-2 – К 6
	ПК 66.I5.2,6-8АтУ					48,29		5-2 – К 6
	ПК 66.I5.2,6-6АтУ-I					44,74		5-2 – К 6
	ПК 66.I5.2,6-8АтУ-I					52,65		5-2 – К 6

23774 4р

ЭСКИЗ	МАРКА	Размеры мм L	Размеры мм B	Класс бетона	Расход материалов бетон м³	Расход материалов сталь кг	Масса т	Обозначение документа
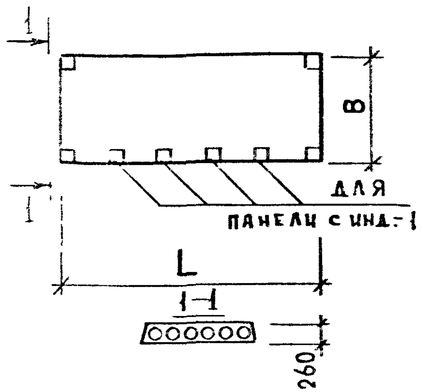	ПК 72.I2.2,6-6А У	7180	II90	В I5	I,3I	4I,29	3,28	5-2 - К 7
	ПК 72.I2.2,6-8А-У					47,66		5-2 - К 7
	ПК 72.I2.2,6-6АтУ-I					45,49		5-2 - К 7
	ПК 72.I2.2,6-8А-У-I					5I,86		5-2 - К 7
	ПК 72.I5.2,6-6А У		I490		I,73	48,62	4,32	5-2 - К 8
	ПК 72.I5.2,6-8 У					52,98		5-2 - К 8
	ПК 72.I5.2,6-6А-У-I					57,85		5-2 - К 8
	ПК 72.I5.2,6-8АтУ-I					62,2I		5-2 - К 8
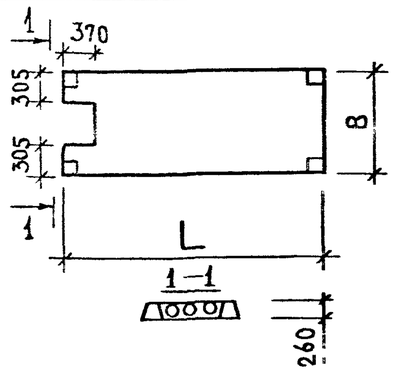	ПК 30.I5.2,6-6-В	2980	I490	В I2,5	0,78	I7,84	I,95	5-2 - К 9
	ПК 30.I5.2,6-8-В					I9,I6		5-2 - К 9
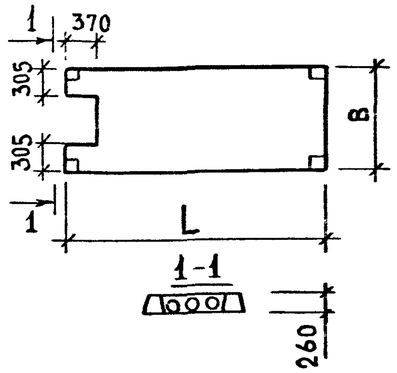	ПК 60.I5.2,6-6АтУ-В	5980	I490	В I5	I,62	39,05	4,05	5-2 - К I0
	ПК 60.I5.2,6-8АтУ-В					42,74		5-2 - К I0
	ПК 66.I5.2,6-6АтУ-В	6580			I,80	48,08	4,50	5-2 - К II
	ПК 66.I5.2,6-8АтУ-В					54,89		5-2 - К II
	ПК 72.I5.2,6-6АтУ-В	7I80			I,96	58,24	4,90	5-2 - К I2
	ПК 72.I5.2,6-8АтУ-В					64,83		5-2 - К I2