ГОССТРОЙ РСФСР
КБ ПО ЖЕЛЕЗОБЕТОНУ

ЦД
9.26

СЕРИИ - 125/75/

КОМПЛЕКСНЫЕ СЕРИИ ТИПОВЫХ ПРОЕКТОВ
КРУПНОПАНЕЛЬНЫХ ЖИЛЫХ И ОБЩЕСТВЕННЫХ ЗДАНИЙ

ЧАСТЬ 9. УЗЛЫ И ДЕТАЛИ

РАЗДЕЛ 9-26 ОБЩЕСТРОИТЕЛЬНЫЕ ДЕТАЛИ

15954-12
ЦЕНА 0-99

КОМПЛЕКСНЫЕ СЕРИИ 125/75/— ТИПОВЫЕ ПРОЕКТЫ
КРУПНОПАНЕЛЬНЫХ ЖИЛЫХ И ОБЩЕСТВЕННЫХ ЗДАНИЙ

ЧАСТЬ 9. УЗЛЫ И ДЕТАЛИ
РАЗДЕЛ 9-26 ОБЩЕСТРОИТЕЛЬНЫЕ ДЕТАЛИ

РАЗРАБОТАН
КБ ПО ЖЕЛЕЗОБЕТОНУ
ГОССТРОЯ РСФСР

РАБОЧИЕ ЧЕРТЕЖИ
ВВЕДЕНЫ В ДЕЙСТВИЕ
КБ ПО ЖЕЛЕЗОБЕТОНУ
ПРИКАЗ N 56 ОТ 13 IV 1979 г.

15954-12 2

НАИМЕНОВАНИЕ	ЛИСТ	СТР.
Содержание альбома	1	2
Схемы установки ограждения лестниц	2	3
Узлы установки ограждения лестниц	3	4
Установка стремянки лаза на кровлю. Узлы крепления	4	5
Детали установки будки выхода на кровлю АК-01	5	6
Детали облицовки вентиляционных каналов. Схема установки радиаторов отопления. Деталь пропуска сантехнического стояка через перекрытие. Деталь пропуска отопительного стояка, Деталь выхода канализационного стояка.	6	7
Установка вентиляционных шахт АК-0 с крышным центробежным вентилятором типа КЦ3-90 №4, 5 и 6 и с металлическим зонтом	7	8
Установка вентиляционных шахт с металлическими зонтами в сеч. 0.1м² и 0.25м²	8	9
Детали кровли	9	10
Узлы установки опорной трубы для крепления радиостойки и телеантенны. Узел крепления оттяжек телеантенны и радиостойки	10	11
Установка воронки внутреннего водостока. Детали установки трапов.	11	12

НАИМЕНОВАНИЕ	ЛИСТ	СТР.
Детали примыкания оконных блоков со спаренными и раздельными переплетами при поясной разделке стен толщиной 300, 350, 400 мм	12	13
Детали примыкания оконных блоков со спаренными и раздельными переплетами в панелях однорядной разрезки стен толщиной 350, 400, 450 мм	13	14
Фрагменты фасадов. Варианты входов в лестничную клетку.	14	15
Вход в лестничную клетку Детали.	15	16
Детали полов	16	17
Узлы установки оконных блоков.	17	18
Установка экранов ограждений в санузлах. Узлы примыканий оконных блоков к наружной стеновой панели с бруском.	18	19
Подоконные доски ПД-1÷ПД-3; Установка подоконных досок в продольных и торцевых стенах.	19	20
Ограждения радиаторов ОР-1÷ОР-5. Стойка С-1.	20	21
Ограждения радиаторов ОР-6; ОР-7. Детали. Узлы. Сечения.	21	22
Ограждения радиаторов ОР-8÷ОР-11. Стойка С-2.	22	23
Ограждения радиаторов ОР-8÷ОР-11. Щиты Щ-3; Щ-4.	23	24

ГЛ. АРХ. ПР-ТА В. ЧИСТЯКОВ
ГЛ. КОНСТ. ПР. М. ТАИРОВ
РУК. БРИГ. АРХ. В. ЛЮБЧЕНКО

ГПИ Гипростроя РСФСР г. Москва

Схемы установки ограждения лестниц

В школах и ПТУ

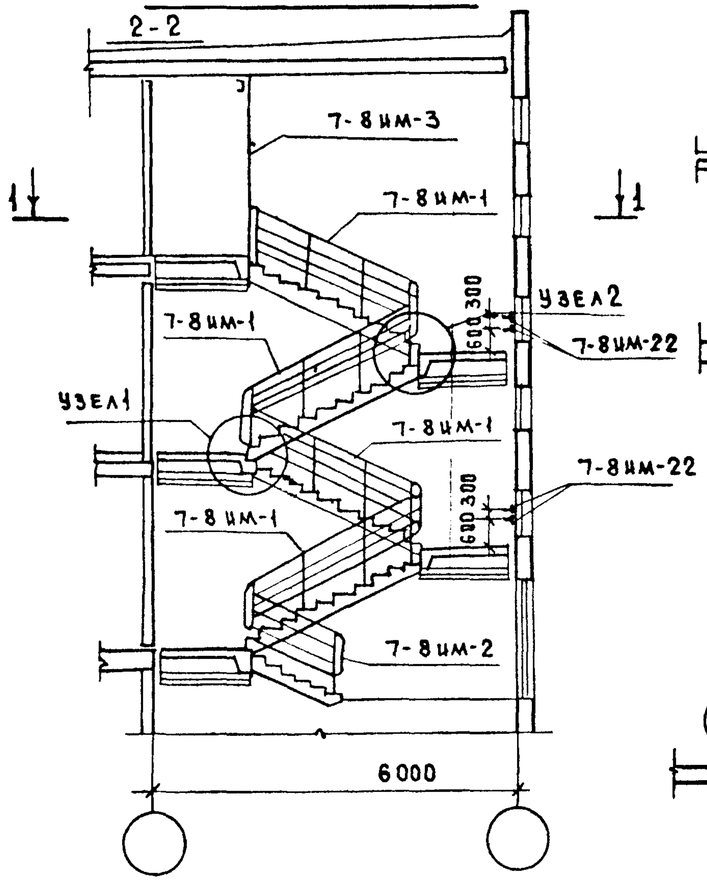

В детских садах

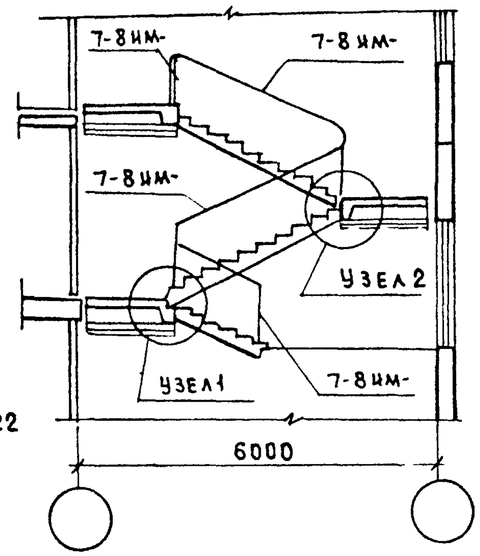

3-3

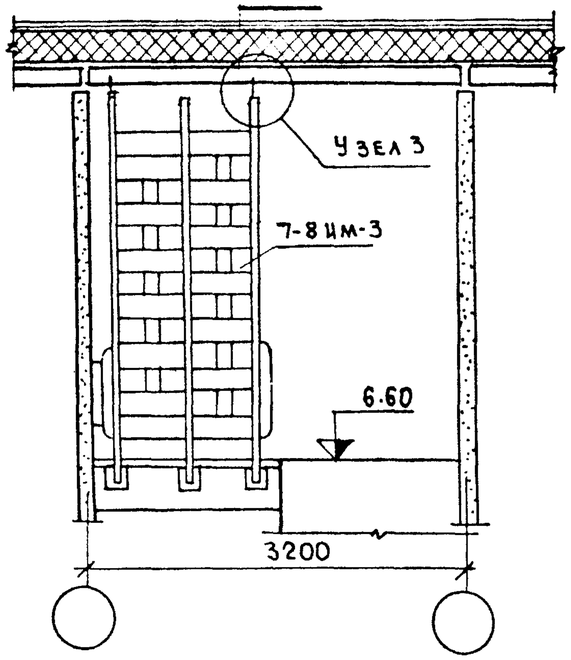

Узел 3

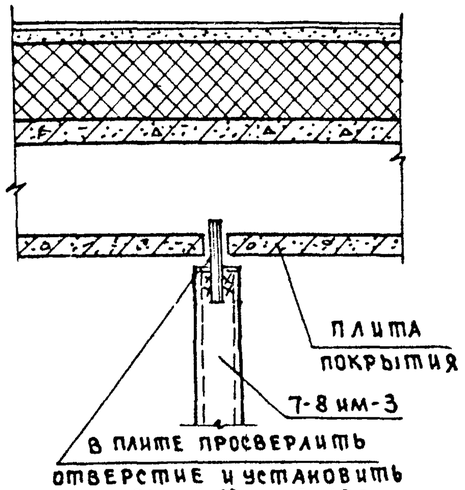

Узел-4

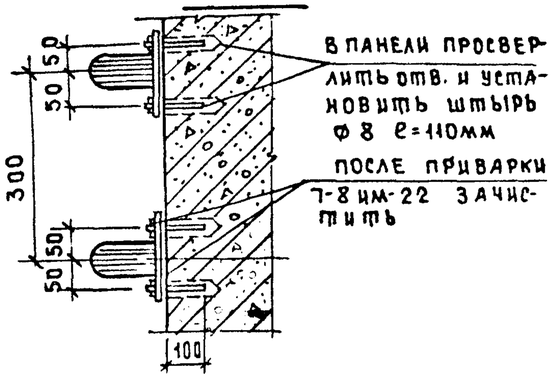

План лестницы школы (рядовой)

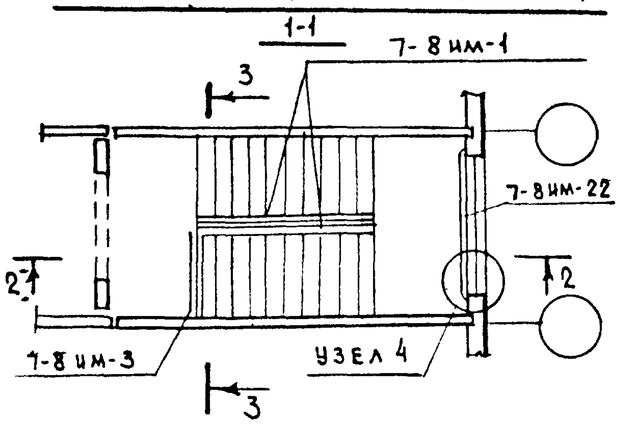

План лестницы школы (в торце здания)

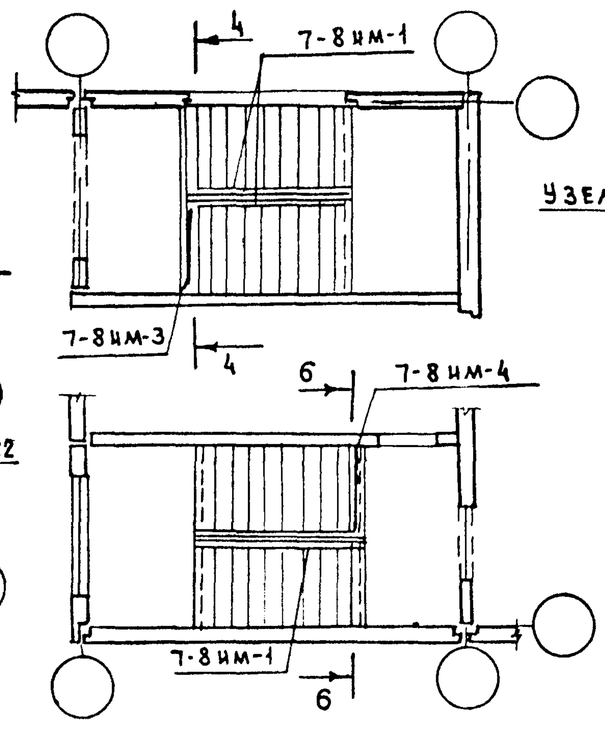

4-4

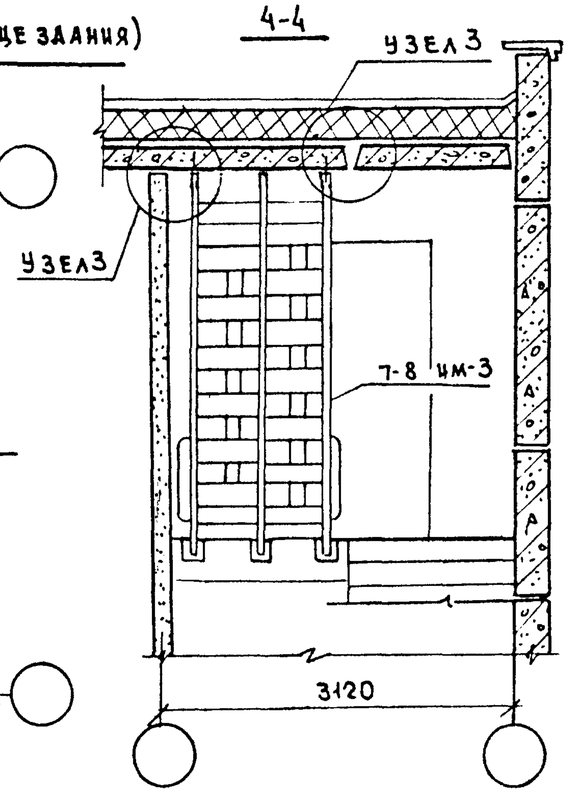

Примечания:

1. Сварку производить электродами Э-42А ГОСТ 9467-60. $h_ш$=6мм
2. Узлы 1:2 и сечение 6 см. лист 3
3. Металлические изделия смотри часть 10 раздел 10.7-8.

1977	Схемы установки ограждения лестниц	Серии 125(75)	Часть 9 / Раздел 9-26	Лист 2

15954-12 4

Гл. архит. пр. В. А. Чистяков
Гл. конст. Ю. Иванов
г. Москва

Узел 1

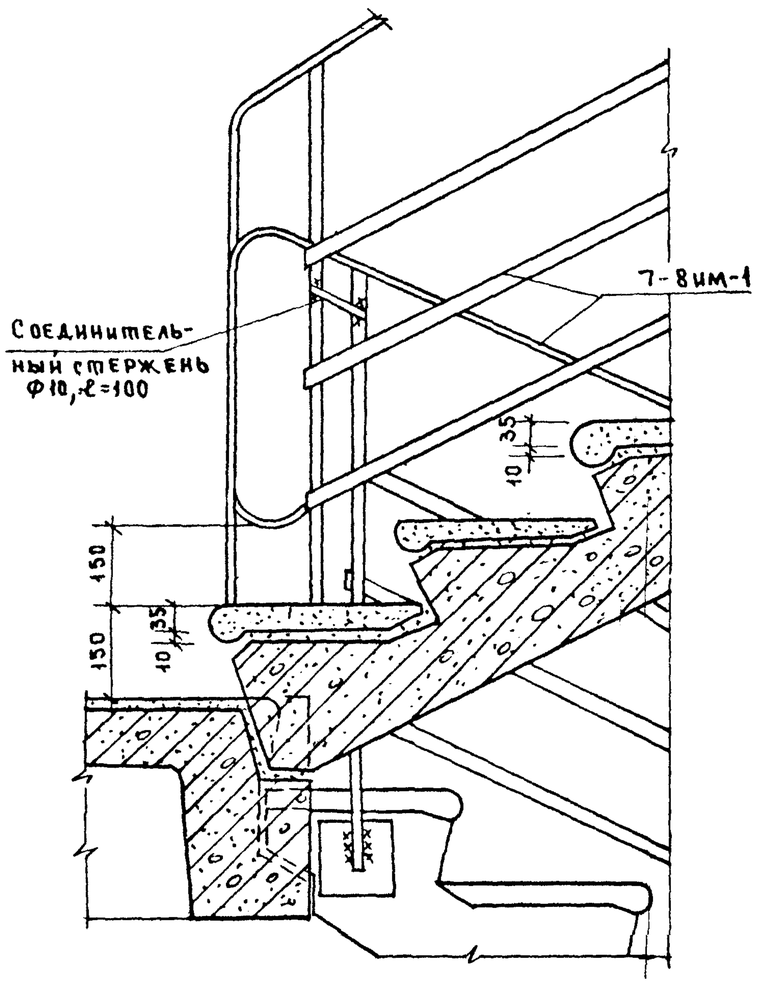

Узел 2

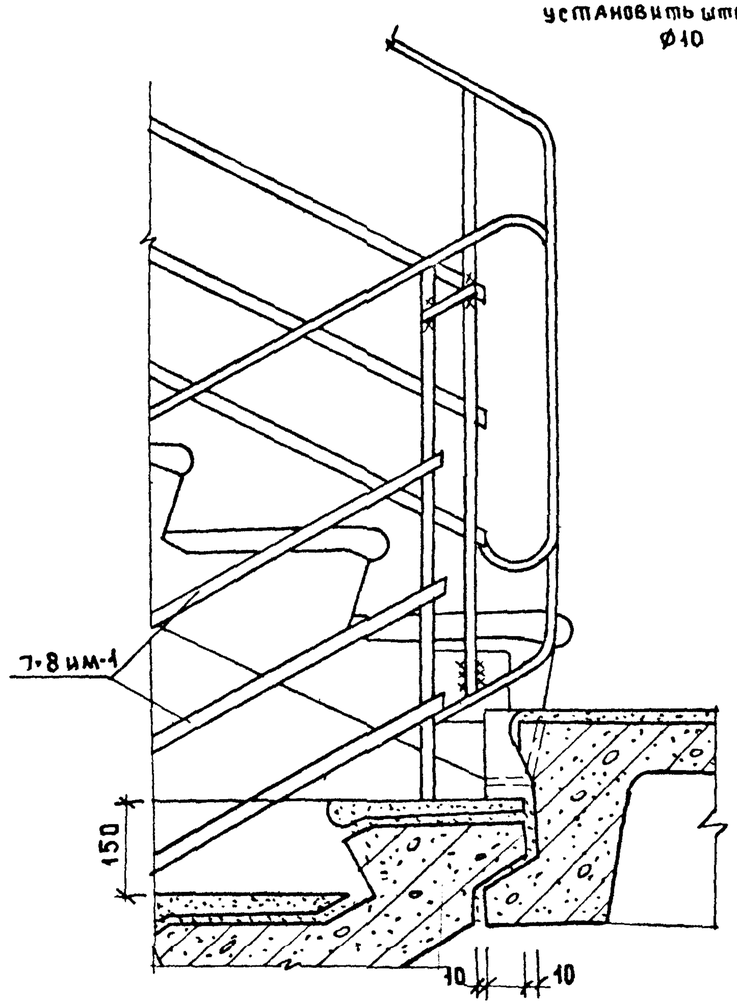

6-6

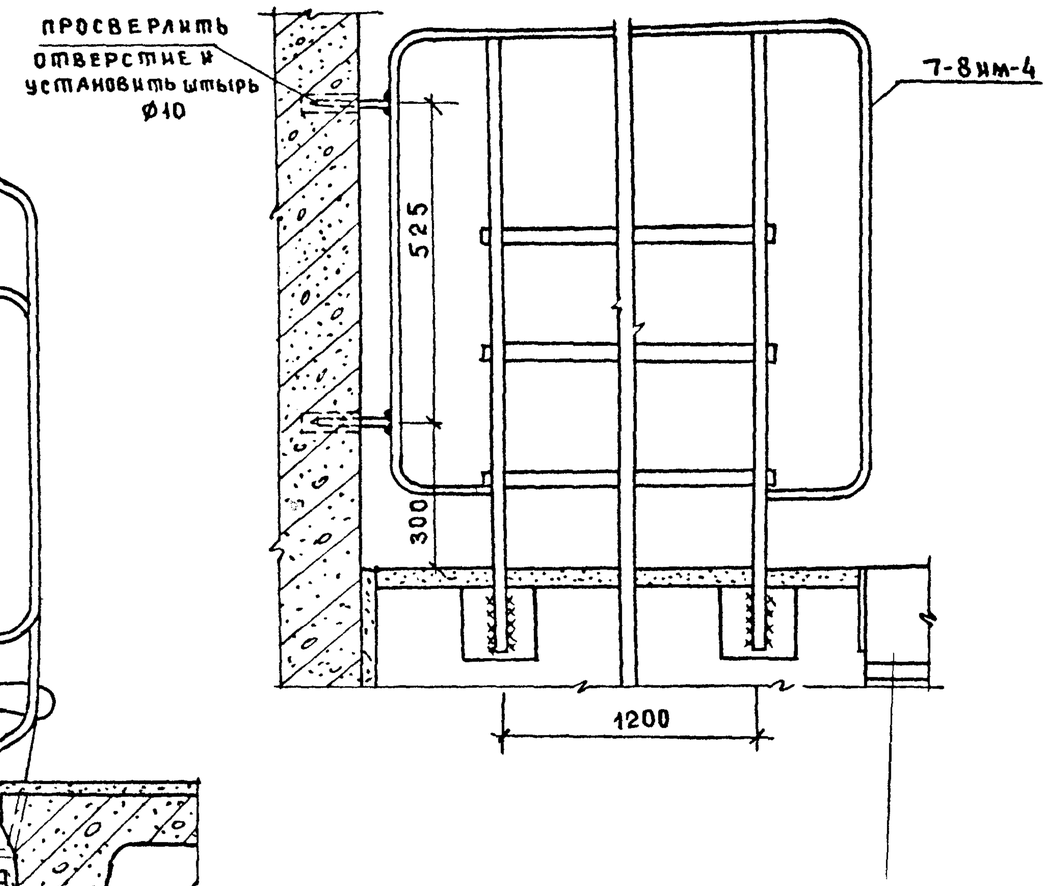

Примечания:

1. Расположение узлов 1; 2 и сечение 6-6 см. на листе 2
2. Сварку производить электродами Э-42 А ГОСТ 9466-75.

Зав. отд.	П. Афанасьев	
Гл. конст. отд.	М. Таиров	
Гл. конст. пр.	В. Чистяков	
Гл. арх. пр.	Ю. Иванов	
Вед. конст.		

КБ по железобетону Госстроя РСФР г. Москва

1977	Узлы установки ограждения лестниц.	Серия 125(75)	Часть 9 / Раздел 9-26	Лист 3

15954-12 5

ПЛАН ЛЕСТНИЧНОЙ КЛЕТКИ

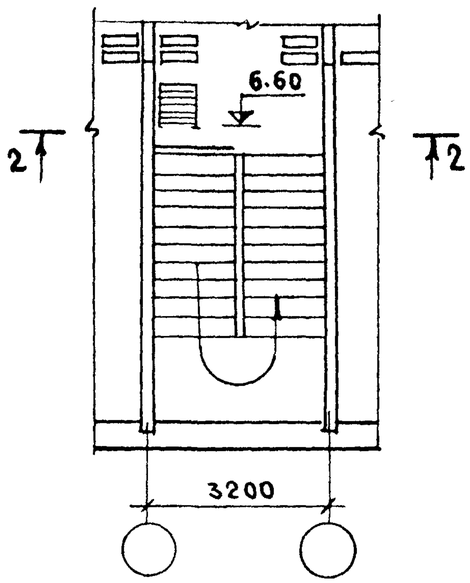

ПЛАН ПОКРЫТИЯ

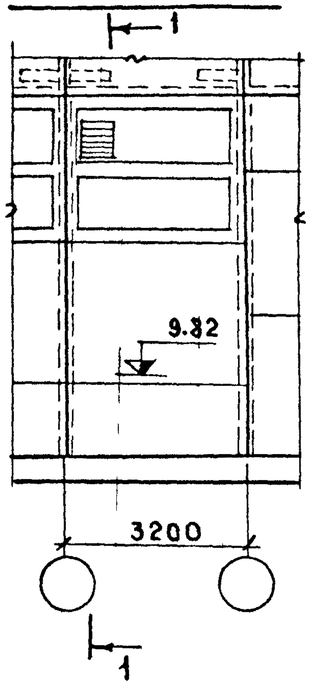

1-1

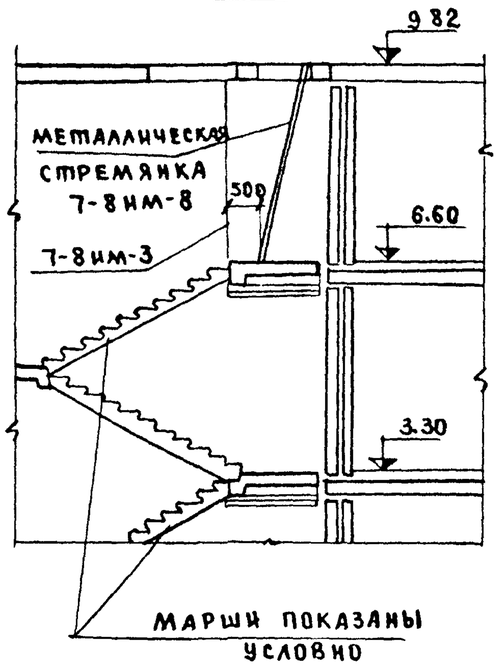

2-2

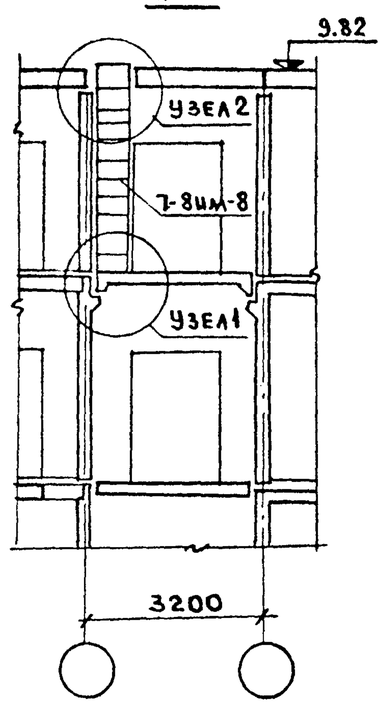

3-3

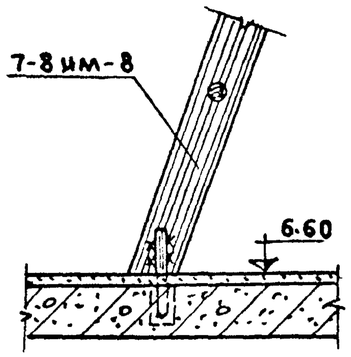

УЗЕЛ1

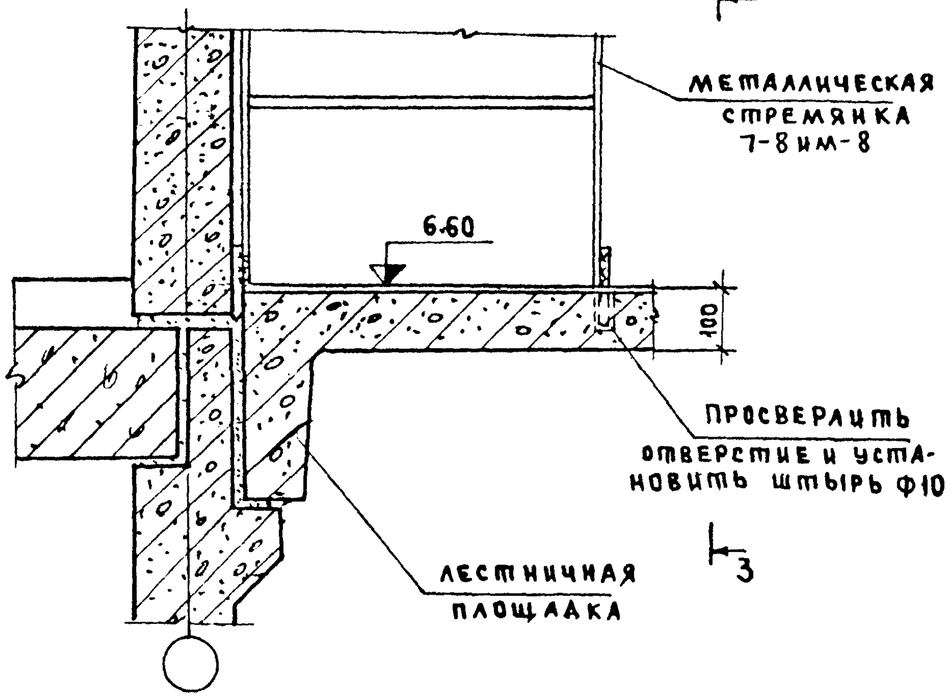

УЗЕЛ2

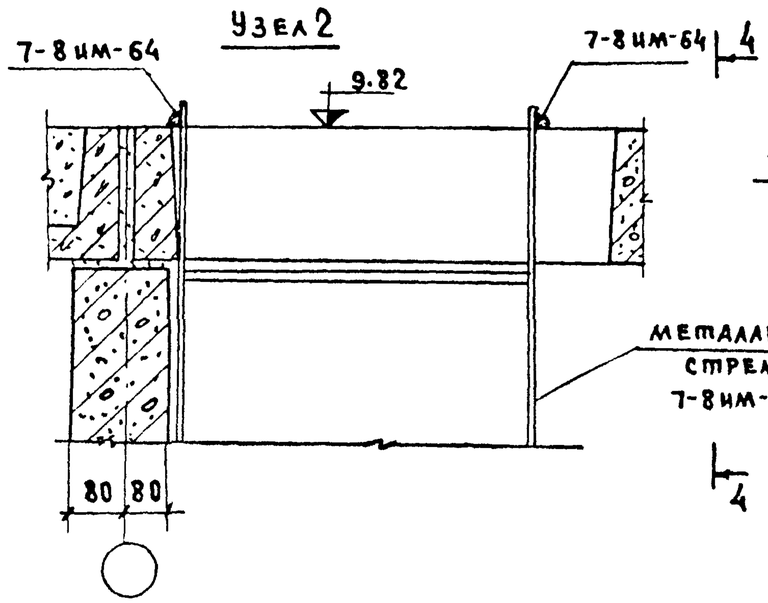

4-4

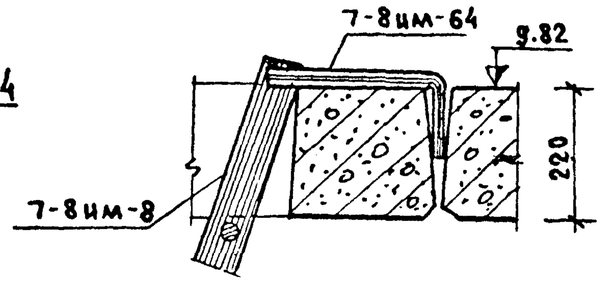

ПРИМЕЧАНИЕ.

1. СВАРКУ ПРОИЗВОДИТЬ ЭЛЕКТРОДАМИ Э-42А ГОСТ 9467-60 $h_{шв}$ = 6мм

1977	УСТАНОВКА СТРЕМЯНКИ ЛАЗА НА КРОВЛЮ. УЗЛЫ КРЕПЛЕНИЯ.	СЕРИИ 125(75)	ЧАСТЬ 9 / РАЗДЕЛ 9-26	ЛИСТ 4

ГОССТРОЙ СССР г. МОСКВА
ГА. АРХИТ. ПР. В. ЧИСТЯКОВ
ВЕД. КОНСТ. Ю. ИВАНОВ

15954-12 6

1-1

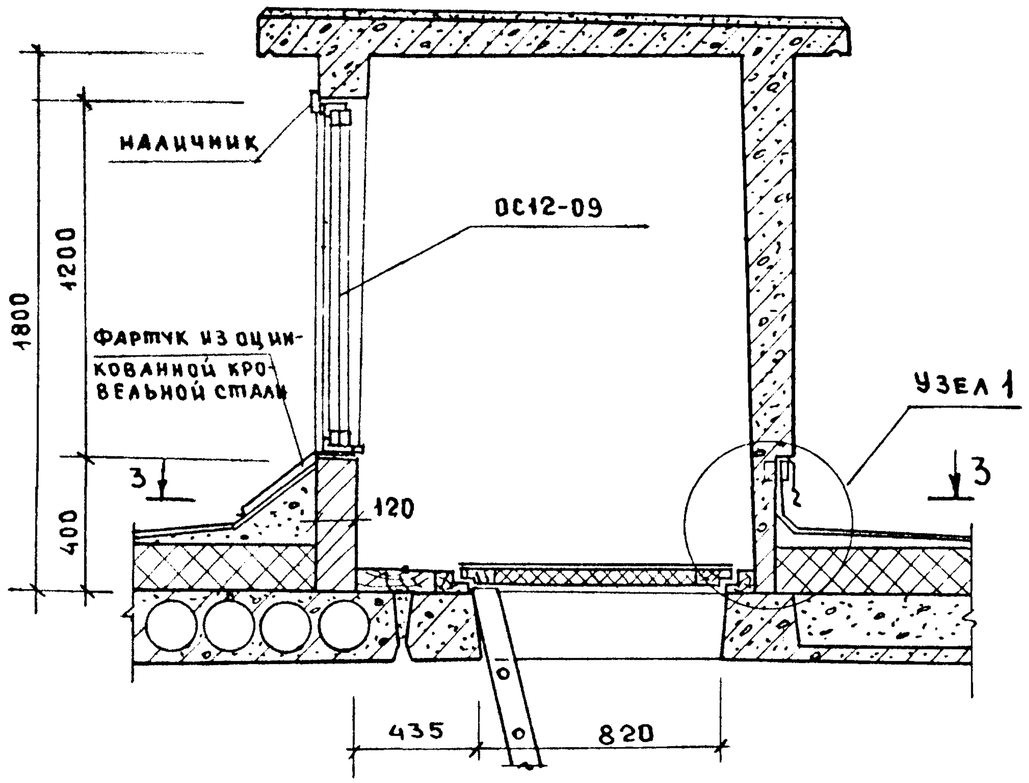

2-2

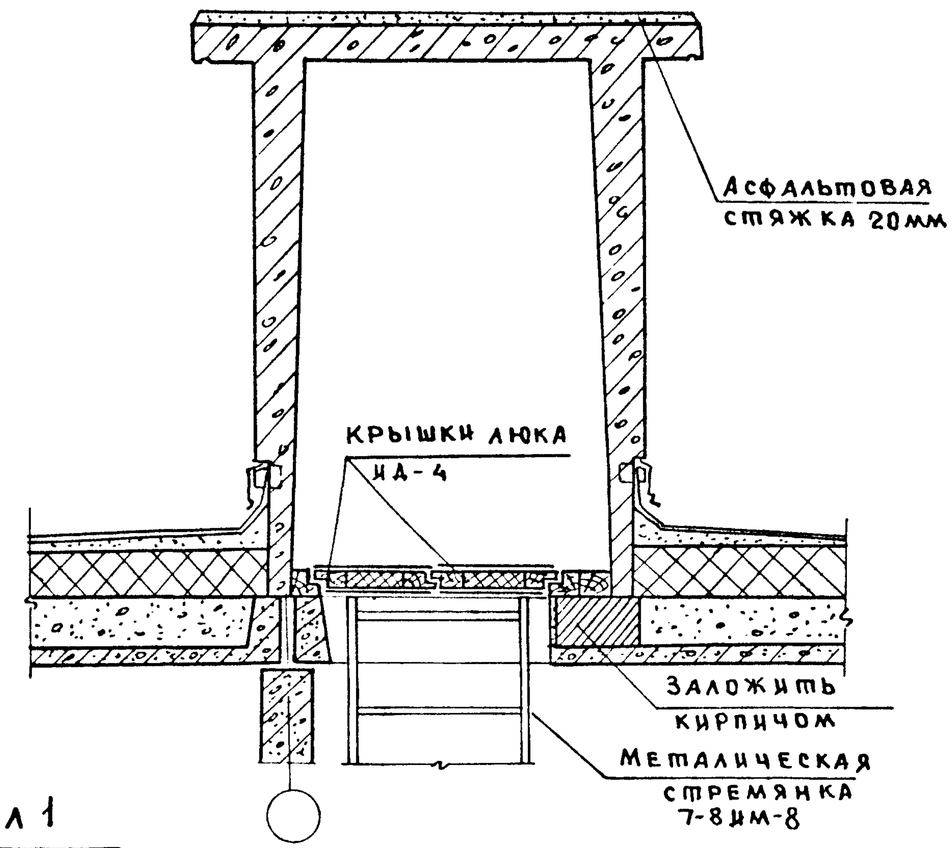

3-3

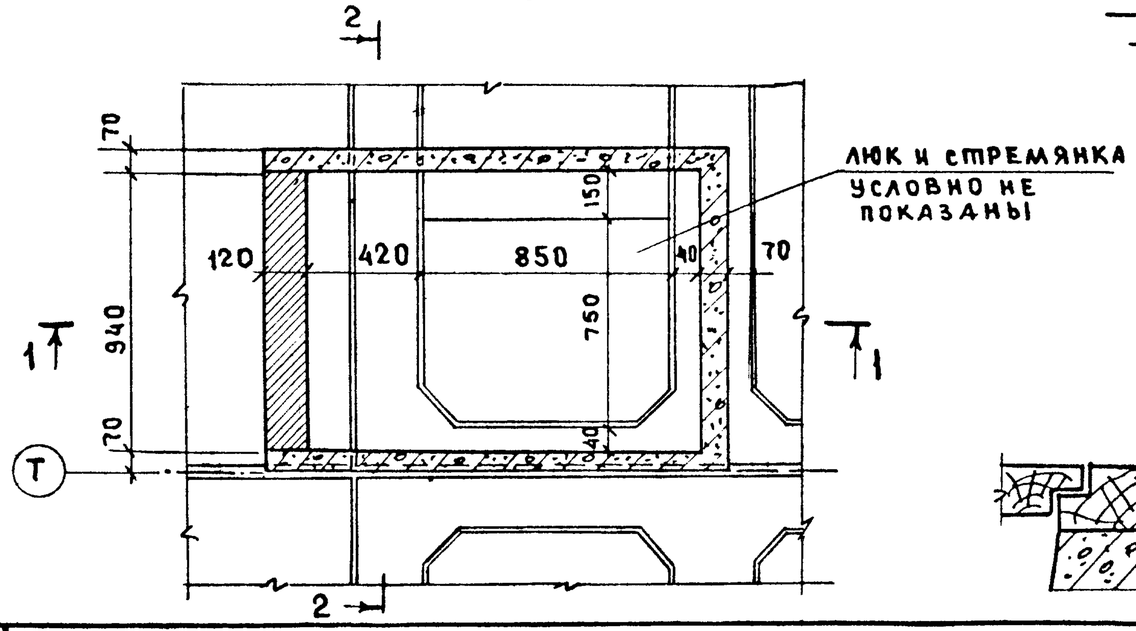

Узел 1

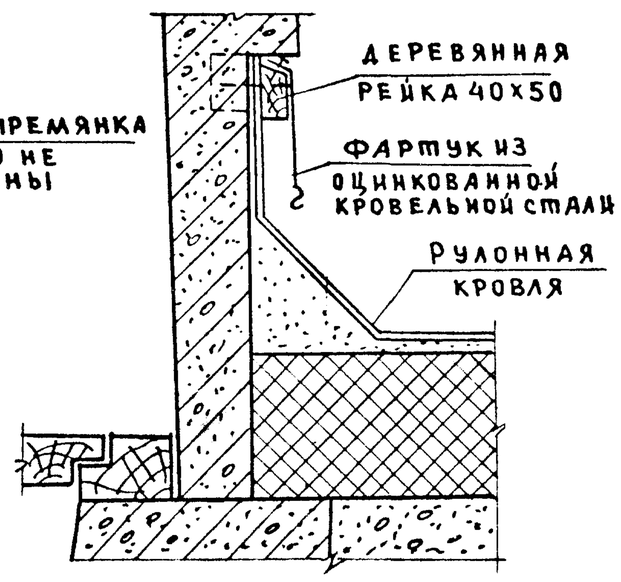

ПРИМЕЧАНИЕ.

ДЕРЕВЯННЫЕ ИЗДЕЛИЯ ЛЮКА ИД-4; СМ. ЧАСТЬ 10 РАЗДЕЛ 6-13
ОКОННЫЙ БЛОК ОС12-09 ПО ГОСТ 11214-65

1977	ДЕТАЛИ УСТАНОВКИ БУДКИ ВЫХОДА НА КРОВЛЮ АК-01	СЕРИЯ 125(75)	ЧАСТЬ 9 / РАЗДЕЛ 9-26	ЛИСТ 5

Г. МОСКВА
ГА. АРХИТ. ПР. В. ЧИСТЯКОВ
ВЕД. КОНСТ. Ю. ИВАНОВ

15954-12 7

Детали облицовки вентиляционных каналов

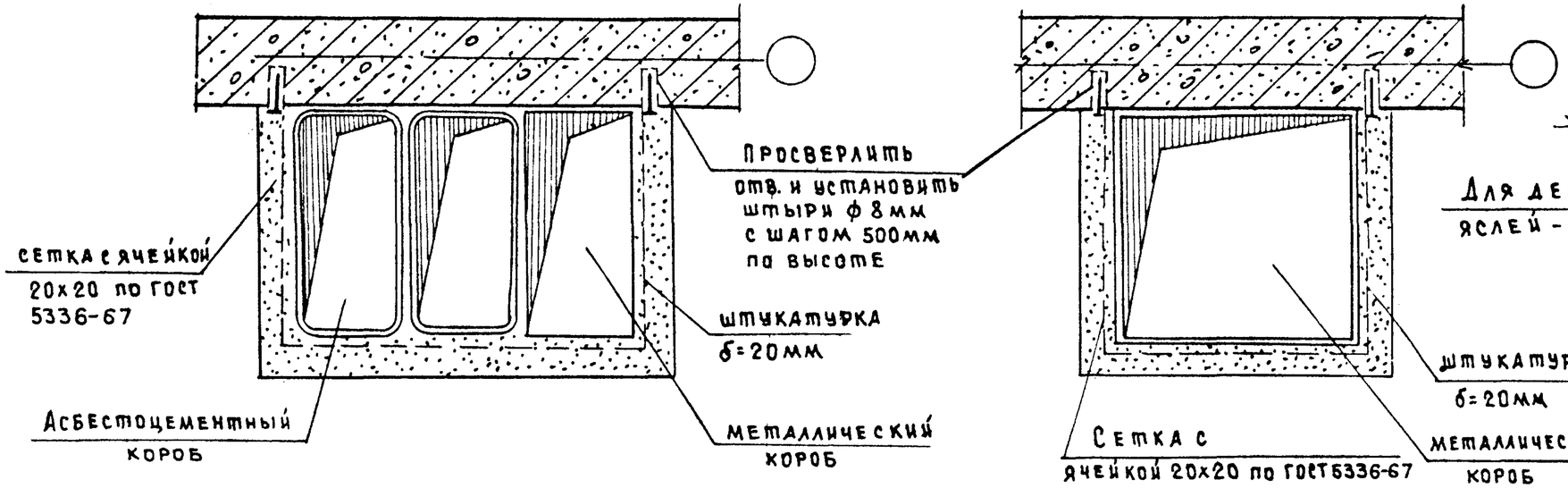

Схема установки радиаторов отопления

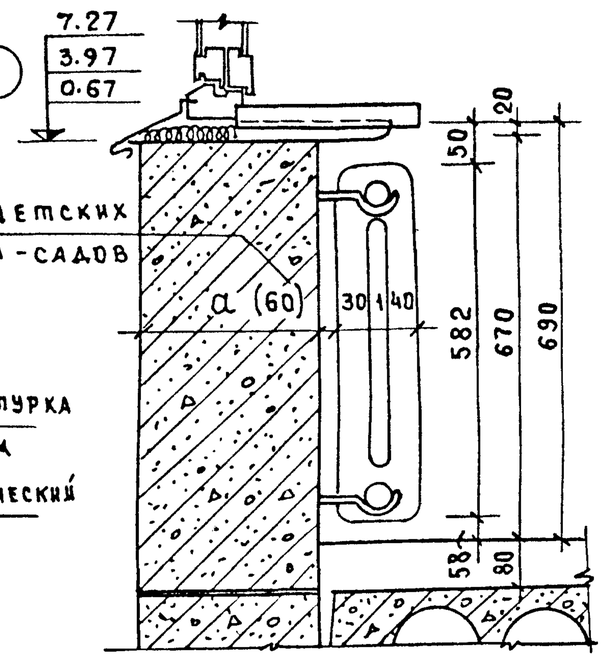

Деталь выхода канализационного стояка

Деталь пропуска сантехнического стояка через перекрытие

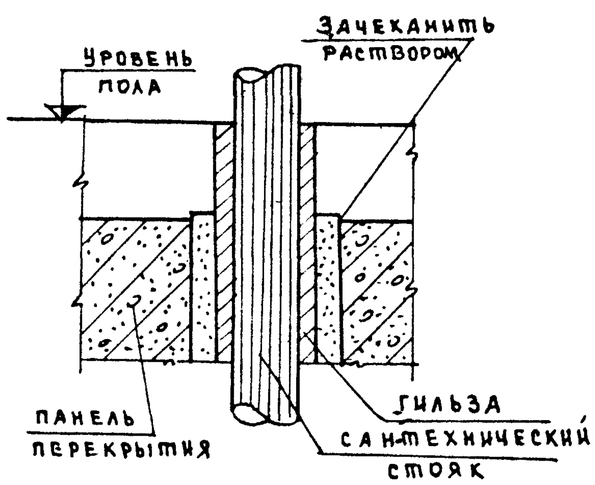

Деталь пропуска отопительного стояка

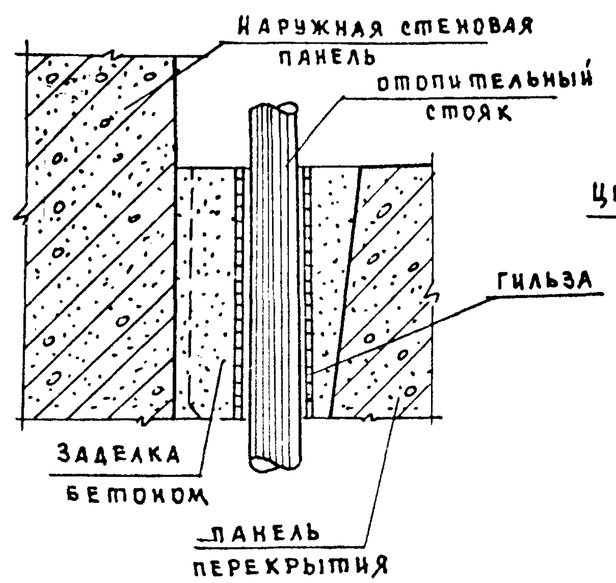

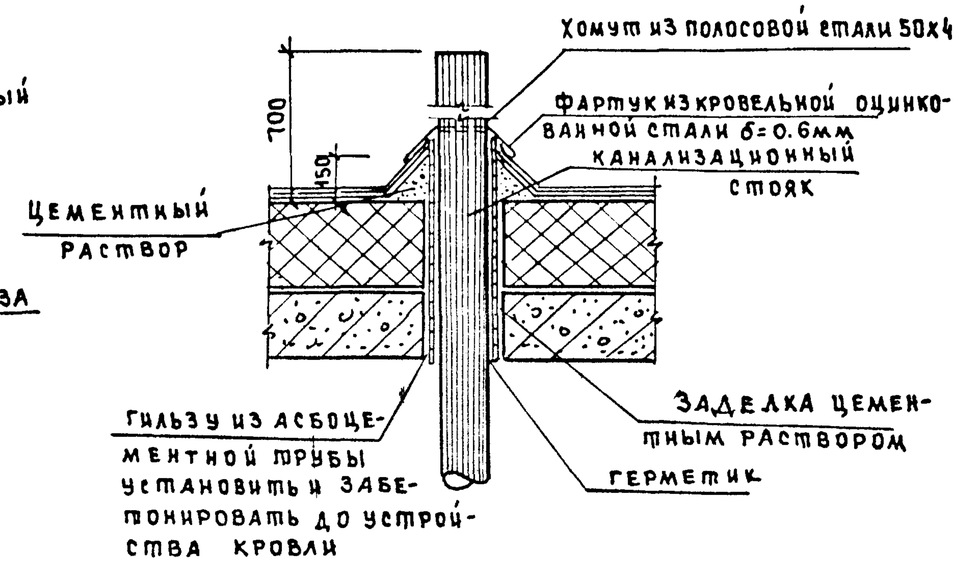

1977	Детали облицовки вентиляционных каналов. Схема установки радиаторов отопления. Деталь пропуска сантехнического стояка через перекрытие. Деталь пропуска отопительного стояка. Деталь выхода канализационного стояка	Серия 125(75)	Часть 9 Раздел 9-26	Лист 6

15954-12 8

г. Москва

Гл. архит. пр. В.Чистяков
Вед. конст. Ю.Иванов

Установка вентиляционной шахты с крышным центробежным вентилятором типа КЦ 3-90 №4; 5 и 6

Разрез

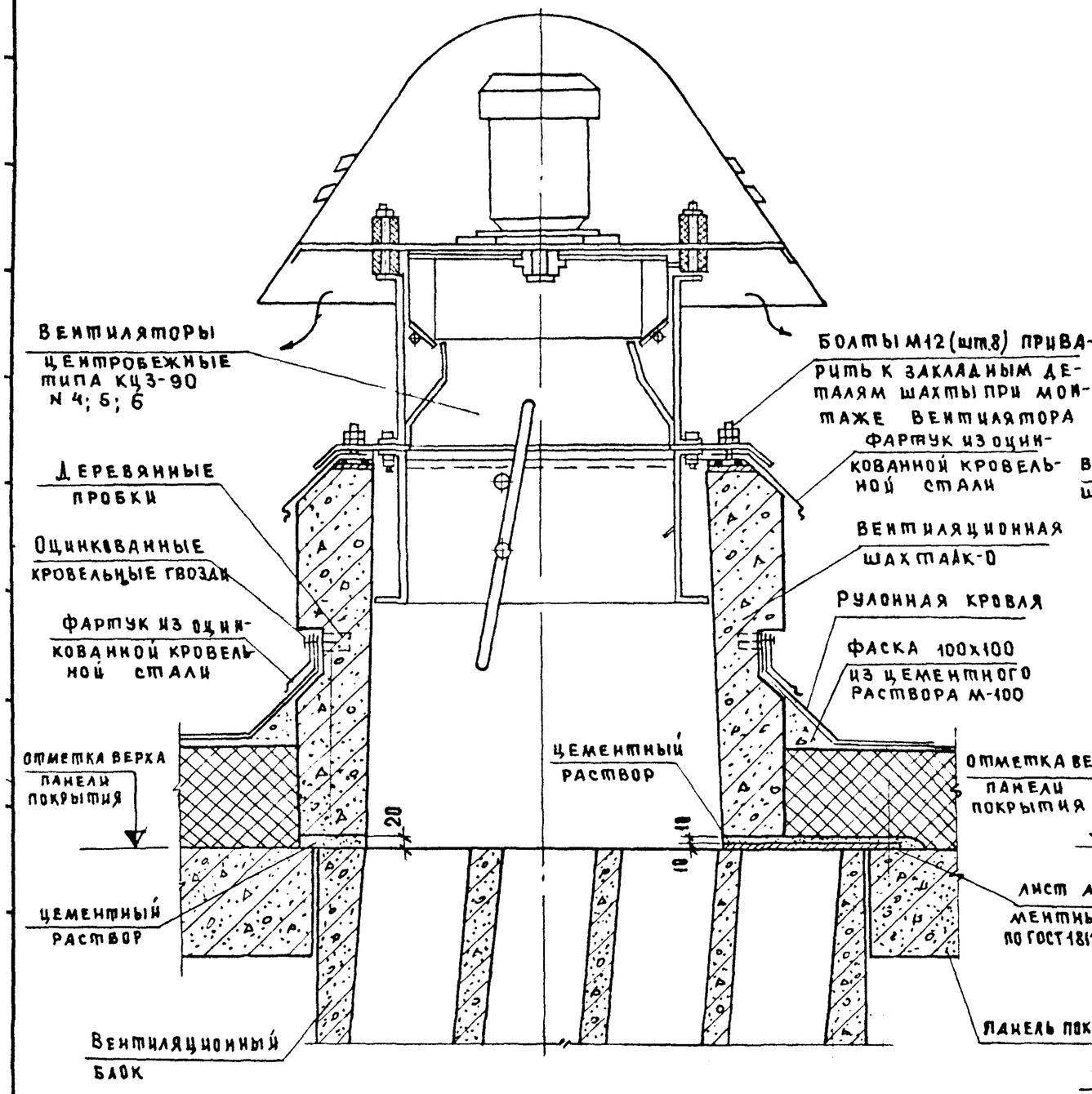

Установка вентиляционной шахты с металлическим зонтом

Разрез

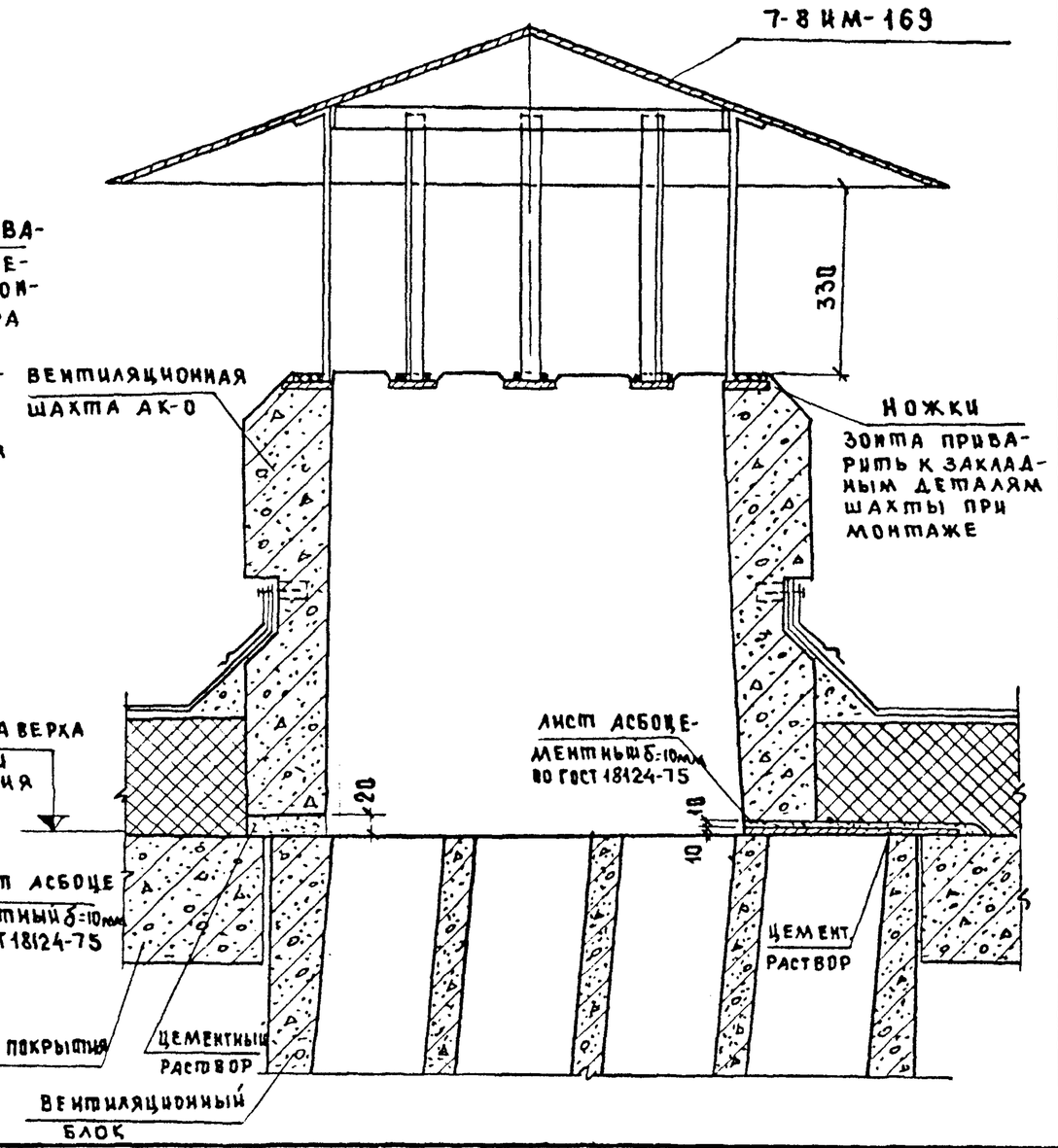

1977	Установка вентиляционных шахт АК-0 с крышным центробежным вентилятором типа КЦ 3-90 №4; 5 и 6 и с металлическим зонтом.	Серия 125(75)	Часть 9 Раздел 9-26	Лист 7

15954-12 9

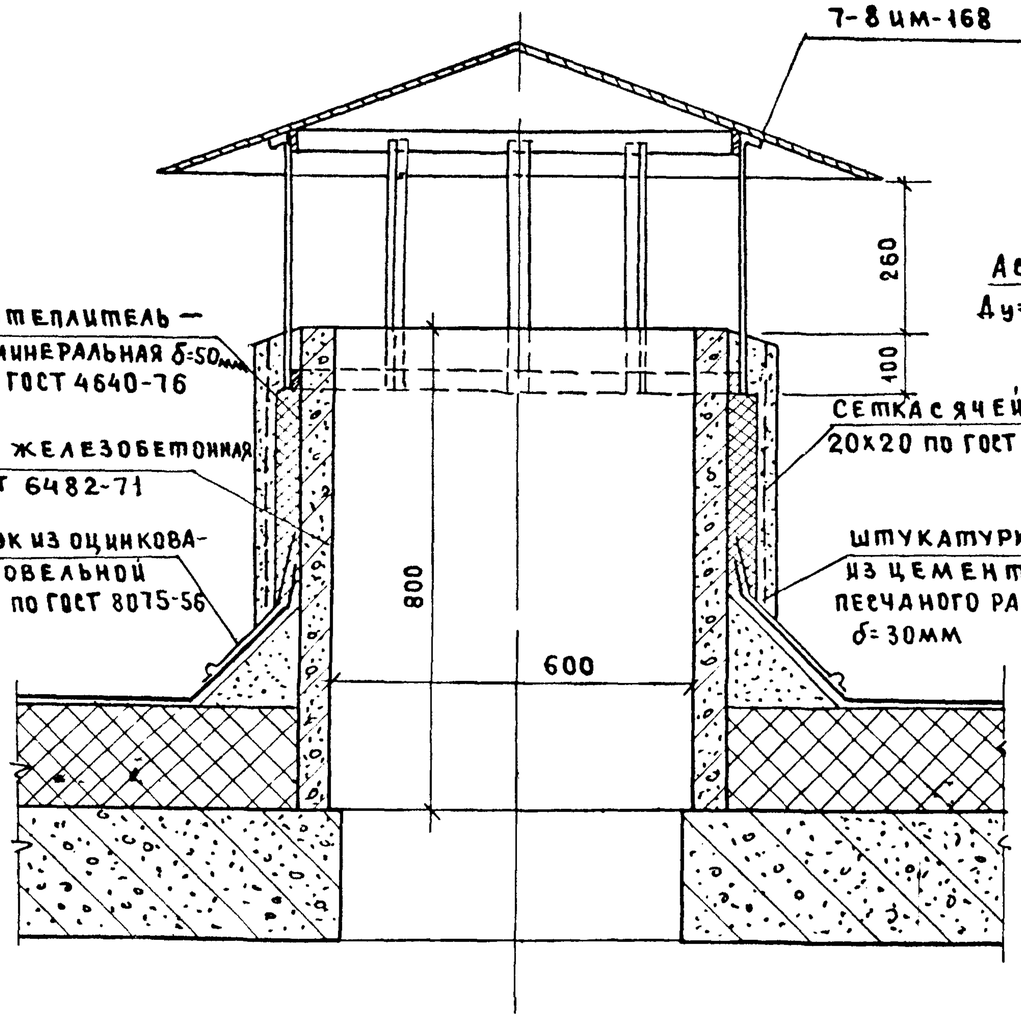

Шахта сеч. 0.25 м²

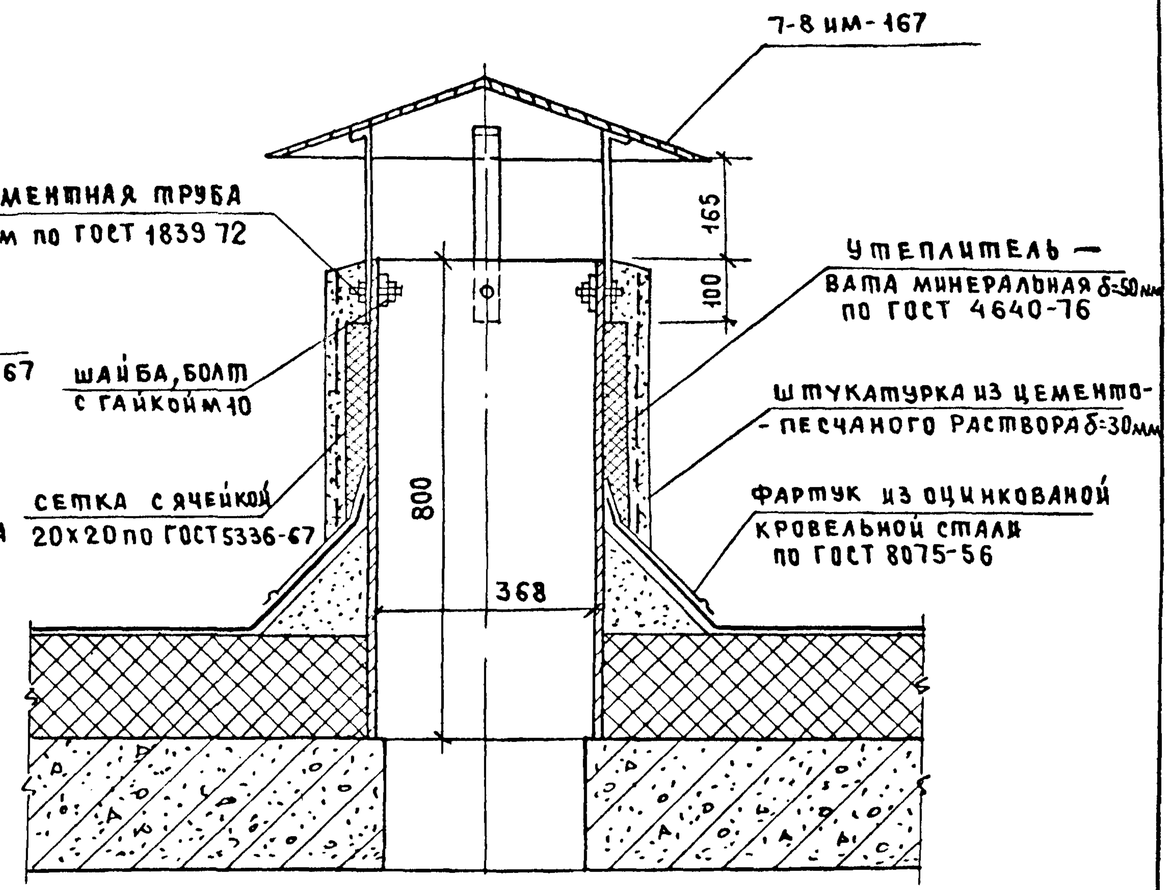

Шахта сеч. 0.1 м²

1977	Установка вентиляционных шахт с металлическими зонтами в сеч. 0,1 м² и 0,25 м²	Серии 125(75)	Часть 0 Раздел 9.26	Лист 8

15954-12 10

Водоизоляционный ковер тип-7
по СНиП II-26-76 табл.2
Литой асфальт — 30 мм
Утеплитель (см. таблицу в пояснительной записке)
Пароизоляция — 1 слой рубероида
марки РКМ-350Б, РКМ-350В
Жел. бет. панель покрытия

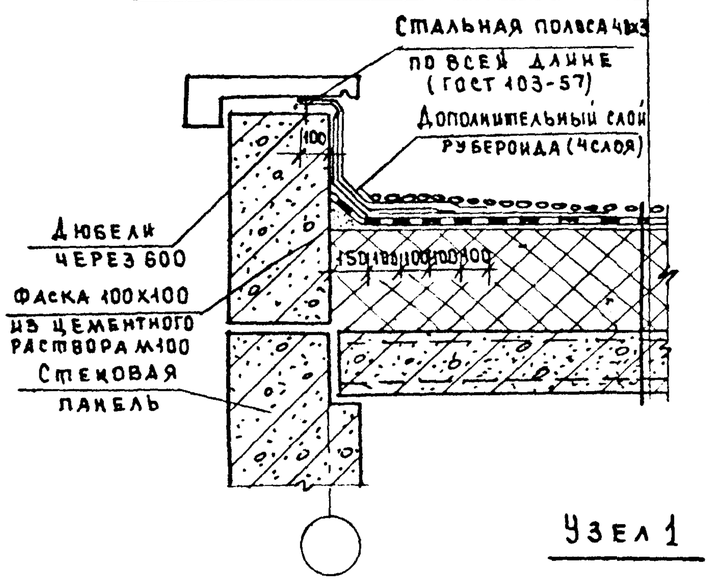

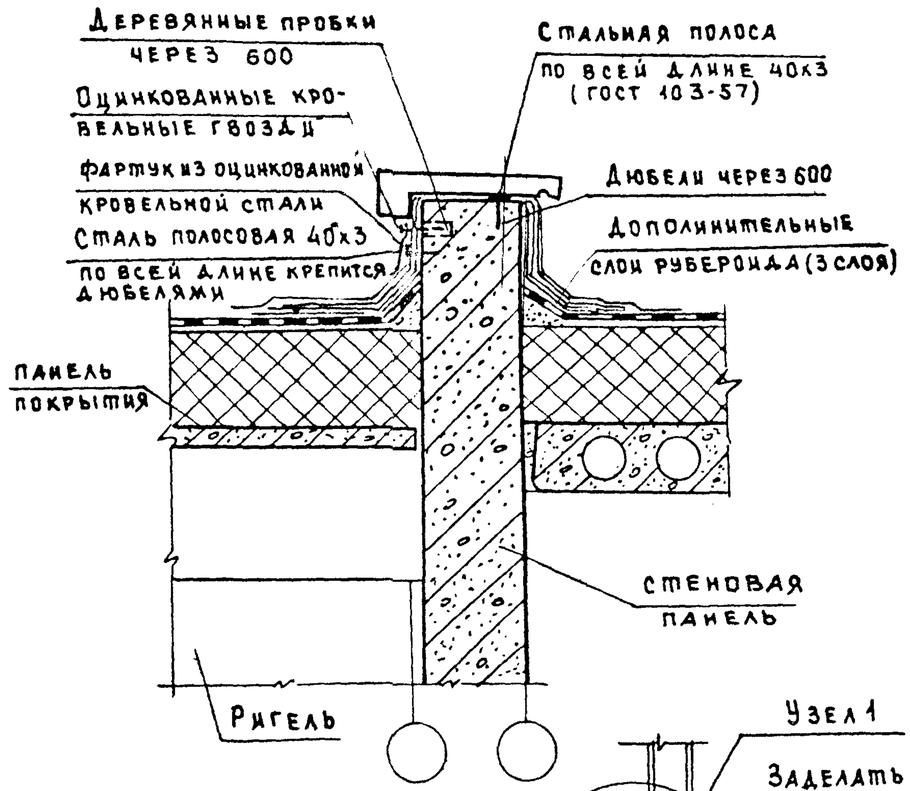

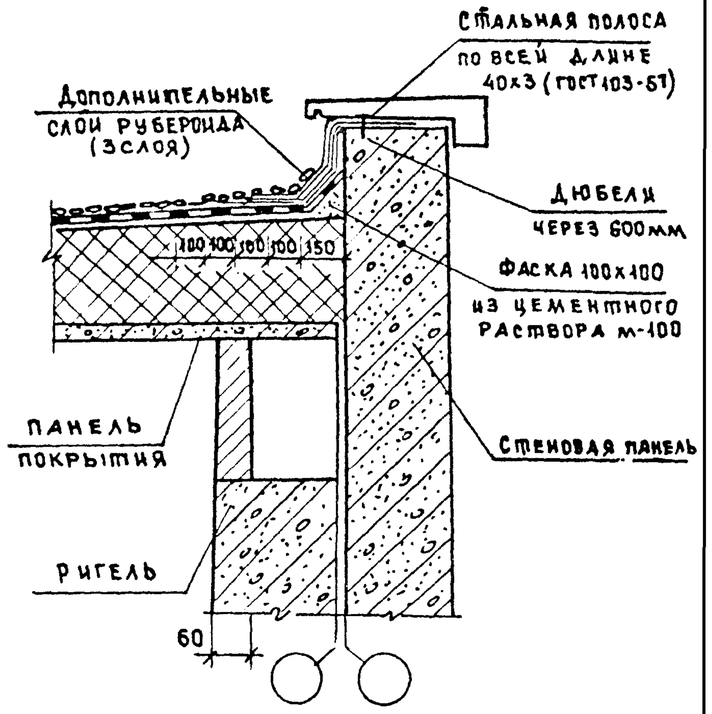

Узел 1

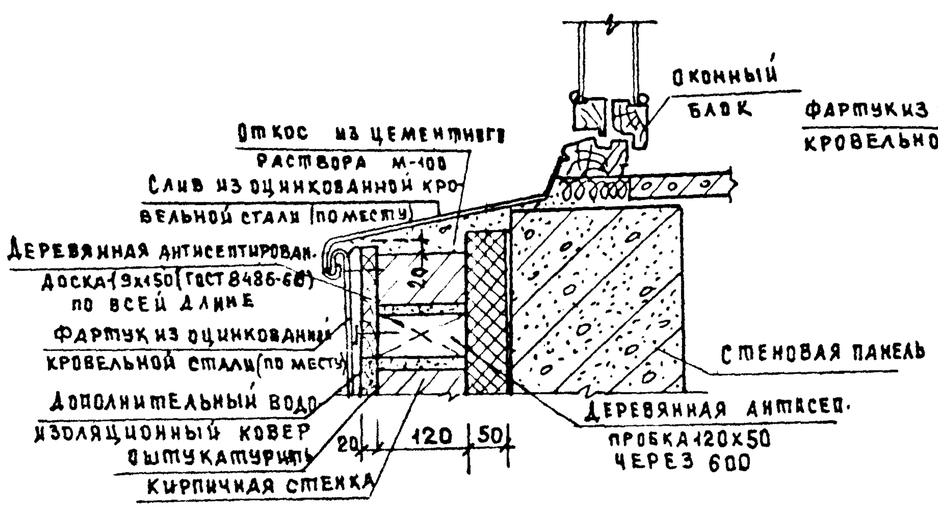

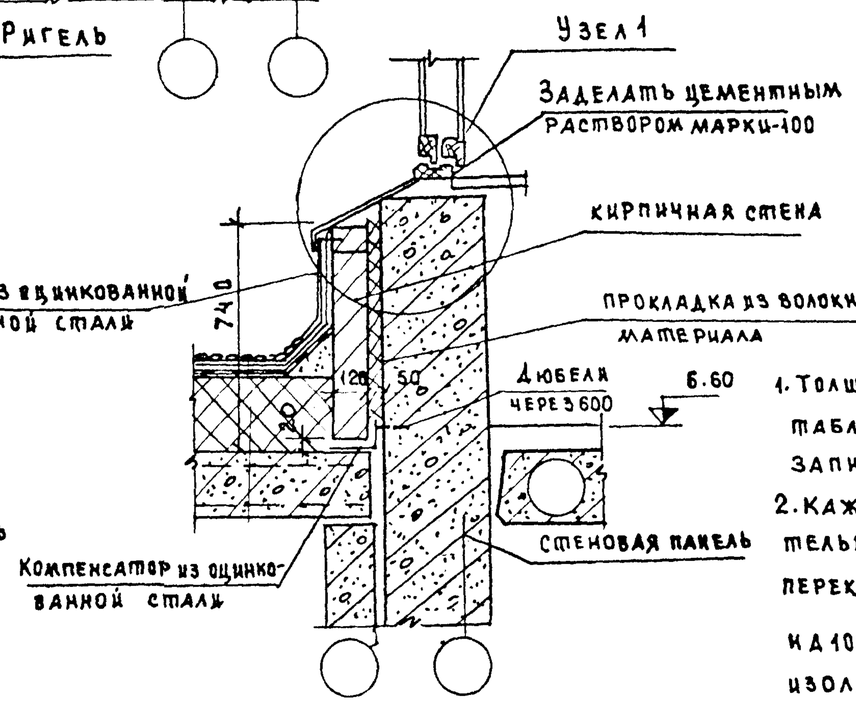

Примечания:

1. Толщина слоя утеплителя дана в таблице, помещенной в пояснительной записке, альбом I.
2. Каждый последующий слой дополнительного водоизоляционного ковра должен перекрывать нижележащий не менее чем на 100 мм и склеиваться с основным водоизоляционным ковром.

1977	Детали кровли	Серии 125(75)	Часть 9 / Раздел 9-26	Лист 9

КБ по железобетону Госстроя РСФСР г. Москва

Гл. конст. отд.	П. Афанасьев	
Гл. конст. пр.	М. Таиров	
Гл. арх. пр.	В. Чистяков	
Вед. конст.	Ю. Иванов	

15954-12 11

Узлы установки опорной трубы для крепления телеантены и радиостойки

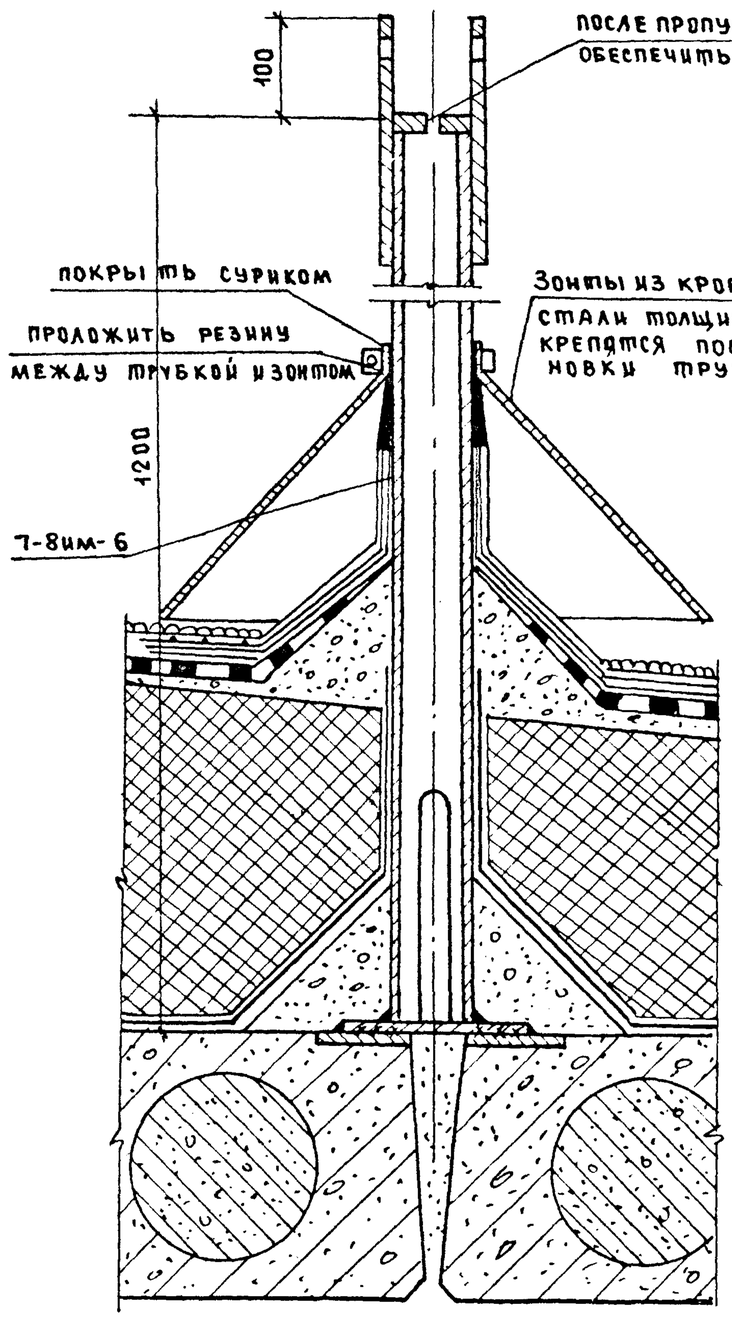

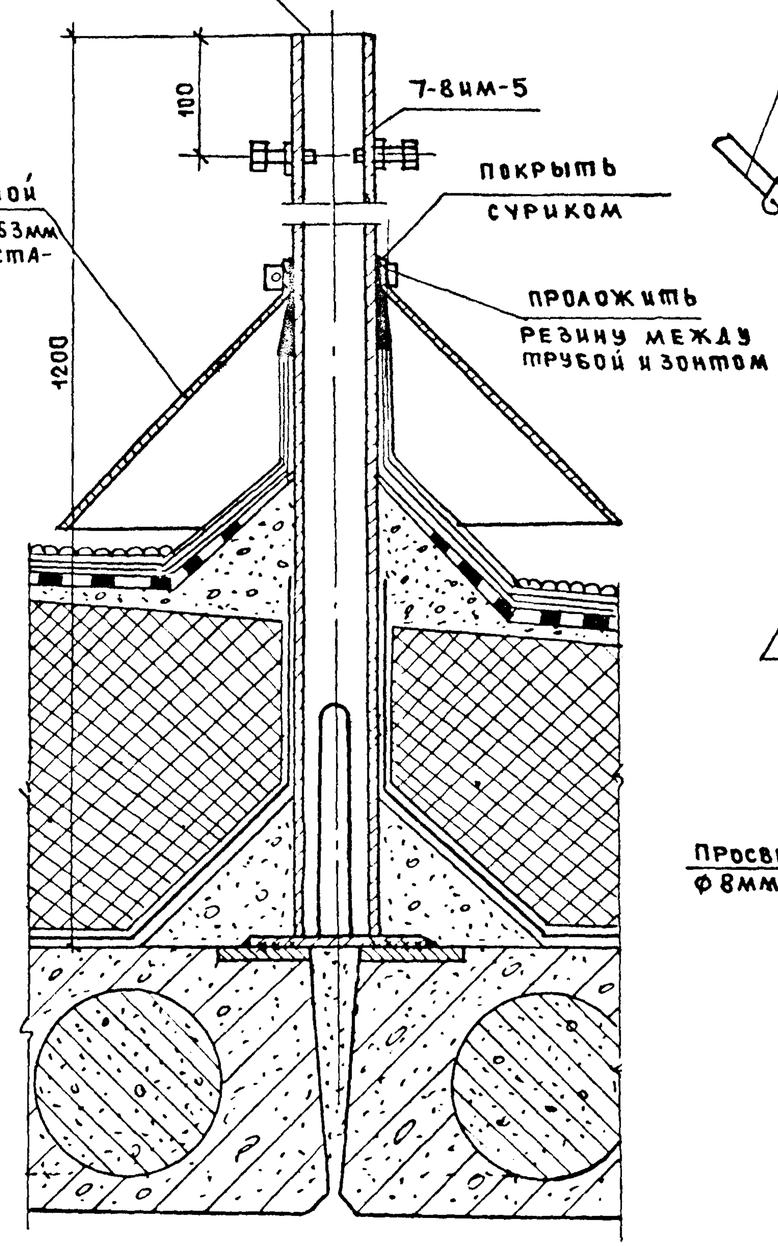

Узел крепления оттяжек телеантены и радиостойки

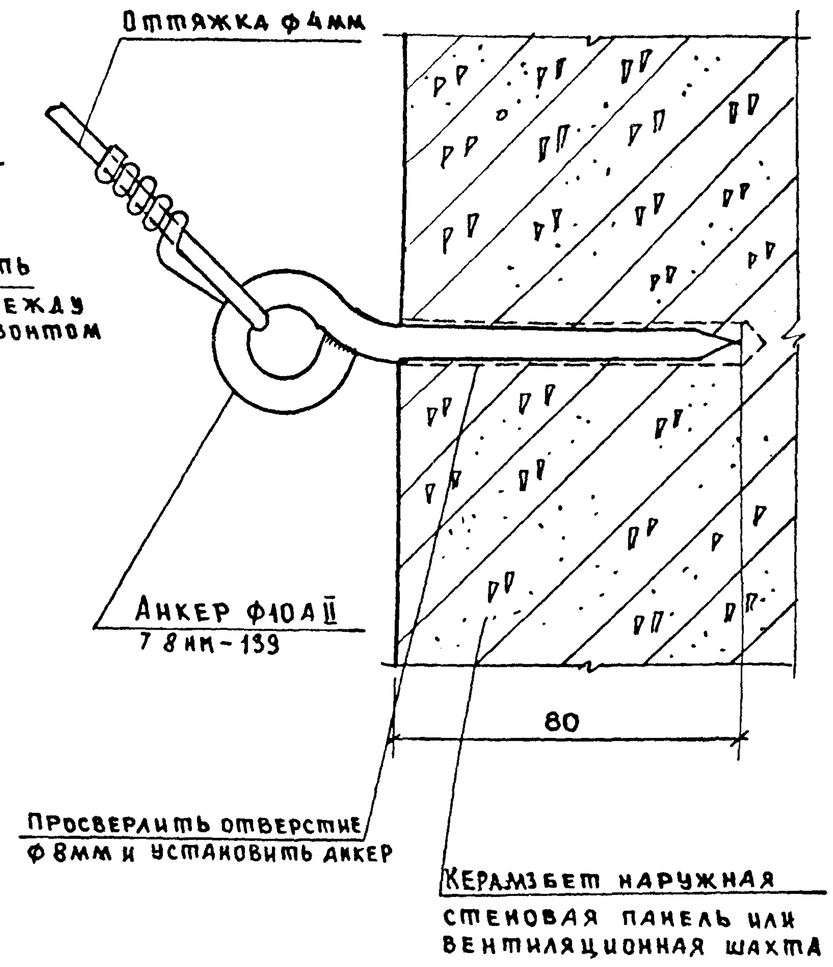

Госстроя РСФСР г. Москва	1977	Узлы установки опорной трубы для крепления телеантены и радиостойки. Узел крепления оттяжек телеантены и радиостойки	Серия 125(75)	Часть 9 / Раздел 9-26	Лист 10

Гл. конс. пр. М. Тайров
Гл. архит. пр. В. Чистяков
Вед. конст. Ю. Иванов

15954-12 12

Установка воронки внутреннего водостока

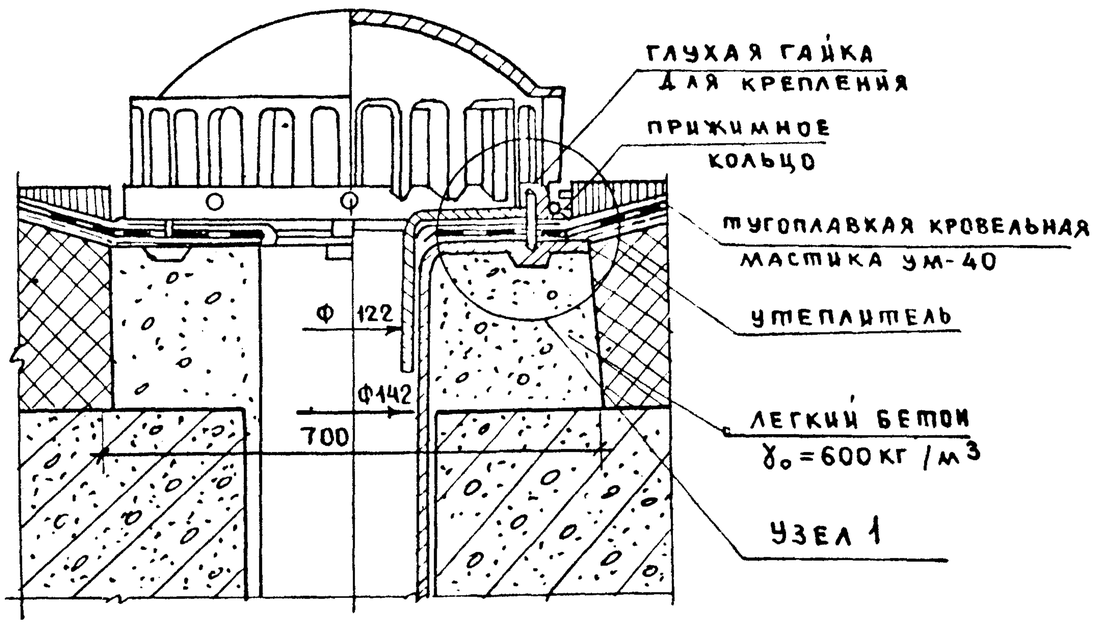

Узел 1

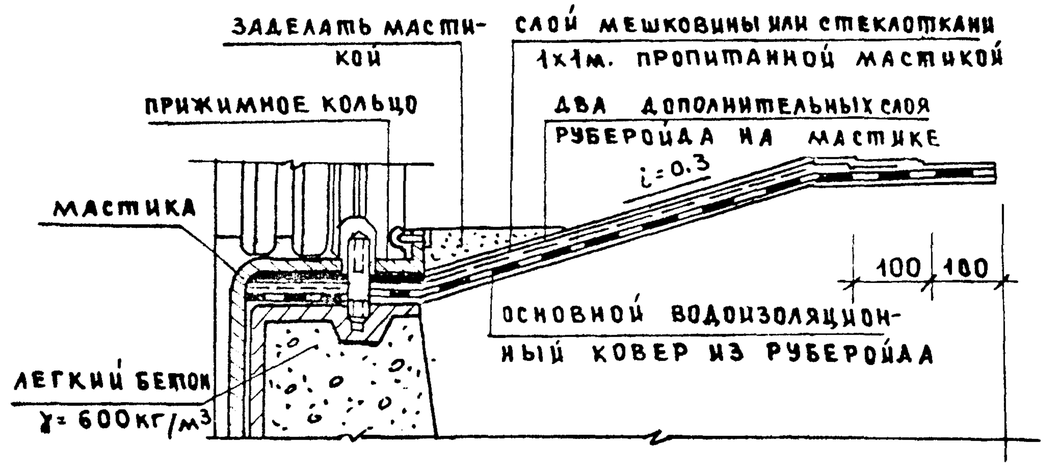

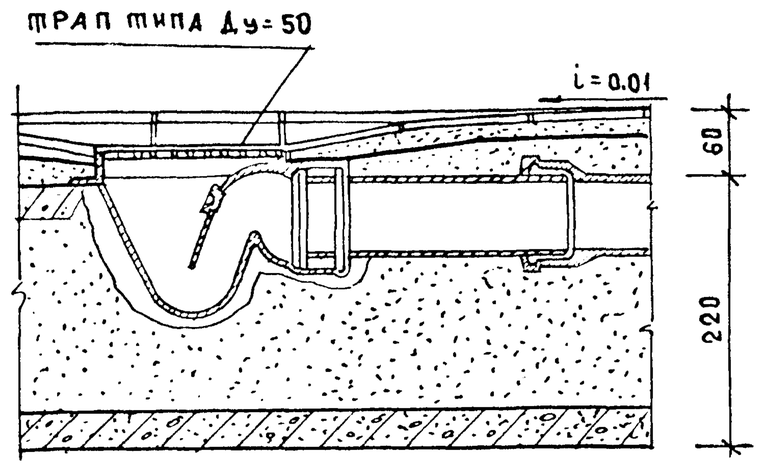

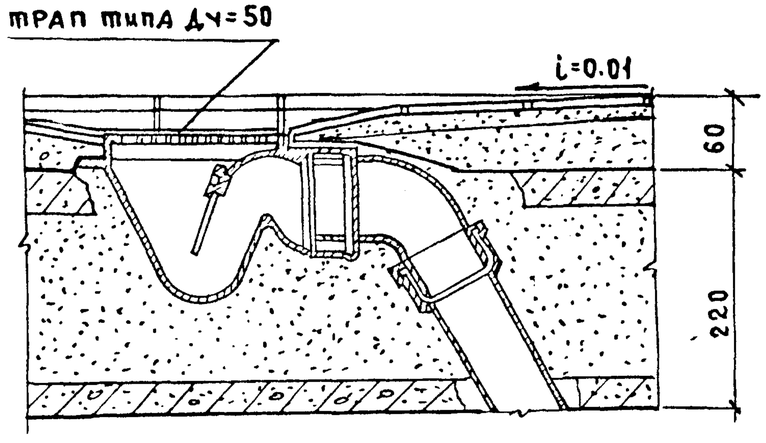

Примечание: Металлические изделия см часть 10 раздел 10.7-8

1977	Установка воронки внутреннего водостока. Детали установки трапов.	Серия 125/75	Часть 9 Раздел 9-26	Лист 11

Госстроя РСФСР г. Москва

Гл. конс. пр.	И. Танров	
Гл. арх. пр.	В. Чистяков	
Вед. конст.	Ю. Иванов	

15954-12 13

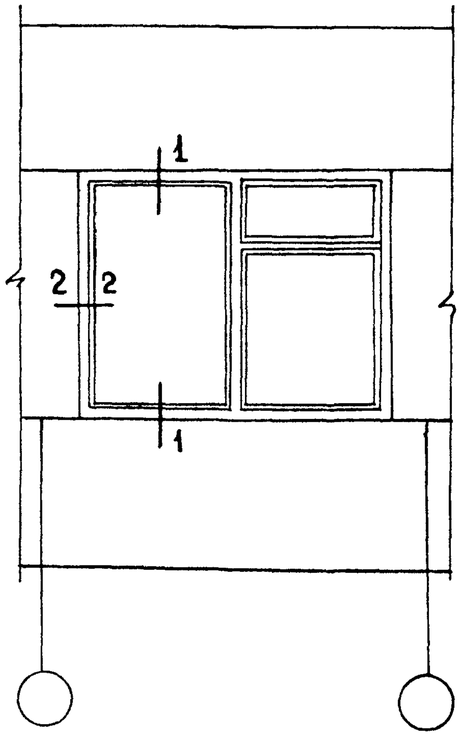

1-1

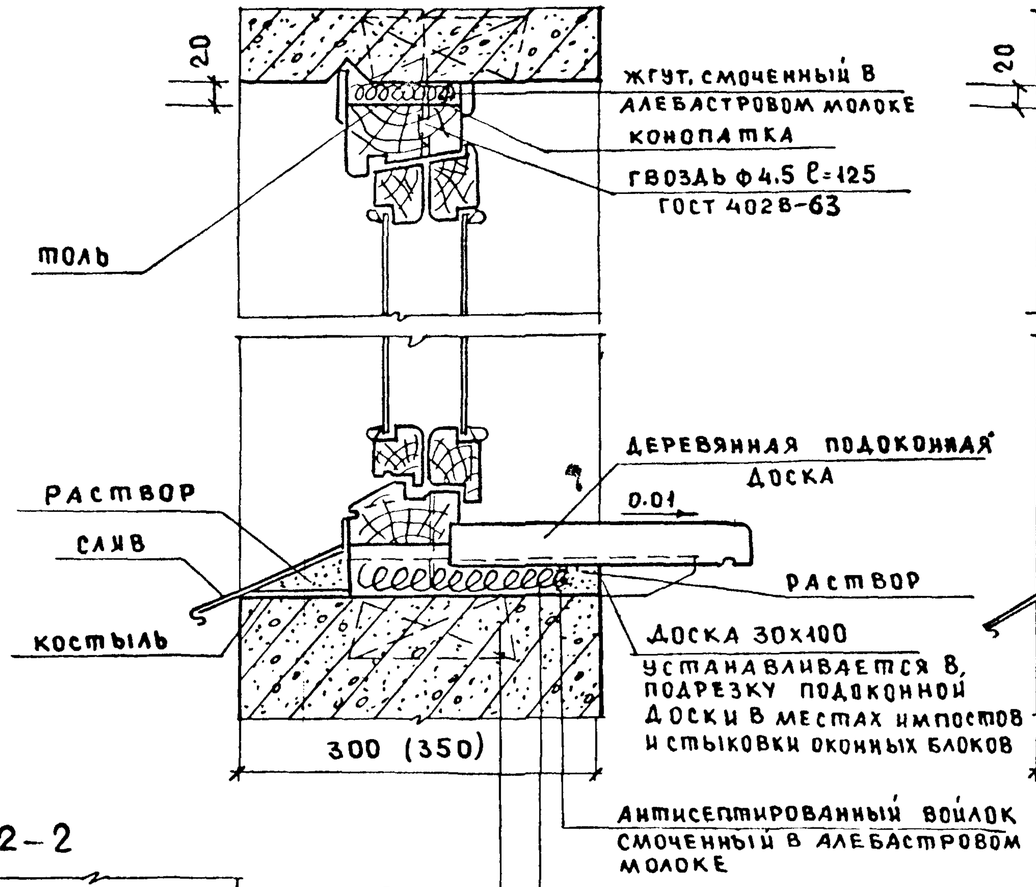

1-1

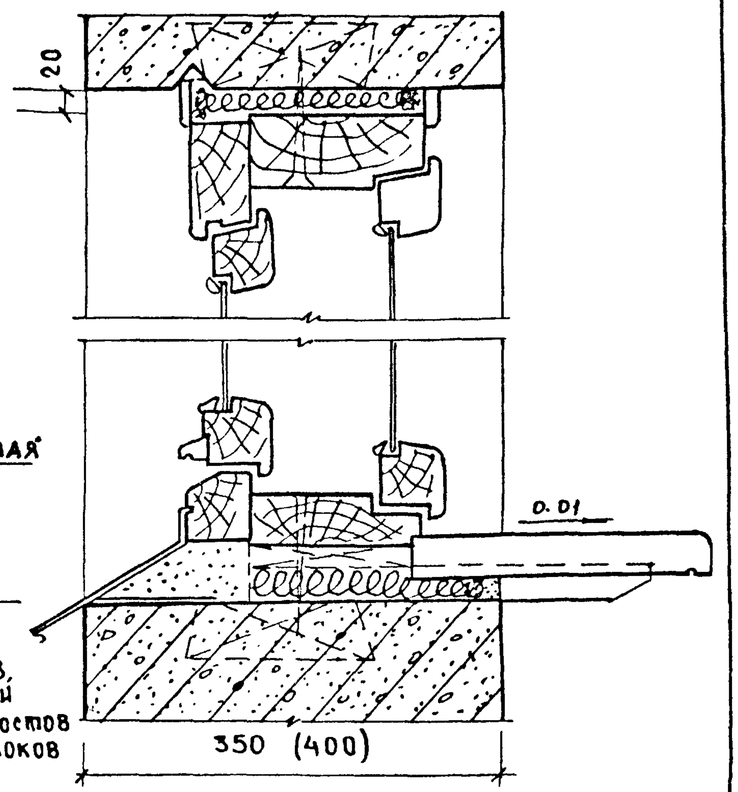

2-2

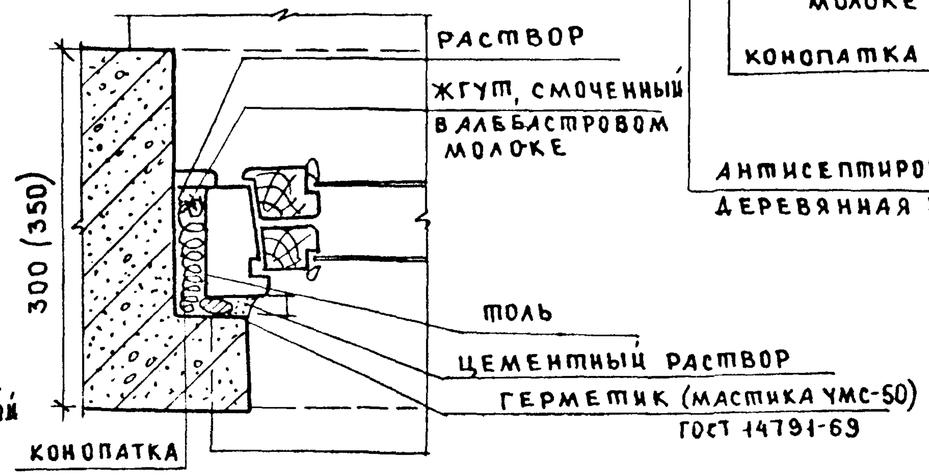

2-2

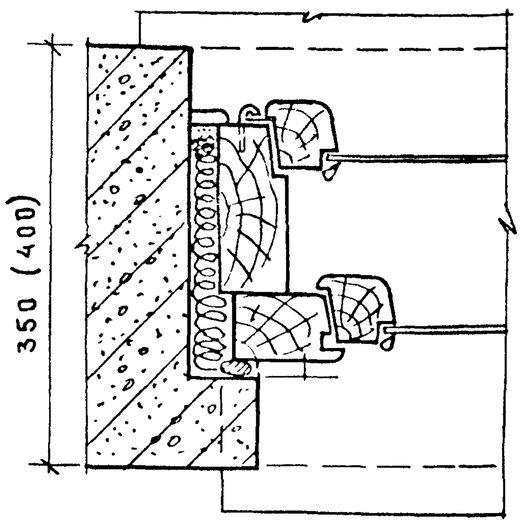

Примечания:

1. Поверхности блоков, примыкающие к стенам, должны быть антисептированы и защищены гидроизоляционными рулонными материалами.
2. Монтаж дверных и оконных блоков и подоконных досок следует производить в соответствии с требованиями главы СНиП III-19-75
3. Не допускается раскалинивание блока в проеме во избежание искривления коробки.
4. Слив из оцинкованной кровельной стали завести в паз коробки на суриковой замазке и одеть на костыли.

1977	Детали примыкания оконных блоков со спаренными и раздельными переплетами при поясной разрезке стен толщиной 300, 350, 400 мм	Серия 125(75)	Часть 9	Лист
			Раздел 9-26	12

Гл. констр. пр. М. Таиров
Рук. бр. арх. В. Любченко
г. Москва

15954-12 14

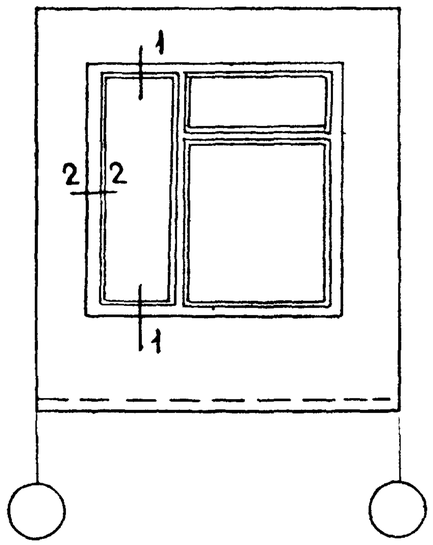

1-1

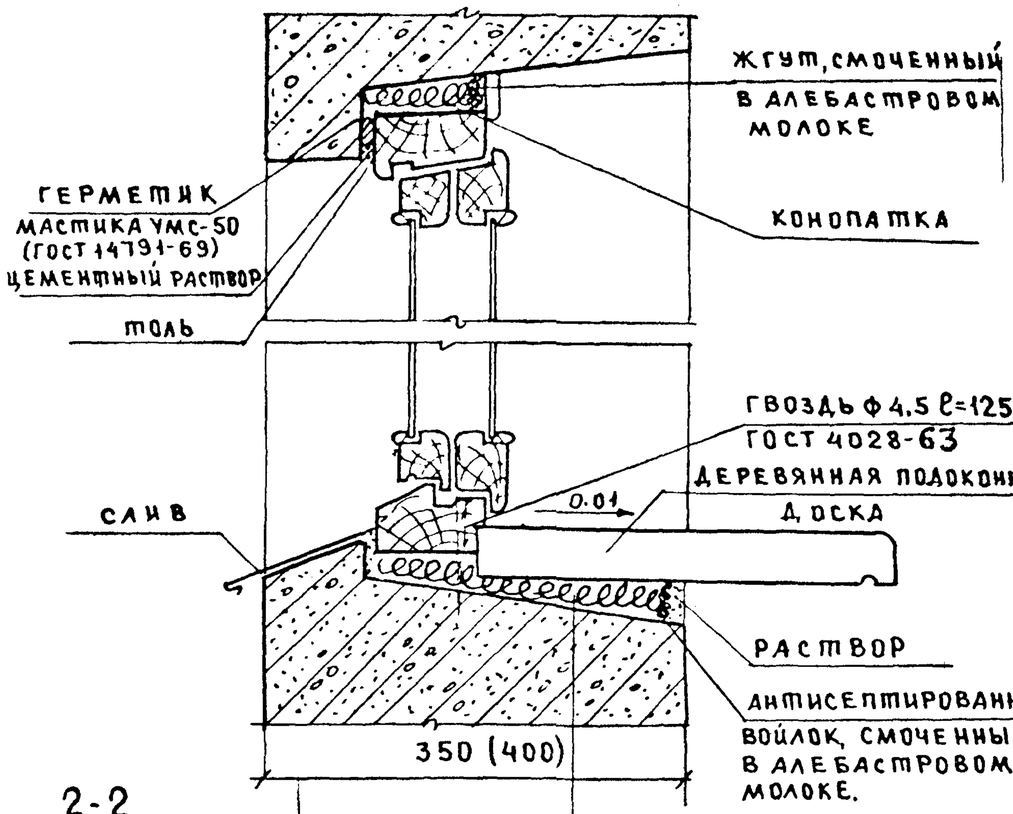

1-1

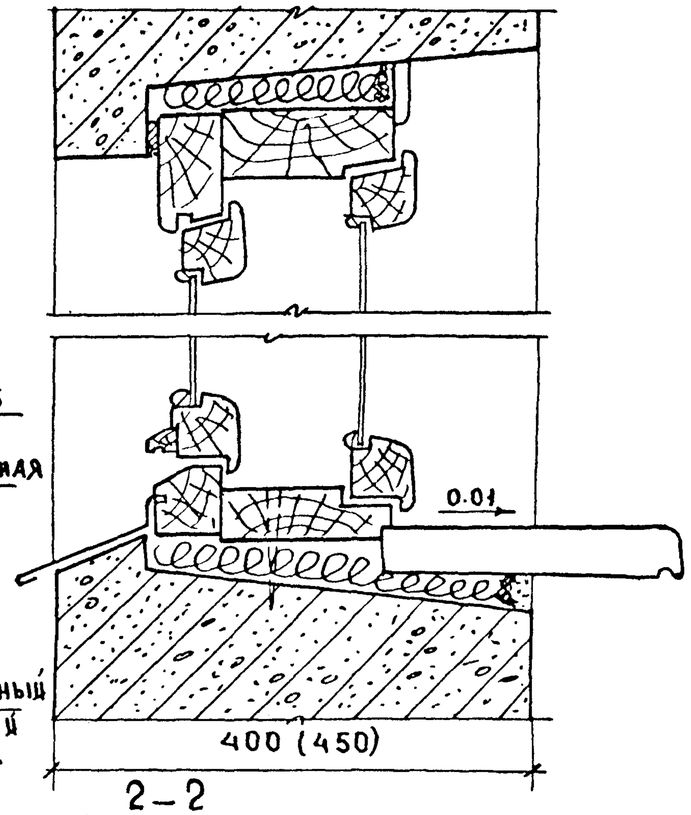

ПРИМЕЧАНИЯ СМ. ЛИСТ 12

2-2

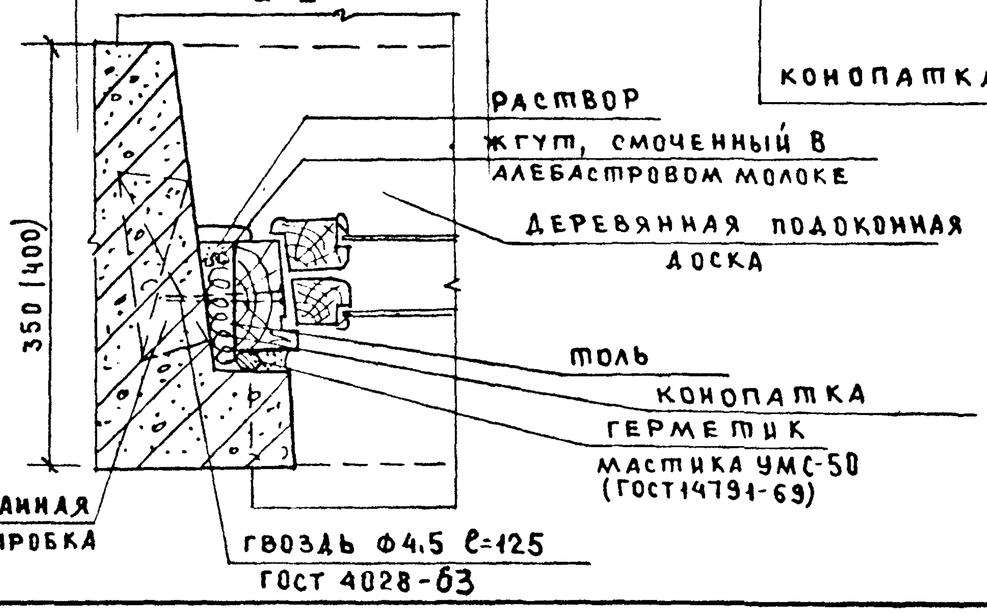

2-2

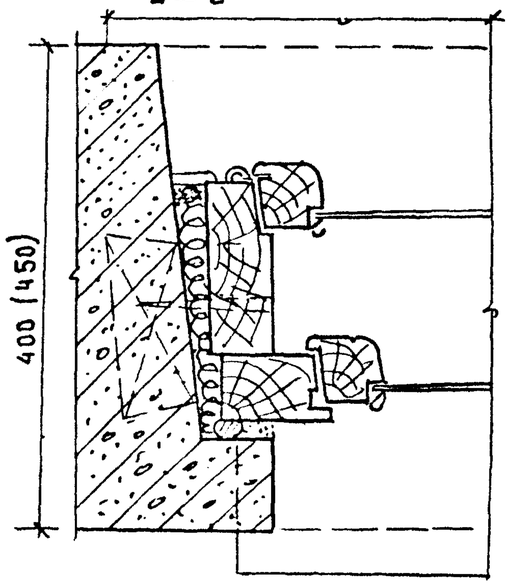

1977	ДЕТАЛИ ПРИМЫКАНИЯ ОКОННЫХ БЛОКОВ СО СПАРЕННЫМИ И РАЗДЕЛЬНЫМИ ПЕРЕПЛЕТАМИ В ПАНЕЛЯХ ОДНОРЯДНОЙ РАЗРЕЗКИ СТЕН ТОЛЩИНОЙ 350, 400, 450 мм.	СЕРИЯ 125(75)	ЧАСТЬ 9 / РАЗДЕЛ 9 26	ЛИСТ 13

15954-12 15

Г. МОСКВА | РУК. БРИГАДЫ | В. ЛЮБЧЕНКО

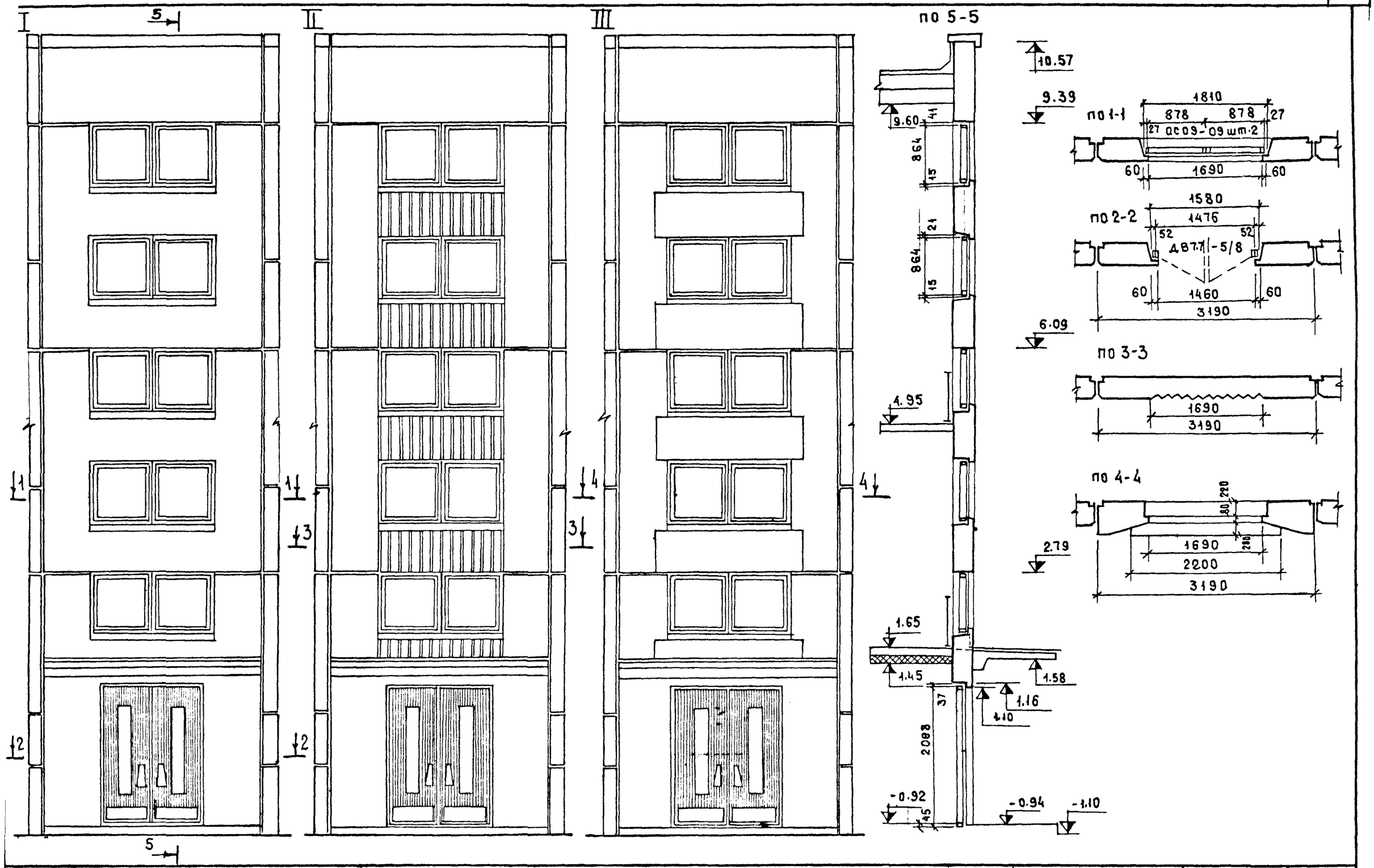

1977	ФРАГМЕНТЫ ФАСАДОВ. ВАРИАНТЫ ВХОДОВ В ЛЕСТНИЧНУЮ КЛЕТКУ	СЕРИИ 125(75)	ЧАСТЬ 9	ЛИСТ
			РАЗДЕЛ 9-26	14

15954-12 16

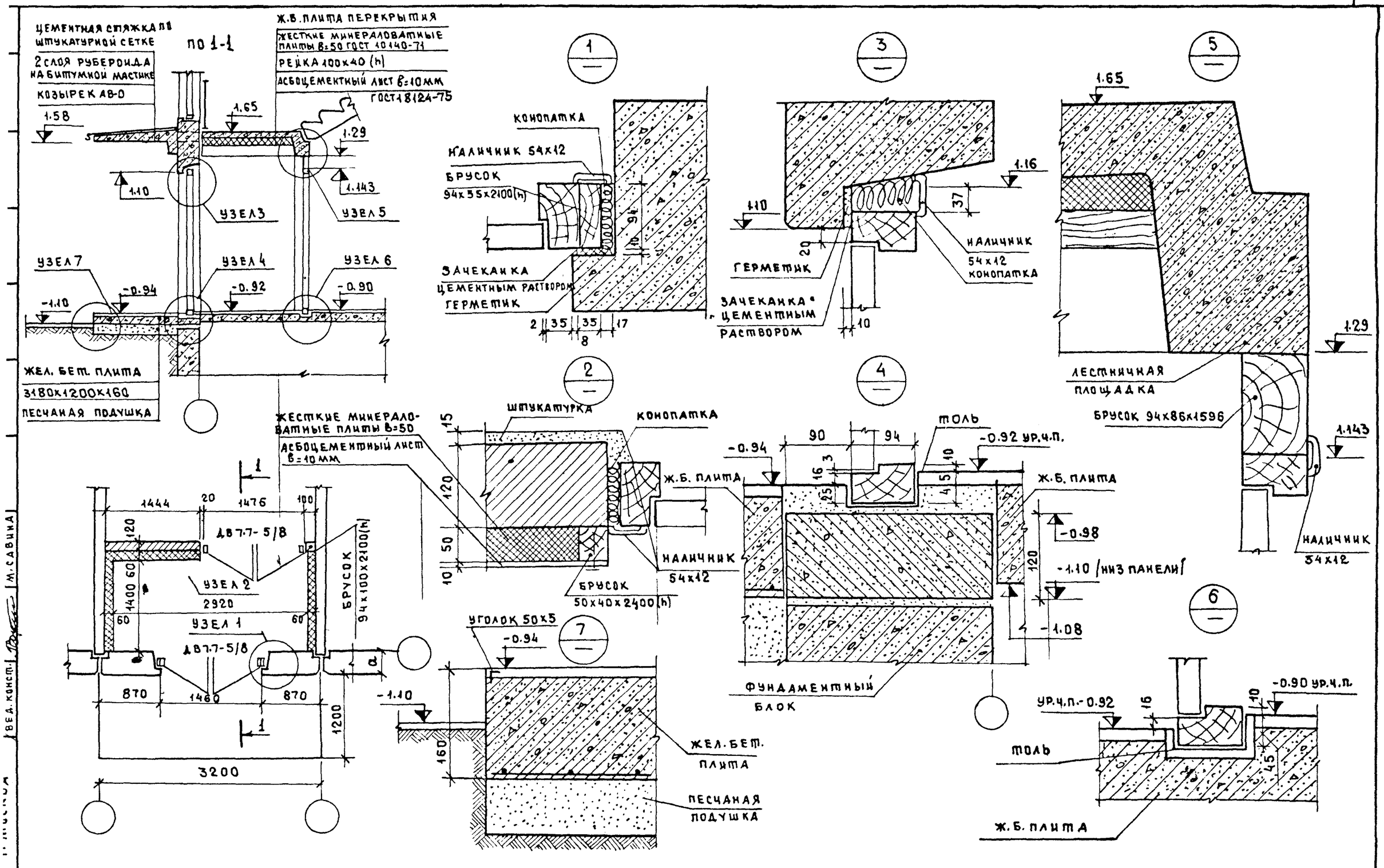

1977	ВХОД В ЛЕСТНИЧНУЮ КЛЕТКУ. ДЕТАЛИ.	СЕРИИ 125/75	ЧАСТЬ 9 РАЗДЕЛ 9-26	ЛИСТ 15

15954-12 17

Детали полов	Состав: Тип	Констр. высота пола в мм	Толщина покрытия мм	Масса 1м² 1кгс
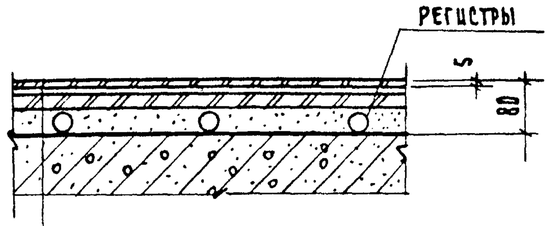	1	80	5	119

Линолеум поливинилхлоридный на тканевой основе на холодной водостойкой мастике — 5
Полутвердая древесно-волокнистая плита γ=800кг/м³ на холодной водостойкой мастике — 5
Изоляционная древесно-волокнистая плита γ=250 кг/м³ на холодной водостойкой мастике — 25
Бетонная подготовка марки 150 с замоноличенными регистрами — 45
Гидроизоляция на битумной мастике 1 слой
Панель перекрытия

Детали полов	Состав: Тип	Констр. высота пола в мм	Толщина покрытия мм	Масса 1м² 1кгс
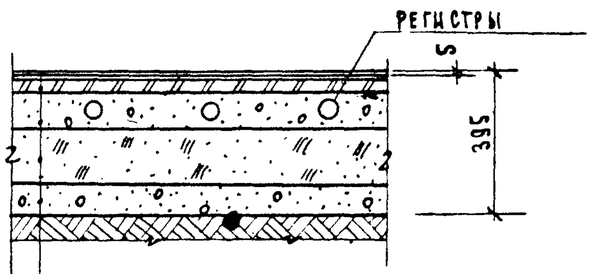	2	395	5	

Линолеум поливинилхлоридный на тканевой основе на холодной водостойкой мастике — 5
Древесно-волокнистая полутвердая плита γ=800кг/м³ на холодной водостойкой мастике — 5
Изоляционная древесно-волокнистая плита γ=250кг/м³ на холодной водостойкой мастике — 25
Бетон М-150 с замоноличенными регистрами — 80
Водонепроницаемая бумага (насухо)
Керамзитовый гравий γ=500 кг/м³ — 200
Бетон М-100 — 80
Уплотненный грунт

Детали полов	Состав: Тип	Констр. высота пола в мм	Толщина покрытия в мм	Масса 1м² 1кгс
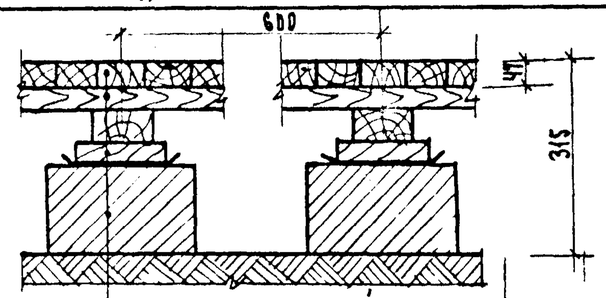	3.	315	47	—

Бруски 47×75 — 47
Сплошной настил под углом 45° по лагам — 32
Лаги 100×50(h) через 600 мм — 50
Просмоленная прокладка 300×150 через 600мм — 32
Толь 2 слоя — 4
Кирпичные столбики 250×250 через 600 мм — 150
Уплотненный грунт

Детали полов	Состав: Тип	Констр. высота пола в мм	Толщина покрытия в мм	Масса 1м² 1кгс
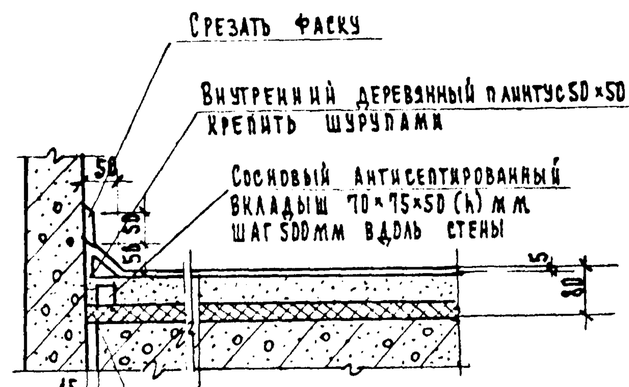	4	80	5	138

Ртутонепроницаемое химчекистойкое покрытие пола — 5
Стяжка из цементного раствора М-150 — 35
Водонепроницаемая бумага —
Минераловатная плита М-100 ГОСТ 9573-71 в необжатом состоянии γ= 100 кг/м³ — 40
Плита перекрытия

1977	Детали полов	Серия 125/75/	Часть 9	Лист
			Раздел 9-26	16

15954-12 18

Г. Москва | Рук. бригады | В. Любченко

Примыкание оконных блоков без импоста

Со спаренными переплетами

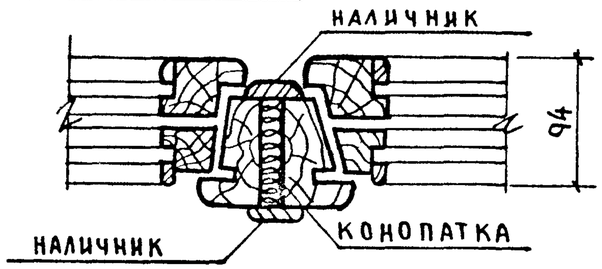

С раздельными переплетами

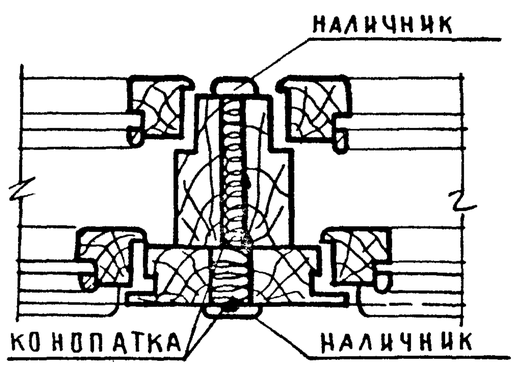

Примыкание оконных блоков с малым импостом.

Со спаренными переплетами

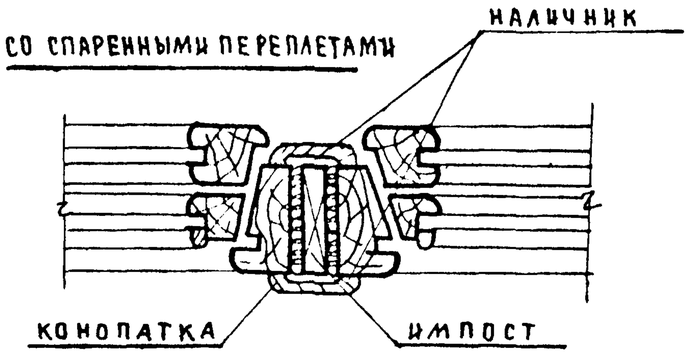

С раздельными переплетами

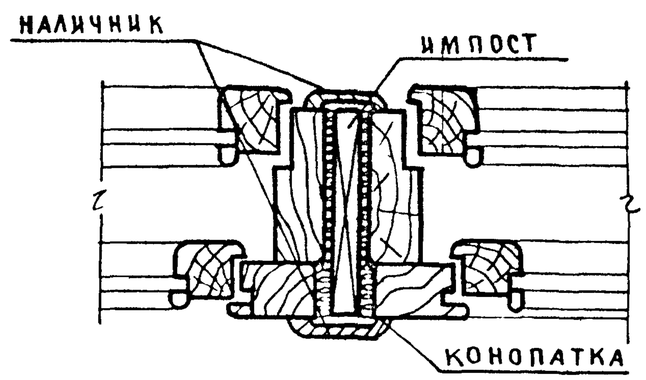

Примыкание оконных блоков с большим импостом

Со спаренными переплетами

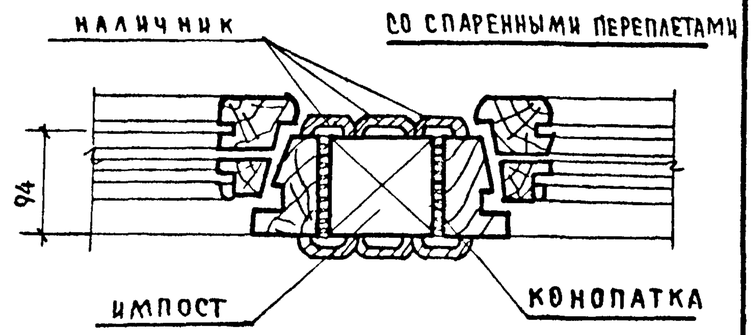

С раздельными переплетами

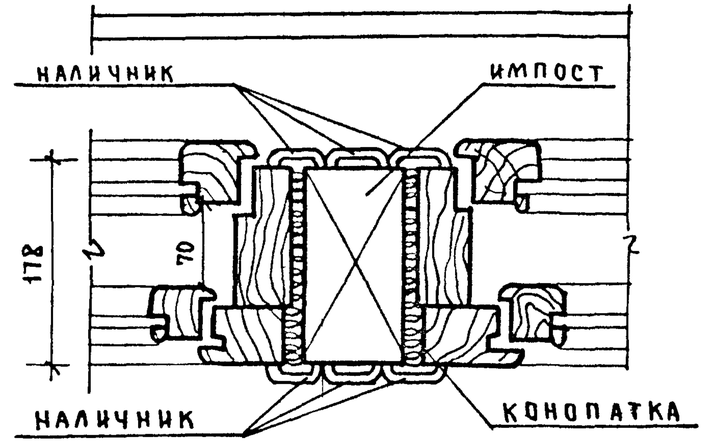

Примечания.

1 Наличники см. ГОСТ 8242-75.

1977	Узлы установки оконных блоков.	серия 125/75/	часть 9 / раздел 9-26	лист 17

15954-12 19

Рук. бриг. А.Р. П. Бобров

г. Москва

УСТАНОВКА ЭКРАНОВ ОГРАЖДЕНИЙ В САНУЗЛАХ

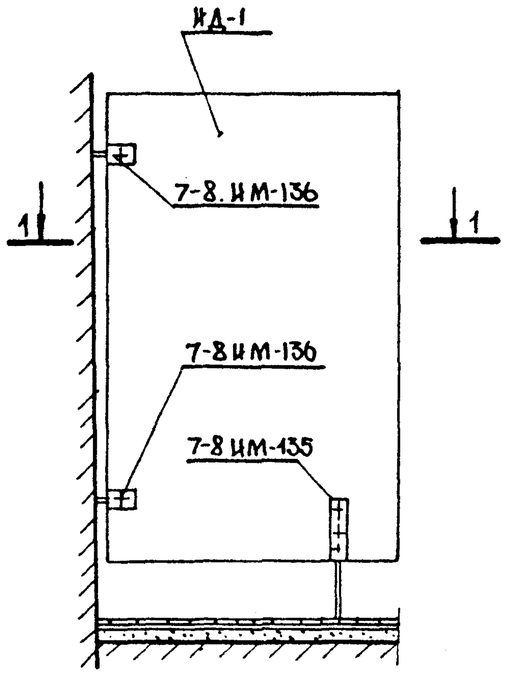

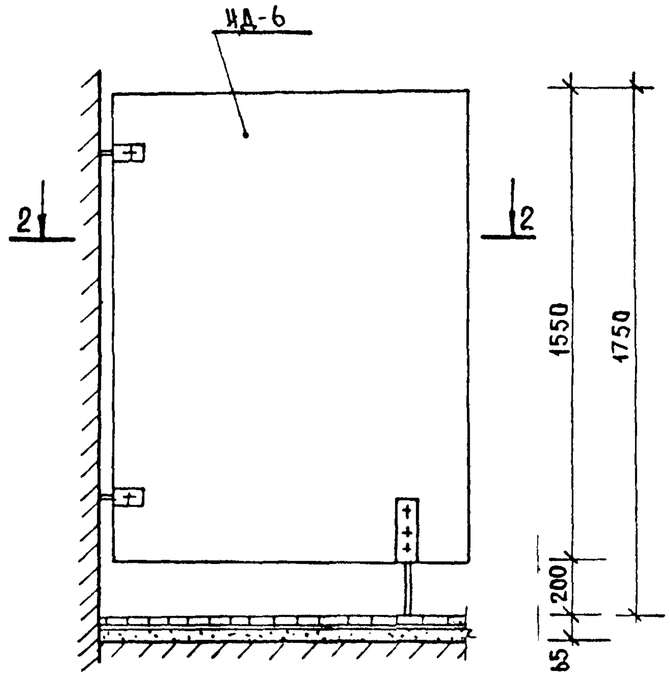

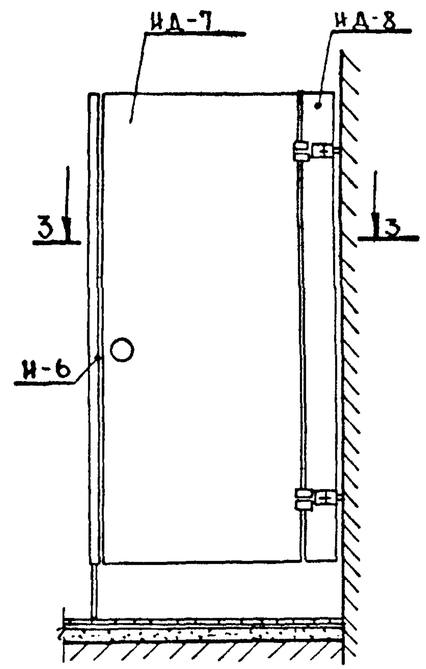

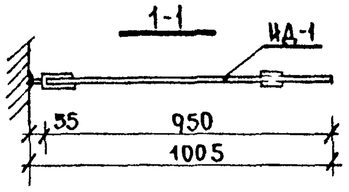

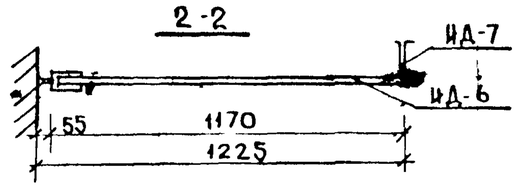

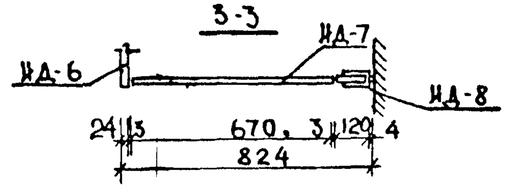

ПРИМЫКАНИЕ ОКОННЫХ БЛОКОВ К НАРУЖНОЙ СТЕНОВОЙ ПАНЕЛИ С БРУСКОМ

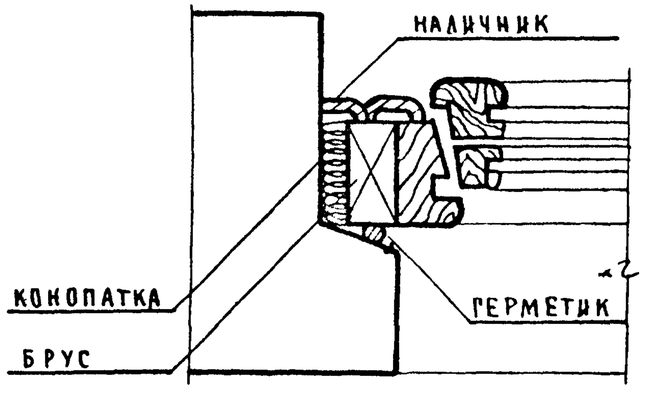

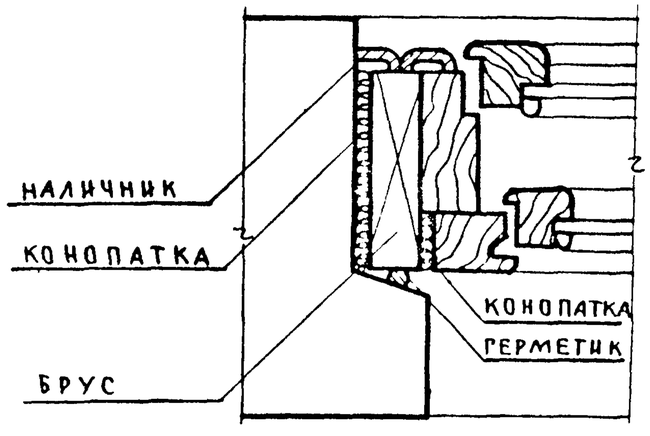

ПРИМЕЧАНИЯ

1. Экраны ограждений в санузлах ИД-1; ИД-6; ИД-7; ИД-8 см. часть 10, раздел 10.6-13 листы 6; 16.
2. Металлические изделия 7-8 им-135; 7-8 им-136 см. часть 10, раздел 10.7-8.
3. Наличники см. ГОСТ 8242-75.

1977	Установка экранов ограждений, в санузлах Узлы примыканий оконных блоков к наружной стеновой панели с бруском	Серии 125/75/	Часть 9 Раздел 9-26	Лист 18

15954-12 20

Рук. бриг. арх. П. Бобров

г. Москва

Установка подоконных досок в продольных стенах

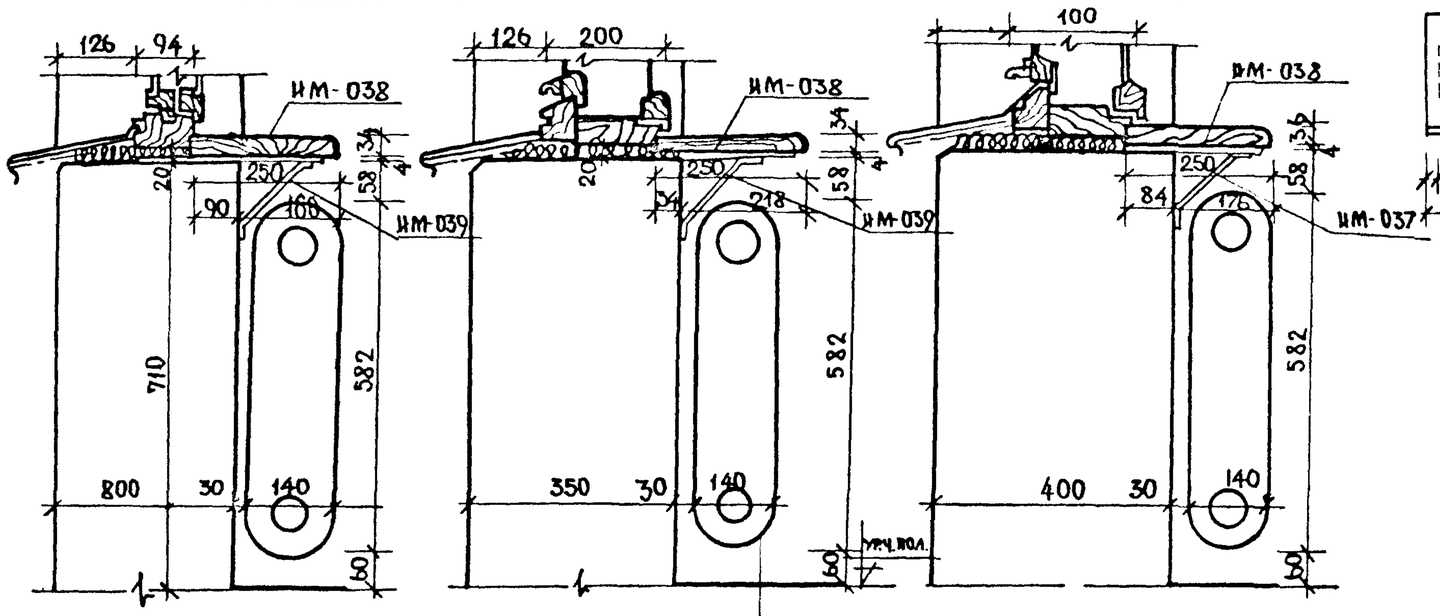

Подоконная доска

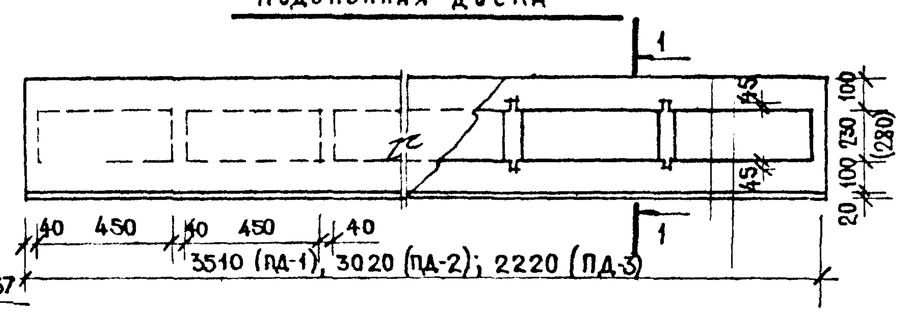

1-1

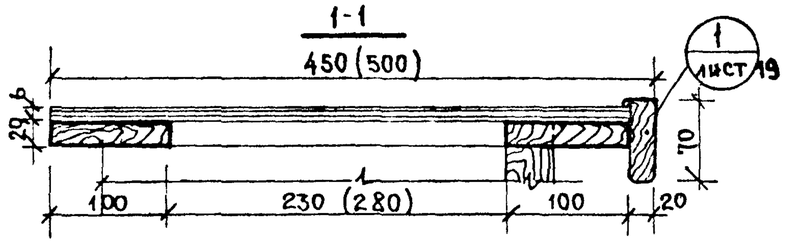

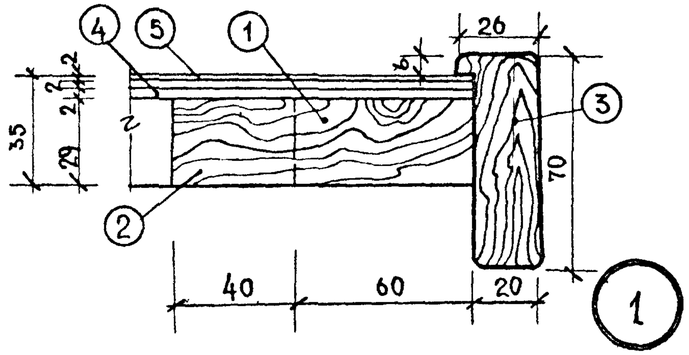

Установка подоконных досок в торцевых стенах

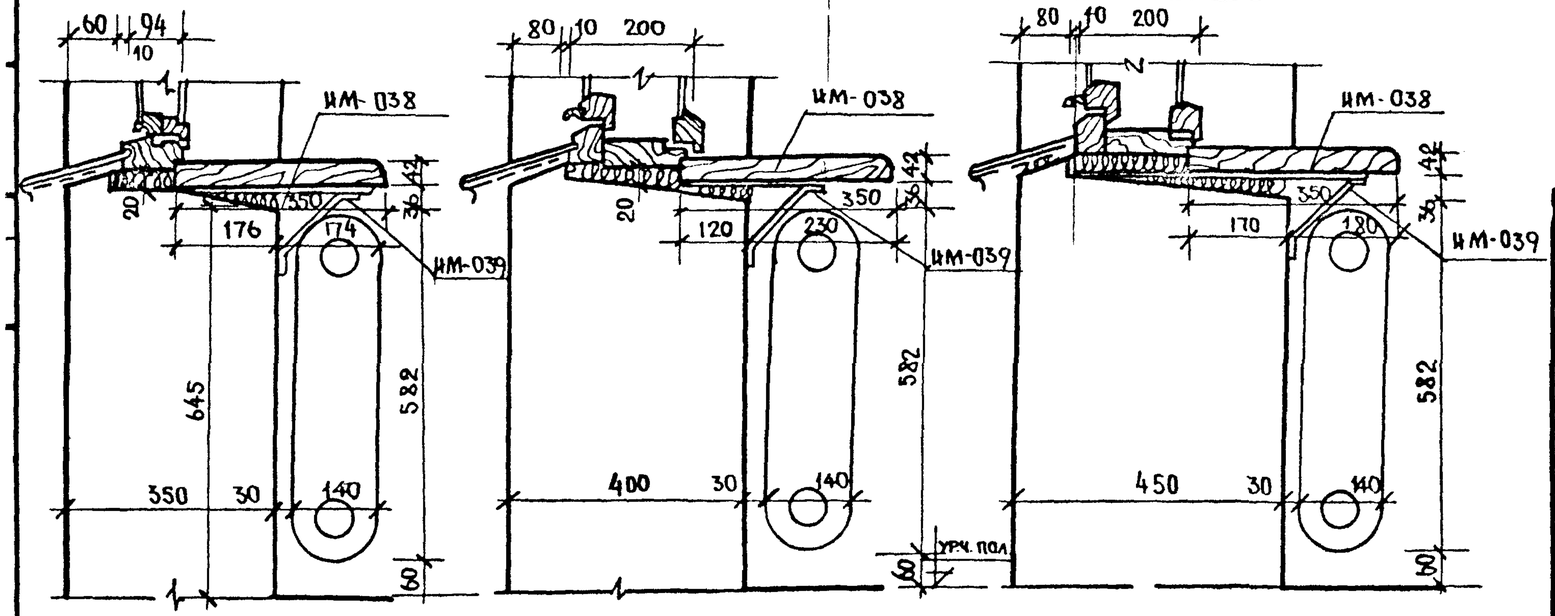

Спецификация материалов на ПД-1 ÷ ПД-3										
NN поз.	Наименование	Размеры 8мм			ПД-1		ПД-2		ПД-3	
		l	B	h	Кол-во шт.	Расход	Кол-во шт.	Расход	Кол-во шт.	Расход
1	Доска	3510	100	29	4	0.04м³	—	—	—	—
		3020	100	29	—	—	2	0.032м³	—	—
		2220	100	29	—	—	—	—	2	0.013м³
2	Доска	310(360)	40	29	17	0.007м³	8	0.003м³	6	0.002м³
3	Доска из тверд. листв. породы	3510	70	26	2	0.013м³	—	—	—	—
		3020	70	26	—	—	1	0.005м³	—	—
		2220	90	26	—	—	—	—	1	0.004м³
4	Фанера клееная	—	—	4	—	3.36м²	—	1.45м²	—	1м²
5	Стеклопласт	—	—	2	—	3.36м²	—	1.45м²	—	1м²

1977	Подоконные доски ПД-1 ÷ ПД-3. Установка подоконных досок в продольных и торцевых стенах.	Серия 125/75/	Часть 9 / Раздел 9-26	Лист 19

15954-12 21

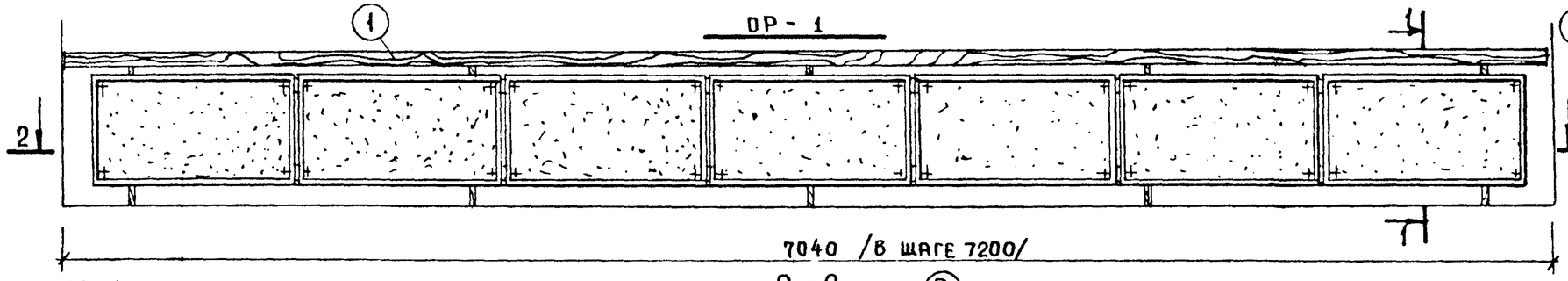

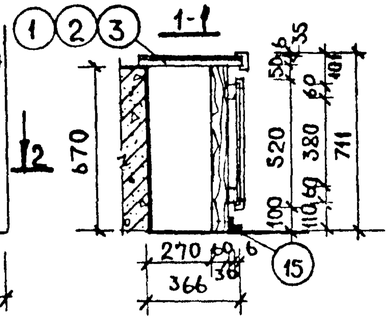

ОР-1

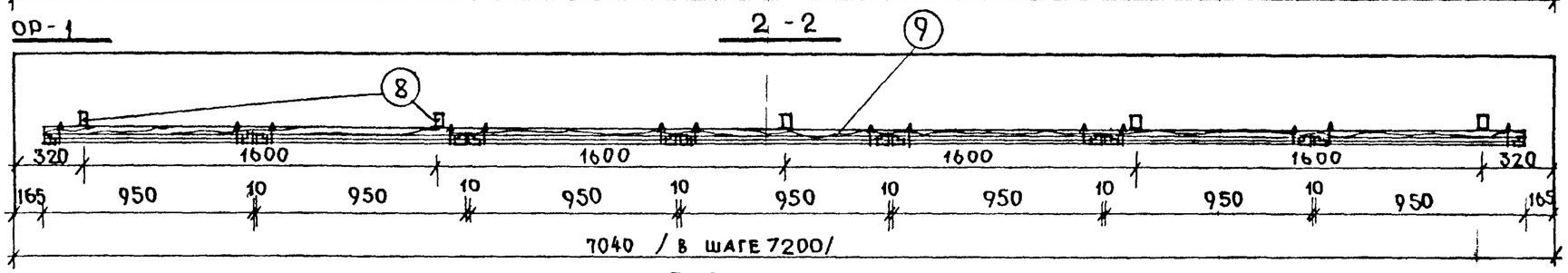

СТОЙКА С-1

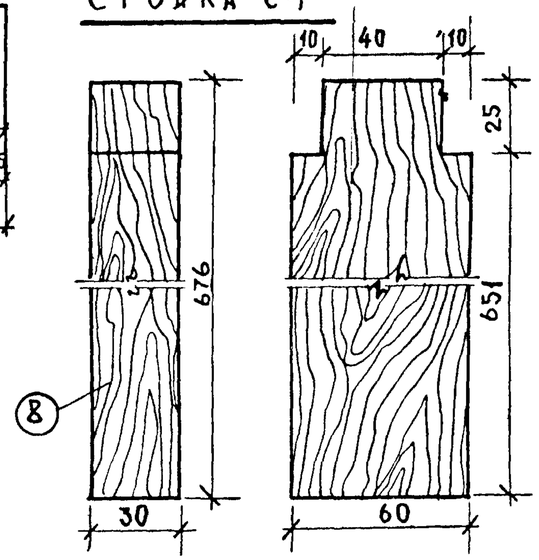

ОР-2

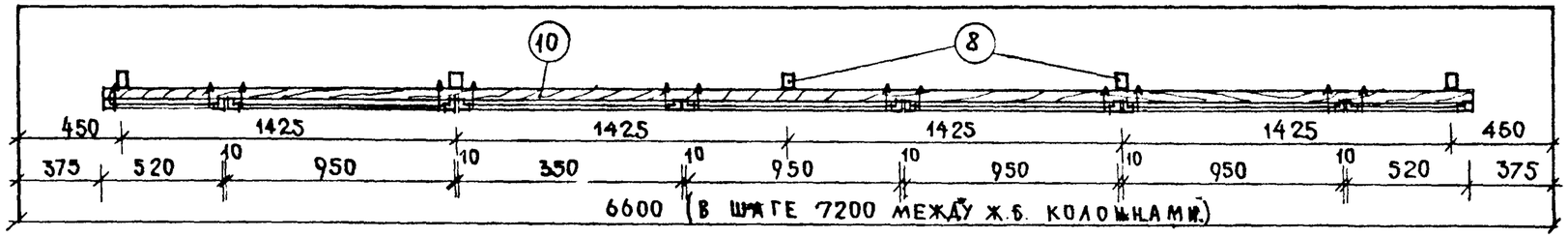

ОР-3

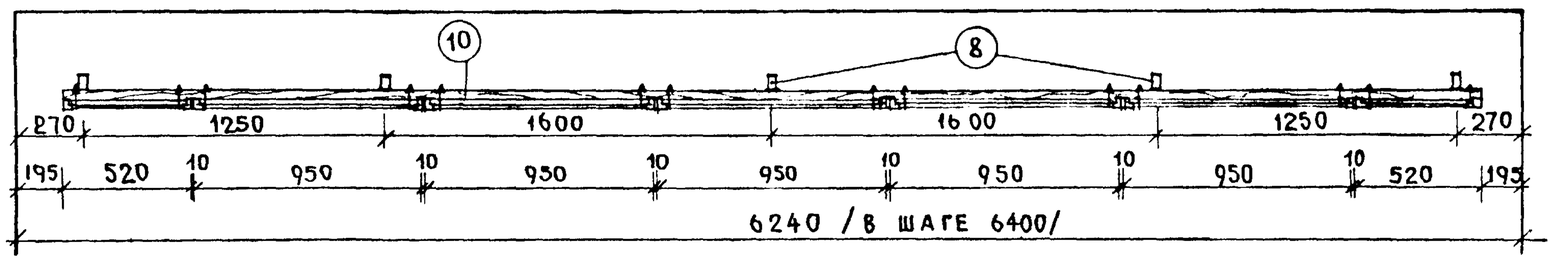

Примечания

1. ОР-6; ОР-7; детали, узлы; сечения см. лист 21
2. Спецификацию материалов на ОР-1 ÷ ОР-7 см. лист 21
3. Подоконные доски ПД-1; ПД-2; ПД-3 см. лист 19.

ОР-4

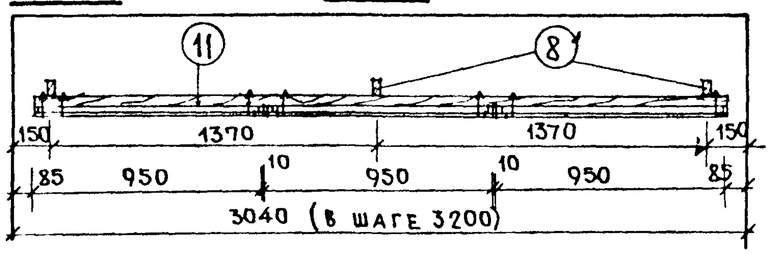

ОР-5

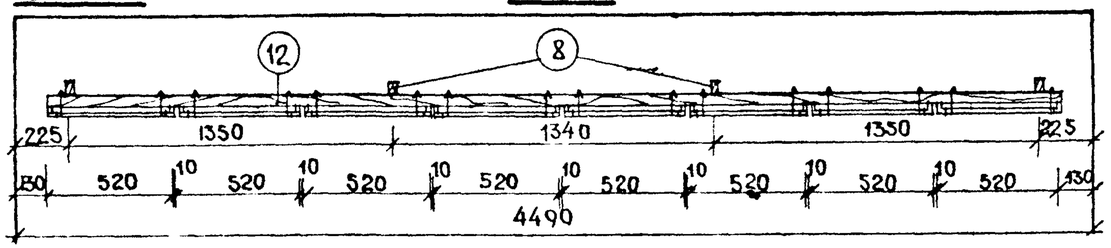

1977	Ограждения радиаторов ОР-1 ÷ ОР-5. Стойка С-1.	Серия 125/75/	Часть 9 / Раздел 9-26	Лист 20

15954-12 22

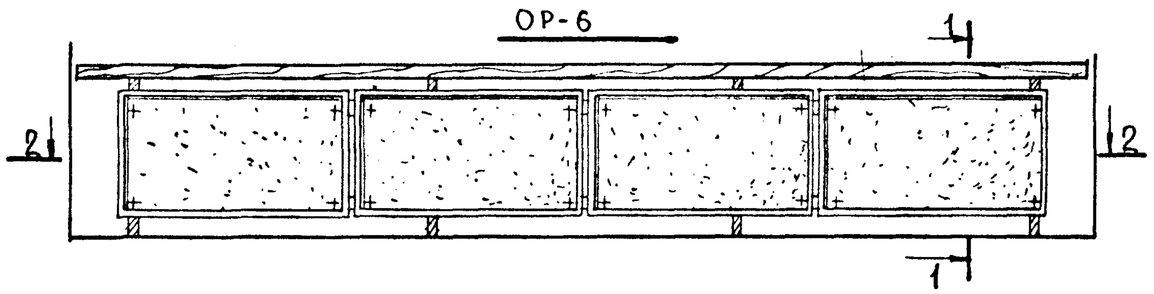

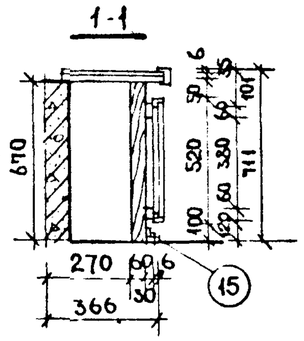

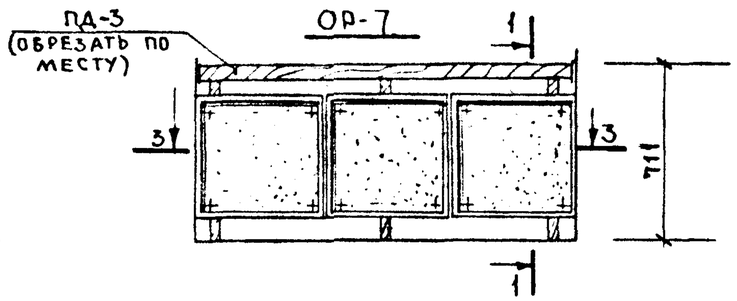

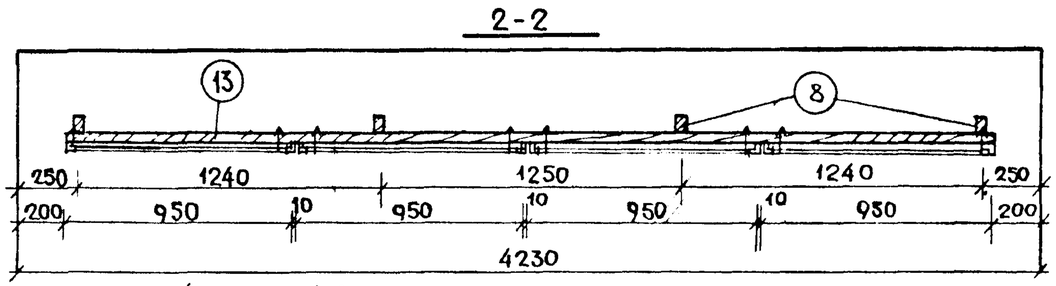

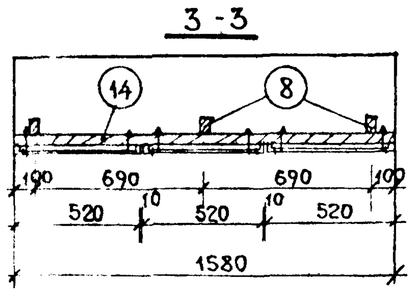

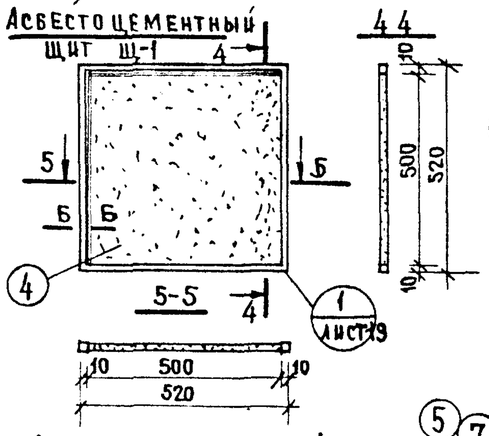

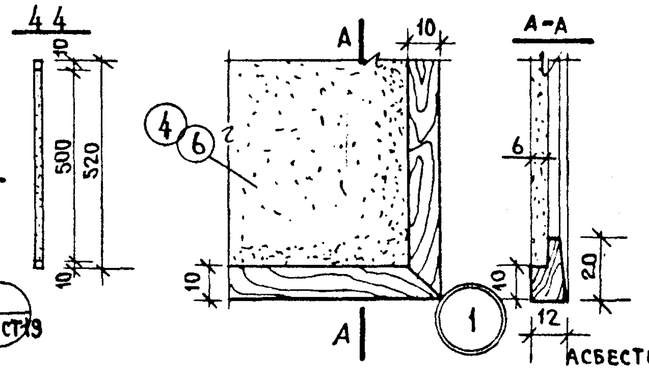

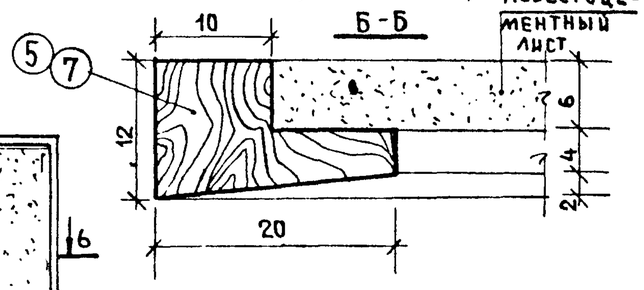

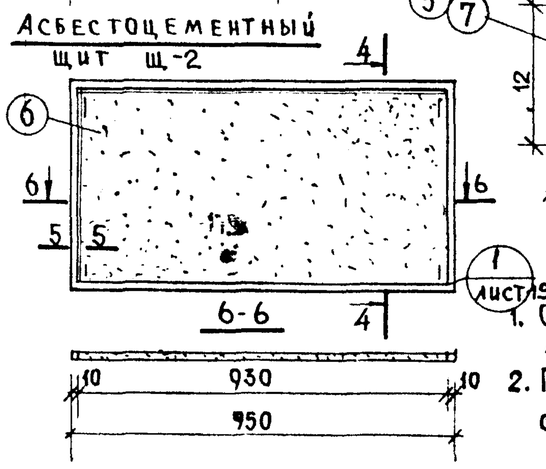

Примечания

1. ОР-1 ÷ ОР-5; стойку С-1 см. лист 20.
2. Подоконные доски ПД-1 ÷ ПД-3 см. лист 19.

Спецификация материалов на ограждения радиаторов ОР-1 ÷ ОР-7.

NN поз	Наимен. изделия	Наименов. материал.	Размеры l	b	h	ОР-1 К-во	ОР-1 Расход	ОР-2 К-во	ОР-2 Расход	ОР-3 К-во	ОР-3 Расход	ОР-4 К-во	ОР-4 Расход	ОР-5 К-во	ОР-5 Расход	ОР-6 К-во	ОР-6 Расход	ОР-7 К-во	ОР-7 Расход
1	Подоконная доска	ПД-1	3510	100	29	2	0.12 м³	—	—	—	—	—	—	—	—	—	—	—	—
2		ПД-2	3020	100	29	—	—	—	—	2	0.08 м³	2	0.08 м³	—	—	—	—	—	—
3		ПД-3	2220	100	29	—	—	3	0.057 м³	—	—	—	—	2	0.038 м³	2	0.038 м³	1	0.019 м³
4	Щит Щ-1	Асбестоцем. лист	500	500	10	—	—	2	0.5 м²	2	0.5 м²	—	—	8	2.0 м²	—	—	3	0.75 м²
5		Обкладка	2080	20	12	—	—	2	0.004 м³	2	0.001 м³	—	—	8	0.004 м³	—	—	3	0.001 м³
6	Щит Щ-2	Асбестоцем. лист	930	500	10	7	3.25 м²	5	2.32 м²	5	2.32 м²	3	1.4 м²	—	—	4	1.86 м²	—	—
7		Обкладка	2940	20	12	7	0.004 м³	5	0.005 м³	5	0.005 м³	3	0.002 м³	—	—	4	0.003 м³	—	—
8	Стойка С-1	Доска	676	60	30	5	0.005 м³	5	0.005 м³	5	0.005 м³	3	0.003 м³	4	0.004 м³	4	0.004 м³	3	0.003 м³
9	Доска для подвески щитов		6710	60	30	2	0.024 м³	—	—	—	—	—	—	—	—	—	—	—	—
10			5850	60	30	—	—	2	0.021 м³	2	0.021 м³	—	—	—	—	—	—	—	—
11			2870	60	30	—	—	—	—	—	—	2	0.01 м³	—	—	—	—	—	—
12			4230	60	30	—	—	—	—	—	—	—	—	2	0.015 м³	—	—	—	—
13			3830	60	30	—	—	—	—	—	—	—	—	—	—	2	0.013 м³	—	—
14			1580	60	30	—	—	—	—	—	—	—	—	—	—	—	—	2	0.005 м³
15	L 40×4		40	—	—	5	0.48 кг	5	0.48 кг	5	0.48 кг	3	0.29 кг	4	0.38 кг	4	0.38 кг	3	0.29 кг
16	Болт М8		60	—	—	28	—	28	—	28	—	12	—	32	—	16	—	12	—
Итого:	Расход древесины					0.153 м³		0.087 м³		0.089 м³		0.095 м³		0.061 м³		0.058 м³		0.028 м³	
	Расход металла					0.48 кг		0.48 кг		0.48 кг		0.29 кг		0.38 кг		0.38 кг		0.29 кг	

1977	Ограждения радиаторов ОР-6; ОР-7. Детали. Узлы. Сечения.	Серии 125/75/	Часть 9	Лист
			Раздел 9-26	21

15954-12 23

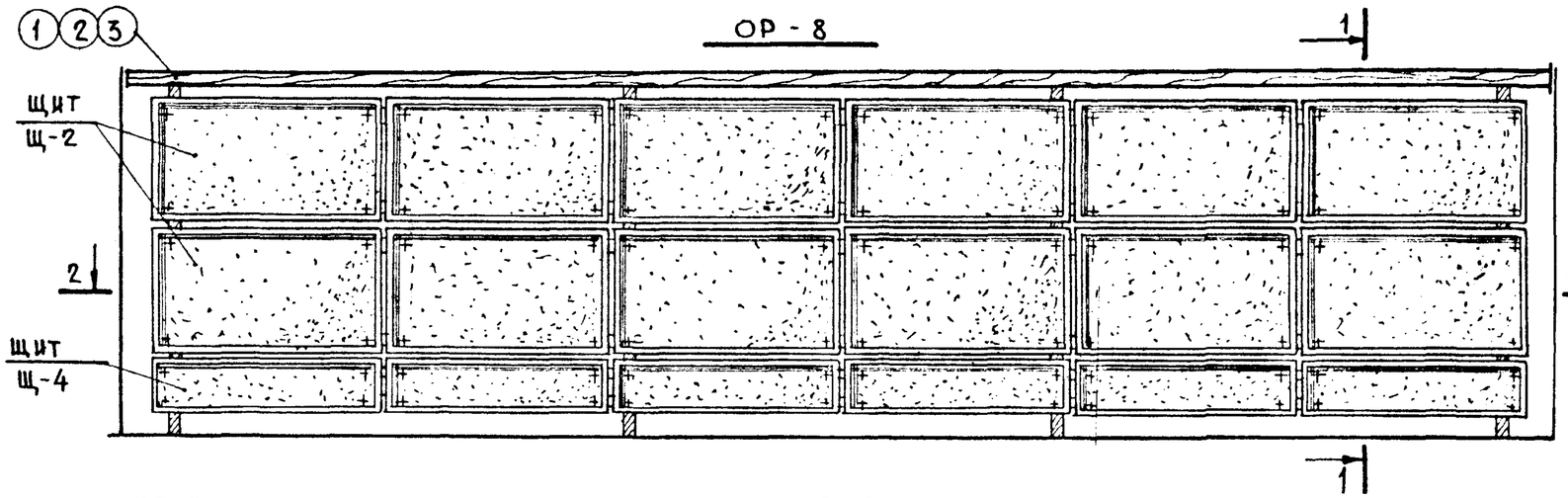

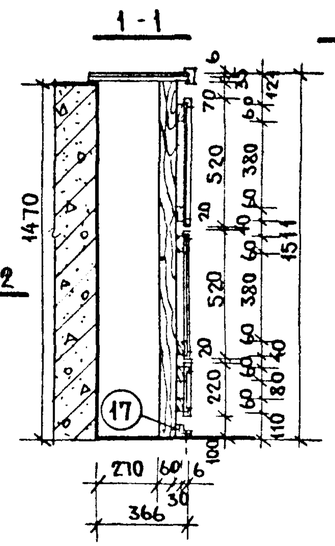

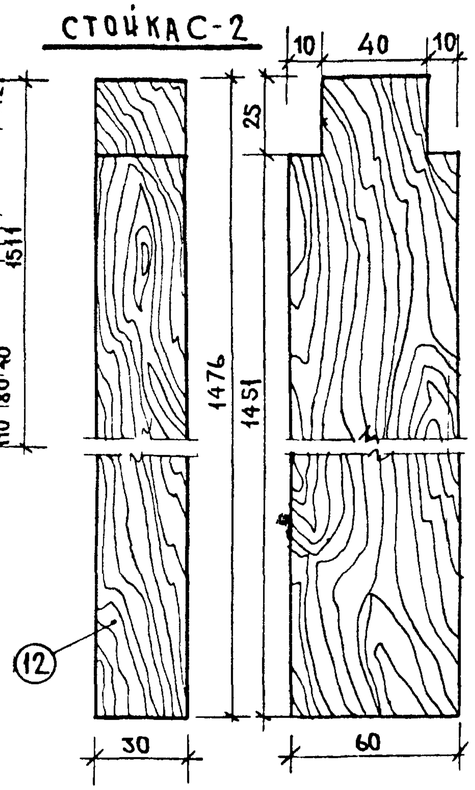

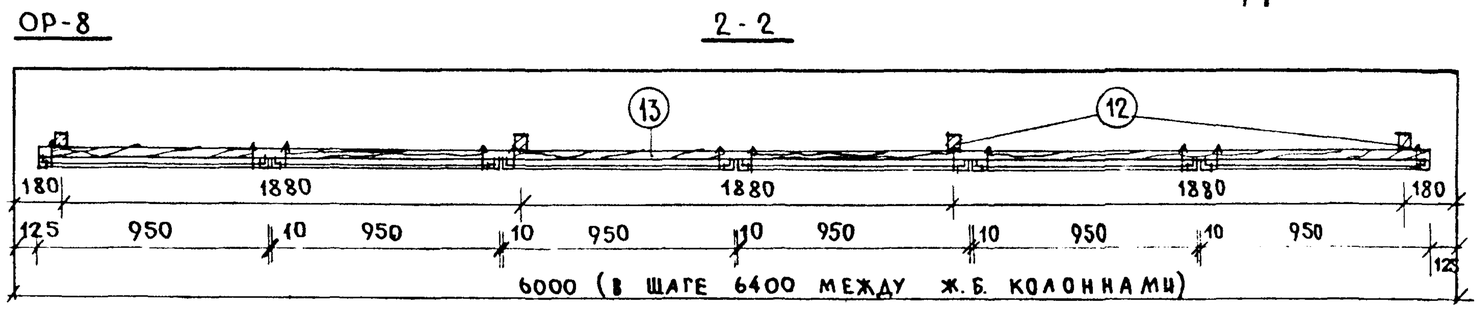

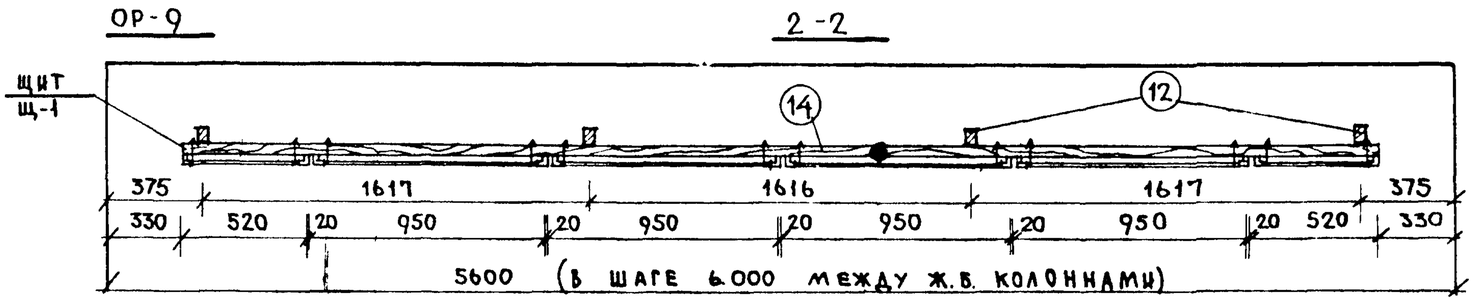

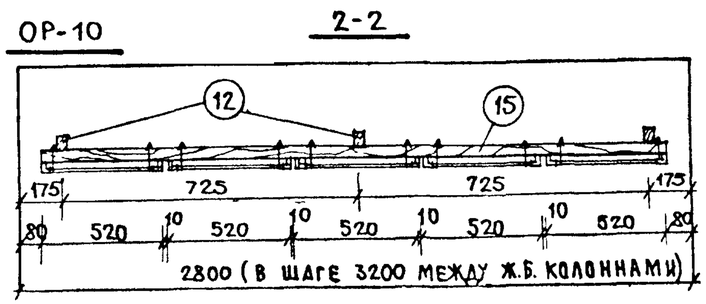

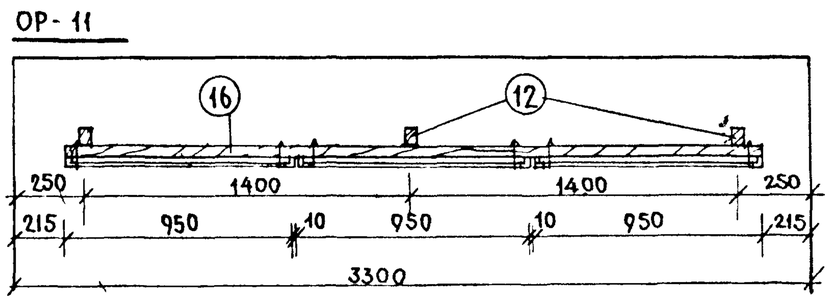

ПРИМЕЧАНИЯ

1. ЩИТЫ Щ-3; Щ-4; СПЕЦИФИКАЦИЮ МАТЕРИАЛОВ НА ОР-8 ÷ ОР-11 СМ. ЛИСТ 23.
2. ПОДОКОННЫЕ ДОСКИ ПД-1 ÷ ПД-3 (СМ. ЛИСТ 19) ОБРЕЗАТЬ ПО МЕСТУ.

1977	ОГРАЖДЕНИЯ РАДИАТОРОВ ОР-8 - ОР-11 СТОЙКА С-2.	СЕРИИ 125/75/	ЧАСТЬ 9	ЛИСТ
			РАЗДЕЛ 9-26	22

15954-12. 24

Асбестоцементный щит Щ-3

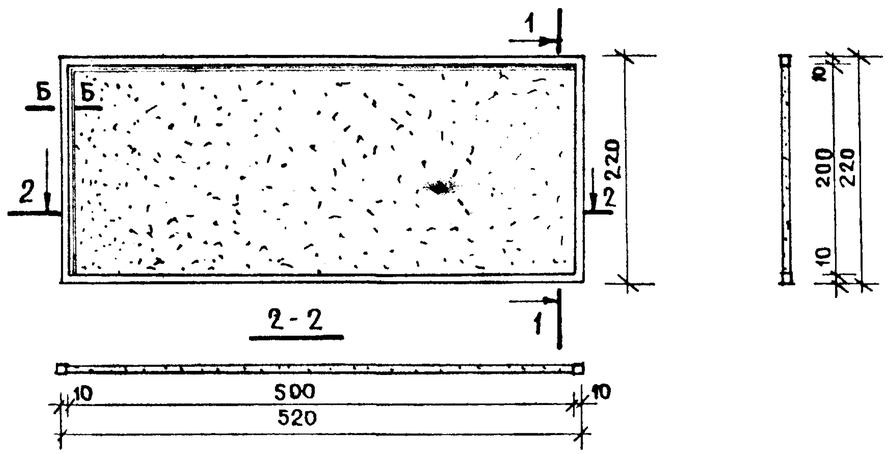

Асбестоцементный щит Щ-4

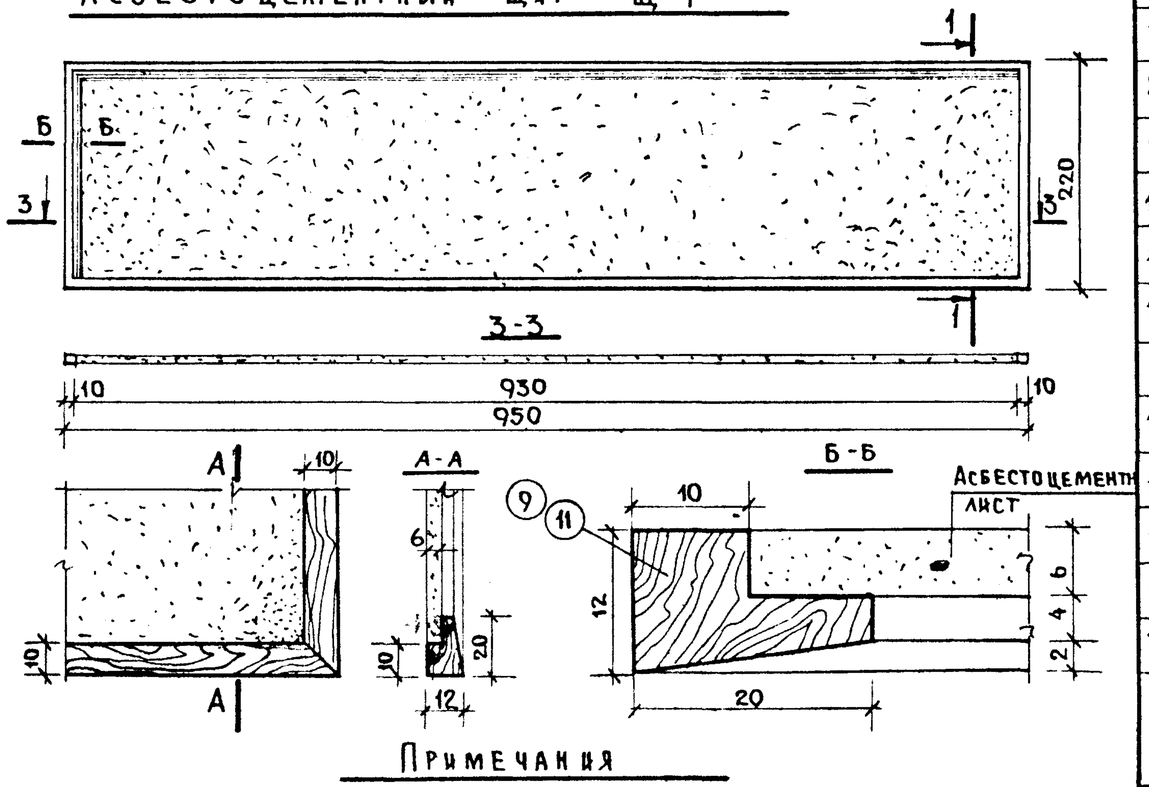

Спецификация материалов на ограждения радиаторов ОР-8÷ОР-11.

NN поз.	Наименов. изделия	Наименование материала	Размеры l	b	h	ОР-8 к-во	ОР-8 расход	ОР-9 к-во	ОР-9 расход	ОР-10 к-во	ОР-10 расход	ОР-11 к-во	ОР-11 расход
1	подоконная доска	ПД-1	3510	100	29	—	—	1	0.06 м³	—	—	1	0.06 м³
2		ПД-2	3020	100	29	2	0.08 м³	—	—	1	0.04 м³	—	—
3		ПД-3	2220	100	29	—	—	1	0.019 м³	—	—	—	—
4	щит Щ-1	асбестоцем. лист	500	500	10	—	—	4	1 м²	10	2.5 м²	—	—
5		обкладка	2080	20	12	—	—	4	0.002 м³	10	0.005 м³	—	—
6	щит Щ-2	асбестоцем. лист	930	500	10	12	5.58 м²	8	3.72 м²	—	—	6	2.79 м²
7		обкладка	2940	20	12	12	0.008 м³	8	0.005 м³	—	—	6	0.004 м³
8	щит Щ-3	асбестоцем. лист	500	200	10	—	—	2	0.2 м²	5	0.5 м²	—	—
9		обкладка	1480	20	12	—	—	2	0.001 м³	5	0.002 м³	—	—
10	щит Щ-4	асбестоцем. лист	930	200	10	6	1.116 м²	4	0.744 м²	—	—	3	0.558 м²
11		обкладка	2340	20	12	6	0.003 м³	4	0.002 м³	—	—	3	0.0015 м³
12	стойка С-2	доска	1476	60	30	4	0.010 м³	4	0.010 м³	3	0.007 м³	3	0.007 м³
13	доска для подвески щитов		5750	60	30	6	0.062 м³	—	—	—	—	—	—
14			4940	60	30	—	—	6	0.053 м³	—	—	—	—
15			2640	60	30	—	—	—	—	6	0.028 м³	—	—
16			2870	60	30	—	—	—	—	—	—	6	0.031 м³
17	L 40×4		40	—	—	4	0.38 кг	4	0.38 кг	3	0.29 кг	3	0.29 кг
18	Болт М8		60	—	—	72	—	72	—	60	—	36	—
Итого:	Расход древесины					0.163 м³		0.152 м³		0.082 м³		0.103 м³	
	Расход металла					0.38 кг		0.38 кг		0.29 кг		0.29 кг	

Примечания

1. Ограждения радиаторов ОР-8÷ОР-11; стойку С-2 см. лист 22
2. Щиты Щ-1; Щ-2 см. лист 21.
3. Подоконные доски ПД-1 - ПД-2 см лист 19

г. Москва

Рук. бриг. арх. П. Бобров

1977	Ограждения радиаторов ОР-8÷ОР-11. Щиты Щ-3; Щ-4	Серия 125/75/	Часть 9 Раздел 9-26	Лист 23