ТИПОВЫЕ КОНСТРУКЦИИ, ИЗДЕЛИЯ И УЗЛЫ ЗДАНИЙ И СООРУЖЕНИЙ

СЕРИЯ 1.090.1-3пв

СБОРНЫЕ ЖЕЛЕЗОБЕТОННЫЕ КОНСТРУКЦИИ МЕЖВИДОВОГО ПРИМЕНЕНИЯ КРУПНОПАНЕЛЬНЫХ ОБЩЕСТВЕННЫХ ЗДАНИЙ И ВСПОМОГАТЕЛЬНЫХ ЗДАНИЙ ПРОМЫШЛЕННЫХ ПРЕДПРИЯТИЙ С ВЫСОТОЙ ЭТАЖА 3.0 И 3.3м ДЛЯ СТРОИТЕЛЬСТВА НА ПРОСАДОЧНЫХ ГРУНТАХ И НА ПОДРАБАТЫВАЕМЫХ ТЕРРИТОРИЯХ

ВЫПУСК 4-1

ПАНЕЛИ ВНУТРЕННИХ СТЕН
ДЛЯ ЗДАНИЙ С ВЫСОТОЙ ЭТАЖА 3.3м

РАБОЧИЕ ЧЕРТЕЖИ

20416
цена 2-20

ЦЕНТРАЛЬНЫЙ ИНСТИТУТ ТИПОВОГО ПРОЕКТИРОВАНИЯ
ГОССТРОЯ СССР
Москва, А-445, Смольная ул., 22
Сдано в печать 8 1985 г.
Заказ № 10108 Тираж 200 экз.

ТИПОВЫЕ КОНСТРУКЦИИ, ИЗДЕЛИЯ И УЗЛЫ ЗДАНИЙ И СООРУЖЕНИЙ

СЕРИЯ 1.090.1-3пв

СБОРНЫЕ ЖЕЛЕЗОБЕТОННЫЕ КОНСТРУКЦИИ МЕЖВИДОВОГО ПРИМЕНЕНИЯ КРУПНОПАНЕЛЬНЫХ ОБЩЕСТВЕННЫХ ЗДАНИЙ И ВСПОМОГАТЕЛЬНЫХ ЗДАНИЙ ПРОМЫШЛЕННЫХ ПРЕДПРИЯТИЙ С ВЫСОТОЙ ЭТАЖА 3.0 И 3.3м ДЛЯ СТРОИТЕЛЬСТВА НА ПРОСАДОЧНЫХ ГРУНТАХ И НА ПОДРАБАТЫВАЕМЫХ ТЕРРИТОРИЯХ

ВЫПУСК 4-1

ПАНЕЛИ ВНУТРЕННИХ СТЕН ДЛЯ ЗДАНИЙ С ВЫСОТОЙ ЭТАЖА 3.3м

РАБОЧИЕ ЧЕРТЕЖИ

РАЗРАБОТАНЫ

КИЕВЗНИИЭП

ЗАМ. ДИРЕКТОРА П. ДМИТРИЕВ

НАЧ. ОТДЕЛА В. ШЕВЧЕНКО

ГЛ. ИНЖ. ПРОЕКТА В. НИЧИПОРЕНКО

ЦНИИЭП ТОРГОВО-БЫТОВЫХ ЗДАНИЙ И ТУРИСТСКИХ КОМПЛЕКСОВ

ДИРЕКТОР ИН-ТА В. ЛЕПСКИЙ

НАЧ. ОТДЕЛА Б. ВОЛЫНСКИЙ

ГЛ. ИНЖ. ПРОЕКТА Р. КОНОВАЛОВА

УТВЕРЖДЕНЫ И ВВЕДЕНЫ В ДЕЙСТВИЕ

С 01.01.1985г. Госстроем СССР

ПРОТОКОЛ ОТ 01.11.1984 Г. № ИИ-32

20416 2

ОБОЗНАЧЕНИЕ	НАИМЕНОВАНИЕ	СТР.
I.090.I-3ПВ.4-I ООС	СОДЕРЖАНИЕ	3
I.090.I-3ПВ.4-I ООТО	ТЕХНИЧЕСКОЕ ОПИСАНИЕ	4
I.090.I-3ПВ.4-I 0I	ПАНЕЛЬ ПВ 60.30, ПВ 59.30	II
I.090.I-3ПВ.4-I 02	ПАНЕЛЬ ПВ 30.30, ПВ 29.30, ПВ 28.30	I3
I.090.I-3ПВ.4-I 03	ПАНЕЛЬ ПВ 24.30, ПВ I8.30, ПВ I2.30	I4
I.090.I-3ПВ.4-I 04	ПАНЕЛЬ ПВ 30.30-ITB, ПВ 29.30-ITB	I5
I.090.I-3ПВ.4-I 05	ПАНЕЛЬ ПВП 60.30, ПВП 59.30	I6
I.090.I-3ПВ.4-I 06	ПАНЕЛЬ ПВП 30.30, ПВП 29.30, ПВП 28.30	I8
I.090.I-3ПВ.4-I 07	ПАНЕЛЬ ПВГ 60.30	20
I.090.I-3ПВ.4-I 08	ПАНЕЛЬ ПВГ 30.30, ПВГ 29.30	22
I.090.I-3ПВ.4-I 09	ПАНЕЛЬ ПВГ 30.30.I3-ITB-ПВ	24
I.090.I-3ПВ.4-I I0	ПАНЕЛЬ ПВР 60.30	25
I.090.I-3ПВ.4-I II	ПАНЕЛЬ ПВР 30.30, ПВР 29.30, ПВР 28.30	27
I.090.I-3ПВ.4-I I2	ПАНЕЛЬ ПВТ 30.30.9-IT-ПВ	29
I.090.I-3ПВ.4-I I3	ПАНЕЛЬ IIПВ 59.33, 2ПВ 59.33	30
I.090.I-3ПВ.4-I I4	ПАНЕЛЬ IIПВ 30.33, 2ПВ 30.33	32
I.090.I-3ПВ.4-I I5	ПАНЕЛЬ ПВ 60.33, ПВ 59.33	34
I.090.I-3ПВ.4-I I6	ПАНЕЛЬ ПВ 30.33, ПВ 29.33	36
I.090.I-3ПВ.4-I I7	ПАНЕЛЬ ПВ 30.I6, ПВ 29.I6, ПВ 28.I6	38
I.090.I-3ПВ.4-I I8	ПАНЕЛЬ IIПВГ 59.33, 2ПВГ 59.33	39
I.090.I-3ПВ.4-I I9	ПАНЕЛЬ IIПВГ 30.33, 2ПВГ 30.33	4I
I.090.I-3ПВ.4-I 20	ПАНЕЛЬ IIПВГ 29.33, 2ПВГ 29.33	43
I.090.I-3ПВ.4-I 2I	ПАНЕЛЬ ПВР 60.33.42-3T-ПВ	45

I.090.I-3ПВ.4-I ООС

НАЧ.ОТД.	Шевченко	
Н.КОНТР.	Ребров	
ГЛ.СПЕЦ.	Нечипоренко	
ПРОВЕРИЛ	Литвиненко	
РАЗРАБ.	Резько	

СОДЕРЖАНИЕ

СТАДИЯ	ЛИСТ	ЛИСТОВ
Р	1	2

ГОСГРАЖДАНСТРОЙ
КиевЗНИИЭП

ФОРМАТ А4

ОБОЗНАЧЕНИЕ	НАИМЕНОВАНИЕ	СТР.
I.090.I-3ПВ.4-I 22	ПАНЕЛЬ ПВР 30.33.I5-3T-ПВ	46
I.090.I-3ПВ.4-I 23	ПАНЕЛЬ ПВА 60.30.42-3T-ПВ	47
I.090.I-3ПВ.4-I 24	ПАНЕЛЬ ПВА 30.30, ПВА 29.30, ПВА 28.30	48
I.090.I-3ПВ.4-I ООДI	УЗЛЫ ОПАЛУБОЧНЫЕ	49
I.090.I-3ПВ.4-I ООРС	ВЕДОМОСТЬ РАСХОДА СТАЛИ НА ЭЛЕМЕНТ,КГ	51

Гребнева
ОПЕРАТОР ТЛП КОРТ
ЭПВЦ КиевЗНИИЭП

ВЗАМ. ИНВ.№
ПОДП. И ДАТА
ИНВ. № ПОДЛ.

I.090.I-3ПВ.4-I ООС

ЛИСТ 2

20416 3

ФОРМАТ А4

I. ОБЩИЕ ДАННЫЕ

I.I. Выпуск 4-I "Панели внутренних стен для зданий с высотой этажа 3,3 м" входит в состав серии I.090.I-3пв "Сборные железобетонные конструкции межвидового применения крупнопанельных общественных зданий и вспомогательных зданий промышленных предприятий с высотой этажа 3,0 и 3,3 м для строительства на просадочных грунтах и на подрабатываемых территориях".

I.2. Выпуск содержит техническое описание, спецификации, сборочные чертежи, расход стали панелей внутренних стен, опалубочные узлы.

I.3. Настоящий выпуск следует рассматривать совместно с выпуском 4-2 "Панели внутренних стен для зданий с высотой этажа 3,3 м. Пространственные каркасы" и выпуском 4-3 "Панели внутренних стен для зданий с высотой этажа 3,3 м. Арматурные и закладные изделия".

I.4. Рабочие чертежи панелей внутренних стен разработаны применительно к зданиям с размерами планировочной сетки кратной 600 мм. Панели запроектированы в соответствии с требованиями СНиП II-2I-75 "Бетонные и железобетонные конструкции. Нормы проектирования", постановления Госстроя СССР от II марта I98I г. № 34 "О повышении расчетных сопротивлений металлопроката, используемого при изготовлении строительных конструкций", ВСН 32-77 "Инструкция по проектированию конструкций панельных жилых зданий", ГОСТ I30I5.0-83 "Конструкции и изделия бетонные и железобетонные сборные. Общие технические требования", ГОСТ I2504-80 "Панели стеновые внутренние бетонные и железобетонные для жилых и общественных зданий. Общие технические условия".

				1.090.1-3ПВ.4-1 ООТО		
НАЧ.ОТД	Шевченко			ТЕХНИЧЕСКОЕ ОПИСАНИЕ	СТАДИЯ	ЛИСТ	ЛИСТОВ
Н.КОНТР	Ребров				Р	1	13
ГЛ.СПЕЦ	Ничипоренко				ГОСГРАЖДАНСТРОЙ КиевЗНИИЭП		
ПРОВЕРИЛ	Ничипоренко						
РАЗРАБ	Литвиненко						

ФОРМАТ А4

ЭПВЦ КиевЗНИИЭП | ОПЕРАТОР ТПП КОРТ | Гребнева

2. КОНСТРУКЦИИ ПАНЕЛЕЙ

2.I. Панели запроектированы из тяжелого бетона марок М150 и М250 толщиной I60 мм. Панели без проемов армированы конструктивно. Перемычки панелей, узкие простенки и панели-рамы армированы по расчету на унифицированный ряд нагрузок, приведенных в выпуске 0-I "Указания по применению изделий". Повышение несущей способности панелей обеспечивается применением более высоких марок бетона. Такие панели разрабатываются как индивидуальные изделия.

На боковых гранях панелей предусмотрены арматурные выпуски и анкеры для соединения панелей, а также шпонки, обеспечивающие совместную работу с примыкающими конструкциями после заполнения стыков бетоном. На верхних гранях панелей установлены строповочные петли.

2.2. Армирование панелей производится сварными пространственными каркасами, которые устанавливаются в формующее оборудование в собранном виде, включая арматурные выпуски и закладные изделия. Пространственные каркасы состоят из плоских арматурных каркасов, отдельных стержней, петлевых выпусков и закладных изделий.

2.3. Арматурная сталь принята в соответствии со СНиП II-2I-75 и письмом Госстроя СССР от I5 апреля I980 г. № 42-Д "О мерах по предотвращению перерасхода арматурной стали при проектировании и изготовлении железобетонных конструкций для промышленного, жилищно-гражданского и сельского строительства": для плоских каркасов и отдельных стержней - сталь класса А-III по ГОСТ 578I-82 и класса ВР-I по ГОСТ 6727-80; для стержней гнутых (анкеров) - сталь клас-

ИНВ. № ПОДЛ | ПОДП. И ДАТА | ВЗАМ. ИНВ. №

1.090.1-3ПВ.4-1 ООТО	ЛИСТ 2

са А-I по ГОСТ 5781-82; для строповочных петель - сталь класса Ас-II марки 10ГТ по ГОСТ 5781-82; для закладных изделий - сталь класса А-III по ГОСТ 5781-82. Для закладных изделий приняты: угловая сталь по ГОСТ 8509-72 марки ВСт3кп2, ГОСТ 380-71*; полосовая сталь по ГОСТ 103-76 марки ВСт3кп2, ГОСТ 380-71*.

2.4. Размеры панелей не должны иметь отклонения от основных и проектных размеров, превышающие установленные ГОСТ 12504-80. Масса панелей не должна превышать проектную массу более, чем на 7%.

3. ИЗГОТОВЛЕНИЕ ПАНЕЛЕЙ

3.1. При изготовлении панелей следует руководствоваться указаниями ГОСТ 12504-80. Панели должны изготавливаться в инвентарной заводской оснастке.

При этом необходимо выполнять следующие требования:

а) панели высотой 3040 мм формуются в кассетных установках, панели высотой 3275 мм и 1625 мм (с гребнем на верхней грани) изготавливаются в горизонтальных формах;

б) проектное положение пространственного каркаса в кассетном отсеке в процессе бетонирования обеспечить навесными арматурными крючками или другими способами. По толщине отсека каркас фиксировать поперечными стержнями вертикальных и горизонтальных каркасов;

в) съемные части проемообразователя для проемов и вкладыши форм для образования ниш устанавливаются в форму после пространственного каркаса;

г) термообработку панелей производить при температуре не выше 70°С, допускается воздействие температуры до 85°С на срок не более 30 минут;

ЭПВЦ КиевЗНИИЭП | ОПЕРАТОР ТПП КОРТ | Гребнева

д) распалубку панелей производить при достижении бетоном прочности не менее 70% проектной с применением кантователя, обеспечивающего угол подъема изделия не менее 70° к горизонту;

е) контроль качества панелей при изготовлении должен производиться путем систематического пооперационного контроля: прочности бетонных кубов и арматуры; точности укладки пространственных каркасов, толщин защитных слоев.

3.2. Заполнение проемов столярными изделиями производится на заводе после термообработки панелей.

Узлы установки дверных блоков приведены в документе ООШ1.

Примеры доработки документации для выполнения изделий полной заводской готовности приведены в выпуске 0-1 документ 18.

3.3. Для предохранения от коррозии лицевые поверхности закладных изделий должны быть покрыты антикоррозионной обмазкой слоем 0,5 мм.

3.4. Лицевые поверхности внутренних стеновых панелей должны быть подготовлены под окраску или оклейку обоями.

3.5. Прочность бетона к моменту отпуска изделий с завода, если она не оговорена в проекте, должна быть не менее 70% проектной марки бетона для теплого времени года и 100% для применения в зимних условиях.

3.6. Приемка панелей ОТК завода-изготовителя и контрольная выборочная проверка производится в соответствии с ГОСТ 12504-80. При освоении производства панелей и при изменении технологии их изготовления рекомендуется провести испытания панелей и оценку их прочности и трещиностойкости по ГОСТ 8829-77 "Конструкции и изделия железобетонные сборные. Методы испытаний и оценки прочности, жесткости и трещиностойкости". Указания по испытанию панелей приведены ниже.

ИНВ. № ПОДЛ. | ПОДП. И ДАТА | ВЗАМ. ИНВ. №

20416 5

4. УКАЗАНИЯ ПО ХРАНЕНИЮ И ТРАНСПОРТИРОВКЕ ПАНЕЛЕЙ

4.I. Хранение и транспортировка панелей должны выполняться в соответствии с требованиями ГОСТ I2504-80. Подъем панелей производить с применением самобалансирующих траверс, обеспечивающих вертикальное положение панелей, наклон строп к вертикали допускается не более I5°. Опирание панелей при хранении и транспортировке должно производиться на специальные прокладки (деревянные, резиновые и т.п.) в вертикальном положении.

5. МАРКИРОВКА ПАНЕЛЕЙ

5.I. Маркировка панелей выполнена в соответствии с ГОСТ 23009-78 "Конструкции и изделия бетонные и железобетонные сборные. Условные обозначения марок". Марка содержит обозначение основных характеристик панели и состоит из буквенно- цифровых групп.

Цифра первой группы обозначает зеркальность конструкции. Группа букв означает:

ПВ - панель внутренняя без проемов (глухая);

ПВП - панель внутренняя с проемом;

ПВГ - панель внутренняя Г-образная;

ПВТ - панель внутренняя Т-образная;

ПВР - панель внутренняя рамная;

ПВА - панель внутренняя арочная.

Группа цифр (записаны через точки) обозначает габариты панели (длина, высота) и ширину проема в дециметрах.

Вторая группа обозначает прочностную характеристику:

-IТ - бетон тяжелый М150;

-3Т - бетон тяжелый М250;

ЭПВЦ КиевЗНИИЭП
ОПЕРАТОР ТПП КОРТ
Гребнева

-IТВ - бетон тяжелый М150, панель с вентиляционным отверстием

Третья группа "ПВ" указывает на применение изделий, предназначенных для строительства зданий на просадочных грунтах и на подрабатываемых территориях.

5.2. Марки проставляются на чертежах и спецификациях проекта в заказах заводам-изготовителям и на изделиях. Каждая изготовленная панель должна иметь маркировку согласно ГОСТ I3015.2-8I "Конструкции и изделия бетонные и железобетонные сборные. Правила маркировки", выполненную несмываемой краской. Должны быть нанесены: марка панели, индекс предприятия, масса панели, марка бетона.

Внесение изменений в обозначения марок не допускается.

6. РАСЧЕТНЫЕ НАГРУЗКИ НА ПАНЕЛИ

6.I. Панели внутренних стен рассчитаны по указаниям ВСН 32-77 и СНиП II-2I-75. Несущая способность панелей без проемов (глухих) и простенков панелей с проемами определяется несущей способностью опорных сечений (платформенным стыком) согласно п.п.I2.48 - I2.55 и приложения 4 ВСН 32-77 при случайном эксцентриситете из плоскости панели $e_{сл}$ =I см.

6.2. Несущая способность перемычек определена согласно п.п.I2.68 - I2.70 ВСН 32-77 на изгиб от вертикальной нагрузки (от опирающихся на перемычку перекрытий) и на усилия от перекоса, равного I/2000 пролета перемычки, возникающего при изгибе стены в собственной плоскости. Несущая способность рамных панелей определена по их статическому расчету согласно СНиП II-2I-75.

Ниже приведены схемы приложения расчетных нагрузок на панели и их значения (табл.I).

ИНВ № ПОДЛ | ПОДП И ДАТА | ВЗАМ ИНВ №

СХЕМА I

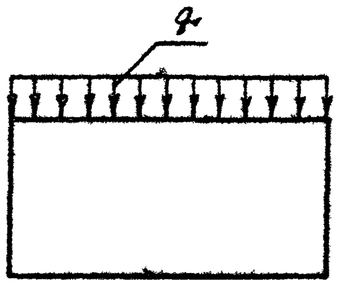

СХЕМА 2

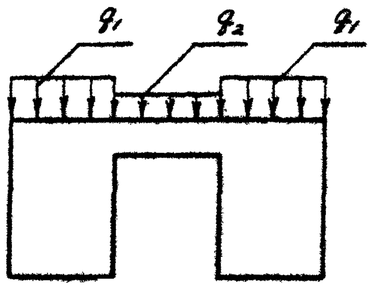

СХЕМА 3

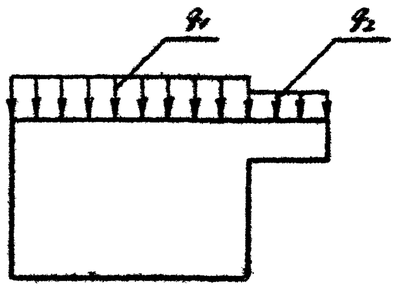

СХЕМА 4

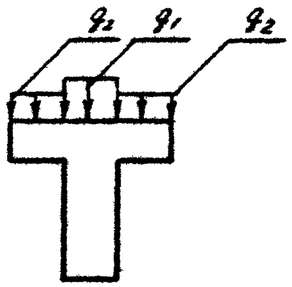

СХЕМА 5

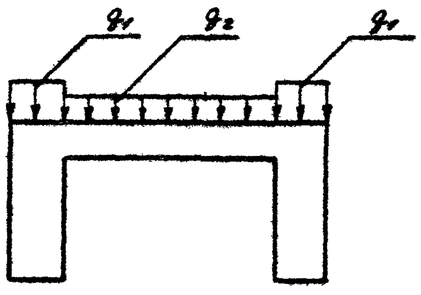

СХЕМА 6

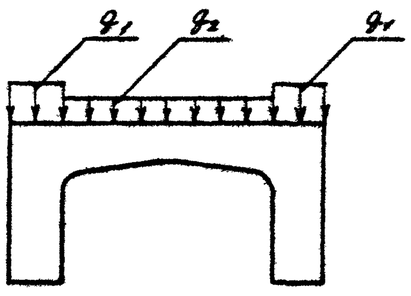

Таблица I

№ пп.	МАРКА ПАНЕЛИ	СХЕМА	РАСЧЕТНАЯ НАГРУЗКА, тс/м	
			q_1	q_2
I	ПВ 60.30-IT-ПВ	I	30,0	-
2	ПВ 59.30-IT-ПВ	I	30,0	-
3	ПВ 30.30-IT-ПВ	I	30,0	-
4	ПВ 29.30-IT-ПВ	I	30,0	-
5	ПВ 28.30-IT-ПВ	I	30,0	-
6	ПВ 24.30-IT-ПВ	I	30,0	-
7	ПВ I8.30-IT-ПВ	I	30,0	-
8	ПВ I2.30-IT-ПВ	I	30,0	-
9	ПВ 30.30-ITB-ПВ	I	30,0	-
I0	ПВ 29.30-ITB-ПВ	I	30,0	-
II	ПВП 60.30.I0-IT-ПВ	2	30,0	8,I
I2	ПВП 59.30.I0-IT-ПВ	2	30,0	8,I
I3	ПВП 60.30.I5-IT-ПВ	2	30,0	8,I
I4	ПВП 60.30.I9-IT-ПВ	2	30,0	8,I
I5	ПВП 60.30.30-IT-ПВ	2	30,0	8,I
I6	ПВП 30.30.I0-IT-ПВ	2	30,0	8,I
I7	ПВП 30.30.I3-IT-ПВ	2	30,0	8,I
I8	ПВП 29.30.I0-IT-ПВ	2	30,0	8,I
I9	ПВП 28.30.I0-IT-ПВ	2	30,0	8,I
20	ПВГ 60.30.I0-IT-ПВ	3	30,0	8,I
2I	ПВГ 60.30.I5-IT-ПВ	3	30,0	8,I
22	ПВГ 30.30.I3-IT-ПВ	3	30,0	8,I
23	ПВГ 30.30.I0-IT-ПВ	3	30,0	8,I
24	ПВГ 29.30.I3-IT-ПВ	3	30,0	8,I

ЭПВЦ КиевЗНИИЭП
ОПЕРАТОР ТЛП КОРТ
Гребнева
ВЗАМ. ИНВ. №
ПОДП. И ДАТА
ИНВ. № ПОДЛ.
20416 7

Продолжение

№ пп.	МАРКА ПАНЕЛИ	СХЕМА	РАСЧЕТНАЯ НАГРУЗКА, тс/м	
			q_1	q_2
25	ПВГ 29.30.10-IT-ПВ	3	30,0	8,I
26	ПВГ 30.30.I3-ITB-ПВ	3	30,0	8,I
27	ПВР 60.30.42-3T-ПВ	5	45,0	6,7
28	ПВР 60.30.30-3T-ПВ	5	45,0	6,7
29	ПВР 30.30.I5-3T-ПВ	5	45,0	8,I
30	ПВР 30.30.I9-3T-ПВ	5	45,0	6,7
3I	ПВР 29.30.I5-3T-ПВ	5	45,0	8,I
32	ПВР 28.30.I5-3T-ПВ	5	45,0	8,I
33	ПВТ 30.30.9-IT-ПВ	4	30,0	8,I
34	IПВ 59.33-IT-ПВ	I	30,0	-
35	2ПВ 59.33-IT-ПВ	I	30,0	-
36	IПВ 30.33-IT-ПВ	I	30,0	-
37	2ПВ 30.33-IT-ПВ	I	30,0	-
38	ПВ 60.33-IT-ПВ	I	30,0	-
39	ПВ 59.33-IT-ПВ	I	30,0	-
40	ПВ 30.33-IT-ПВ	I	30,0	-
4I	ПВ 29.33-IT-ПВ	I	30,0	-
42	ПВ 30.I6-IT-ПВ	I	30,0	-
43	ПВ 29.I6-IT-ПВ	I	30,0	-
44	ПВ 28.I6-IT-ПВ	I	30,0	-
45	IПВГ 59.33.I5-IT-ПВ	3	30,0	8,I
46	2ПВГ 59.33.I5-IT-ПВ	3	30,0	8,I
47	IПВГ 30.33.I3-IT-ПВ	3	30,0	8,I
48	2ПВГ 30.33.I3-IT-ПВ	3	30,0	8,I

Продолжение

№ пп.	МАРКА ПАНЕЛИ	СХЕМА	РАСЧЕТНАЯ НАГРУЗКА, тс/м	
			q_1	q_2
49	IПВГ 29.33.I3-IT-ПВ	3	30,0	8,I
50	2ПВГ 29.33.I3-IT-ПВ	3	30,0	8,I
5I	ПВР 60.33.42-3T-ПВ	5	45,0	4,I
52	ПВР 30.33.I5-3T-ПВ	5	45,0	4,I
53	ПВА 60.30.42-3T-ПВ	6	45,0	6,7
54	ПВА 30.30.20-3T-ПВ	6	45,0	8,I
55	ПВА 29.30.20-3T-ПВ	6	45,0	8,I
56	ПВА 28.30.20-3T-ПВ	6	45,0	8,I

ЭПВЦ Киевзниизп
ОПЕРАТОР ТПП КОРТ
Гребнево
ВЗАМ. ИНВ.№
ПОДП. И ДАТА
ИНВ. № ПОДЛ.

7. ИСПЫТАНИЯ СТЕНОВЫХ ПАНЕЛЕЙ

7.I. Испытания стеновых панелей неразрушающими методами контролируются численными значениями единичных показателей качества, обеспечивающих заданную проектом прочность, жесткость и трещиностойкость конструкций в соответствии с требованиями ГОСТ 8829-77.

Партия изготовленных панелей признается годной, если каждый из контролируемых показателей всех испытанных панелей не отличается от их проектных значений более, чем на величину предельно допускаемых отклонений.

7.2. При проведении испытаний неразрушающими методами непосредственно в конструкции должны контролироваться следующие показатели:

а) геометрические размеры и форма поверхностей панелей по ГОСТ I30I5.0-83;

б) прочность бетона на участках, указанных на схемах панелей (л.I3) по ГОСТ I7624-78 или ГОСТ 2I243-75, ГОСТ 26690.0-77 - ГОСТ 26690.4-77 (допускается традиционный способ по ГОСТ I0I80-78);

в) толщина защитного слоя определяется по ГОСТ 22904-78 (допускается вырубка борозд по ГОСТ I30I5.0-83).

Допускаемые отклонения от номинальных значений, указанных в рабочих чертежах, должны приниматься по ГОСТ I2504-80. Статический контроль прочности бетона панелей осуществляется по ГОСТ I8I05.0-80 - I8I05.I-80.

7.3. Виды, классы, марки, механические свойства арматурных сталей, марки углеродистой стали для закладных деталей контролируются по ГОСТ I0922-75 в процессе входного контроля.

ЭПВЦ КиевЗНИИЭП
ОПЕРАТОР ТПП КОРТ
Греднева

7.4. Качество выполнения сварных соединений арматурных и закладных деталей контролируются по ГОСТ I0922-75 или ультразвуковым методом по ГОСТ 23858-79 в процессе операционного контроля.

7.5. Качество, диаметр и взаимное расположение арматурных изделий и закладных деталей должны контролироваться в каждой панели путем осмотра.

7.6. План контроля и количество контролируемых панелей принять по ГОСТ I2504-80.

7.7. Характер и величина ширины раскрытия трещин, допускаемых при изготовлении панелей, должны соответствовать требованиям ГОСТ I2504-80.

ИНВ № ПОДЛ | ПОДП И ДАТА | ВЗАМ ИНВ №

Контрольные участки на схемах панелей

СХЕМА I

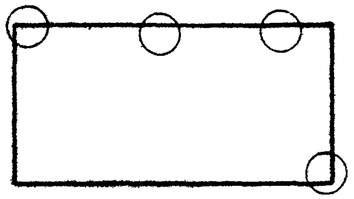

СХЕМА 2

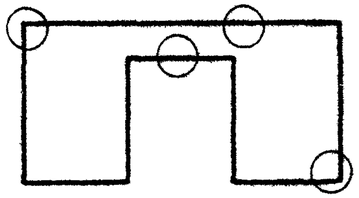

СХЕМА 3

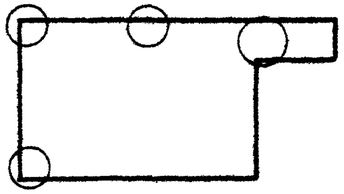

СХЕМА 4

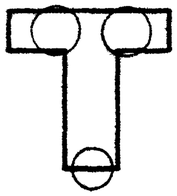

СХЕМА 5

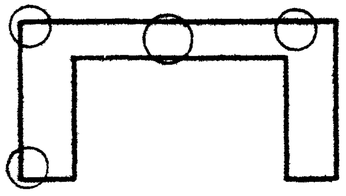

СХЕМА 6

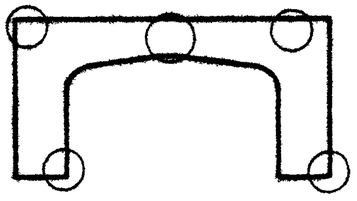

ФОРМАТ	ЗОНА	ПОЗ	ОБОЗНАЧЕНИЕ	НАИМЕНОВАНИЕ	КОЛ	ПРИМЕЧАНИЕ
				ДОКУМЕНТАЦИЯ		
А3			1.090.1-3ПВ.4-1 01СБ	СБОРОЧНЫЙ ЧЕРТЕЖ		
А3			1.090.1-3ПВ.4-1 00Д1	УЗЛЫ ОПАЛУБОЧНЫЕ		
А3			1.090.1-3ПВ.4-1 00РС	ВЕДОМОСТЬ РАСХОДА СТАЛИ НА ЭЛЕМЕНТ		
А4			1.090.1-3ПВ.4-1 00ТО	ТЕХНИЧЕСКОЕ ОПИСАНИЕ		
			ПЕРЕМЕННЫЕ ДАННЫЕ	ДЛЯ ИСПОЛНЕНИЙ:		
				1.090.1-3ПВ.4-1 01 ПВ 60.30-1Т-ПВ		
				СБОРОЧНЫЕ ЕДИНИЦЫ		
А4	1		1.090.1-3ПВ.4-2 01	КАРКАС ПРОСТРАНСТВ. КП 60.30	1	
				МАТЕРИАЛЫ		
	2			БЕТОН ТЯЖЕЛЫЙ М150		2.83М3
				1.090.1-3ПВ.4-1 01-01 ПВ 59.30-1Т-ПВ		
				СБОРОЧНЫЕ ЕДИНИЦЫ		
А4	1		1.090.1-3ПВ.4-2 01-01	КАРКАС ПРОСТРАНСТВ. КП 59.30	1	
				МАТЕРИАЛЫ		
	2			БЕТОН ТЯЖЕЛЫЙ М150		2.81М3

1.090.1-3ПВ.4-1 01

НАЧ.ОТД	Шевченко	
Н.КОНТР	Ребров	
ГЛ.СПЕЦ	Ничипоренко	
ПРОВЕРИЛ	Литвиненко	
РАЗРАБ.	Пинчук	

ПАНЕЛЬ

ПВ 60.30, ПВ 59.30

СТАДИЯ	ЛИСТ	ЛИСТОВ
Р		1

ГОСГРАЖДАНСТРОЙ
КиевЗНИИЭП

ФОРМАТ А4

ЭПВЦ Киев ЗНИИЭП

ОПЕРАТОР ТЛП КОРТ

ФОРМАТ	ЗОНА	ПОЗ	ОБОЗНАЧЕНИЕ	НАИМЕНОВАНИЕ	КОЛ	ПРИМЕЧАНИЕ

ВЗАМ.ИНВ.№ | ПОДПИСЬ И ДАТА | ИНВ.№ПОДЛ

ЛИСТ

20416 11

ФОРМАТ А4

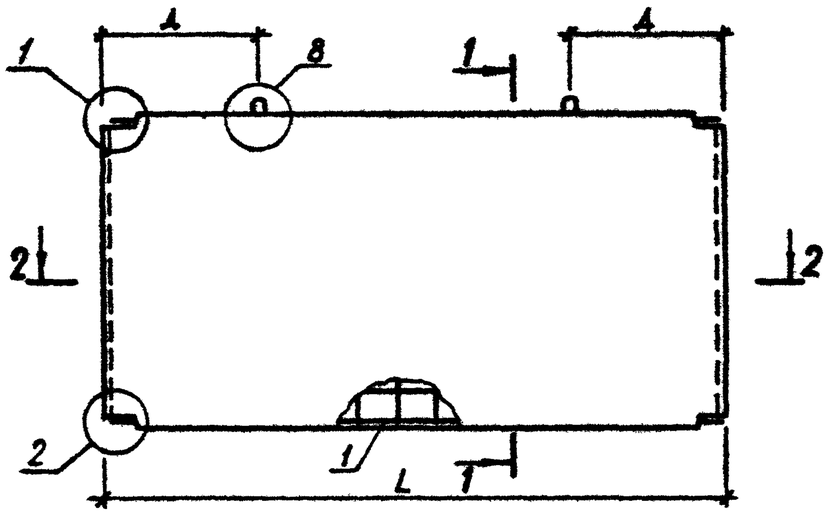

1 – 1

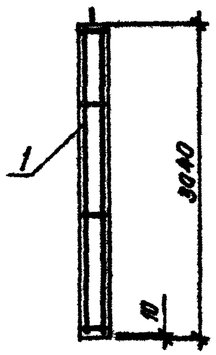

2 – 2

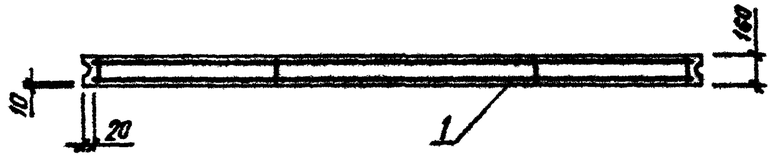

ОБОЗНАЧЕНИЕ	МАРКА	L, мм	Д, мм	МАССА, Т
I.090.I-3ПВ.4-I 0I	ПВ 60.30-IT-ПВ	5900	I450	7,080
-0I	ПВ 59.30-IT-ПВ	5850	I400	7,020

НАЧ ОТД	Шевченко	
Н КОНТР	Ребров	
ГЛ СПЕЦ	Ничипоренко	
ПРОВЕРИЛ	Скорабогат	
РАЗРАБ	Литвиненко	

1.090.1-3ПВ.4-1 01СБ

ПАНЕЛЬ
ПВ 60.30, ПВ 59.30
СБОРОЧНЫЙ ЧЕРТЕЖ

СТАДИЯ	МАССА	МАСШТАБ
Р	см таблицу	
ЛИСТ	ЛИСТОВ 1	

ГОСГРАЖДАНСТРОЙ
КиевЗНИИЭП

20416 12

ФОРМАТ А3

ФОРМАТ	ЗОНА	ПОЗ	ОБОЗНАЧЕНИЕ	НАИМЕНОВАНИЕ	КОЛ.	ПРИМЕЧАНИЕ
				ДОКУМЕНТАЦИЯ		
А4			1.090.1-3ПВ.4-1 02СБ	СБОРОЧНЫЙ ЧЕРТЕЖ		
А3			1.090.1-3ПВ.4-1 00Д1	УЗЛЫ ОПАЛУБОЧНЫЕ		
А3			1.090.1-3ПВ.4-1 00РС	ВЕДОМОСТЬ РАСХОДА СТАЛИ НА ЭЛЕМЕНТ		
А4			1.090.1-3ПВ.4-1 00ТО	ТЕХНИЧЕСКОЕ ОПИСАНИЕ		
			ПЕРЕМЕННЫЕ ДАННЫЕ	ДЛЯ ИСПОЛНЕНИЙ:		
				1.090.1-3ПВ.4-1 02 ПВ 30.30-1Т-ПВ		
				СБОРОЧНЫЕ ЕДИНИЦЫ		
А4	1		1.090.1-3ПВ.4-2 02	КАРКАС ПРОСТРАНСТВ. КП 30.30	1	
				МАТЕРИАЛЫ		
	2			БЕТОН ТЯЖЕЛЫЙ М150		1.37М3
				1.090.1-3ПВ.4-1 02-01 ПВ 29.30-1Т-ПВ		
				СБОРОЧНЫЕ ЕДИНИЦЫ		
А4	1		1.090.1-3ПВ.4-2 02-01	КАРКАС ПРОСТРАНСТВ. КП 29.30	1	
				МАТЕРИАЛЫ		
	2			БЕТОН ТЯЖЕЛЫЙ М150		1.35М3
				1.090.1-3ПВ.4-1 02-02 ПВ 28.30-1Т-ПВ		
				СБОРОЧНЫЕ ЕДИНИЦЫ		
А4	1		1.090.1-3ПВ.4-2 02-02	КАРКАС ПРОСТРАНСТВ. КП 28.30	1	
				МАТЕРИАЛЫ		
	2			БЕТОН ТЯЖЕЛЫЙ М150		1.32М3

1.090.1-3ПВ.4-1 02

НАЧ.ОТД.	Шевченко	
Н.КОНТР.	Ребров	
ГЛ.СПЕЦ.	Ничипоренко	
ПРОВЕРИЛ	Литвиненко	
РАЗРАБ.	Пинчук	

ПАНЕЛЬ ПВ 30.30, ПВ 29.30, ПВ 28.30

СТАДИЯ	ЛИСТ	ЛИСТОВ
Р		1

ГОСГРАЖДАНСТРОЙ КиевЗНИИЭП

ФОРМАТ А4

ЭПВЦ КиевЗНИИЭП | ОПЕРАТОР ТПП КОРТ | Гребнева

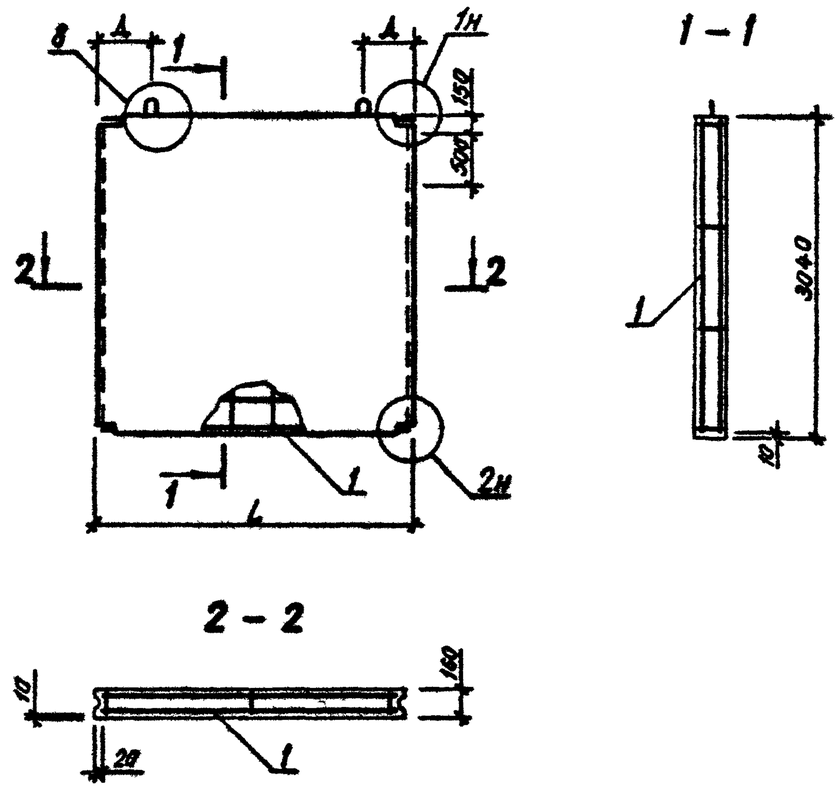

ОБОЗНАЧЕНИЕ	МАРКА	L, мм	Д, мм	МАССА, Т
I.090.I-3ПВ.4-I 02	ПВ 30.30-IT-ПВ	2900	450	3,430
-0I	ПВ 29.30-IT-ПВ	2850	420	3,370
-02	ПВ 28.30-IT-ПВ	2800	450	3,3I0

1.090.1-3ПВ.4-1 02СБ

ПАНЕЛЬ ПВ 30.30, ПВ 29.30, ПВ 28.30 СБОРОЧНЫЙ ЧЕРТЕЖ

СТАДИЯ	МАССА	МАСШТАБ
Р	см таб.	
ЛИСТ	ЛИСТОВ 1	

НАЧ.ОТД.	Шевченко	
Н.КОНТР.	Ребров	
ГЛ.СПЕЦ.	Ничипоренко	
ПРОВЕРИЛ	Скоробогат	
РАЗРАБ.	Литвиненко	

ГОСГРАЖДАНСТРОЙ КиевЗНИИЭП

ВЗАМ. ИНВ. № | ПОДПИСЬ И ДАТА | ИНВ. N ПОДЛ.

20416 13

ФОРМАТ А4

ФОРМАТ	ЗОНА	ПОЗ	ОБОЗНАЧЕНИЕ	НАИМЕНОВАНИЕ	КОЛ	ПРИМЕЧАНИЕ
				ДОКУМЕНТАЦИЯ		
А4			1.090.1-3ПВ.4-1 03СБ	СБОРОЧНЫЙ ЧЕРТЕЖ		
А3			1.090.1-3ПВ.4-1 00Д1	УЗЛЫ ОПАЛУБОЧНЫЕ		
А3			1.090.1-3ПВ.4-1 00РС	ВЕДОМОСТЬ РАСХОДА СТАЛИ НА ЭЛЕМЕНТ		
А4			1.090.1-3ПВ.4-1 00ТО	ТЕХНИЧЕСКОЕ ОПИСАНИЕ		
			ПЕРЕМЕННЫЕ ДАННЫЕ	ДЛЯ ИСПОЛНЕНИЙ:		
				1.090.1-3ПВ.4-1 03 ПВ 24.30-1Т-ПВ		
				СБОРОЧНЫЕ ЕДИНИЦЫ		
А4		1	1.090.1-3ПВ.4-2 03	КАРКАС ПРОСТРАНСТВ. КП 24.30	1	
				МАТЕРИАЛЫ		
		2		БЕТОН ТЯЖЕЛЫЙ М150		1.08М3
				1.090.1-3ПВ.4-1 03-01 ПВ 18.30-1Т-ПВ		
				СБОРОЧНЫЕ ЕДИНИЦЫ		
А4		1	1.090.1-3ПВ.4-2 03-01	КАРКАС ПРОСТРАНСТВ. КП 18.30	1	
				МАТЕРИАЛЫ		
		2		БЕТОН ТЯЖЕЛЫЙ М150		0.79М3
				1.090.1-3ПВ.4-1 03-02 ПВ 12.30-1Т-ПВ		
				СБОРОЧНЫЕ ЕДИНИЦЫ		
А4		1	1.090.1-3ПВ.4-2 03-02	КАРКАС ПРОСТРАНСТВ. КП 12.30	1	
				МАТЕРИАЛЫ		
		2		БЕТОН ТЯЖЕЛЫЙ М150		0.50М3

1.090.1-3ПВ.4-1 03

НАЧ ОТД	Шевченко	
Н КОНТР	Ребров	
ГЛ СПЕЦ	Ничипоренко	
ПРОВЕРИЛ	Литвиненко	
РАЗРАБ	Пончук	

ПАНЕЛЬ ПВ 24.30, ПВ 18.30, ПВ 12.30

СТАДИЯ	ЛИСТ	ЛИСТОВ
Р		1

ГОСГРАЖДАНСТРОЙ КиевЗНИИЭП

ФОРМАТ А4

ЭПВЦ КиевЗНИИЭП | ОПЕРАТОР ТЛП КОРТ | Гребнева | Мрих

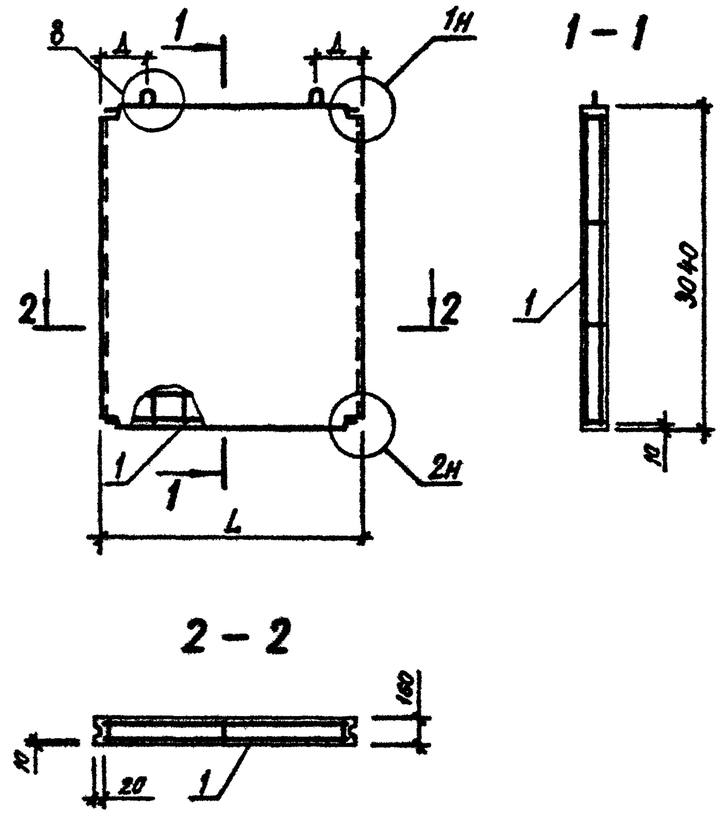

ОБОЗНАЧЕНИЕ	МАРКА	L, мм	Д, мм	МАССА, Т
1.090.1-3ПВ.4-1 03	ПВ 24.30-1Т-ПВ	2300	450	2,700
-01	ПВ 18.30-1Т-ПВ	1700	450	1,970
-02	ПВ 12.30-1Т-ПВ	1100	350	1,240

ВЗАМ. ИНВ № | ПОДПИСЬ И ДАТА | ИНВ № ПОДЛ

1.090.1-3ПВ.4-1 03СБ

НАЧ ОТД	Шевченко	
Н КОНТР	Ребров	
ГЛ СПЕЦ	Ничипоренко	
ПРОВЕРИЛ	Ничипоренко	
РАЗРАБ	Литвиненко	

ПАНЕЛЬ ПВ 24.30, ПВ 18.30, ПВ 12.30 СБОРОЧНЫЙ ЧЕРТЕЖ

СТАДИЯ	МАССА	МАСШТАБ
Р	см табл	

ЛИСТ | ЛИСТОВ 1

ГОСГРАЖДАНСТРОЙ КиевЗНИИЭП

ФОРМАТ	ЗОНА	ПОЗ	ОБОЗНАЧЕНИЕ	НАИМЕНОВАНИЕ	КОЛ	ПРИМЕЧАНИЕ
				ДОКУМЕНТАЦИЯ		
А4			1.090.1-3ПВ.4-1 04СБ	СБОРОЧНЫЙ ЧЕРТЕЖ		
А3			1.090.1-3ПВ.4-1 00Д1	УЗЛЫ ОПАЛУБОЧНЫЕ		
А3			1.090.1-3ПВ.4-1 00РС	ВЕДОМОСТЬ РАСХОДА СТАЛИ НА ЭЛЕМЕНТ		
А4			1.090.1-3ПВ.4-1 00ТО	ТЕХНИЧЕСКОЕ ОПИСАНИЕ		
			ПЕРЕМЕННЫЕ ДАННЫЕ	ДЛЯ ИСПОЛНЕНИЙ:		
				1.090.1-3ПВ.4-1 04 ПВ 30.30-1ТВ-ПВ		
				СБОРОЧНЫЕ ЕДИНИЦЫ		
А4		1	1.090.1-3ПВ.4-2 04	КАРКАС ПРОСТРАНСТВ. КП 30.30В	1	
				МАТЕРИАЛЫ		
		2		БЕТОН ТЯЖЕЛЫЙ М150		1.33М3
				1.090.1-3ПВ.4-1 04-01 ПВ 29.30-1ТВ-ПВ		
				СБОРОЧНЫЕ ЕДИНИЦЫ		
А4		1	1.090.1-3ПВ.4-2 04-01	КАРКАС ПРОСТРАНСТВ. КП 29.30В	1	
				МАТЕРИАЛЫ		
		2		БЕТОН ТЯЖЕЛЫЙ М150		1.31М3

1.090.1-3ПВ.4-1 04

НАЧ.ОТД.	Шевченко	
Н.КОНТР.	Ребров	
ГЛ.СПЕЦ.	Ничипоренко	
ПРОВЕРИЛ	Литвиненко	
РАЗРАБ.	Линчук	

ПАНЕЛЬ ПВ 30.30-1ТВ, ПВ 29.30-1ТВ

СТАДИЯ	ЛИСТ	ЛИСТОВ
Р		1

ГОСГРАЖДАНСТРОЙ КиевЗНИИЭП

ФОРМАТ А4

ЭПВЦ КиевЗНИИЭП | ОТВЕТСТВ. ТПП КОРТ | Гребнева

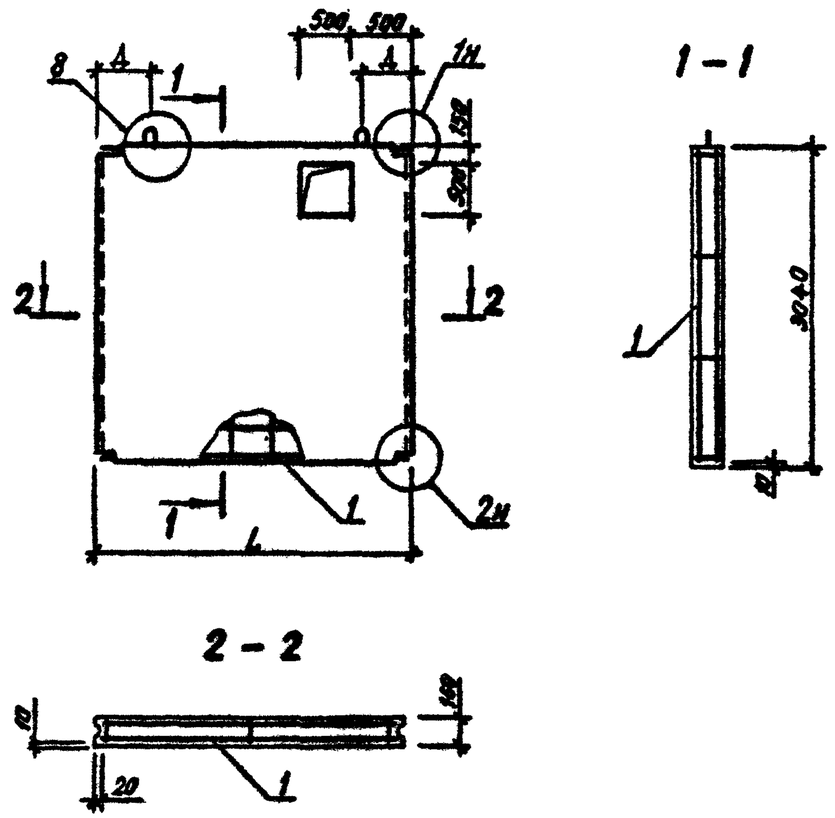

ОБОЗНАЧЕНИЕ	МАРКА	L, ММ	Д, ММ	МАССА, Т
I.090.I-3ПВ.4-I 04	ПВ 30.30-ITB-ПВ	2900	450	3,330
-0I	ПВ 29.30-ITB-ПВ	2850	420	3,270

ВЗАМ. ИНВ № | ПОДПИСЬ И ДАТА | ИНВ №ПОДЛ

1.090.1-3ПВ.4-1 04СБ

НАЧ.ОТД.	Шевченко	
Н.КОНТР.	Ребров	
ГЛ.СПЕЦ.	Ничипоренко	
ПРОВЕРИЛ	Скоробогат	
РАЗРАБ.	Литвиненко	

ПАНЕЛЬ ПВ 30.30-ITB, ПВ 29.30-ITB СБОРОЧНЫЙ ЧЕРТЕЖ

СТАДИЯ	МАССА	МАСШТАБ
Р	СМ ТАБЛ	
ЛИСТ	ЛИСТОВ 1	

ГОСГРАЖДАНСТРОЙ КиевЗНИИЭП

20416 15

ФОРМАТ А4

ФОРМАТ	ЗОНА	ПОЗ	ОБОЗНАЧЕНИЕ	НАИМЕНОВАНИЕ	КОЛ	ПРИМЕЧАНИЕ
				ДОКУМЕНТАЦИЯ		
А3			1.090.1-3ПВ.4-1 05СБ	СБОРОЧНЫЙ ЧЕРТЕЖ		
А3			1.090.1-3ПВ.4-1 00Д1	УЗЛЫ ОПАЛУБОЧНЫЕ		
А3			1.090.1-3ПВ.4-1 00РС	ВЕДОМОСТЬ РАСХОДА СТАЛИ НА ЭЛЕМЕНТ		
А4			1.090.1-3ПВ.4-1 00ТО	ТЕХНИЧЕСКОЕ ОПИСАНИЕ		
				ДЕТАЛИ		
БЧ		2	50.100.120.100	ПРОБКА ДЕРЕВЯННАЯ 50Х100 L=100	6	
				МАТЕРИАЛЫ		
				ПИЛОМАТЕРИАЛ		.003М3
			ПЕРЕМЕННЫЕ ДАННЫЕ	ДЛЯ ИСПОЛНЕНИЙ:		
				1.090.1-3ПВ.4-1 05 ПВП 60.30.10-1Т-ПВ		
				СБОРОЧНЫЕ ЕДИНИЦЫ		
А4		1	1.090.1-3ПВ.4-2 05	КАРКАС ПРОСТРАНСТВ. КПП 60.30.10	1	
				МАТЕРИАЛЫ		
		3		БЕТОН ТЯЖЕЛЫЙ М150		2.47М3
				1.090.1-3ПВ.4-1 05-01 ПВП 59.30.10-1Т-ПВ		
				СБОРОЧНЫЕ ЕДИНИЦЫ		
А4		1	1.090.1-3ПВ.4-2 05-01	КАРКАС ПРОСТРАНСТВ. КПП 59.30.10	1	
				МАТЕРИАЛЫ		
		3		БЕТОН ТЯЖЕЛЫЙ М150		2.46М3
				1.090.1-3ПВ.4-1 05-02 ПВП 60.30.15-1Т-ПВ		

				1.090.1-3ПВ.4-1 05		
НАЧ ОТД	Шевченко			ПАНЕЛЬ ПВП 60.30, ПВП 59.30	СТАДИЯ Р	ЛИСТ 1 / ЛИСТОВ 2
Н КОНТР	Рябов				ГОСГРАЖДАНСТРОЙ КиевЗНИИЭП	
ГЛ СПЕЦ	Чичипоренко					
ПРОВЕРИЛ	Литвиненко					
РАЗРАБ	Пинчук					

ФОРМАТ А4

Гребнева
Орлова

ЭПВЦ Киев ЗНИИЭП
ОПЕРАТОР 1ПП КОРТ

ФОРМАТ	ЗОНА	ПОЗ	ОБОЗНАЧЕНИЕ	НАИМЕНОВАНИЕ	КОЛ	ПРИМЕЧАНИЕ
				СБОРОЧНЫЕ ЕДИНИЦЫ		
А4		1	1.090.1-3ПВ.4-2 05-02	КАРКАС ПРОСТРАНСТВ. КПП 60.30.15	1	
				МАТЕРИАЛЫ		
		3		БЕТОН ТЯЖЕЛЫЙ М150		2.24М3
				1.090.1-3ПВ.4-1 05-03 ПВП 60.30.19-1Т-ПВ		
				СБОРОЧНЫЕ ЕДИНИЦЫ		
А4		1	1.090.1-3ПВ.4-2 05-03	КАРКАС ПРОСТРАНСТВ. КПП 60.30.19	1	
				МАТЕРИАЛЫ		
		3		БЕТОН ТЯЖЕЛЫЙ М150		2.08М3
				1.090.1-3ПВ.4-1 05-04 ПВП 60.30.30-1Т-ПВ		
				СБОРОЧНЫЕ ЕДИНИЦЫ		
А4		1	1.090.1-3ПВ.4-2 05-04	КАРКАС ПРОСТРАНСТВ. КПП 60.30.30	1	
				МАТЕРИАЛЫ		
		3		БЕТОН ТЯЖЕЛЫЙ М150		1.65М3

ВЗАМ ИНВ № | ПОДПИСЬ И ДАТА | ИНВ № ПОДЛ

	1.090.1-3ПВ.4-1 05	ЛИСТ 2

20416 16 ФОРМАТ А4

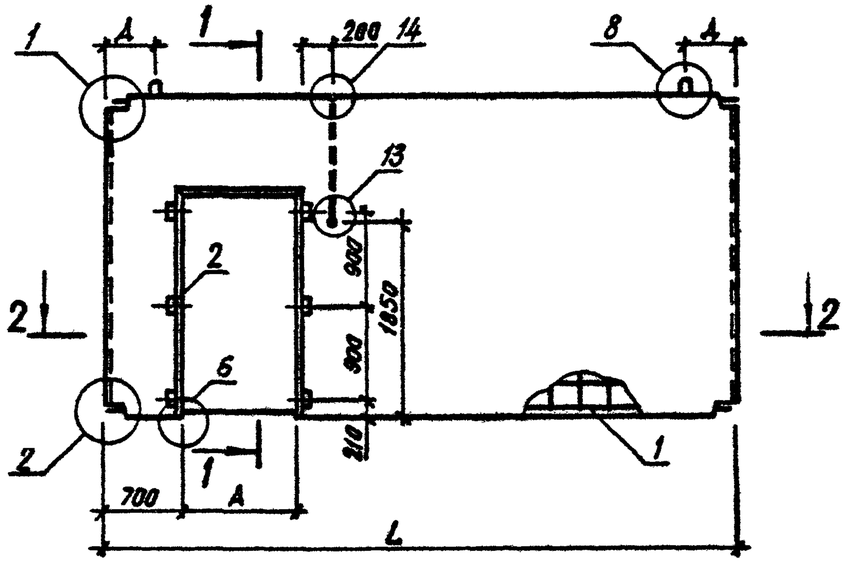

1 – 1

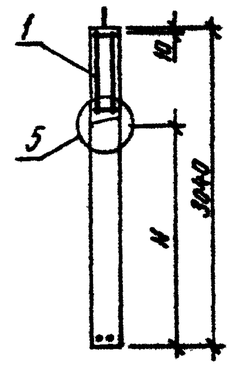

2 – 2

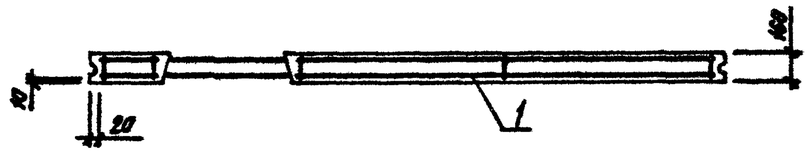

ОБОЗНАЧЕНИЕ	МАРКА	L, мм	H, мм	Д, мм	A, мм	МАССА, Т
I.090.I-3ПВ.4-I 05	ПВП 60.30.I0-IT-ПВ	5900	2I50	450	I000	6,I80
-0I	ПВП 59.30.I0-IT-ПВ	5850	2I50	400	I000	6,I40
-02	ПВП 60.30.I5-IT-ПВ	5900	2450	450	I500	5,590
-03	ПВП 60.30.I9-IT-ПВ	5900	2450	450	I900	5,200
-04	ПВП 60.30.30-IT-ПВ	5900	2450	450	3000	4,I20

НАЧ ОТД	Шевченко	
Н КОНТР	Ребров	
ГЛ СПЕЦ	Мичипоренко	
ПРОВЕРИЛ	Скоробагат	
РАЗРАБ	Литвиненко	

1.090.1-3ПВ.4-1 05СБ

ПАНЕЛЬ
ПВП 60.30, ПВП 59.30
СБОРОЧНЫЙ ЧЕРТЕЖ

СТАДИЯ	МАССА	МАСШТАБ
Р	см таблп	
ЛИСТ	ЛИСТОВ 1	

ГОСГРАЖДАНСТРОЙ
КиевЗНИИЭП

20416 17

ФОРМАТ	ЗОНА	ПОЗ	ОБОЗНАЧЕНИЕ	НАИМЕНОВАНИЕ	КОЛ	ПРИМЕЧАНИЕ
				ДОКУМЕНТАЦИЯ		
А3			1.090.1-3ПВ.4-1 06СБ	СБОРОЧНЫЙ ЧЕРТЕЖ		
А3			1.090.1-3ПВ.4-1 00Д1	УЗЛЫ ОПАЛУБОЧНЫЕ		
А3			1.090.1-3ПВ.4-1 00РС	ВЕДОМОСТЬ РАСХОДА СТАЛИ НА ЭЛЕМЕНТ		
А4			1.090.1-3ПВ.4-1 00ТО	ТЕХНИЧЕСКОЕ ОПИСАНИЕ		
				ДЕТАЛИ		
БЧ		2	50.100.120.100	ПРОБКА ДЕРЕВЯННАЯ 50Х100 L=100	6	
				МАТЕРИАЛЫ		
				ПИЛОМАТЕРИАЛ		.003М3
			ПЕРЕМЕННЫЕ ДАННЫЕ	ДЛЯ ИСПОЛНЕНИЙ:		
				1.090.1-3ПВ.4-1 06 ПВП 30.30.10-1Т-ПВ		
				СБОРОЧНЫЕ ЕДИНИЦЫ		
А4		1	1.090.1-3ПВ.4-2 06	КАРКАС ПРОСТРАНСТВ. КПП 30.30.10	1	
				МАТЕРИАЛЫ		
		3		БЕТОН ТЯЖЕЛЫЙ М150		1.02М3
				1.090.1-3ПВ.4-1 06-01 ПВП 30.30.13-1Т-ПВ		
				СБОРОЧНЫЕ ЕДИНИЦЫ		
А4		1	1.090.1-3ПВ.4-2 06-01	КАРКАС ПРОСТРАНСТВ. КПП 30.30.13	1	
				МАТЕРИАЛЫ		
		3		БЕТОН ТЯЖЕЛЫЙ М150		0.92М3
				1.090.1-3ПВ.4-1 06-02 ПВП 29.30.10-1Т-ПВ		

1.090.1-3ПВ.4-1 06

НАЧ ОТД	Шевченко	
Н.КОНТР	Ребров	
ГЛ СПЕЦ	Нечипоренко	
ПРОВЕРИЛ	Литвиненко	
РАЗРАБ	Линчук	

ПАНЕЛЬ ПВП 30.30, ПВП 29.30, ПВП 28.30

СТАДИЯ	ЛИСТ	ЛИСТОВ
Р	1	2

ГОСГРАЖДАНСТРОЙ КиевЗНИИЭП

ФОРМАТ А4

Греднева

Листа

ОПЕРАТОР ТЛП КОРТ

ЭПВЦ Киев ЗНИИЭП

ФОРМАТ	ЗОНА	ПОЗ	ОБОЗНАЧЕНИЕ	НАИМЕНОВАНИЕ	КОЛ	ПРИМЕЧАНИЕ
				СБОРОЧНЫЕ ЕДИНИЦЫ		
А4		1	1.090.1-3ПВ.4-2 06-02	КАРКАС ПРОСТРАНСТВ. КПП 29.30.10	1	
				МАТЕРИАЛЫ		
		3		БЕТОН ТЯЖЕЛЫЙ М150		1.00М3
				1.090.1-3ПВ.4-1 06-03 ПВП 28.30.10-1Т-ПВ		
				СБОРОЧНЫЕ ЕДИНИЦЫ		
А4		1	1.090.1-3ПВ.4-2 06-03	КАРКАС ПРОСТРАНСТВ. КПП 28.30.10	1	
				МАТЕРИАЛЫ		
		3		БЕТОН ТЯЖЕЛЫЙ М150		0.97М3

ВЗАМ ИНВ №

ПОДПИСЬ И ДАТА

ИНВ №ПОДЛ.

1.090.1-3ПВ.4-1 06

ЛИСТ 2

20416 18

ФОРМАТ А4

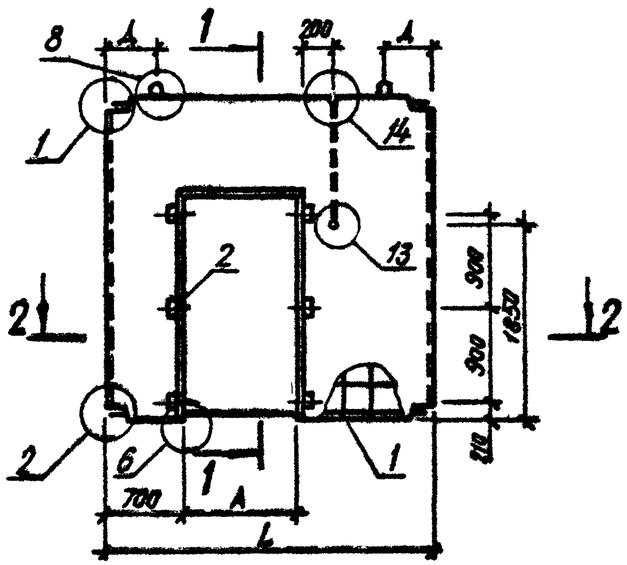

1 – 1

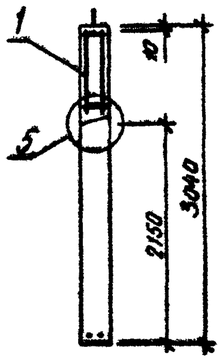

2 – 2

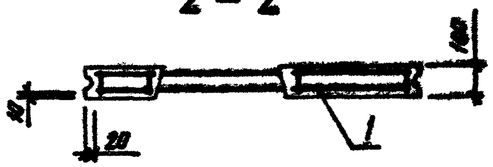

ОБОЗНАЧЕНИЕ	МАРКА	L, мм	Д, мм	А, мм	МАССА, Т
I.090.I-3ПВ.4-I 06	ПВП 30.30.I0-IT-ПВ	2900	450	I000	2,560
-0I	ПВП 30.30.I3-IT-ПВ	2900	450	I300	2,300
-02	ПВП 29.30.I0-IT-ПВ	2850	420	I000	2,490
-03	ПВП 28.30.I0-IT-ПВ	2800	450	I000	2,440

НАЧ ОТД	Шевченко	
Н КОНТР	Ребров	
ГЛ СПЕЦ	Ничипоренко	
ПРОВЕРИЛ	Ничипоренко	
РАЗРАБ	Литвиненко	

1.090.1-3ПВ.4-1 06СБ

ПАНЕЛЬ ПВП 30.30, ПВП 29.30, ПВП 28.30 СБОРОЧНЫЙ ЧЕРТЕЖ

СТАДИЯ	МАССА	МАСШТАБ
Р	см табл	

ЛИСТ | ЛИСТОВ 1

ГОСГРАЖДАНСТРОЙ
КиевЗНИИЭП

20416 19

ФОРМАТ	ЗОНА	ПОЗ	ОБОЗНАЧЕНИЕ	НАИМЕНОВАНИЕ	КОЛ	ПРИМЕЧАНИЕ
				ДОКУМЕНТАЦИЯ		
А3			1.090.1-3ПВ.4-1 07СБ	СБОРОЧНЫЙ ЧЕРТЕЖ		
А3			1.090.1-3ПВ.4-1 00Д1	УЗЛЫ ОПАЛУБОЧНЫЕ		
А3			1.090.1-3ПВ.4-1 00РС	ВЕДОМОСТЬ РАСХОДА СТАЛИ НА ЭЛЕМЕНТ		
А4			1.090.1-3ПВ.4-1 00ТО	ТЕХНИЧЕСКОЕ ОПИСАНИЕ		
				ДЕТАЛИ		
БЧ		2	50.100.120.100	ПРОВКА ДЕРЕВЯННАЯ 50Х100 L=100	3	
				МАТЕРИАЛЫ		
				ПИЛОМАТЕРИАЛ		.002М3
			ПЕРЕМЕННЫЕ ДАННЫЕ	ДЛЯ ИСПОЛНЕНИЙ:		
				1.090.1-3ПВ.4-1 07 ПВГ 60.30.10-1Т-ПВ		
				СБОРОЧНЫЕ ЕДИНИЦЫ		
А4		1	1.090.1-3ПВ.4-2 07	КАРКАС ПРОСТРАНСТВ. КПГ 60.30.10	1	
				МАТЕРИАЛЫ		
		3		БЕТОН ТЯЖЕЛЫЙ М150		2.50М3
				1.090.1-3ПВ.4-1 07-01 ПВГ 60.30.15-1Т-ПВ		
				СБОРОЧНЫЕ ЕДИНИЦЫ		
А4		1	1.090.1-3ПВ.4-2 07-01	КАРКАС ПРОСТРАНСТВ. КПГ 60.30.15	1	
				МАТЕРИАЛЫ		
		3		БЕТОН ТЯЖЕЛЫЙ М150		2.25М3

1.090.1-3ПВ.4-1 07

НАЧ ОТД	Шевченко	
Н КОНТР	Ребров	
ГЛ СПЕЦ	Нечипоренко	
ПРОВЕРИЛ	Литвиненко	
РАЗРАБ	Панчук	

ПАНЕЛЬ ПВГ 60.30

СТАДИЯ	ЛИСТ	ЛИСТОВ
Р		1

ГОСГРАЖДАНСТРОЙ КиевЗНИИЭП

ФОРМАТ А4

ЭПВЦ Киев ЗНИИЭП

ОПЕРАТОР ТЛП КОРТ

ВЗАМ ИНВ № | ПОДПИСЬ И ДАТА | ИНВ № ПОДЛ

ФОРМАТ	ЗОНА	ПОЗ	ОБОЗНАЧЕНИЕ	НАИМЕНОВАНИЕ	КОЛ	ПРИМЕЧАНИЕ

ЛИСТ

20416 20

ФОРМАТ А4

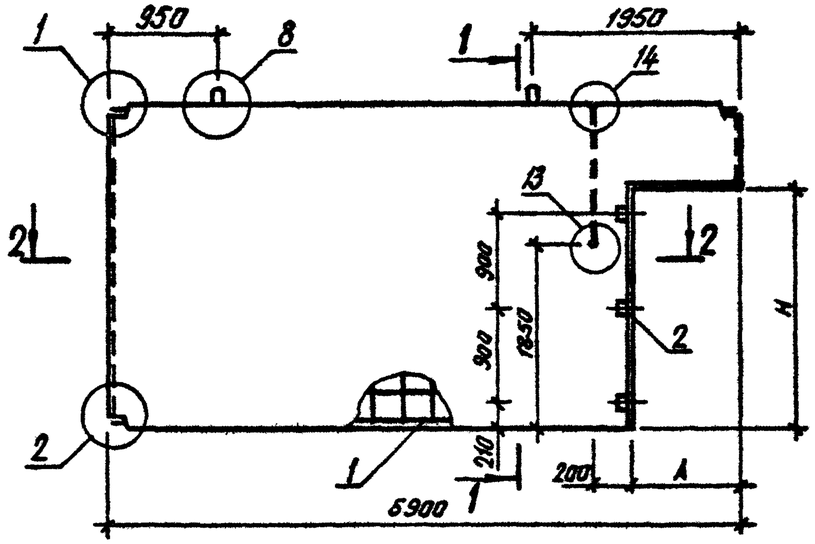

1 – 1

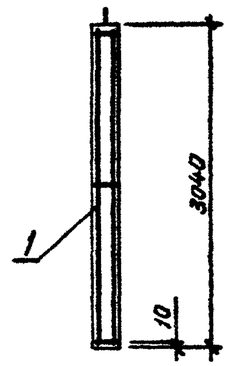

2 – 2

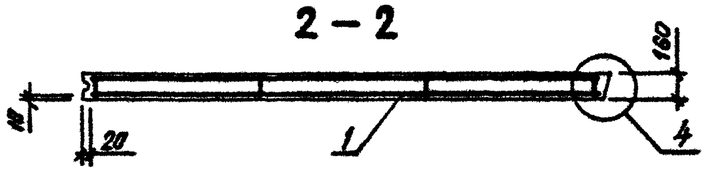

ОБОЗНАЧЕНИЕ	МАРКА	Н,ММ	А,ММ	МАССА,Т
I.090.I-3ПВ.4-I 07	ПВГ 60.30.I0-IT-ПВ	2I50	I000	6,250
-0I	ПВГ 60.30.I5-IT-ПВ	2450	I500	5,630

НАЧ ОТД	Шевченко	
Н КОНТР	Ребров	
ГЛ СПЕЦ	Ничипоренко	
ПРОВЕРИЛ	Ничипоренко	
РАЗРАБ.	Литвиненко	

1.090.1 – 3ПВ.4 – 1 07СБ

ПАНЕЛЬ
ПВГ 60.30
СБОРОЧНЫЙ ЧЕРТЕЖ

СТАДИЯ	МАССА	МАСШТАБ
Р	СМ ТАБЛ	
ЛИСТ	ЛИСТОВ 1	

ГОСГРАЖДАНСТРОЙ
КиевЗНИИЭП

20416 21

ФОРМАТ А3

ФОРМАТ	ЗОНА	ПОЗ	ОБОЗНАЧЕНИЕ	НАИМЕНОВАНИЕ	КОЛ.	ПРИМЕЧАНИЕ
				ДОКУМЕНТАЦИЯ		
А3			1.090.1-3ПВ.4-1 08СБ	СБОРОЧНЫЙ ЧЕРТЕЖ		
А3			1.090.1-3ПВ.4-1 00Д1	УЗЛЫ ОПАЛУБОЧНЫЕ		
А3			1.090.1-3ПВ.4-1 00РС	ВЕДОМОСТЬ РАСХОДА СТАЛИ НА ЭЛЕМЕНТ		
А4			1.090.1-3ПВ.4-1 00ТО	ТЕХНИЧЕСКОЕ ОПИСАНИЕ		
				ДЕТАЛИ		
БЧ		2	50.100.120.100	ПРОБКА ДЕРЕВЯННАЯ 50Х100 L=100	3	
				МАТЕРИАЛЫ		
				ПИЛОМАТЕРИАЛ		.002М3
			ПЕРЕМЕННЫЕ ДАННЫЕ	ДЛЯ ИСПОЛНЕНИЙ:		
				1.090.1-3ПВ.4-1 08 ПВГ 30.30.13-1Т-ПВ		
				СБОРОЧНЫЕ ЕДИНИЦЫ		
А4		1	1.090.1-3ПВ.4-2 08	КАРКАС ПРОСТРАНСТВ. КПГ 30.30.13	1	
				МАТЕРИАЛЫ		
		3		БЕТОН ТЯЖЕЛЫЙ М150		0.94М3
				1.090.1-3ПВ.4-1 08-01 ПВГ 30.30.10-1Т-ПВ		
				СБОРОЧНЫЕ ЕДИНИЦЫ		
А4		1	1.090.1-3ПВ.4-2 08-01	КАРКАС ПРОСТРАНСТВ. КПГ 30.30.10	1	
				МАТЕРИАЛЫ		
		3		БЕТОН ТЯЖЕЛЫЙ М150		1.04М3
				1.090.1-3ПВ.4-1 08-02 ПВГ 29.30.13-1Т-ПВ		

				1.090.1-3ПВ.4-1 08		
НАЧ.ОТД.	Шевченко			ПАНЕЛЬ ПВГ 30.30, ПВГ 29.30	СТАДИЯ: Р	ЛИСТ: 1 / ЛИСТОВ: 2
Н.КОНТР.	Ребров				ГОСГРАЖДАНСТРОЙ КиевЗНИИЭП	
ГЛ.СПЕЦ.	Кичторенко					
ПРОВЕРИЛ	Литвиненко					
РАЗРАБ.	Пинчук					

ФОРМАТ А4

Согласовано

ОПЕРАТОР ТЛП КОРТ

ЭПВЦ Киев ЗНИИЭП

ФОРМАТ	ЗОНА	ПОЗ	ОБОЗНАЧЕНИЕ	НАИМЕНОВАНИЕ	КОЛ	ПРИМЕЧАНИЕ
				СБОРОЧНЫЕ ЕДИНИЦЫ		
А4		1	1.090.1-3ПВ.4-2 08-02	КАРКАС ПРОСТРАНСТВ. КПГ 29.30.13	1	
				МАТЕРИАЛЫ		
		3		БЕТОН ТЯЖЕЛЫЙ М150		0.91М3
				1.090.1-3ПВ.4-1 08-03 ПВГ 29.30.10-1Т-ПВ		
				СБОРОЧНЫЕ ЕДИНИЦЫ		
А4		1	1.090.1-3ПВ.4-2 08-03	КАРКАС ПРОСТРАНСТВ. КПГ 29.30.10	1	
				МАТЕРИАЛЫ		
		3		БЕТОН ТЯЖЕЛЫЙ М150		1.01М3

ВЗАМ.ИНВ.№ | ПОДПИСЬ И ДАТА | ИНВ.№ ПОДЛ.

	1.090.1-3ПВ.4-1 08	ЛИСТ 2

20416 22

ФОРМАТ А4

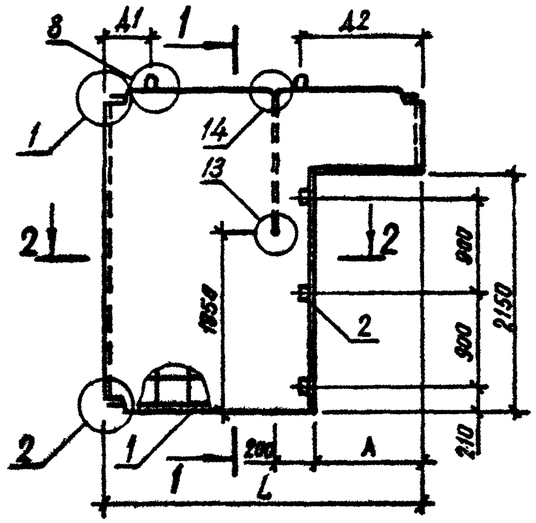

1 – 1

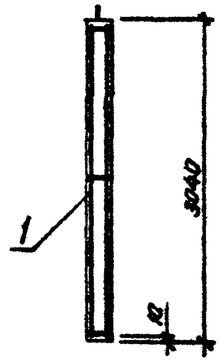

2 – 2

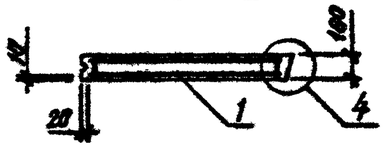

ОБОЗНАЧЕНИЕ	МАРКА	L, мм	Д1, мм	Д2, мм	А, мм	МАССА, т
I.090.I-3ПВ.4-I 08	ПВГ 30.30.I3-IT-ПВ	2900	450	I400	I300	2,340
-0I	ПВГ 30.30.I0-IT-ПВ	2900	450	II00	I000	2,600
-02	ПВГ 29.30.I3-IT-ПВ	2850	420	I400	I300	2,280
-03	ПВГ 29.30.I0-IT-ПВ	2850	420	II00	I000	2,540

НАЧ ОТД	Шевченко	
Н КОНТР	Ребров	
ГРУППЫ	Ничипоренко	
ПРОВЕРИЛ	Ничипоренко	
РАЗРАБ	Литвиненко	

1.090.1-3ПВ.4-1 08СБ

ПАНЕЛЬ
ПВГ 30.30, ПВГ 29.30
СБОРОЧНЫЙ ЧЕРТЕЖ

СТАДИЯ	МАССА	МАСШТАБ
Р	см таб	
ЛИСТ	ЛИСТОВ 1	

ГОСГРАЖДАНСТРОЙ
КиевЗНИИЭП

20416 23

ФОРМАТ А 3

ФОРМАТ	ЗОНА	ПОЗ	ОБОЗНАЧЕНИЕ	НАИМЕНОВАНИЕ	КОЛ	ПРИМЕЧАНИЕ
				ДОКУМЕНТАЦИЯ		
А4			1.090.1-3ПВ.4-1 09СБ	СБОРОЧНЫЙ ЧЕРТЕЖ		
А3			1.090.1-3ПВ.4-1 00Д1	УЗЛЫ ОПАЛУБОЧНЫЕ		
А3			1.090.1-3ПВ.4-1 00РС	ВЕДОМОСТЬ РАСХОДА СТАЛИ НА ЭЛЕМЕНТ		
А4			1.090.1-3ПВ.4-1 00ТО	ТЕХНИЧЕСКОЕ ОПИСАНИЕ		
				СБОРОЧНЫЕ ЕДИНИЦЫ		
А4		1	1.090.1-3ПВ.4-2 09	КАРКАС ПРОСТРАНСТВ. КПГ 30.30.13В	1	
				ДЕТАЛИ		
БЧ		2	50.100.120.100	ПРОБКА ДЕРЕВЯННАЯ 50Х100 L=100	3	
				МАТЕРИАЛЫ		
		3		БЕТОН ТЯЖЕЛЫЙ М150		0.89М3
				ПИЛОМАТЕРИАЛ		.002М3

1.090.1-3ПВ.4-1 09

НАЧ ОТД	Шевченко	
Н КОНТР	Ребров	
ГЛ СПЕЦ	Ничипоренко	
ПРОВЕРИЛ	Литвиненко	
РАЗРАБ	Панчук	

ПАНЕЛЬ
ПВГ 30.30.13-1ТВ-ПВ

СТАДИЯ	ЛИСТ	ЛИСТОВ
Р		1

ГОСГРАЖДАНСТРОЙ
КиевЗНИИЭП

ФОРМАТ А4

Гребнева
Литвиненко

ОПЕРАТОР ТПП КОРТ

ЭПВЦ КиевЗНИИЭП

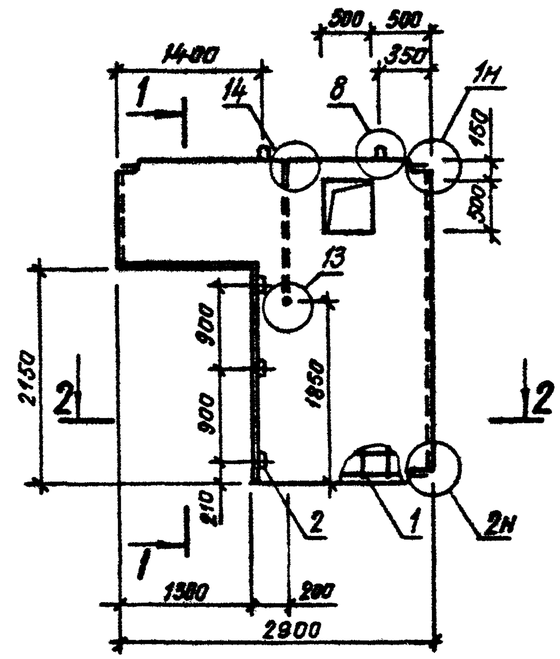

1 – 1

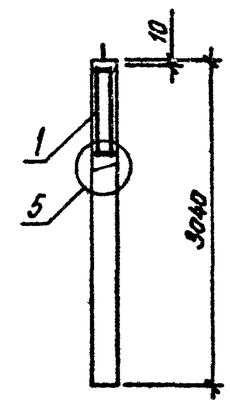

2 – 2

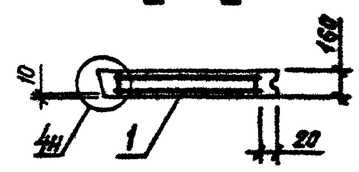

ВЗАМ ИНВ №

ПОДПИСЬ И ДАТА

ИНВ № ПОДЛ

1.090.1-3ПВ.4-1 09СБ

НАЧ ОТД	Шевченко	
Н КОНТР	Ребров	
ГЛ СПЕЦ	Ничипоренко	
ПРОВЕРИЛ	Ничипоренко	
РАЗРАБ	Литвиненко	

ПАНЕЛЬ
ПВГ 30.30.13-1ТВ-ПВ
СБОРОЧНЫЙ ЧЕРТЕЖ

СТАДИЯ	МАССА	МАСШТАБ
Р	2,240	
ЛИСТ	ЛИСТОВ 1	

ГОСГРАЖДАНСТРОЙ
КиевЗНИИЭП

20416 24

ФОРМАТ А4

ФОРМАТ	ЗОНА	ПОЗ.	ОБОЗНАЧЕНИЕ	НАИМЕНОВАНИЕ	КОЛ.	ПРИМЕЧАНИЕ
				ДОКУМЕНТАЦИЯ		
А3			1.090.1-3ПВ.4-1 10СБ	СБОРОЧНЫЙ ЧЕРТЕЖ		
А3			1.090.1-3ПВ.4-1 00Д1	УЗЛЫ ОПАЛУБОЧНЫЕ		
А3			1.090.1-3ПВ.4-1 00РС	ВЕДОМОСТЬ РАСХОДА СТАЛИ НА ЭЛЕМЕНТ		
А4			1.090.1-3ПВ.4-1 00ТО	ТЕХНИЧЕСКОЕ ОПИСАНИЕ		
				ДЕТАЛИ		
ВЧ		2	50.100.120.100	ПРОБКА ДЕРЕВЯННАЯ 50Х100 L=100	6	
				МАТЕРИАЛЫ		
				ПИЛОМАТЕРИАЛ		.003М3
			ПЕРЕМЕННЫЕ ДАННЫЕ	ДЛЯ ИСПОЛНЕНИЙ:		
				1.090.1-3ПВ.4-1 10 ПВР 60.30.42-3Т-ПВ		
				СБОРОЧНЫЕ ЕДИНИЦЫ		
А4		1	1.090.1-3ПВ.4-2 10	КАРКАС ПРОСТРАНСТВ. КПР 60.30.42	1	
				МАТЕРИАЛЫ		
		3		БЕТОН ТЯЖЕЛЫЙ М250		1.17М3
				1.090.1-3ПВ.4-1 10-01 ПВР 60.30.30-3Т-ПВ		
				СБОРОЧНЫЕ ЕДИНИЦЫ		
А4		1	1.090.1-3ПВ.4-2 10-01	КАРКАС ПРОСТРАНСТВ. КПР 60.30.30	1	
				МАТЕРИАЛЫ		
		3		БЕТОН ТЯЖЕЛЫЙ М250		1.61М3

1.090.1-3ПВ.4-1 10

НАЧ.ОТД.	Шевченко	
Н.КОНТР.	Ребров	
ГЛ.СПЕЦ.	Мичипоренко	
ПРОВЕРИЛ	Литвиненко	
РАЗРАБ.	Пинчук	

ПАНЕЛЬ

ПВР 60.30

СТАДИЯ	ЛИСТ	ЛИСТОВ
Р		1

ГОСГРАЖДАНСТРОЙ
КиевЗНИИЭП

ФОРМАТ А4

ФОРМАТ	ЗОНА	ПОЗ	ОБОЗНАЧЕНИЕ	НАИМЕНОВАНИЕ	КОЛ	ПРИМЕЧАНИЕ

ЭПВЦ Киев ЗНИИЭП
ОПЕРАТОР ТЛП КОРТ

ВЗАМ.ИНВ.№ | ПОДПИСЬ И ДАТА | ИНВ.№ ПОДЛ.

ЛИСТ

20416 25

ФОРМАТ А4

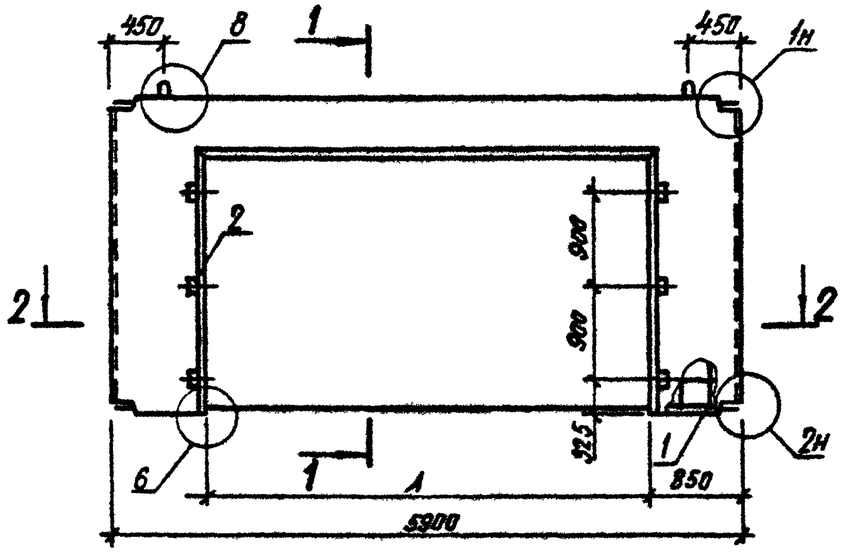

1 – 1

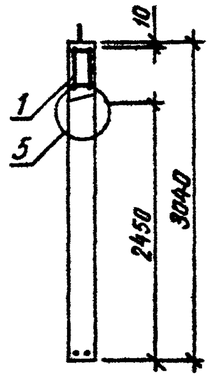

2 – 2

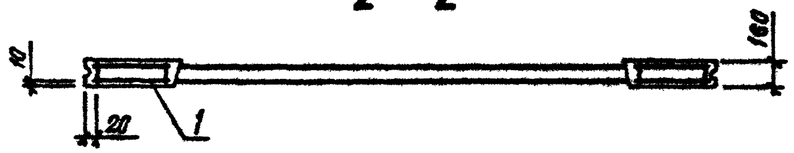

ОБОЗНАЧЕНИЕ	МАРКА	А, мм	МАССА, Т
I.090.I-3ПВ.4-I I0	ПВР 60.30.42-3Т-ПВ	4200	2,940
-0I	ПВР 60.30.30-3Т-ПВ	3000	4,020

НАЧ ОТД	Шевченко	
Н КОНТР	Ребров	
ГЛ СПЕЦ	Ничипоренко	
ПРОВЕРИЛ	Скоробогат	
РАЗРАБ	Литвиненко	

1.090.1-3ПВ.4-1 10СБ

ПАНЕЛЬ
ПВР 60.30
СБОРОЧНЫЙ ЧЕРТЕЖ

СТАДИЯ	МАССА	МАСШТАБ
Р	см таблицы	

ЛИСТ | ЛИСТОВ 1

ГОСГРАЖДАНСТРОЙ
КиевЗНИИЭП

20416 26

ФОРМАТ А3

ФОРМАТ	ЗОНА	ПОЗ	ОБОЗНАЧЕНИЕ	НАИМЕНОВАНИЕ	КОЛ	ПРИМЕЧАНИЕ
				ДОКУМЕНТАЦИЯ		
А4			1.090.1-3ПВ.4-1 11СБ	СБОРОЧНЫЙ ЧЕРТЕЖ		
А3			1.090.1-3ПВ.4-1 00Д1	УЗЛЫ ОПАЛУБОЧНЫЕ		
А3			1.090.1-3ПВ.4-1 00РС	ВЕДОМОСТЬ РАСХОДА СТАЛИ НА ЭЛЕМЕНТ		
А4			1.090.1-3ПВ.4-1 00ТО	ТЕХНИЧЕСКОЕ ОПИСАНИЕ		
				ДЕТАЛИ		
БЧ		2	50.100.120.100	ПРОБКА ДЕРЕВЯННАЯ 50Х100 L=100	6	
				МАТЕРИАЛЫ		
				ПИЛОМАТЕРИАЛ		.003М3
			ПЕРЕМЕННЫЕ ДАННЫЕ	ДЛЯ ИСПОЛНЕНИЙ:		
				1.090.1-3ПВ.4-1 11 ПВР 30.30.15-3Т-ПВ		
				СБОРОЧНЫЕ ЕДИНИЦЫ		
А4		1	1.090.1-3ПВ.4-2 11	КАРКАС ПРОСТРАНСТВ. КПР 30.30.15	1	
				МАТЕРИАЛЫ		
		3		БЕТОН ТЯЖЕЛЫЙ М250		0.78М3
				1.090.1-3ПВ.4-1 11-01 ПВР 30.30.19-3Т-ПВ		
				СБОРОЧНЫЕ ЕДИНИЦЫ		
А4		1	1.090.1-3ПВ.4-2 11-01	КАРКАС ПРОСТРАНСТВ. КПР 30.30.19	1	
				МАТЕРИАЛЫ		
		3		БЕТОН ТЯЖЕЛЫЙ М250		0.62М3
				1.090.1-3ПВ.4-1 11-02 ПВР 29.30.15-3Т-ПВ		

1.090.1-3ПВ.4-1 11

НАЧ ОТД	Шевченко	
Н КОНТР	Ребров	
ГЛ СПЕЦ	Ничипоренко	
ПРОВЕРИЛ	Литвиненко	
РАЗРАБ	Пинчук	

ПАНЕЛЬ ПВР 30.30, ПВР 29.30, ПВР 28.30

СТАДИЯ	ЛИСТ	ЛИСТОВ
Р	1	2

ГОСГРАЖДАНСТРОЙ КиевЗНИИЭП

ФОРМАТ А4

ЭПВЦ Киев ЗНИИЭП — ОПЕРАТОР ТЛП КОРТ — Гредневa

ФОРМАТ	ЗОНА	ПОЗ.	ОБОЗНАЧЕНИЕ	НАИМЕНОВАНИЕ	КОЛ	ПРИМЕЧАНИЕ
				СБОРОЧНЫЕ ЕДИНИЦЫ		
А4		1	1.090.1-3ПВ.4-2 11-02	КАРКАС ПРОСТРАНСТВ. КПР 29.30.15	1	
				МАТЕРИАЛЫ		
		3		БЕТОН ТЯЖЕЛЫЙ М250		0.75М3
				1.090.1-3ПВ.4-1 11-03 ПВР 28.30.15-3Т-ПВ		
				СБОРОЧНЫЕ ЕДИНИЦЫ		
А4		1	1.090.1-3ПВ.4-2 11-03	КАРКАС ПРОСТРАНСТВ. КПР 28.30.15	1	
				МАТЕРИАЛЫ		
		3		БЕТОН ТЯЖЕЛЫЙ М250		0.73М3

ВЗАМ ИН-В № | ПОДПИСЬ И ДАТА | ИН-В № ПОДЛ

1.090.1-3ПВ.4-1 11

ЛИСТ 2

20416 27

ФОРМАТ А4

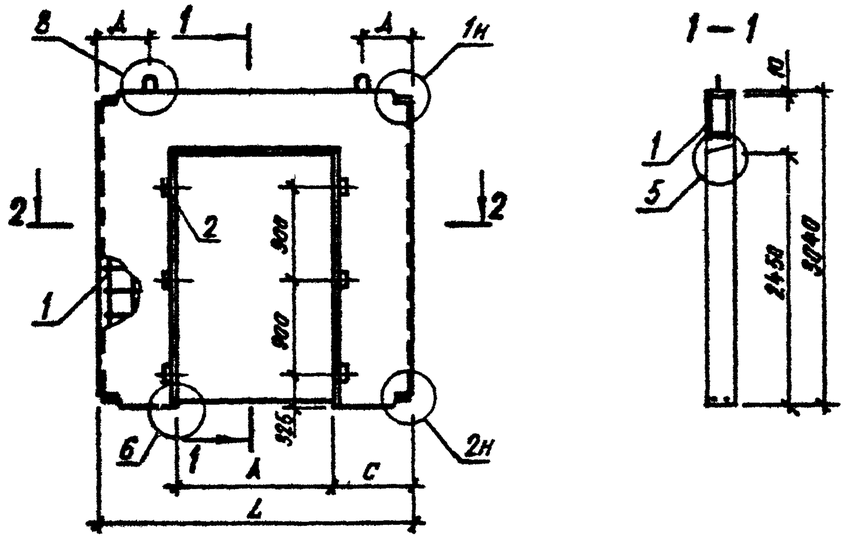

1 – 1

2 – 2

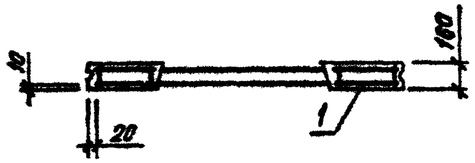

ОБОЗНАЧЕНИЕ	МАРКА	L, мм	А, мм	Д, мм	С, мм	МАССА, Т
I.090.I-3ПВ.4-I II	ПВР 30.30.I5-3Т-ПВ	2900	I500	450	700	I,940
-0I	ПВР 30.30.I9-3Т-ПВ	2900	I900	350	500	I,560
-02	ПВР 29.30.I5-3Т-ПВ	2850	I500	420	675	I,880
-03	ПВР 28.30.I5-3Т-ПВ	2800	I500	450	650	I,820

1.090.1-3ПВ.4-1 11СБ

ПАНЕЛЬ ПВР 30.30, ПВР 29.30, ПВР 28.30
СБОРОЧНЫЙ ЧЕРТЕЖ

СТАДИЯ	МАССА	МАСШТАБ
Р	см таб.	

ЛИСТ | ЛИСТОВ 1

ГОСГРАЖДАНСТРОЙ
КиевЗНИИЭП

НАЧ ОТД	Шевченко	
Н КОНТР	Ребров	
ГЛ СПЕЦ	Ничипоренко	
ПРОВЕРИЛ	Ничипоренко	
РАЗРАБ	Литвиненко	

ФОРМАТ А4

ЭПВЦ КиевЗНИИЭП | ОПЕРАТОР ТПП КОРТ

ВЗАМ ИНВ № | ПОДП. И ДАТА | ИНВ № ПОДЛ

ЛИСТ

20416 28 ФОРМАТ А4

ФОРМАТ	ЗОНА	ПОЗ	ОБОЗНАЧЕНИЕ	НАИМЕНОВАНИЕ	КОЛ.	ПРИМЕЧАНИЕ
				ДОКУМЕНТАЦИЯ		
А4			1.090.1-3ПВ.4-1 12СБ	СБОРОЧНЫЙ ЧЕРТЕЖ		
А3			1.090.1-3ПВ.4-1 00Д1	УЗЛЫ ОПАЛУБОЧНЫЕ		
А3			1.090.1-3ПВ.4-1 00РС	ВЕДОМОСТЬ РАСХОДА СТАЛИ НА ЭЛЕМЕНТ		
А4			1.090.1-3ПВ.4-1 00ТО	ТЕХНИЧЕСКОЕ ОПИСАНИЕ		
				СБОРОЧНЫЕ ЕДИНИЦЫ		
А4		1	1.090.1-3ПВ.4-2 12	КАРКАС ПРОСТРАНСТВ. КПТ 30.30.9	1	
				ДЕТАЛИ		
БЧ		2	50.100.120.100	ПРОБКА ДЕРЕВЯННАЯ 50Х100 L=100	6	
				МАТЕРИАЛЫ		
		3		БЕТОН ТЯЖЕЛЫЙ М150		0.77М3
				ПИЛОМАТЕРИАЛ		.003М3

1.090.1-3ПВ.4-1 12

НАЧ.ОТД.	Шевченко	
Н.КОНТР.	Ребров	
ГЛ.СПЕЦ.	Ничипоренко	
ПРОВЕРИЛ	Литвиненко	
РАЗРАБ.	Ричук	

ПАНЕЛЬ ПВТ 30.30.9-IT-ПВ

СТАДИЯ	ЛИСТ	ЛИСТОВ
Р		1

ГОСГРАЖДАНСТРОЙ КиевЗНИИЭП

ФОРМАТ А4

ЭПВЦ КиевЗНИИЭП

ОПЕРАТОР	ТЛП КОРТ
	Гребнева

ВЗАМ. ИНВ. №

ПОДПИСЬ И ДАТА

ИНВ. № ПОДЛ.

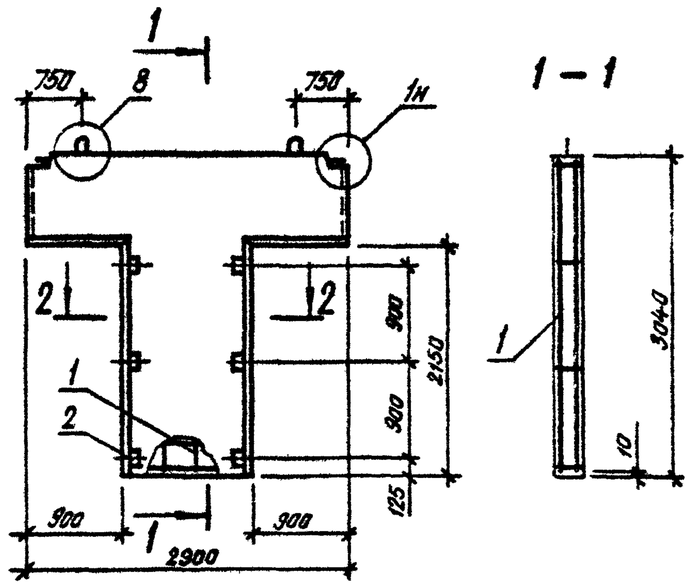

2 – 2

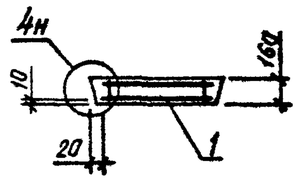

1.090.1-3ПВ.4-1 12СБ

НАЧ.ОТД.	Шевченко	
Н.КОНТР.	Ребров	
ГЛ.СПЕЦ.	Ничипоренко	
ПРОВЕРИЛ	Скоробагат	
РАЗРАБ.	Литвиненко	

ПАНЕЛЬ ПВТ 30.30.9-IT-ПВ СБОРОЧНЫЙ ЧЕРТЕЖ

СТАДИЯ	МАССА	МАСШТАБ
Р	1,940	

ЛИСТ | ЛИСТОВ 1

ГОСГРАЖДАНСТРОЙ КиевЗНИИЭП

20416 29

ФОРМАТ А4

ФОРМАТ	ЗОНА	ПОЗ	ОБОЗНАЧЕНИЕ	НАИМЕНОВАНИЕ	КОЛ.	ПРИМЕЧАНИЕ
				ДОКУМЕНТАЦИЯ		
А3			1.090.1-3ПВ.4-1 13СБ	СБОРОЧНЫЙ ЧЕРТЕЖ		
А3			1.090.1-3ПВ.4-1 00Д1	УЗЛЫ ОПАЛУБОЧНЫЕ		
А3			1.090.1-3ПВ.4-1 00РС	ВЕДОМОСТЬ РАСХОДА СТАЛИ НА ЭЛЕМЕНТ		
А4			1.090.1-3ПВ.4-1 00ТО	ТЕХНИЧЕСКОЕ ОПИСАНИЕ		
				МАТЕРИАЛЫ		
БЧ		2		БЕТОН ТЯЖЕЛЫЙ М150		2.90М3
			ПЕРЕМЕННЫЕ ДАННЫЕ	ДЛЯ ИСПОЛНЕНИЙ:		
				1.090.1-3ПВ.4-1 13 1ПВ 59.33-1Т-ПВ		
				СБОРОЧНЫЕ ЕДИНИЦЫ		
А4		1	1.090.1-3ПВ.4-2 13	КАРКАС ПРОСТРАНСТВ. 1КП 59.33	1	
				1.090.1-3ПВ.4-1 13-01 2ПВ 59.33-1Т-ПВ		
				СБОРОЧНЫЕ ЕДИНИЦЫ		
А4		1	1.090.1-3ПВ.4-2 13-01	КАРКАС ПРОСТРАНСТВ. 2КП 59.33	1	

1.090.1-3ПВ.4-1 13

НАЧ ОТД	Шевченко	
Н.КОНТР	Ребров	
ГЛ СПЕЦ	Ничипоренко	
ПРОВЕРИЛ	Литвиненко	
РАЗРАБ	Олиучук	

ПАНЕЛЬ

1ПВ 59.33, 2ПВ 59.33

СТАДИЯ	ЛИСТ	ЛИСТОВ
Р		1

ГОСГРАЖДАНСТРОЙ
КиевЗНИИЭП

ФОРМАТ А4

ЭПВЦ Киев ЗНИИЭП

ОПЕРАТОР ТЛП КОРТ

ФОРМАТ	ЗОНА	ПОЗ	ОБОЗНАЧЕНИЕ	НАИМЕНОВАНИЕ	КОЛ.	ПРИМЕЧАНИЕ

ВЗАМ ИНВ № | ПОДПИСЬ И ДАТА | ИНВ № ПОДЛ

ЛИСТ

ФОРМАТ А4

РИС. 1

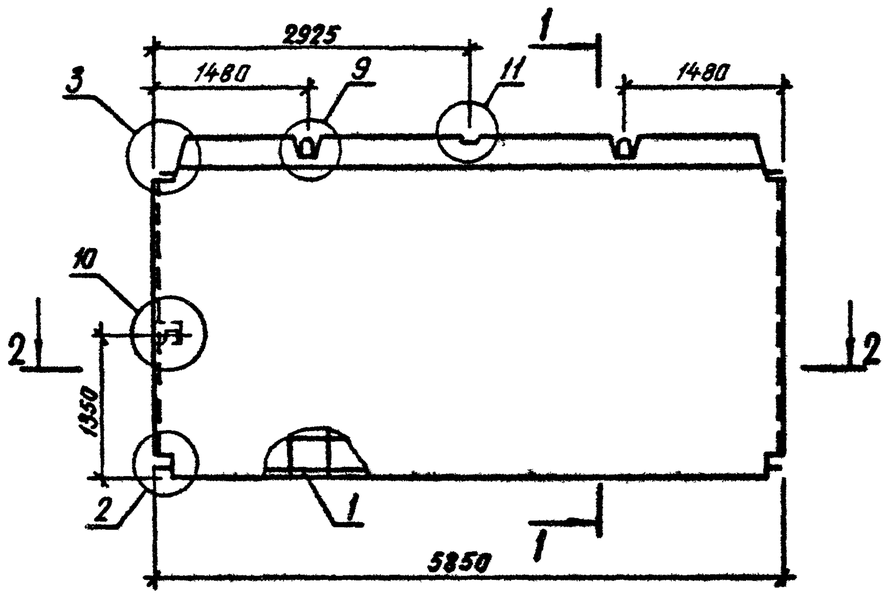

1 – 1

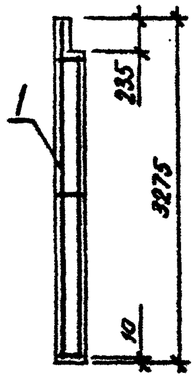

РИС. 2

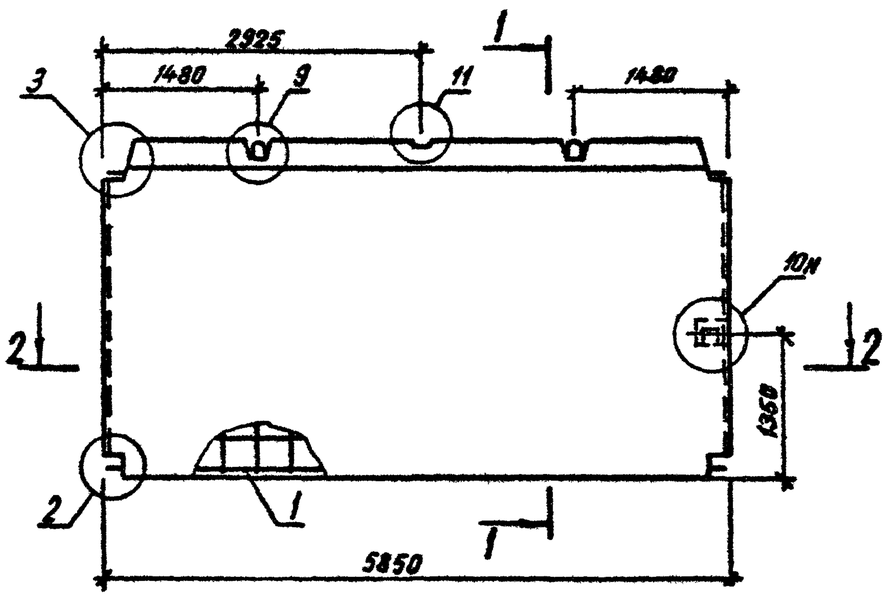

2 – 2

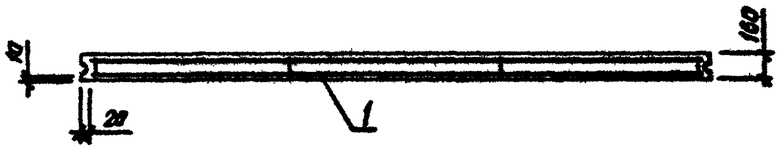

ОБОЗНАЧЕНИЕ	МАРКА	РИС	МАССА, Т
I.090.I-3ПВ.4-I I3	IПВ 59.33-IT-ПВ	I	7,250
-0I	2ПВ 59.33-IT-ПВ	2	7,250

НАЧ ОТД	Шевченко	
Н КОНТР	Ребров	
ГЛ СПЕЦ	Ничипоренко	
ПРОВЕРИЛ	Ничипоренко	
РАЗРАБ.	Литвиненко	

1.090.1-3ПВ.4-1 13СБ

ПАНЕЛЬ
IПВ 59.33, 2ПВ 59.33
СБОРОЧНЫЙ ЧЕРТЕЖ

СТАДИЯ	МАССА	МАСШТАБ
Р	СМ ТАБЛ	
ЛИСТ	ЛИСТОВ 1	

ГОСГРАЖДАНСТРОЙ
КиевЗНИИЭП

20416 31

ФОРМАТ А3

ФОРМАТ	ЗОНА	ПОЗ	ОБОЗНАЧЕНИЕ	НАИМЕНОВАНИЕ	КОЛ	ПРИМЕЧАНИЕ
				ДОКУМЕНТАЦИЯ		
А3			1.090.1-3ПВ.4-1 14СБ	СБОРОЧНЫЙ ЧЕРТЕЖ		
А3			1.090.1-3ПВ.4-1 00Д1	УЗЛЫ ОПАЛУБОЧНЫЕ		
А3			1.090.1-3ПВ.4-1 00РС	ВЕДОМОСТЬ РАСХОДА СТАЛИ НА ЭЛЕМЕНТ		
А4			1.090.1-3ПВ.4-1 00ТО	ТЕХНИЧЕСКОЕ ОПИСАНИЕ		
				МАТЕРИАЛЫ		
ВЧ		2		БЕТОН ТЯЖЕЛЫЙ М150		1.47 М3
			ПЕРЕМЕННЫЕ ДАННЫЕ	ДЛЯ ИСПОЛНЕНИЙ:		
				1.090.1-3ПВ.4-1 14 1ПВ 30.33-1Т-ПВ		
				СБОРОЧНЫЕ ЕДИНИЦЫ		
А4		1	1.090.1-3ПВ.4-2 14	КАРКАС ПРОСТРАНСТВ. 1КП 30.33	1	
				1.090.1-3ПВ.4-1 14-01 2ПВ 30.33-1Т-ПВ		
				СБОРОЧНЫЕ ЕДИНИЦЫ		
А4		1	1.090.1-3ПВ.4-2 14-01	КАРКАС ПРОСТРАНСТВ. 2КП 30.33	1	

НАЧ.ОТД	Шевченко		1.090.1-3ПВ.4-1 14
Н.КОНТР	Ребров		
ГП СПЕЦ	Нечипоренко		ПАНЕЛЬ 1ПВ 30.33, 2ПВ 30.33
ПРОВЕРИЛ	Литвиненко		
РАЗРАБ	Пинчук		

СТАДИЯ	ЛИСТ	ЛИСТОВ
Р		1

ГОСГРАЖДАНСТРОЙ
КиевЗНИИЭП

ФОРМАТ А4

ЭПВЦ Киев ЗНИИЭП | ОПЕРАТОР ТПП КОРТ

ФОРМАТ	ЗОНА	ПОЗ.	ОБОЗНАЧЕНИЕ	НАИМЕНОВАНИЕ	КОЛ	ПРИМЕЧАНИЕ

ВЗАМ.ИНВ.№ | ПОДПИСЬ И ДАТА | ИНВ.№ ПОДЛ.

ЛИСТ

20416 32

ФОРМАТ А4

РИС. 1

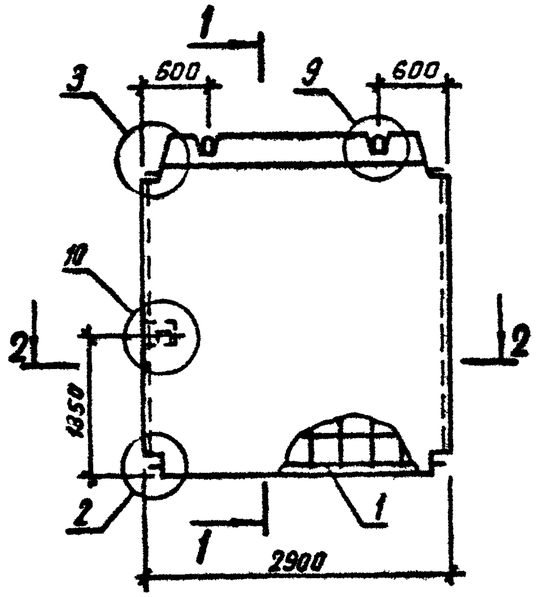

1 – 1

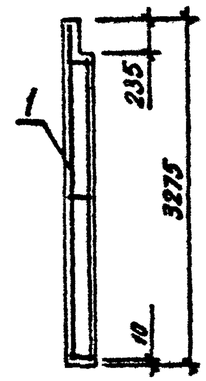

РИС. 2

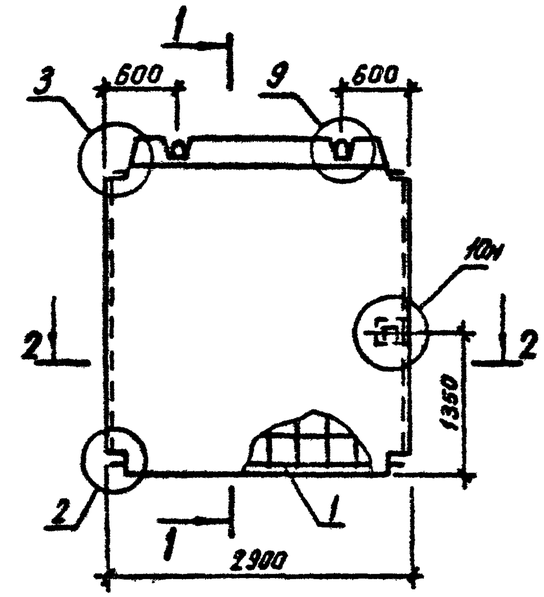

2 – 2

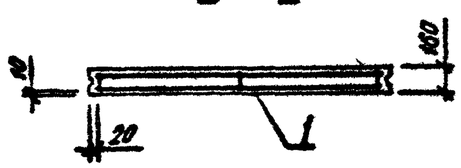

ОБОЗНАЧЕНИЕ	МАРКА	РИС	МАССА, Т
I.090.I-3ПВ.4-I I4	IIIВ 30.33-IT-ПВ	I	3,670
-0I	2ПВ 30.33-IT-ПВ	2	3,670

НАЧ.ОТД.	Шевченко		
Н.КОНТР	Ребров		
ГП СПЕЦ	Ничипоренко		
ПРОВЕРИЛ	Скоробогат		
РАЗРАБ.	Литвиненко		

1.090.1-3ПВ.4-1 14СБ

ПАНЕЛЬ
IIIВ 30.33, 2ПВ 30.33
СБОРОЧНЫЙ ЧЕРТЕЖ

СТАДИЯ	МАССА	МАСШТАБ
Р	СМ ТАБЛ	

ЛИСТ | ЛИСТОВ 1

ГОСГРАЖДАНСТРОЙ
КиевЗНИИЭП

20416 33

ФОРМАТ А4

ФОРМАТ	ЗОНА	ПОЗ	ОБОЗНАЧЕНИЕ	НАИМЕНОВАНИЕ	КОЛ	ПРИМЕЧАНИЕ
				ДОКУМЕНТАЦИЯ		
А3			1.090.1-3ПВ.4-1 15СБ	СБОРОЧНЫЙ ЧЕРТЕЖ		
А3			1.090.1-3ПВ.4-1 00Д1	УЗЛЫ ОПАЛУБОЧНЫЕ		
А3			1.090.1-3ПВ.4-1 00РС	ВЕДОМОСТЬ РАСХОДА СТАЛИ НА ЭЛЕМЕНТ		
А4			1.090.1-3ПВ.4-1 00ТО	ТЕХНИЧЕСКОЕ ОПИСАНИЕ		
			ПЕРЕМЕННЫЕ ДАННЫЕ	ДЛЯ ИСПОЛНЕНИЙ:		
				1.090.1-3ПВ.4-1 15 ПВ 60.33-1Т-ПВ		
				СБОРОЧНЫЕ ЕДИНИЦЫ		
А4	1		1.090.1-3ПВ.4-2 15.	КАРКАС ПРОСТРАНСТВ. КП 60.33	1	
				МАТЕРИАЛЫ		
ВЧ	2			БЕТОН ТЯЖЕЛЫЙ М150		2.93М3
				1.090.1-3ПВ.4-1 15-01 ПВ 59.33-1Т-ПВ		
				СБОРОЧНЫЕ ЕДИНИЦЫ		
А4	1		1.090.1-3ПВ.4-2 15-01	КАРКАС ПРОСТРАНСТВ. КП 59.33	1	
				МАТЕРИАЛЫ		
ВЧ	2			БЕТОН ТЯЖЕЛЫЙ М150		2.9М3

1.090.1-3ПВ.4-1 15

НАЧ.ОТД	Шевченко	
Н.КОНТР	Ребров	
ГЛ.СПЕЦ	Ничипоренко	
ПРОВЕРИЛ	Литвиненко	
РАЗРАБ	Гинчук	

ПАНЕЛЬ
ПВ 60.33, ПВ 59.33

СТАДИЯ	ЛИСТ	ЛИСТОВ
Р		1

ГОСГРАЖДАНСТРОЙ
КиевЗНИИЭП

ФОРМАТ А4

ЭПВЦ Киев ЗНИИЭП
ОПЕРАТОР ТЛП КОРТ

ФОРМАТ	ЗОНА	ПОЗ.	ОБОЗНАЧЕНИЕ	НАИМЕНОВАНИЕ	КОЛ	ПРИМЕЧАНИЕ

ВЗАМ.ИНВ.№
ПОДПИСЬ И ДАТА
ИНВ.№ПОДЛ.

ЛИСТ

ФОРМАТ А4

РИС. 1

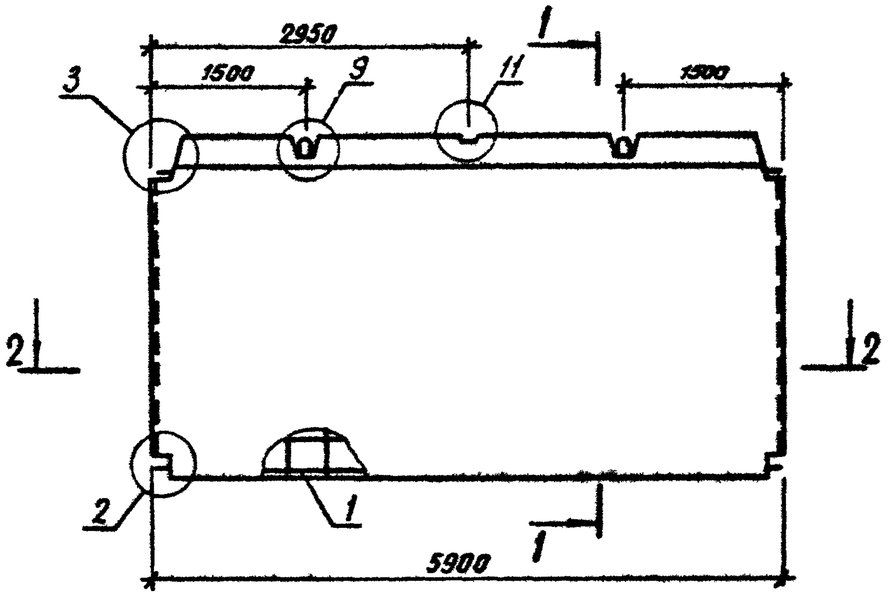

1 – 1

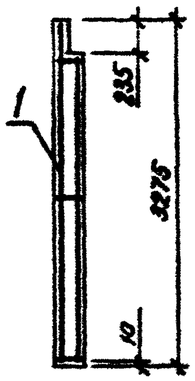

РИС. 2

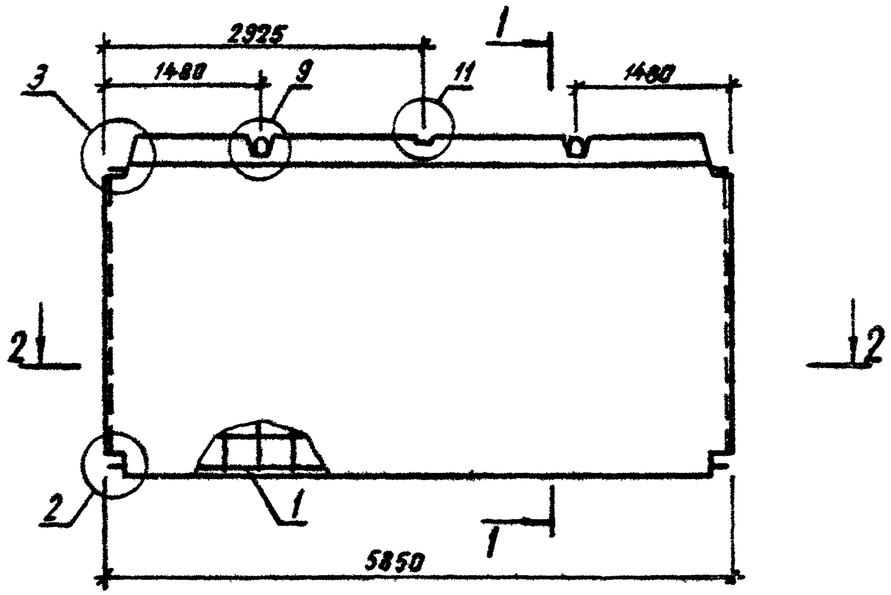

2 – 2

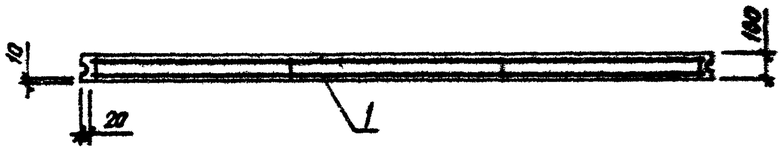

ОБОЗНАЧЕНИЕ	МАРКА	РИС	МАССА, Т
I.090.I-3ПВ.4-I I5	ПВ 60.33-IT-ПВ	I	7,320
-0I	ПВ 59.33-IT-ПВ	2	7,250

НАЧ ОТД	Шевченко	
Н КОНТР	Ребров	
ГЛ СПЕЦ	Ничипоренко	
ПРОВЕРИЛ	Скоробогат	
РАЗРАБ.	Литвиненко	

1.090.1-3ПВ.4-1 15СБ

ПАНЕЛЬ
ПВ 60.33, ПВ 59.33
СБОРОЧНЫЙ ЧЕРТЕЖ

СТАДИЯ	МАССА	МАСШТАБ
Р	СМ ТАБЛ	
ЛИСТ	ЛИСТОВ 1	

ГОСГРАЖДАНСТРОЙ
КиевЗНИИЭП

20416 35

ФОРМАТ А3

ФОРМАТ	ЗОНА	ПОЗ	ОБОЗНАЧЕНИЕ	НАИМЕНОВАНИЕ	КОЛ	ПРИМЕЧАНИЕ
				ДОКУМЕНТАЦИЯ		
А3			1.090.1-3ПВ.4-1 16СБ	СБОРОЧНЫЙ ЧЕРТЕЖ		
А3			1.090.1-3ПВ.4-1 00Д1	УЗЛЫ ОПАЛУБОЧНЫЕ		
А3			1.090.1-3ПВ.4-1 00РС	ВЕДОМОСТЬ РАСХОДА СТАЛИ НА ЭЛЕМЕНТ		
А4			1.090.1-3ПВ.4-1 00ТО	ТЕХНИЧЕСКОЕ ОПИСАНИЕ		
			ПЕРЕМЕННЫЕ ДАННЫЕ	ДЛЯ ИСПОЛНЕНИЙ:		
				1.090.1-3ПВ.4-1 16 ПВ 30.33-1Т-ПВ		
				СБОРОЧНЫЕ ЕДИНИЦЫ		
А4	1		1.090.1-3ПВ.4-2 16	КАРКАС ПРОСТРАНСТВ. КП 30.33	1	
				МАТЕРИАЛЫ		
ВЧ	2			БЕТОН ТЯЖЕЛЫЙ М150		1.47М3
				1.090.1-3ПВ.4-1 16-01 ПВ 29.33-1Т-ПВ		
				СБОРОЧНЫЕ ЕДИНИЦЫ		
А4	1		1.090.1-3ПВ.4-2 16-01	КАРКАС ПРОСТРАНСТВ. КП 29.33	1	
				МАТЕРИАЛЫ		
ВЧ	2			БЕТОН ТЯЖЕЛЫЙ М150		1.44М3

НАЧОТД	Шевченко		1.090.1-3ПВ.4-1 16	
Н.КОНТР	Ребров		ПАНЕЛЬ ПВ 30.33, ПВ 29.33	СТАДИЯ: Р; ЛИСТ: ; ЛИСТОВ: 1
ГЛ.СПЕЦ	Нимипоренко			ГОСГРАЖДАНСТРОЙ КиевЗНИИЭП
ПРОВЕРИЛ	Литвиненко			
РАЗРАБ	Пинчук			

ФОРМАТ А4

ЭПВЦ Киев ЗНИИЭП — ОПЕРАТОР ТЛП КОРТ

ФОРМАТ	ЗОНА	ПОЗ.	ОБОЗНАЧЕНИЕ	НАИМЕНОВАНИЕ	КОЛ	ПРИМЕЧАНИЕ

ВЗАМ ИНВ № | ПОДПИСЬ И ДАТА | ИНВ № ПОДЛ

ЛИСТ

20416 36 ФОРМАТ А4

РИС. 1

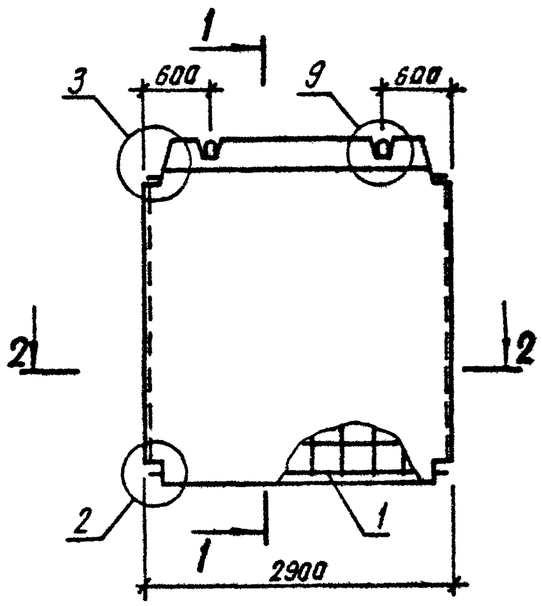

1 – 1

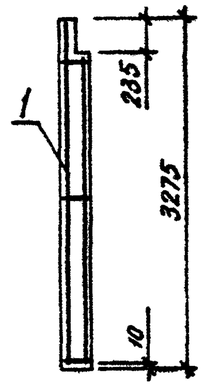

РИС. 2

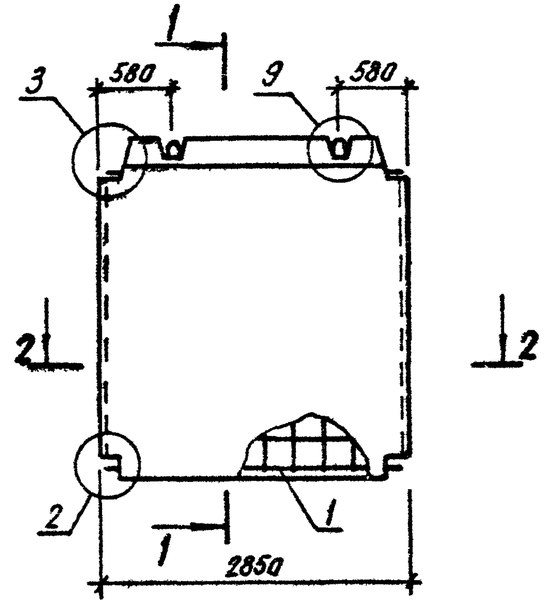

2 – 2

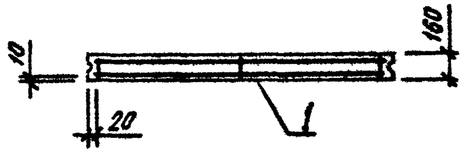

ОБОЗНАЧЕНИЕ	МАРКА	РИС	МАССА, Т
I.090.I-3ПВ.4-I I6	ПВ 30.33-IT-ПВ	I	3,670
-0I	ПВ 29.33-IT-ПВ	2	3,6I0

НАЧ ОТД	Шевченко		
Н КОНТР	Ребров		
ГЛ СПЕЦ	Нучипоренко		
ПРОВЕРИЛ	Скоробогат		
РАЗРАБ.	Литвиненко		

I.090.I-3ПВ.4-1 16СБ

ПАНЕЛЬ
ПВ 30.33, ПВ 29.33
СБОРОЧНЫЙ ЧЕРТЕЖ

СТАДИЯ	МАССА	МАСШТАБ
Р	СМ ТАБЛ	
ЛИСТ	ЛИСТОВ 1	

ГОСГРАЖДАНСТРОЙ
КиевЗНИИЭП

20416 37 ФОРМАТ А3

ФОРМАТ	ЗОНА	ПОЗ	ОБОЗНАЧЕНИЕ	НАИМЕНОВАНИЕ	КОЛ.	ПРИМЕЧАНИЕ
				ДОКУМЕНТАЦИЯ		
А4			1.090.1-3ПВ.4-1 17СБ	СБОРОЧНЫЙ ЧЕРТЕЖ		
А3			1.090.1-3ПВ.4-1 00Д1	УЗЛЫ ОПАЛУБОЧНЫЕ		
А3			1.090.1-3ПВ.4-1 00РС	ВЕДОМОСТЬ РАСХОДА СТАЛИ НА ЭЛЕМЕНТ		
А4			1.090.1-3ПВ.4-1 00ТО	ТЕХНИЧЕСКОЕ ОПИСАНИЕ		
			ПЕРЕМЕННЫЕ ДАННЫЕ	ДЛЯ ИСПОЛНЕНИЙ:		
				1.090.1-3ПВ.4-1 17 ПВ 30.16-1Т-ПВ		
				СБОРОЧНЫЕ ЕДИНИЦЫ		
А4	1		1.090.1-3ПВ.4-2 17	КАРКАС ПРОСТРАНСТВ. КП 30.16	1	
				МАТЕРИАЛЫ		
ВЧ	2			БЕТОН ТЯЖЕЛЫЙ М150		0.72М3
				1.090.1-3ПВ.4-1 17-01 ПВ 29.16-1Т-ПВ		
				СБОРОЧНЫЕ ЕДИНИЦЫ		
А4	1		1.090.1-3ПВ.4-2 17-01	КАРКАС ПРОСТРАНСТВ. КП 29.16	1	
				МАТЕРИАЛЫ		
ВЧ	2			БЕТОН ТЯЖЕЛЫЙ М150		0.70М3
				1.090.1-3ПВ.4-1 17-02 ПВ 28.16-1Т-ПВ		
				СБОРОЧНЫЕ ЕДИНИЦЫ		
А4	1		1.090.1-3ПВ.4-2 17-02	КАРКАС ПРОСТРАНСТВ. КП 28.16	1	
				МАТЕРИАЛЫ		
ВЧ	2			БЕТОН ТЯЖЕЛЫЙ М150		0.69М3

1.090.1-3ПВ.4-1 17

НАЧ.ОТД.	Шевченко	
Н.КОНТР.	Ребров	
ГЛ.СПЕЦ.	Ничипоренко	
ПРОВЕРИЛ	Литвиненко	
РАЗРАБ.	Гончук	

ПАНЕЛЬ ПВ 30.16, ПВ 29.16, ПВ 28.16

СТАДИЯ	ЛИСТ	ЛИСТОВ
Р		1

ГОСГРАЖДАНСТРОЙ КиевЗНИИЭП

ЭПВЦ КиевЗНИИЭП | ОПЕРАТОР ТЛП КОРТ | Гребнева

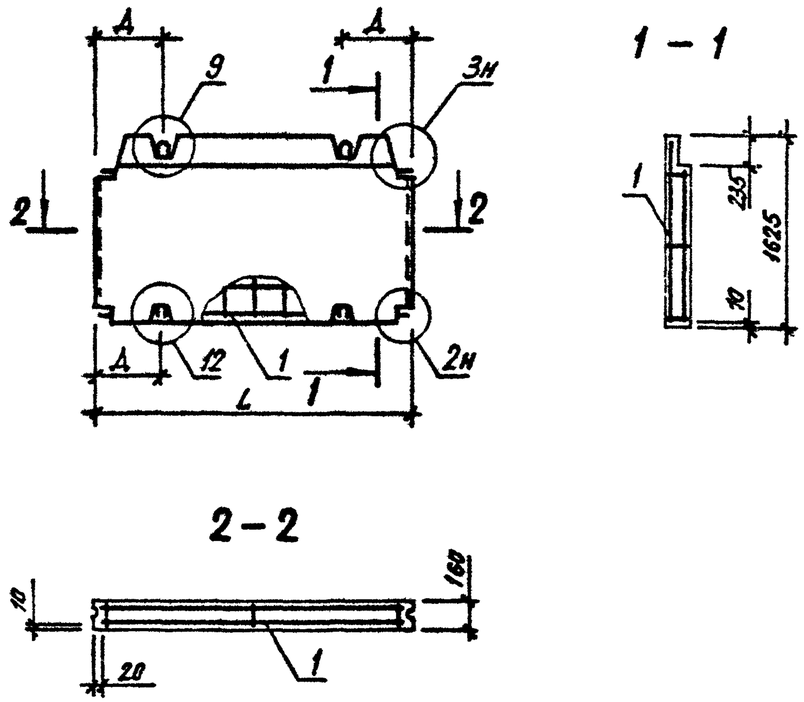

ОБОЗНАЧЕНИЕ	МАРКА	L, мм	Д, мм	МАССА, Т
1.090.1-3ПВ.4-1 17	ПВ 30.16-1Т-ПВ	2900	600	1,790
-01	ПВ 29.16-1Т-ПВ	2850	580	1,760
-02	ПВ 28.16-1Т-ПВ	2800	600	1,740

1.090.1-3ПВ.4-1 17СБ

НАЧ.ОТД.	Шевченко	
Н.КОНТР.	Ребров	
ГЛ.СПЕЦ.	Ничипоренко	
ПРОВЕРИЛ	Ничипоренко	
РАЗРАБ.	Литвиненко	

ПАНЕЛЬ ПВ 30.16, ПВ 29.16, ПВ 28.16 СБОРОЧНЫЙ ЧЕРТЕЖ

СТАДИЯ	МАССА	МАСШТАБ
Р	см табл	
ЛИСТ	ЛИСТОВ 1	

ГОСГРАЖДАНСТРОЙ КиевЗНИИЭП

ВЗАМ. ИНВ. № | ПОДПИСЬ И ДАТА | ИНВ. № ПОДЛ.

ФОРМАТ	ЗОНА	ПОЗ	ОБОЗНАЧЕНИЕ	НАИМЕНОВАНИЕ	КОЛ.	ПРИМЕЧАНИЕ
				ДОКУМЕНТАЦИЯ		
А3			1.090.1-3ПВ.4-1 18СБ	СБОРОЧНЫЙ ЧЕРТЕЖ		
А3			1.090.1-3ПВ.4-1 00Д1	УЗЛЫ ОПАЛУБОЧНЫЕ		
А3			1.090.1-3ПВ.4-1 00РС	ВЕДОМОСТЬ РАСХОДА СТАЛИ НА ЭЛЕМЕНТ		
А4			1.090.1-3ПВ.4-1 00ТО	ТЕХНИЧЕСКОЕ ОПИСАНИЕ		
				ДЕТАЛИ		
БЧ		2	50.100.120.108	ПРОБКА ДЕРЕВЯННАЯ 50Х100 L=100	3	
				МАТЕРИАЛЫ		
		3		БЕТОН ТЯЖЕЛЫЙ М150		2.32М3
				ПИЛОМАТЕРИАЛ		.002М3
			ПЕРЕМЕННЫЕ ДАННЫЕ	ДЛЯ ИСПОЛНЕНИЙ:		
				1.090.1-3ПВ.4-1 18 1ПВГ 59.33.15-1Т-ПВ		
				СБОРОЧНЫЕ ЕДИНИЦЫ		
А4		1	1.090.1-3ПВ.4-2 18	КАРКАС ПРОСТРАНСТВ. 1КПГ 59.33.15	1	
				1.090.1-3ПВ.4-1 18-01 2ПВГ 59.33.15-1Т-ПВ		
				СБОРОЧНЫЕ ЕДИНИЦЫ		
А4		1	1.090.1-3ПВ.4-2 18-01	КАРКАС ПРОСТРАНСТВ. 2КПГ 59.33.15	1	

1.090.1-3ПВ.4-1 18

НАЧ.ОТД.	Шевченко	
Н.КОНТР.	Ребров	
ГЛ.СПЕЦ.	Кучиповенко	
ПРОВЕРИЛ	Чубриненко	
РАЗРАБ.	Пинчук	

ПАНЕЛЬ

1ПВГ 59.33, 2ПВГ 59.33

СТАДИЯ	ЛИСТ	ЛИСТОВ
Р		1

ГОСГРАЖДАНСТРОЙ
КиевЗНИИЭП

ФОРМАТ А4

ФОРМАТ	ЗОНА	ПОЗ	ОБОЗНАЧЕНИЕ	НАИМЕНОВАНИЕ	КОЛ.	ПРИМЕЧАНИЕ

ОПЕРАТОР ТЛП КОРТ

ЭПВЦ КиевЗНИИЭП

ВЗАМ.ИНВ.№

ПОДПИСЬ И ДАТА

ИНВ.№ПОДЛ.

ЛИСТ

20416 39

ФОРМАТ А4

РИС. 1

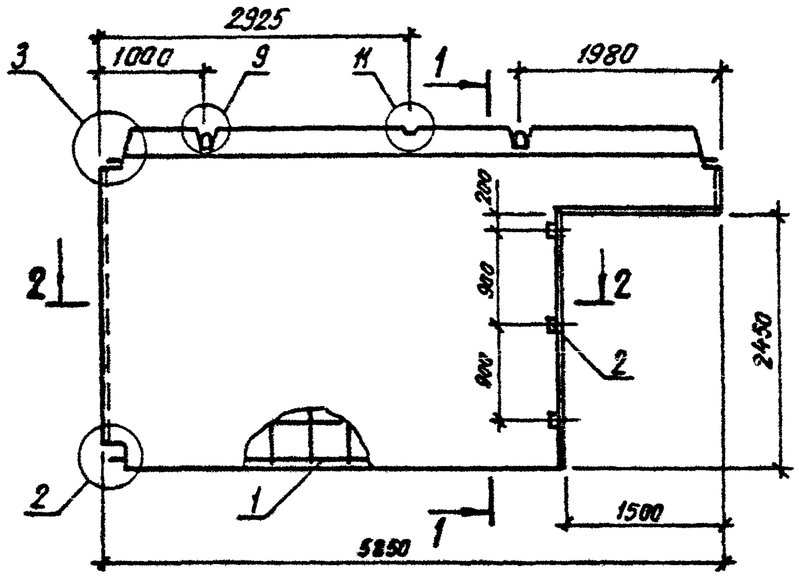

1 – 1

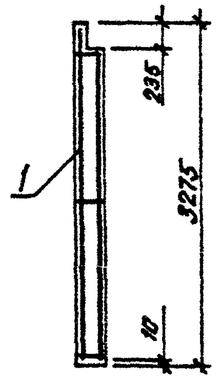

РИС. 2

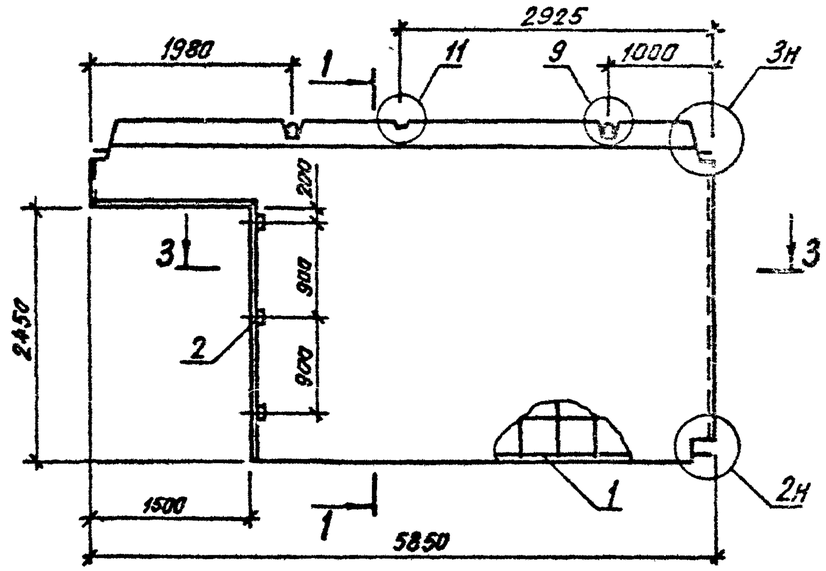

2 – 2

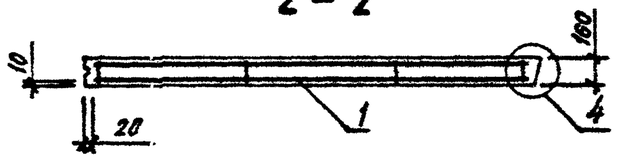

3 – 3

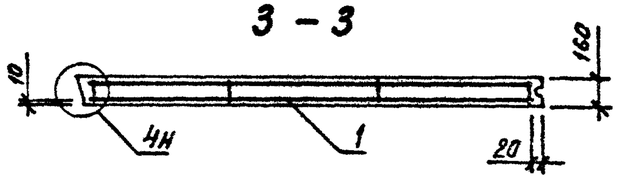

ОБОЗНАЧЕНИЕ	МАРКА	РИС	МАССА,Т
I.090.I-3ПВ.4-I I8	IIПВГ 59.33.I5-IT-ПВ	I	5,8I0
-0I	2ПВГ 59.33.I5-IT-ПВ	2	5,8I0

НАЧ ОТД	Шевченко		
Н КОНТР	Ребров		
ГЛ СПЕЦ	Ничипоренко		
ПРОВЕРИЛ	Ничипоренко		
РАЗРАБ	Литвиненко		

I.090.1-3ПВ.4-1 18СБ

ПАНЕЛЬ
IIПВГ 59.33, 2ПВГ 59.33
СБОРОЧНЫЙ ЧЕРТЕЖ

СТАДИЯ	МАССА	МАСШТАБ
Р	СМ ТАБЛ	
ЛИСТ	ЛИСТОВ 1	

ГОСГРАЖДАНСТРОЙ
КиевЗНИИЭП

ФОРМАТ	ЗОНА	ПОЗ	ОБОЗНАЧЕНИЕ	НАИМЕНОВАНИЕ	КОЛ.	ПРИМЕЧАНИЕ
				ДОКУМЕНТАЦИЯ		
А3			1.090.1-3ПВ.4-1 19СБ	СБОРОЧНЫЙ ЧЕРТЕЖ		
А3			1.090.1-3ПВ.4-1 00Д1	УЗЛЫ ОПАЛУБОЧНЫЕ		
А3			1.090.1-3ПВ.4-1 00РС	ВЕДОМОСТЬ РАСХОДА СТАЛИ НА ЭЛЕМЕНТ		
А4			1.090.1-3ПВ.4-1 00ТО	ТЕХНИЧЕСКОЕ ОПИСАНИЕ		
				ДЕТАЛИ		
БЧ		2	50.100.120.100	ПРОБКА ДЕРЕВЯННАЯ 50Х100 L=100	3	
				МАТЕРИАЛЫ		
		3		БЕТОН ТЯЖЕЛЫЙ М150		0.97М3
				ПИЛОМАТЕРИАЛ		.002М3
			ПЕРЕМЕННЫЕ ДАННЫЕ	ДЛЯ ИСПОЛНЕНИЙ:		
				1.090.1-3ПВ.4-1 19 1ПВГ 30.33.13-1Т-ПВ		
				СБОРОЧНЫЕ ЕДИНИЦЫ		
А4		1	1.090.1-3ПВ.4-2 19	КАРКАС ПРОСТРАНСТВ. 1КПГ 30.33.13	1	
				1.090.1-3ПВ.4-1 19-01 2ПВГ 30.33.13-1Т-ПВ		
				СБОРОЧНЫЕ ЕДИНИЦЫ		
А4		1	1.090.1-3ПВ.4-2 19-01	КАРКАС ПРОСТРАНСТВ. 2КПГ 30.33.13	1	

1.090.1-3ПВ.4-1 19

НАЧ.ОТД.	Шевченко	
Н.КОНТР.	Ребров	
ГЛ.СПЕЦ.	Нинипаренко	
ПРОВЕРИЛ	Литвиненко	
РАЗРАБ.	Пинчук	

ПАНЕЛЬ

1ПВГ 30.33, 2ПВГ 30.33

СТАДИЯ	ЛИСТ	ЛИСТОВ
Р		1

ГОСГРАЖДАНСТРОЙ
КиевЗНИИЭП

ФОРМАТ А4

ФОРМАТ	ЗОНА	ПОЗ	ОБОЗНАЧЕНИЕ	НАИМЕНОВАНИЕ	КОЛ	ПРИМЕЧАНИЕ

ЭПВЦ Киев ЗНИИЭП
ОПЕРАТОР ТЛП КОРТ

ВЗАМ. ИНВ. №
ПОДПИСЬ И ДАТА
ИНВ. № ПОДЛ.

ЛИСТ

20416 41

ФОРМАТ А4

РИС. 1

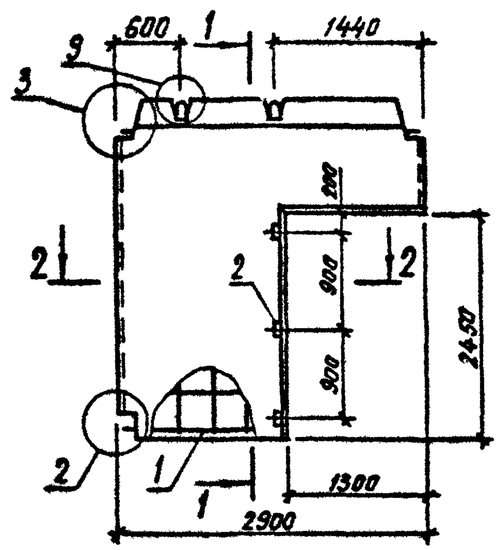

1 – 1

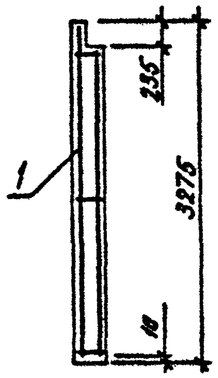

РИС. 2

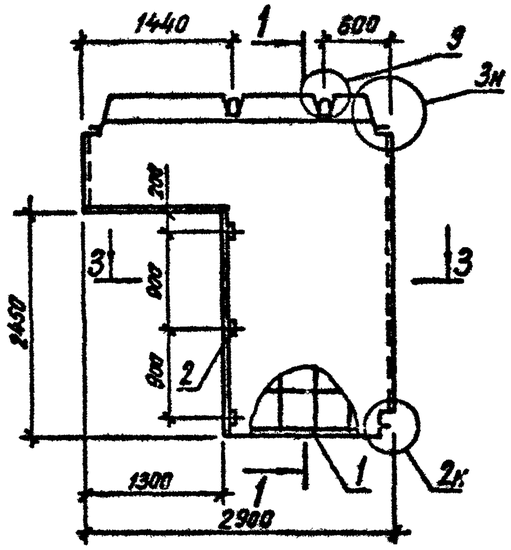

2 – 2

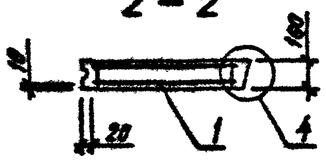

3 – 3

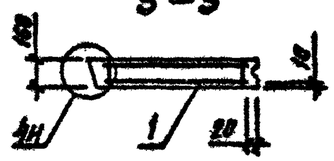

ОБОЗНАЧЕНИЕ	МАРКА	РИС	МАССА, Т
I.090.I-3ПВ.4-I I9	1ПВГ 30.33.I3-IT-ПВ	I	2,420
-0I	2ПВГ 30.33.I3-IT-ПВ	2	2,420

МАЧ ОТД.	Шевченко		
Н КОНТР	Ребров		
ГЛ СПЕЦ	Ничипоренко		
ПРОВЕРИЛ	Ничипоренко		
РАЗРАБ.	Литвиненко		

I.090.1-3ПВ.4-1 19СБ

ПАНЕЛЬ
1ПВГ 30.33, 2ПВГ 30.33
СБОРОЧНЫЙ ЧЕРТЕЖ

СТАДИЯ	МАССА	МАСШТАБ
Р	СМ ТАБЛ	
ЛИСТ	ЛИСТОВ 1	

ГОСГРАЖДАНСТРОЙ
КиевЗНИИЭП

ФОРМАТ	ЗОНА	ПОЗ	ОБОЗНАЧЕНИЕ	НАИМЕНОВАНИЕ	КОЛ.	ПРИМЕЧАНИЕ
				ДОКУМЕНТАЦИЯ		
А3			1.090.1-3ПВ.4-1 20СБ	СБОРОЧНЫЙ ЧЕРТЕЖ		
А3			1.090.1-3ПВ.4-1 00Д1	УЗЛЫ ОПАЛУБОЧНЫЕ		
А3			1.090.1-3ПВ.4-1 00РС	ВЕДОМОСТЬ РАСХОДА СТАЛИ НА ЭЛЕМЕНТ		
А4			1.090.1-3ПВ.4-1 00ТО	ТЕХНИЧЕСКОЕ ОПИСАНИЕ		
				ДЕТАЛИ		
ВЧ		2	50.100.120.100	ПРОБКА ДЕРЕВЯННАЯ 50Х100 L=100	3	
				МАТЕРИАЛЫ		
		3		БЕТОН ТЯЖЕЛЫЙ М150		0.94М3
				ПИЛОМАТЕРИАЛ		.002М3
			ПЕРЕМЕННЫЕ ДАННЫЕ	ДЛЯ ИСПОЛНЕНИЙ:		
				1.090.1-3ПВ.4-1 20 1ПВГ 29.33.13-1Т-ПВ		
				СБОРОЧНЫЕ ЕДИНИЦЫ		
А4		1	1.090.1-3ПВ.4-2 20	КАРКАС ПРОСТРАНСТВ. 1КПГ 29.33.13	1	
				1.090.1-3ПВ.4-1 20-01 2ПВГ 29.33.13-1Т-ПВ		
				СБОРОЧНЫЕ ЕДИНИЦЫ		
А4		1	1.090.1-3ПВ.4-2 20-01	КАРКАС ПРОСТРАНСТВ. 2КПГ 29.33.13	1	

НАЧ ОТД	Цевченко		1.090.1-3ПВ.4-1 20
Н КОНТР	Ребров		
ГЛ СПЕЦ	Кичигаренко		ПАНЕЛЬ 1ПВГ 29.33, 2ПВГ 29.33
ПРОВЕРИЛ	Чутвиненко		
РАЗРАБ	Линчук		

СТАДИЯ	ЛИСТ	ЛИСТОВ
Р		1

ГОСГРАЖДАНСТРОЙ
КиевЗНИИЭП

ФОРМАТ А4

ЭПВЦ Киев ЗНИИЭП
ОПЕРАТОР ТЛП КОРТ

ФОРМАТ	ЗОНА	ПОЗ	ОБОЗНАЧЕНИЕ	НАИМЕНОВАНИЕ	КОЛ	ПРИМЕЧАНИЕ

ВЗАМ ИНВ № | ПОДПИСЬ И ДАТА | ИНВ № ПОДЛ

ЛИСТ

20416 43

ФОРМАТ А4

РИС. 1

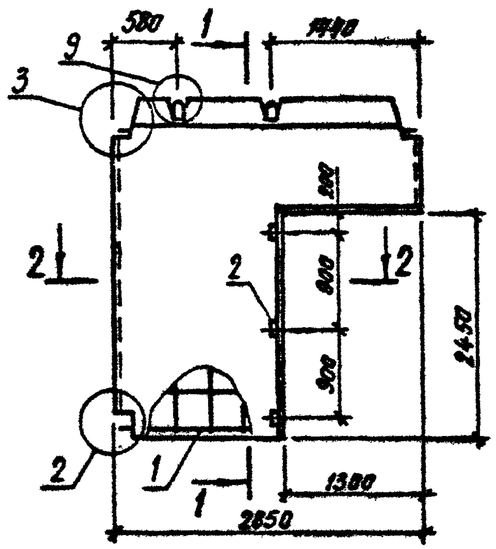

1 – 1

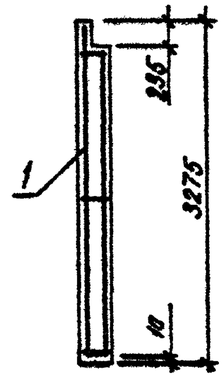

РИС. 2

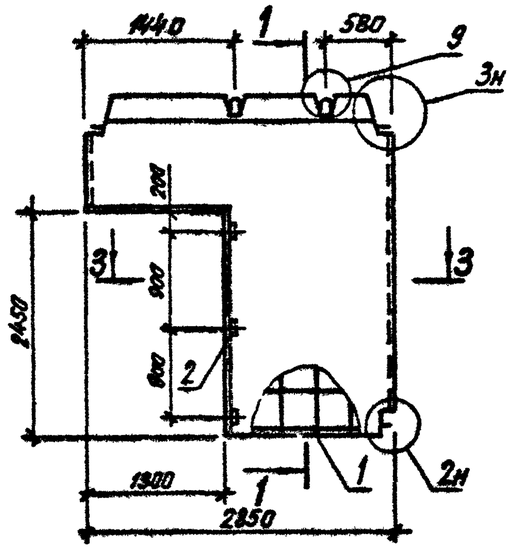

2 – 2

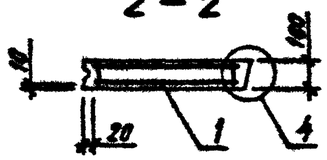

3 – 3

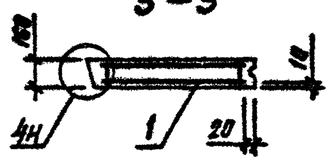

ОБОЗНАЧЕНИЕ	МАРКА	РИС	МАССА, Т
I.090.I-3ПВ.4-I 20	1ПВГ 29.33.I3-IT-ПВ	I	2,360
-0I	2ПВГ 29.33.I3-IT-ПВ	2	2,360

НАЧ.ОТД.	Шевченко	
Н.КОНТР.	Ребров	
ГЛ.СПЕЦ.	Ничипоренко	
ПРОВЕРИЛ	Ничипоренко	
РАЗРАБ.	Литвиненко	

1.090.1-3ПВ.4-1 20СБ

ПАНЕЛЬ
1ПВГ 29.33, 2ПВГ 29.33
СБОРОЧНЫЙ ЧЕРТЕЖ

СТАДИЯ	МАССА	МАСШТАБ
Р	СМ ТАБЛ	
ЛИСТ	ЛИСТОВ 1	

ГОСГРАЖДАНСТРОЙ
КиевЗНИИЭП

ФОРМАТ	ЗОНА	ПОЗ	ОБОЗНАЧЕНИЕ	НАИМЕНОВАНИЕ	КОЛ.	ПРИМЕЧАНИЕ
				ДОКУМЕНТАЦИЯ		
А4			1.090.1-3ПВ.4-1 21СБ	СБОРОЧНЫЙ ЧЕРТЕЖ		
А3			1.090.1-3ПВ.4-1 00Д1	УЗЛЫ ОПАЛУБОЧНЫЕ		
А3			1.090.1-3ПВ.4-1 00РС	ВЕДОМОСТЬ РАСХОДА СТАЛИ НА ЭЛЕМЕНТ		
А4			1.090.1-3ПВ.4-1 00ТО	ТЕХНИЧЕСКОЕ ОПИСАНИЕ		
				СБОРОЧНЫЕ ЕДИНИЦЫ		
А4		1	1.090.1-3ПВ.4-2 21	КАРКАС ПРОСТРАНСТВ. КПР 60.33.42	1	
				ДЕТАЛИ		
ВЧ		2	50.100.120.100	ПРОБКА ДЕРЕВЯННАЯ 50Х100 L=100	6	
				МАТЕРИАЛЫ		
		3		БЕТОН ТЯЖЕЛЫЙ М250		1.27М3
				ПИЛОМАТЕРИАЛ		.003М3

1.090.1-3ПВ.4-1 21

НАЧ.ОТД.	Шевченко		
Н.КОНТР.	Ребров		
ГЛ.СПЕЦ.	Никипоренко		
ПРОВЕРИЛ	Литвиненко		
РАЗРАБ.	Пинчук		

ПАНЕЛЬ ПВР 60.33.42-3Т-ПВ

СТАДИЯ	ЛИСТ	ЛИСТОВ
Р		1

ГОСГРАЖДАНСТРОЙ КиевЗНИИЭП

ФОРМАТ А4

ЭПВЦ КиевЗНИИЭП

ОПЕРАТОР ТЛП КОРТ

Гребнева

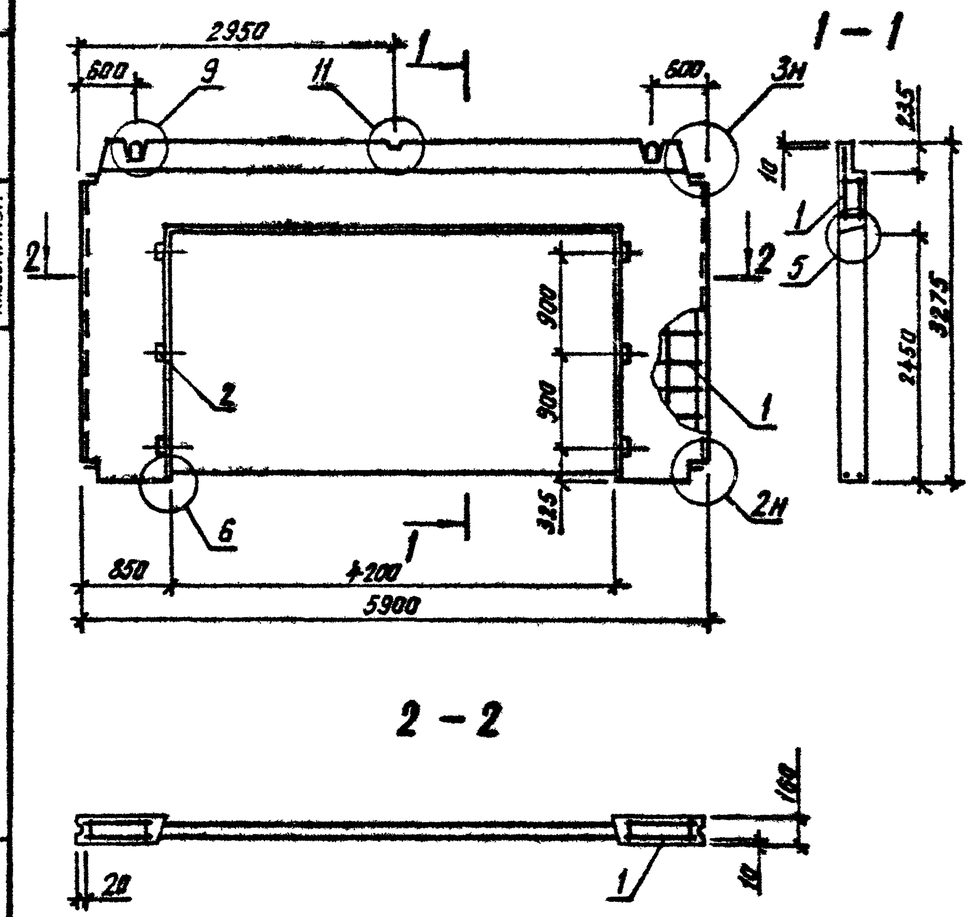

НАЧ.ОТД.	Шевченко		
Н.КОНТР.	Ребров		
ГЛ.СПЕЦ.	Никипоренко		
ПРОВЕРИЛ	Никипоренко		
РАЗРАБ.	Литвиненко		

1.090.1-3ПВ.4-1 21СБ

ПАНЕЛЬ ПВР 60.33.42-3Т-ПВ СБОРОЧНЫЙ ЧЕРТЕЖ

СТАДИЯ	МАССА	МАСШТАБ
Р	3,170	

ЛИСТ | ЛИСТОВ 1

ГОСГРАЖДАНСТРОЙ КиевЗНИИЭП

ВЗАМ. ИНВ. № | ПОДПИСЬ И ДАТА | ИНВ. № ПОДЛ.

20416 45

ФОРМАТ А4

ФОРМАТ	ЗОНА	ПОЗ	ОБОЗНАЧЕНИЕ	НАИМЕНОВАНИЕ	КОЛ.	ПРИМЕЧАНИЕ
				ДОКУМЕНТАЦИЯ		
А4			1.090.1-3ПВ.4-1 22СБ	СБОРОЧНЫЙ ЧЕРТЕЖ		
А3			1.090.1-3ПВ.4-1 00Д1	УЗЛЫ ОПАЛУБОЧНЫЕ		
А3			1.090.1-3ПВ.4-1 00РС	ВЕДОМОСТЬ РАСХОДА СТАЛИ НА ЭЛЕМЕНТ		
А4			1.090.1-3ПВ.4-1 00ТО	ТЕХНИЧЕСКОЕ ОПИСАНИЕ		
				СБОРОЧНЫЕ ЕДИНИЦЫ		
А4		1	1.090.1-3ПВ.4-2 22	КАРКАС ПРОСТРАНСТВ. КПР 30.33.15	1	
				ДЕТАЛИ		
ВЧ		2	50.100.120.100	ПРОБКА ДЕРЕВЯННАЯ 50Х100 L=100	6	
				МАТЕРИАЛЫ		
		3		БЕТОН ТЯЖЕЛЫЙ М250		0.87М3
				ПИЛОМАТЕРИАЛ		.003М3

Киев ЗНИИЭП ТПП КОРТ

1.090.1-3ПВ.4-1 22

НАЧ.ОТД	Шевченко	
Н.КОНТР	Ребров	
ГЛ.СПЕЦ.	Нечипоренко	
ПРОВЕРИЛ	Литвиненко	
РАЗРАБ	Пинчук	

ПАНЕЛЬ
ПВР 30.33.15-3Т-ПВ

СТАДИЯ	ЛИСТ	ЛИСТОВ
Р		1

ГОСГРАЖДАНСТРОЙ
КиевЗНИИЭП

ФОРМАТ А4

ЭПВЦ КиевЗНИИЭП | ОПЕРАТОР ТПП КОРТ | Гребнева

ВЗАМ. ИНВ.№ | ПОДПИСЬ И ДАТА | ИНВ.№ ПОДЛ.

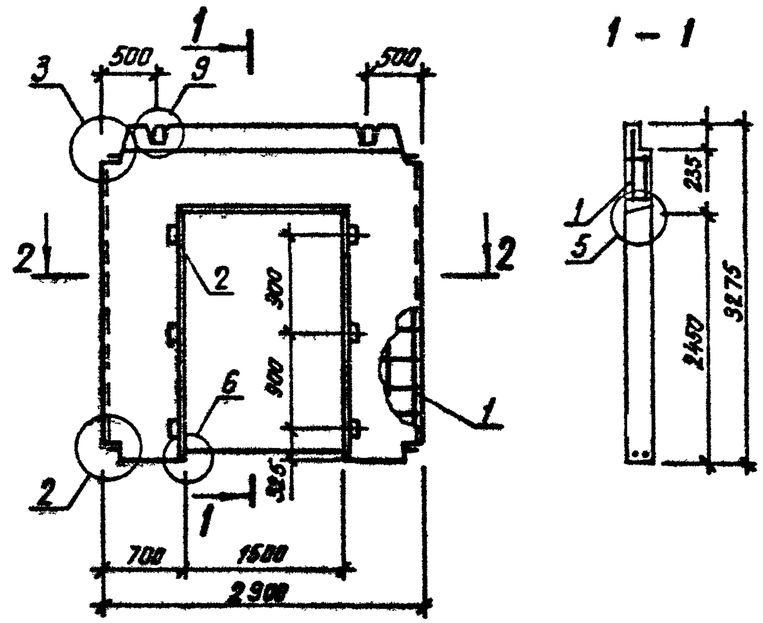

2 – 2

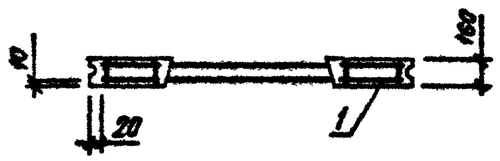

1.090.1-3ПВ.4-1 22СБ

ПАНЕЛЬ
ПВР 30.33.15-3Т-ПВ
СБОРОЧНЫЕ ЧЕРТЕЖ

СТАДИЯ	МАССА	МАСШТАБ
Р	2.180	

ЛИСТ	ЛИСТОВ 1

НАЧ.ОТД	Шевченко	
Н.КОНТР	Ребров	
ГЛ.СПЕЦ.	Нечипоренко	
ПРОВЕРИЛ	Нечипоренко	
РАЗРАБ	Литвиненко	

ГОСГРАЖДАНСТРОЙ
КиевЗНИИЭП

ФОРМАТ А4

ФОРМАТ	ЗОНА	ПОЗ	ОБОЗНАЧЕНИЕ	НАИМЕНОВАНИЕ	КОЛ.	ПРИМЕЧАНИЕ
				ДОКУМЕНТАЦИЯ		
А4			1.090.1-3ПВ.4-1 23СБ	СБОРОЧНЫЙ ЧЕРТЕЖ		
А3			1.090.1-3ПВ.4-1 00Д1	УЗЛЫ ОПАЛУБОЧНЫЕ		
А3			1.090.1-3ПВ.4-1 00РС	ВЕДОМОСТЬ РАСХОДА СТАЛИ НА ЭЛЕМЕНТ		
А4			1.090.1-3ПВ.4-1 00ТО	ТЕХНИЧЕСКОЕ ОПИСАНИЕ		
				СБОРОЧНЫЕ ЕДИНИЦЫ		
А4		1	1.090.1-3ПВ.4-2 23	КАРКАС ПРОСТРАНСТВ. КПА 60.30.42	1	
				МАТЕРИАЛЫ		
БЧ		2		БЕТОН ТЯЖЕЛЫЙ М250		1.40М3

1.090.1-3ПВ.4-1 23

НАЧ.ОТД.	Шевченко		ПАНЕЛЬ ПВА 60.30.42-3Т-ПВ	СТАДИЯ	ЛИСТ	ЛИСТОВ
Н.КОНТР.	Ребров			Р		
ГЛ.СПЕЦ.	Ничипоренко			ГОСГРАЖДАНСТРОЙ КиевЗНИИЭП		
ПРОВЕРИЛ	Литвиненко					
РАЗРАБ.	Линчук					

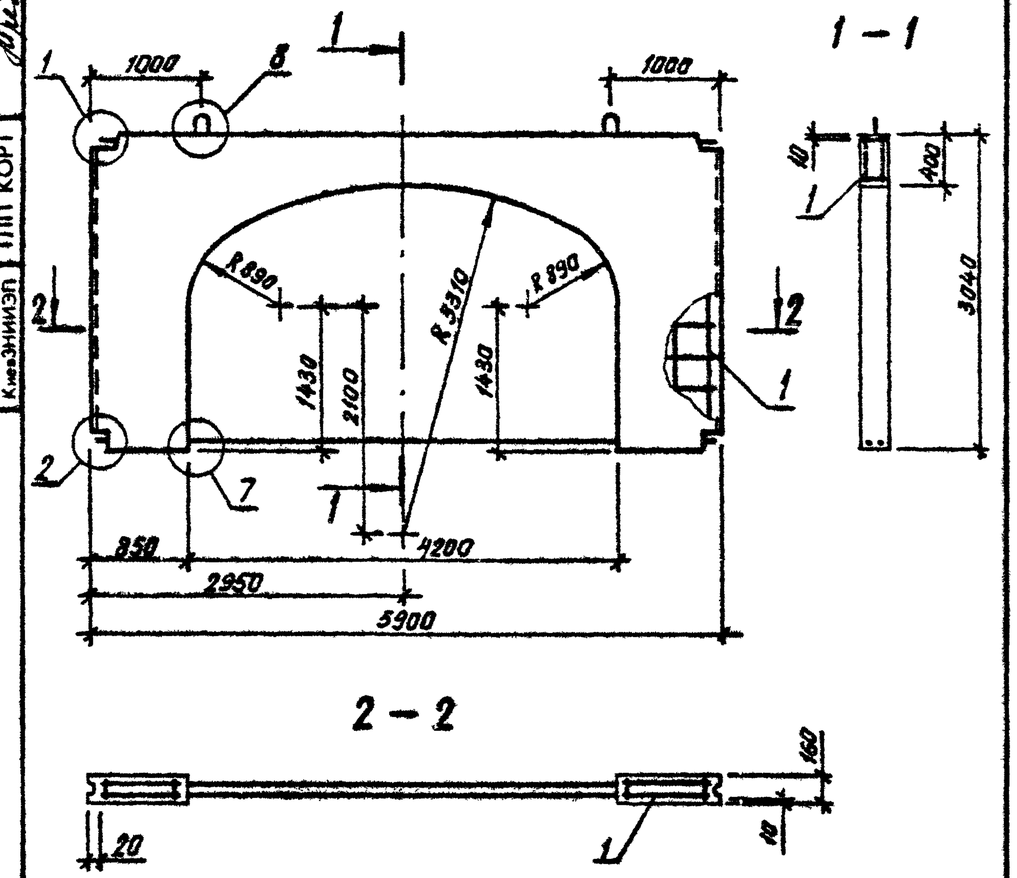

				1.090.1-3ПВ.4-1 23СБ		
НАЧ.ОТД.	Шевченко		ПАНЕЛЬ ПВА 60.30.42-3Т-ПВ СБОРОЧНЫЙ ЧЕРТЕЖ	СТАДИЯ	МАССА	МАСШТАБ
Н.КОНТР.	Ребров			Р	3,500	
ГЛ.СПЕЦ.	Ничипоренко			ЛИСТ	ЛИСТОВ 1	
ПРОВЕРИЛ	Ничипоренко			ГОСГРАЖДАНСТРОЙ КиевЗНИИЭП		
РАЗРАБ.	Литвиненко					

ЭПВЦ КиевЗНИИЭП | ОПЕРАТОР ТПП КОРТ | Гребнева

ВЗАМ. ИНВ. № | ПОДПИСЬ И ДАТА | ИНВ. № ПОДЛ.

20416 47

ФОРМАТ А4

ФОРМАТ	ЗОНА	ПОЗ.	ОБОЗНАЧЕНИЕ	НАИМЕНОВАНИЕ	КОЛ.	ПРИМЕЧАНИЕ
				ДОКУМЕНТАЦИЯ		
А4			1.090.1-3ПВ.4-1 24СБ	СБОРОЧНЫЙ ЧЕРТЕЖ		
А3			1.090.1-3ПВ.4-1 00Д1	УЗЛЫ ОПАЛУБОЧНЫЕ		
А3			1.090.1-3ПВ.4-1 00РС	ВЕДОМОСТЬ РАСХОДА СТАЛИ НА ЭЛЕМЕНТ		
А4			1.090.1-3ПВ.4-1 00ТО	ТЕХНИЧЕСКОЕ ОПИСАНИЕ		
			ПЕРЕМЕННЫЕ ДАННЫЕ	ДЛЯ ИСПОЛНЕНИЙ:		
				1.090.1-3ПВ.4-1 24 ПВА 30.30.20-3Т-ПВ		
				СБОРОЧНЫЕ ЕДИНИЦЫ		
А4	1		1.090.1-3ПВ.4-2 24	КАРКАС ПРОСТРАНСТВ. КПА 30.30.20	1	
				МАТЕРИАЛЫ		
ВЧ	2			БЕТОН ТЯЖЕЛЫЙ М250		0.65М3
				1.090.1-3ПВ.4-1 24-01 ПВА 29.30.20-3Т-ПВ		
				СБОРОЧНЫЕ ЕДИНИЦЫ		
А4	1		1.090.1-3ПВ.4-2 24-01	КАРКАС ПРОСТРАНСТВ. КПА 29.30.20	1	
				МАТЕРИАЛЫ		
ВЧ	2			БЕТОН ТЯЖЕЛЫЙ М250		0.62М3
				1.090.1-3ПВ.4-1 24-02 ПВА 28.30.20-3Т-ПВ		
				СБОРОЧНЫЕ ЕДИНИЦЫ		
А4	1		1.090.1-3ПВ.4-2 24-02	КАРКАС ПРОСТРАНСТВ. КПА 28.30.20	1	
				МАТЕРИАЛЫ		
ВЧ	2			БЕТОН ТЯЖЕЛЫЙ М250		0.60М3

1.090.1-3ПВ.4-1 24

НАЧ.ОТД.	Шевченко	
Н.КОНТР.	Ребров	
ГЛ.СПЕЦ.	Ничипоренко	
ПРОВЕРИЛ	Литвиненко	
РАЗРАБ.	Панчук	

ПАНЕЛЬ ПВА 30.30, ПВА 29.30, ПВА 28.30

СТАДИЯ	ЛИСТ	ЛИСТОВ
Р		1

ГОСГРАЖДАНСТРОЙ КиевЗНИИЭП

ФОРМАТ А4

ЭПВЦ КиевЗНИИЭП — ОПЕРАТОР ТЛП КОРТ — Гребнева

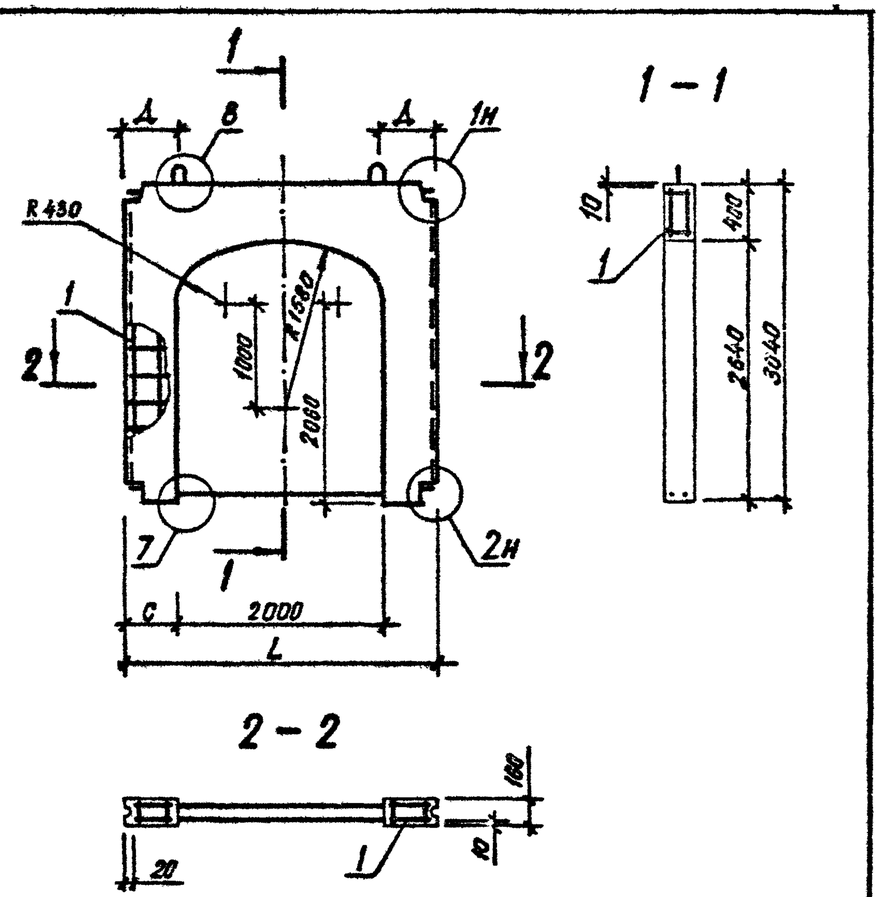

ОБОЗНАЧЕНИЕ	МАРКА	L, ММ	С, ММ	Д, ММ	МАССА, Т
I.090.I-3ПВ.4-I 24	ПВА 30.30.20-3Т-ПВ	2900	450	450	I,620
-0I	ПВА 29.30.20-3Т-ПВ	2850	425	420	I,550
-02	ПВА 28.30.20-3Т-ПВ	2800	400	450	I,490

1.090.1-3ПВ.4-1 24СБ

НАЧ.ОТД.	Шевченко	
Н.КОНТР.	Ребров	
ГЛ.СПЕЦ.	Ничипоренко	
ПРОВЕРИЛ	Скоробогат	
РАЗРАБ.	Литвиненко	

ПАНЕЛЬ ПВА 30.30, ПВА 29.30, ПВА 28.30 СБОРОЧНЫЙ ЧЕРТЕЖ

СТАДИЯ	МАССА	МАСШТАБ
Р	СМ ТАБЛ	

ЛИСТ | ЛИСТОВ 1

ГОСГРАЖДАНСТРОЙ КиевЗНИИЭП

ВЗАМ. ИНВ № | ПОДПИСЬ И ДАТА | ИНВ № ПОДЛ.

ФОРМАТ А4

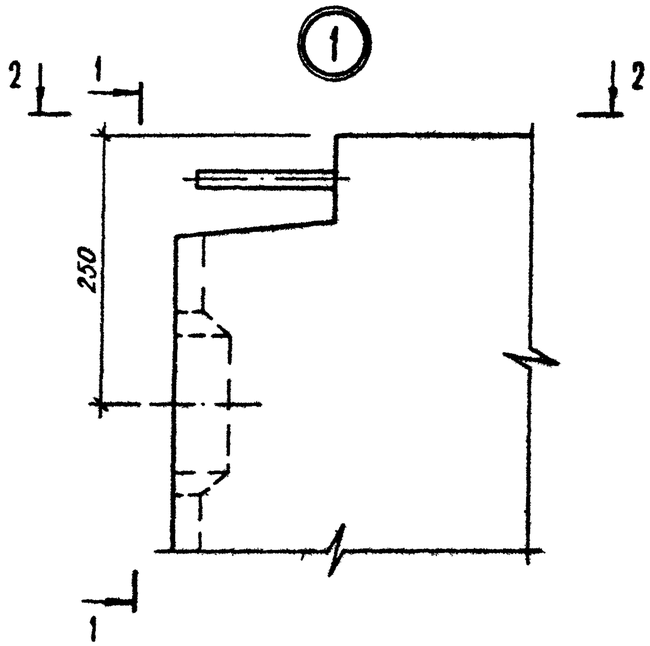

2-2

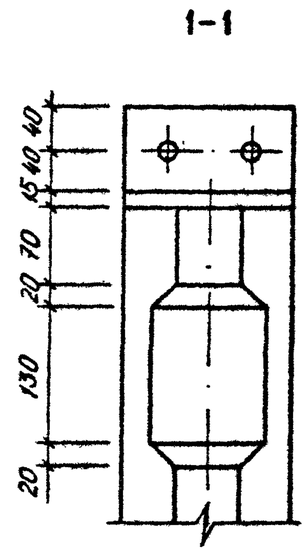

3-3

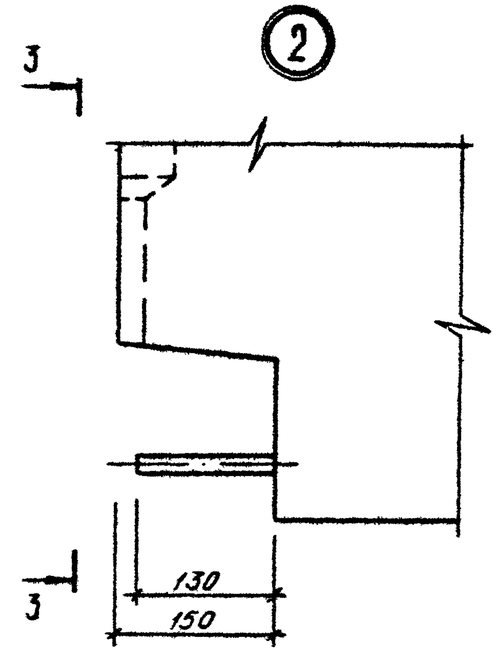

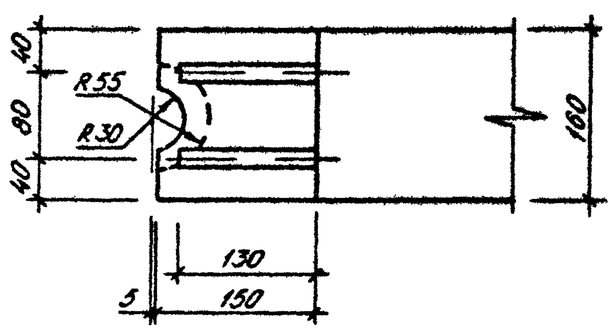

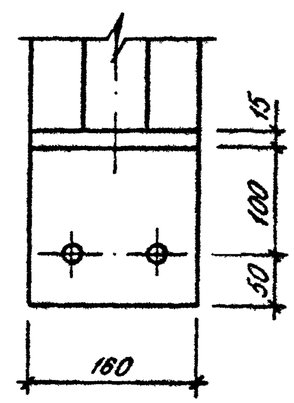

Разбивку шпонок по высоте панелей смотри на листе 5

НАЧ ОТД	Шевченко		1.090.1-3ПВ.4-1 ООД1	
Н КОНТР	Ребров		УЗЛЫ ОПАЛУБОЧНЫЕ	СТАДИЯ Р / ЛИСТ 1 / ЛИСТОВ 6
ГЛ СПЕЦ	Нечипоренко			ГОСГРАЖДАНСТРОЙ КиевЗНИИЭП
ПРОВЕРИЛ	Литвиненко			
РАЗРАБ	Федько			

20416 49 ФОРМАТ А3

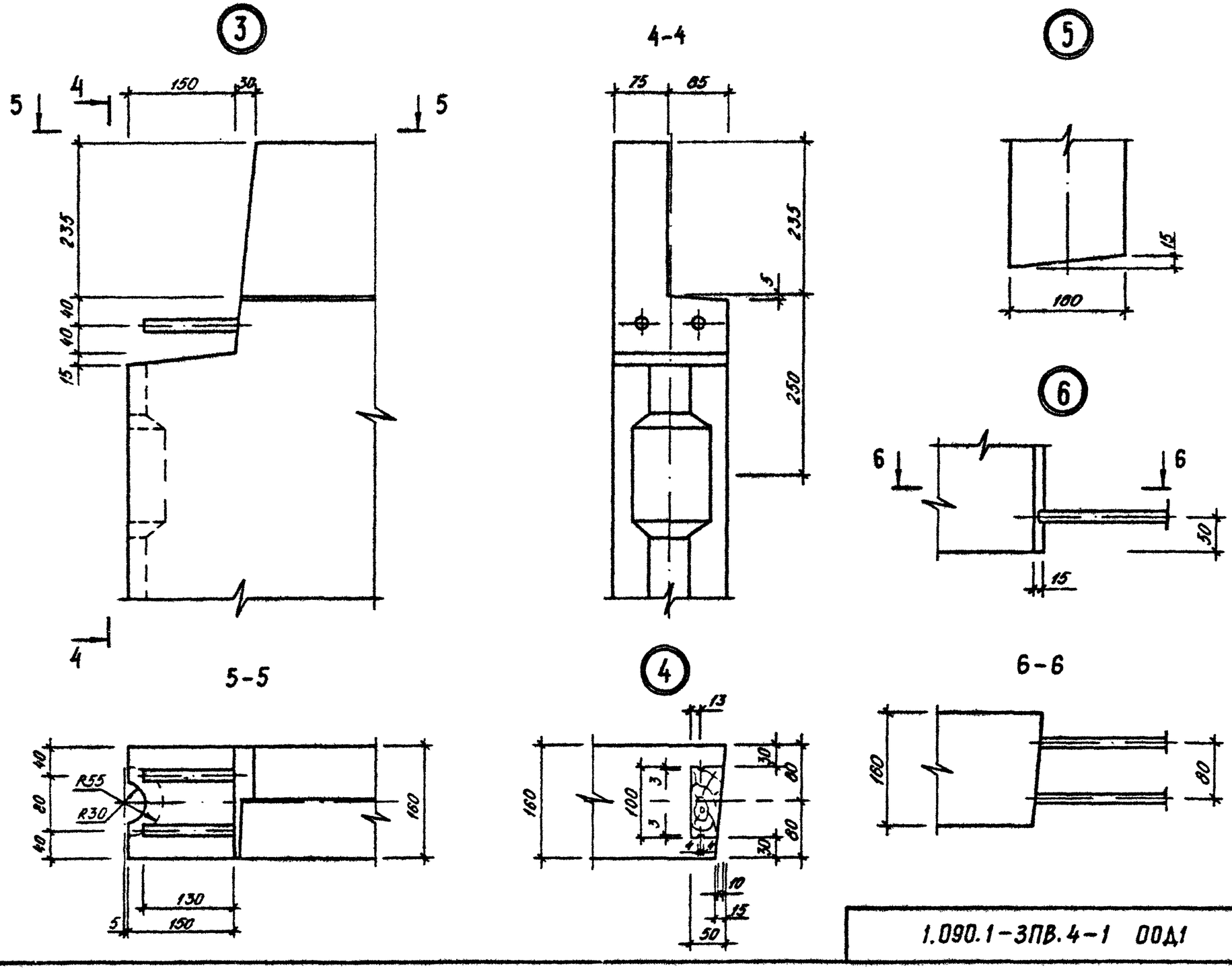

1.090.1-3ПВ.4-1 ООД1	ЛИСТ 2

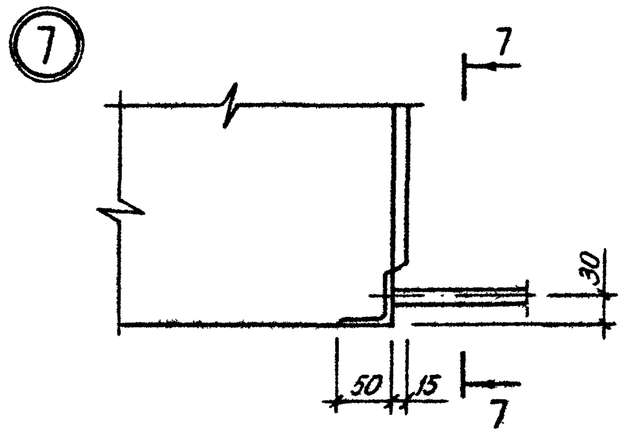

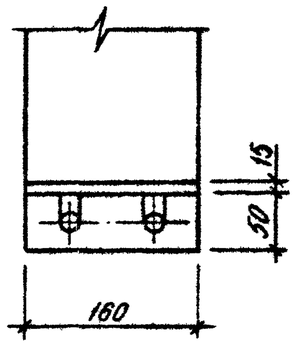

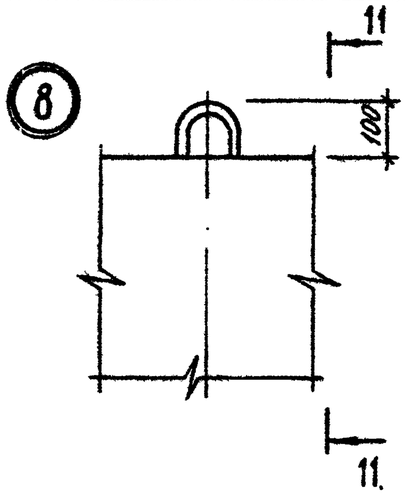

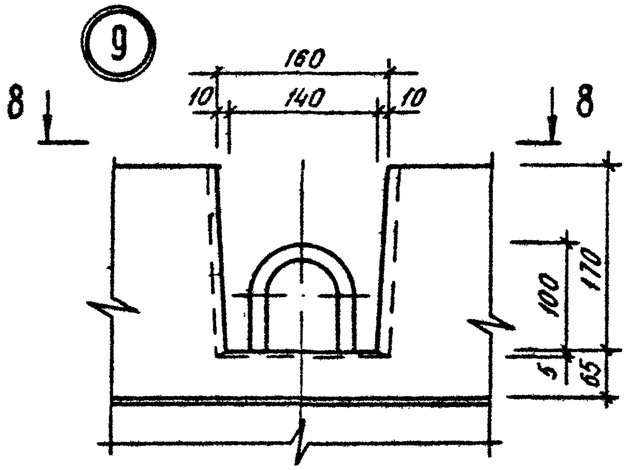

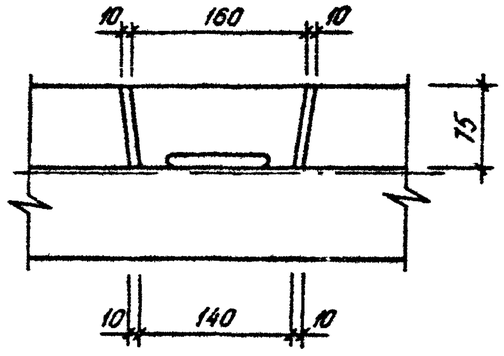

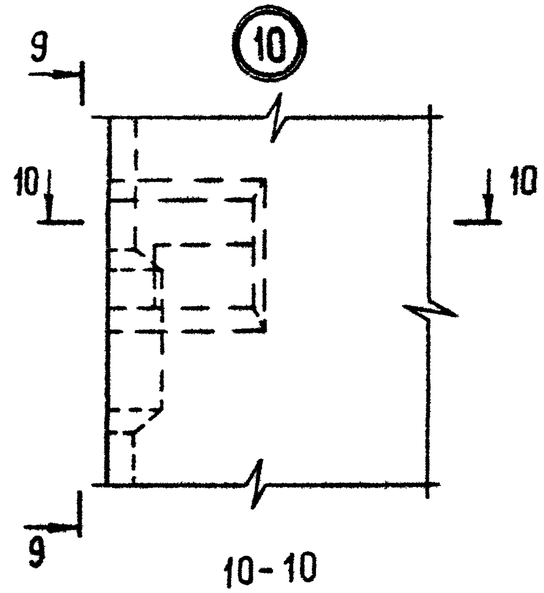

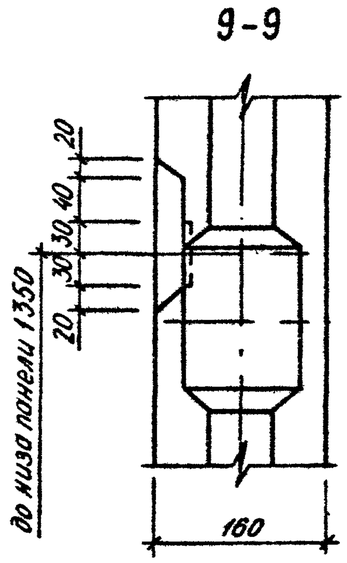

1.090.1-3ПВ.4-1 ООД1	ЛИСТ 3

20416 51 ФОРМАТ А3

(12)

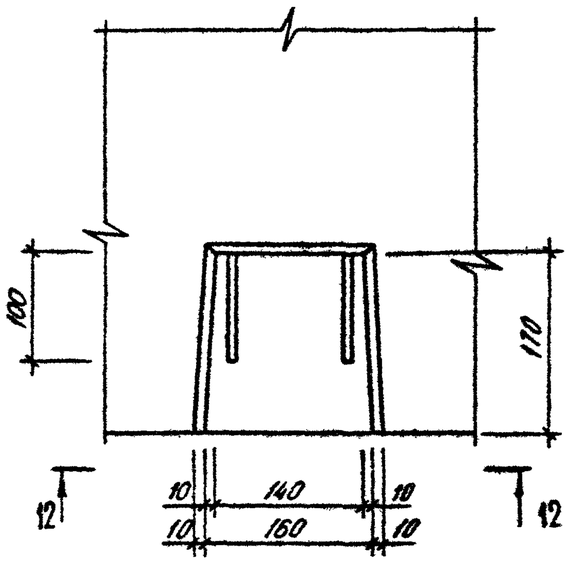

12–12

(11)

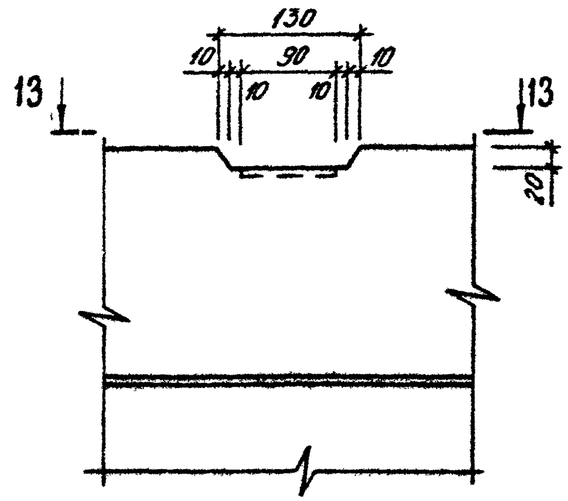

13–13

(13)

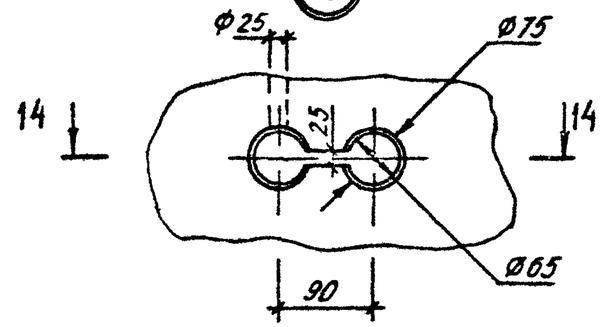

14 – 14

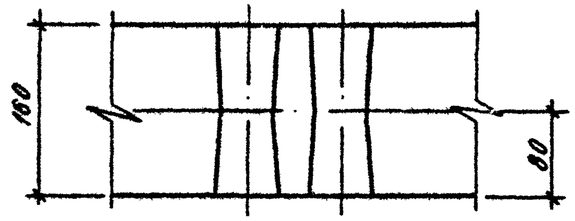

(14)

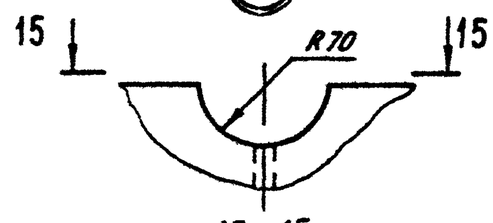

15 – 15

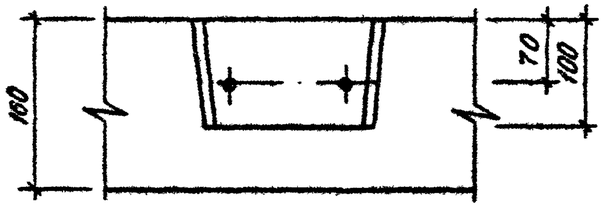

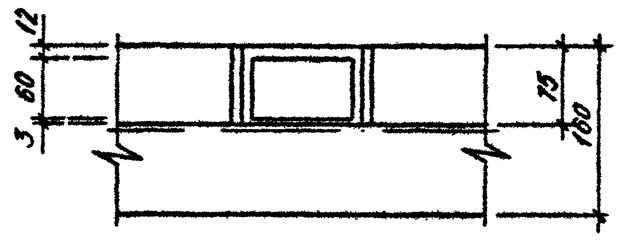

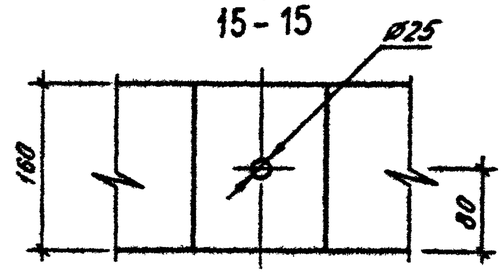

Киевзниизп | ТПП КОРТ

Вид боковых торцов панелей

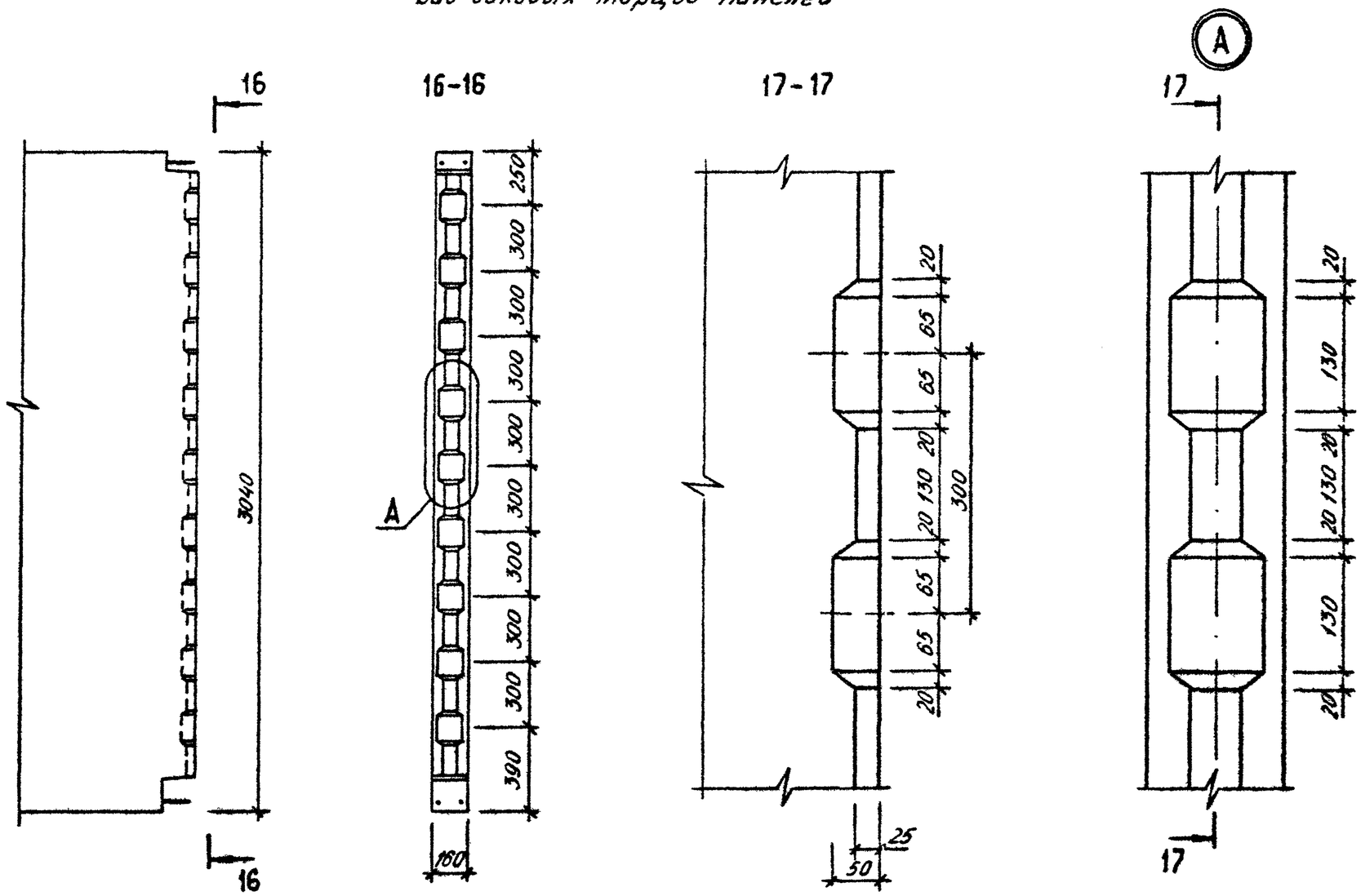

1.090.1-3ПВ.4-1 ОДА1	Лист 5

20416 53 ФОРМАТ А3

Киевзниизп | ТПП КОРТ

15

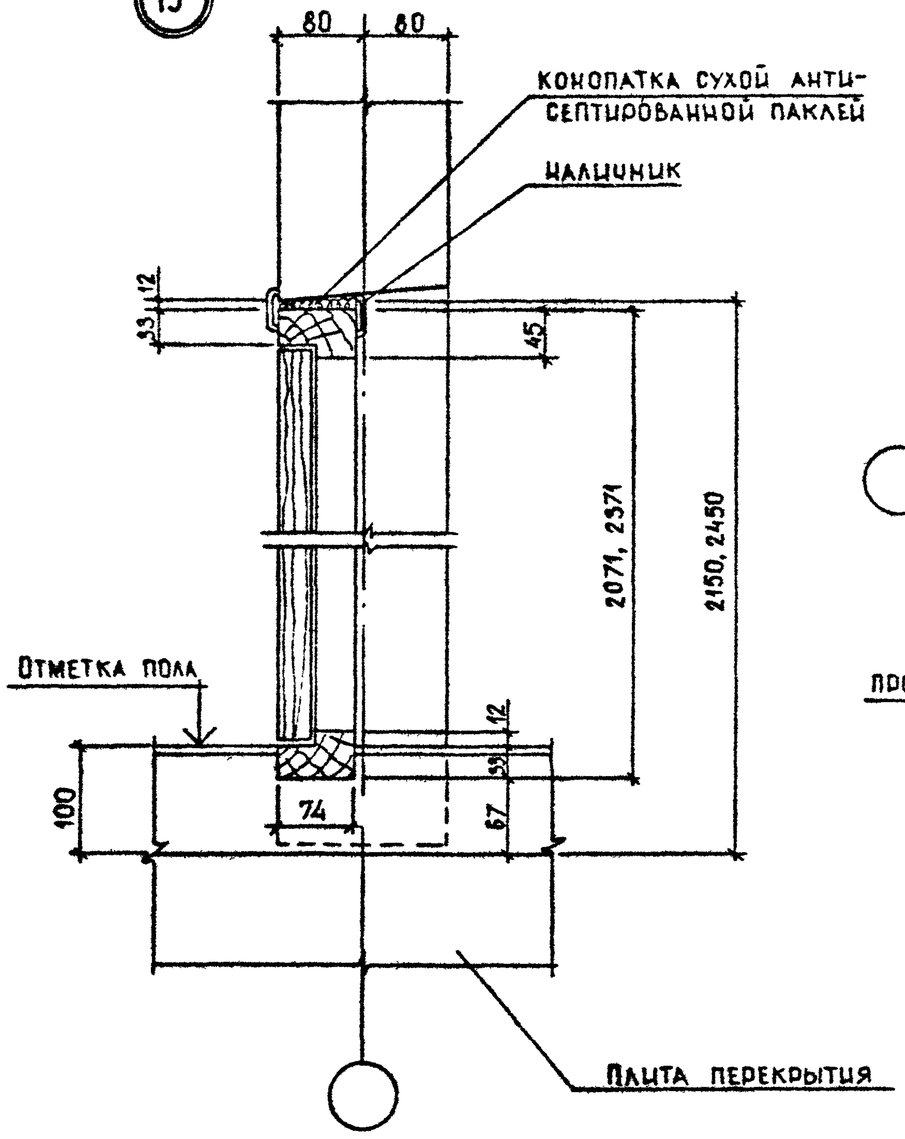

16

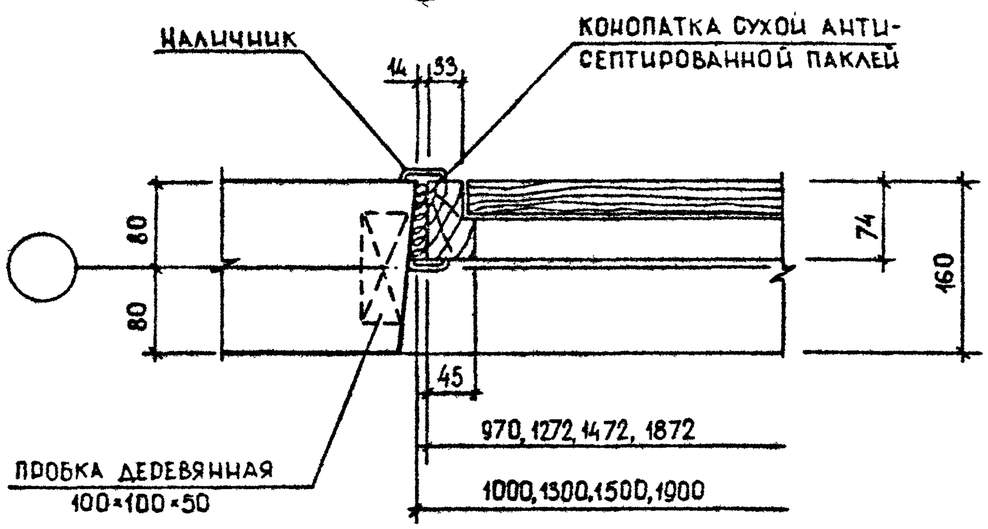

1.090.1-3ПВ.4-1 ООД1	ЛИСТ 6

НАИМЕНОВАНИЕ	КОЛИЧЕСТВО НА МАРКУ																			
	ПВ 60 .30-1 Т-ПВ	ПВ 59 .30-1 Т-ПВ	ПВ 30 .30-1 Т-ПВ	ПВ 29 .30-1 Т-ПВ	ПВ 28 .30-1 Т-ПВ	ПВ 24 .30-1 Т-ПВ	ПВ 18 .30-1 Т-ПВ	ПВ 12 .30-1 Т-ПВ	ПВ 30 .30-1 ТВ-ПВ	ПВ 29 .30-1 ТВ-ПВ	ПВП 6 0.30. 10-1Т -ПВ	ПВП 5 9.30. 10-1Т -ПВ	ПВП 6 0.30. 15-1Т -ПВ	ПВП 6 0.30. 19-1Т -ПВ	ПВП 6 0.30. 30-1Т -ПВ	ПВП 3 0.30. 10-1Т -ПВ	ПВП 3 0.30. 13-1Т -ПВ	ПВП 2 9.30. 10-1Т -ПВ	ПВП 2 8.30. 10-1Т -ПВ	ПВГ 6 0.30. 10-1Т -ПВ
ИЗДЕЛИЯ АРМАТУРНЫЕ																				
АРМАТУРА КЛАССА А-I ГОСТ 5781-82																				
Ф12	2.140	2.140	2.140	2.140	2.140	2.140	2.140	2.140	2.140	2.140	5.260	5.260	6.148	6.859	1.070	5.078	5.078	4.990	4.901	1.070
Ф16	-	-	-	-	-	-	-	-	-	-	-	-	-	-	13.76	-	-	-	-	-
ИТОГО КЛАССА А-I	2.140	2.140	2.140	2.140	2.140	2.140	2.140	2.140	2.140	2.140	5.260	5.260	6.148	6.859	14.83	5.078	5.078	4.990	4.901	1.070
АС-II ГОСТ 5781-82																				
Ф10	-	-	-	-	-	-	1.360	1.360	-	-	-	-	-	-	-	-	-	-	-	-
Ф12	-	-	-	-	-	2.300	-	-	2.300	2.300	-	-	-	-	-	2.300	2.300	2.300	2.300	-
Ф14	-	-	3.620	3.620	3.620	-	-	-	-	-	-	-	-	-	3.620	-	-	-	-	-
Ф16	-	-	-	-	-	-	-	-	-	-	-	-	-	5.180	-	-	-	-	-	-
Ф18	-	-	-	-	-	-	-	-	-	-	6.960	6.960	6.960	-	-	-	-	-	-	6.960
Ф20	9.860	9.860	-	-	-	-	-	-	-	-	-	-	-	-	-	-	-	-	-	-
ИТОГО КЛАССА АС-II	9.860	9.860	3.620	3.620	3.620	2.300	1.360	1.360	2.300	2.300	6.960	6.960	6.960	5.180	3.620	2.300	2.300	2.300	2.300	6.960
А-III ГОСТ 5781-82																				
Ф6	8.434	8.328	3.906	3.800	3.755	3.001	2.095	1.190	3.906	3.800	14.40	14.32	7.245	6.943	12.70	15.12	14.27	15.04	14.96	9.566
Ф8	-	-	-	-	-	-	-	-	-	-	1.263	1.263	13.26	14.92	15.39	1.263	1.578	1.263	1.263	1.365
Ф10	-	-	-	-	-	-	-	-	-	-	1.973	1,973	-	-	-	1.973	2.466	1.973	1.973	-
Ф12	-	-	-	-	-	-	-	-	-	-	-	-	4.262	-	-	-	-	-	-	-
Ф14	-	-	-	-	-	-	-	-	-	-	-	-	-	7.202	9.861	-	-	-	-	3.843
Ф16	18.50	18.34	9.028	8.870	8.712	7.134	5.240	3.346	9.028	8.870	18.50	18.34	18.50	18.50	18.50	9.028	9.028	8.870	8.712	18.50
Ф20	-	-	-	-	-	-	-	-	-	-	-	-	-	-	20.12	-	-	-	-	-
ИТОГО КЛАССА А-III	26.93	26.67	12.93	12.67	12.47	10.13	7.335	4.536	12.93	12.67	36.13	35.90	43.26	47.57	76.57	27.38	27.34	27.15	26.91	33.27
ВР-I ГОСТ 6727-80																				
Ф4	1.541	1.541	1.017	1.017	1.006	0.857	0.697	0.675	1.017	1.017	1.584	1.584	1.584	1.445	1.307	1.060	0.922	1.060	1.049	1.364
Ф5	16.58	16.51	9.891	9.822	9.752	8.218	6.544	5.710	9.891	9.822	13.31	13.24	12.80	11.53	5.424	3.342	3.027	3.272	3.203	14.47
ИТОГО КЛАССА ВР-I	18.12	18.05	10.91	10.84	10.76	9.074	7.241	6.385	10.91	10.84	14.90	14.83	14.38	12.98	6.731	4.402	3.949	4.332	4.252	15.83
ВСЕГО ИЗДЕЛИЙ АРМАТУРНЫХ	57.05	56.72	29.60	29.27	28.99	23.65	18.08	14.42	28.28	27.95	63.25	62.95	70.75	72.58	101.8	39.16	38.67	38.77	38.36	57.13
ОБЩИЙ РАСХОД	57.05	56.72	29.60	29.27	28.99	23.65	18.08	14.42	28.28	27.95	63.25	62.95	70.75	72.58	101.8	39.16	38.67	38.77	38.36	57.13

НАЧ.ОТД.	Шевченко		1.090.1-3ПВ.4-1 ООРС
Н.КОНТР.	Ребров		ВЕДОМОСТЬ РАСХОДА СТАЛИ НА ЭЛЕМЕНТ, КГ
ГЛ.СПЕЦ.	Ничипоренко		СТАДИЯ: Р; ЛИСТ: 1; ЛИСТОВ: 3
ПРОВЕРИЛ	Литвиненко		ГОСГРАЖДАНСТРОЙ КиевЗНИИЭП
РАЗРАБ.	Линчук		

20416 55

ФОРМАТ А3

НАИМЕНОВАНИЕ	КОЛИЧЕСТВО НА МАРКУ																			
	ПВГ 6 0.30. 15-1Т -ПВ	ПВГ 3 0.30. 13-1Т -ПВ	ПВГ 3 0.30. 10-1Т -ПВ	ПВГ 2 9.30. 13-1Т -ПВ	ПВГ 2 9.30. 10-1Т -ПВ	ПВГ 3 0.30. 13-1Т В-ПВ	ПВР 6 0.30. 42-3Т -ПВ	ПВР 6 0.30. 30-3Т -ПВ	ПВР 3 0.30. 15-3Т -ПВ	ПВР 3 0.30. 19-3Т -ПВ	ПВР 2 9.30. 15-3Т -ПВ	ПВР 2 8.30. 15-3Т -ПВ	ПВТ 3 0.30. 9-1Т-ПВ	1ПВ 5 9.33-1Т-ПВ	2ПВ 5 9.33-1Т-ПВ	1ПВ 3 0.33-1Т-ПВ	2ПВ 3 0.33-1Т-ПВ	ПВ 60 .33-1Т-ПВ	ПВ 59 .33-1Т-ПВ	ПВ 30 .33-1Т-ПВ
ИЗДЕЛИЯ АРМАТУРНЫЕ																				
АРМАТУРА КЛАССА А-I ГОСТ 5781-82																				
Ф12	1.070	1.070	1.070	1.070	1.070	1.070	-	-	5.078	5.078	4.990	4.901	-	2.140	2.140	2.140	2.140	2.140	2.140	2.140
Ф16	-	-	-	-	-	-	-	18.50	-	-	-	-	-	-	-	-	-	-	-	-
Ф20	-	-	-	-	-	-	28.90	-	-	-	-	-	-	-	-	-	-	-	-	-
ИТОГО КЛАССА А-I	1.070	1.070	1.070	1.070	1.070	1.070	28.90	18.50	5.078	5.078	4.990	4.901	-	2.140	2.140	2.140	2.140	2.140	2.140	2.140
АС-II ГОСТ 5781-82																				
Ф10	-	-	-	-	-	-	-	-	-	1.360	1.360	1.360	1.360	-	-	-	-	-	-	-
Ф12	-	2.300	2.300	2.300	2.300	2.300	2.300	-	2.300	-	-	-	-	-	-	-	-	-	-	-
Ф14	-	-	-	-	-	-	-	3.620	-	-	-	-	-	-	-	3.620	3.620	-	-	3.620
Ф18	6.960	-	-	-	-	-	-	-	-	-	-	-	-	-	-	-	-	-	-	-
Ф20	-	-	-	-	-	-	-	-	-	-	-	-	-	9.860	9.860	-	-	9.860	9.860	-
ИТОГО КЛАССА АС-II	6.960	2.300	2.300	2.300	2.300	2.300	2.300	3.620	2.300	1.360	1.360	1.360	1.360	9.860	9.860	3.620	3.620	9.860	9.860	3.620
А-III ГОСТ 5781-82																				
Ф6	7.391	10.77	11.62	10.70	11.55	10.77	6.259	18.56	11.28	2.877	11.19	11.12	5.633	7.237	7.237	3.319	3.319	7.281	7.237	3.319
Ф8	4.980	1.602	1.365	1.602	1.365	1.602	11.67	8.452	6.321	20.19	6.321	6.321	8.965	0.081	0.081	0.081	0.081	-	-	-
Ф10	-	-	-	-	-	-	-	-	-	-	-	-	-	0.481	0.481	-	-	0.481	0.481	-
Ф12	-	-	-	-	-	-	-	-	4.262	4.262	4.262	4.262	-	-	-	-	-	-	-	-
Ф14	-	-	3.843	-	3.843	-	-	10.03	-	-	-	-	6.042	-	-	-	-	-	-	-
Ф16	18.50	9.028	9.028	8.870	8.870	9.028	93.06	18.50	9.028	9.028	8.870	8.712	9.028	18.34	18.34	9.028	9.028	18.50	18.34	9.028
Ф18	-	7.551	-	7.551	-	7.551	22.29	-	-	-	-	-	-	-	-	-	-	-	-	-
Ф20	-	-	-	-	-	-	-	21.70	-	-	-	-	-	-	-	-	-	-	-	-
Ф22	12.47	-	-	-	-	-	33.30	-	-	-	-	-	-	-	-	-	-	-	-	-
ИТОГО КЛАССА А-III	43.34	28.95	25.86	28.72	25.62	28.95	166.6	77.84	30.89	36.36	30.64	30.42	29.67	26.14	26.14	12.43	12.43	26.26	26.06	12.35
ВР-I ГОСТ 6727-80																				
Ф4	1.352	0.702	0.841	0.702	0.841	0.702	1.264	1.307	0.922	0.922	0.922	0.911	0.664	1.939	1.939	1.229	1.229	1.939	1.939	1.229
Ф5	13.74	3.342	3.656	3.283	3.586	3.342	4.234	5.424	2.824	2.399	2.755	2.685	3.330	18.71	18.71	11.03	11.03	18.80	18.71	11.03
ИТОГО КЛАССА ВР-I	15.10	4.044	4.496	3.985	4.427	4.044	5.498	6.731	3.746	3.321	3.677	3.596	3.995	20.65	20.65	12.26	12.26	20.74	20.65	12.26
ВСЕГО ИЗДЕЛИЙ АРМАТУРНЫХ	66.47	36.37	33.72	36.08	33.42	36.37	203.3	106.7	42.02	46.12	40.67	40.27	35.02	58.79	58.79	30.45	30.45	59.00	58.71	30.37
ИЗДЕЛИЯ ЗАКЛАДНЫЕ																				
ПРОКАТ МАРКИ ВСТ3КП2 ГОСТ 103-76																				
-60Х6	-	-	-	-	-	-	-	-	-	-	-	-	-	0.520	0.520	0.520	0.520	-	-	-
-60Х8	-	-	-	-	-	-	-	-	-	-	-	-	-	0.340	0.340	-	-	0.340	0.340	-
ИТОГО ГОСТ 103-76	-	-	-	-	-	-	-	-	-	-	-	-	-	0.860	0.860	0.520	0.520	0.340	0.340	-
ИТОГО МАРКИ ВСТ3КП2	-	-	-	-	-	-	-	-	-	-	-	-	-	0.860	0.860	0.520	0.520	0.340	0.340	-
ВСЕГО ИЗДЕЛИЙ ЗАКЛАДНЫХ	-	-	-	-	-	-	-	-	-	-	-	-	-	0.860	0.860	0.520	0.520	0.340	0.340	-
ОБЩИЙ РАСХОД	66.47	36.37	33.72	36.08	33.42	36.37	203.3	106.7	42.02	46.12	40.67	40.27	35.02	59.65	59.65	30.97	30.97	59.34	59.05	30.37

НАИМЕНОВАНИЕ	КОЛИЧЕСТВО НА МАРКУ															
	ПВ 29.33-1 Т-ПВ	ПВ 30.16-1 Т-ПВ	ПВ 29.16-1 Т-ПВ	ПВ 28.16-1 Т-ПВ	1ПВГ 59.33.15-1 Т-ПВ	2ПВГ 59.33.15-1 Т-ПВ	1ПВГ 30.33.13-1 Т-ПВ	2ПВГ 30.33.13-1 Т-ПВ	1ПВГ 29.33.13-1 Т-ПВ	2ПВГ 29.33.13-1 Т-ПВ	ПВР 60.33.42-3Т -ПВ	ПВР 30.33.15-3Т -ПВ	ПВА 60.30.42-3Т -ПВ	ПВА 30.30.20-3Т -ПВ	ПВА 29.30.20-3Т -ПВ	ПВА 28.30.20-3Т -ПВ
ИЗДЕЛИЯ АРМАТУРНЫЕ																
АРМАТУРА КЛАССА																
А-I ГОСТ 5781-82																
Ф12	2.140	3.440	3.440	3.440	1.070	1.070	1.070	1.070	1.070	1.070	-	5.078	-	-	-	-
Ф20	-	-	-	-	-	-	-	-	-	-	28.90	-	-	-	-	-
ИТОГО КЛАССА А-I	2.140	3.440	3.440	3.440	1.070	1.070	1.070	1.070	1.070	1.070	28.90	5.078	-	-	-	-
АС-II ГОСТ 5781-82																
Ф10	-	1.360	1.360	1.360	-	-	-	-	-	-	-	-	-	1.360	1.360	1.360
Ф12	-	-	-	-	-	-	2.300	2.300	2.300	2.300	2.300	2.300	-	-	-	-
Ф14	3.620	-	-	-	-	-	-	-	-	-	-	-	3.620	-	-	-
Ф18	-	-	-	-	6.960	6.960	-	-	-	-	-	-	-	-	-	-
ИТОГО КЛАССА АС-II	3.620	1.360	1.360	1.360	6.960	6.960	2.300	2.300	2.300	2.300	2.300	2.300	3.620	1.360	1.360	1.360
А-III ГОСТ 5781-82																
Ф6	3.275	3.319	3.275	3.187	6.207	6.207	10.62	10.62	10.55	10.55	4.986	12.16	6.259	2.788	2.566	2.499
Ф8	-	-	-	-	4.917	4.917	1.594	1.594	1.594	1.594	11.67	6.084	14.86	6.021	6.021	6.021
Ф10	-	-	-	-	0.481	0.481	-	-	-	-	31.29	-	6.782	24.51	24.51	24.51
Ф12	-	-	-	-	-	-	-	-	-	-	-	-	-	11.56	11.38	11.20
Ф14	-	-	-	-	-	-	-	-	-	-	12.57	-	-	-	-	-
Ф16	8.870	9.028	8.870	8.712	18.34	18.34	9.028	9.028	8.870	8.870	18.50	9.028	95.39	9.028	8.870	8.712
Ф18	-	-	-	-	-	-	7.391	7.391	7.391	7.391	22.05	-	-	-	-	-
Ф20	-	-	-	-	-	-	-	-	-	-	-	-	28.90	-	-	-
Ф22	-	-	-	-	11.82	11.82	-	-	-	-	-	-	-	-	-	-
ИТОГО КЛАССА А-III	12.15	12.35	12.15	11.90	41.76	41.76	28.63	28.63	28.40	28.40	101.1	27.27	152.2	53.91	53.35	52.95
ВР-I ГОСТ 6727-80																
Ф4	1.229	0.763	0.763	0.740	1.750	1.750	0.895	0.895	0.895	0.895	1.622	1.114	0.986	0.922	0.922	0.911
Ф5	10.95	5.513	5.472	5.430	15.89	15.89	4.129	4.129	4.046	4.046	5.802	3.558	2.772	1.437	1.298	1.159
ИТОГО КЛАССА ВР-I	12.18	6.277	6.235	6.170	17.64	17.64	5.024	5.024	4.940	4.940	7.424	4.673	3.758	2.359	2.220	2.070
ВСЕГО ИЗДЕЛИЙ АРМАТУРНЫХ	30.08	23.42	23.18	22.87	67.43	67.43	37.03	37.03	36.71	36.71	139.7	39.33	159.6	57.63	56.93	56.38
ИЗДЕЛИЯ ЗАКЛАДНЫЕ																
ПРОКАТ МАРКИ ВСТ3КП2																
ГОСТ 103-76																
-60Х8	-	-	-	-	0.340	0.340	-	-	-	-	-	-	-	-	-	-
ИТОГО ГОСТ 103-76	-	-	-	-	0.340	0.340	-	-	-	-	-	-	-	-	-	-
ГОСТ 8509-72																
L50Х50Х5	-	-	-	-	-	-	-	-	-	-	-	-	1.200	1.200	1.200	1.200
ИТОГО ГОСТ 8509-72	-	-	-	-	-	-	-	-	-	-	-	-	1.200	1.200	1.200	1.200
ИТОГО МАРКИ ВСТ3КП2	-	-	-	-	0.340	0.340	-	-	-	-	-	-	1.200	1.200	1.200	1.200
ВСЕГО ИЗДЕЛИЙ ЗАКЛАДНЫХ	-	-	-	-	0.340	0.340	-	-	-	-	-	-	1.200	1.200	1.200	1.200
ОБЩИЙ РАСХОД	30.08	23.42	23.18	22.87	67.77	67.77	37.03	37.03	36.71	36.71	139.7	39.33	160.8	58.83	58.13	57.58