ТИПОВЫЕ КОНСТРУКЦИИ, ИЗДЕЛИЯ И УЗЛЫ ЗДАНИЙ И СООРУЖЕНИЙ

СЕРИЯ 1.463.1–17

ФЕРМЫ СТРОПИЛЬНЫЕ ЖЕЛЕЗОБЕТОННЫЕ ПОЛИГОНАЛЬНЫЕ ПРОЛЕТОМ 18 И 24 м ДЛЯ ПОКРЫТИЙ ЗДАНИЙ С МАЛОУКЛОННОЙ КРОВЛЕЙ

ВЫПУСК 12

СТАЛЬНЫЕ СВЯЗИ ДЛЯ ФЕРМ

РАБОЧИЕ ЧЕРТЕЖИ

ЦЕНТРАЛЬНЫЙ ИНСТИТУТ ТИПОВОГО ПРОЕКТИРОВАНИЯ
ГОССТРОЯ СССР

Москва А-445 Смольная ул 22

Сдано в печать IX 1990 года

Заказ № 8861 Тираж 5360 экз

ТИПОВЫЕ КОНСТРУКЦИИ, ИЗДЕЛИЯ И УЗЛЫ ЗДАНИЙ И СООРУЖЕНИЙ

СЕРИЯ 1.463.1–17

ФЕРМЫ СТРОПИЛЬНЫЕ ЖЕЛЕЗОБЕТОННЫЕ ПОЛИГОНАЛЬНЫЕ ПРОЛЕТОМ 18 И 24 м ДЛЯ ПОКРЫТИЙ ЗДАНИЙ С МАЛОУКЛОННОЙ КРОВЛЕЙ

ВЫПУСК 12

СТАЛЬНЫЕ СВЯЗИ ДЛЯ ФЕРМ

РАБОЧИЕ ЧЕРТЕЖИ

РАЗРАБОТАНЫ

УКРНИИПРОЕКТСТАЛЬКОНСТРУКЦИЯ

ГЛ. ИНЖЕНЕР ИНСТИТУТА В.Н. ГОРДЕЕВ
НАЧАЛЬНИК ОТЭП-1 А.А. КРЫЖБА
ГЛ. ИНЖЕНЕР ПРОЕКТА А.В. САНКОВСКИЙ

ГПИ ПРОМСТРОЙПРОЕКТ

ГЛ. ИНЖЕНЕР ИНСТИТУТА В.И. КОРОЛЁВ
НАЧАЛЬНИК СКО-1 Г.П. ВЧЕРАШНИЙ
ГЛ. ИНЖЕНЕР ПРОЕКТА Ю.А. РЕПЕНКО

УТВЕРЖДЕНЫ

ГЛАВОРГПРОЕКТОМ ГОССТРОЯ СССР
ПИСЬМО ОТ 18.12.89 №4/5-1546
ВВЕДЕНЫ В ДЕЙСТВИЕ С 01.08.90
ГПИ ПРОМСТРОЙПРОЕКТ
ПРИКАЗ ОТ 05.01.90 № 1

© ЦИТП Госстроя СССР, 1990

Обозначение документа	Наименование	Стр.
1.463.1-17.12-00ПЗ	Пояснительная записка	4,5
1.463.1-17.12-00ТБ1	Расчетная схема и геометрические	
	размеры связей СВ 122, СВ124, СВ130...СВ135,	
	СВ 142... СВ147	6
1.463.1-17.12-00ТБ2	Расчетная схема и геометрические	
	размеры связей СВ 126, СВ 127, СВ136 СВ141,	
	СВ 149	7
1.463.1-17.12-00ТБ3	Расчетная схема и геометрические	
	размеры распорок РС 107. РС110, РС112...	
	РС 117, РС118, РС120	8
1.463.1-17.12-00ТБ4	Расчетная схема и геометрические	
	размеры связей СГ1...СГ8	9
1.463.1-17.12-01	Связь СВ 122	10
1.463.1-17.12-02	Связь СВ 124	11
1.463.1-17.12-03	Связь СВ 130	12
1.463.1-17.12-04	Связь СВ 131	13
1.463.1-17.12-05	Связь СВ 132	14
1.463.1-17.12-06	Связь СВ 133	15
1.463.1-17.12-07	Связь СВ 134	16
1.463.1-17.12-08	Связь СВ 135	17
1.463.1-17.12-09	Связь СВ 142	18
1.463.1-17.12-10	Связь СВ 143	19
1.463.1-17.12-11	Связь СВ 144	20
1.463.1-17.12-12	Связь СВ 145	21
1.463.1-17.12-13	Связь СВ 146	22
1.463.1-17.12-14	Связь СВ 147	23
1.463.1-17.12-15	Связь СВ 126	24, 26
1.463.1-17.12-16	Связь СВ 127	25,26
1.463.1-17.12-17	Связь СВ 136	27,29
1.463.1-17.12-18	Связь СВ 137	28,29
1.463.1-17.12-19	Связь СВ 138	30,32
1.463.1-17.12-20	Связь СВ 139	31,32
1.463.1-17.12-21	Связь СВ 129	33,35
1.463.1-17.12-22	Связь СВ 140	34,35
1.463.1-17.12-23	Связь СВ 141	36,38
1.463.1-17.12-24	Связь СВ 149	37,38
1.463.1-17.12-60	Распорка РС107	39
1.463.1-17.12-25	Распорка РС108	40
1.463.1-17.12-26	Распорка РС109	41
1.463.1-17.12-27	Распорка РС110	42
1.463.1-17.12-28	Распорка РС 112	43
1.463.1-17.12-29	Распорка РС 113	44
1.463.1-17.12-30	Распорка РС114	45
1.463.1-17.12-31	Распорка РС115	46
1.463.1-17.12-32	Распорка РС116	47
1.463.1-17.12-33	Распорка РС117	48
1.463.1-17.12-34	Распорка РС119	49
1.463.1-17.12-35	Распорка РС120	50
1.463.1-17.12-36	Связь СГ1	51,53
1.463.1-17.12-37	Связь СГ2	52,53
1.463.1-17.12-38	Связь СГ3	54,56
1.463.1-17.12-39	Связь СГ4	55,56
1.463.1-17.12-40	Связь СГ5	57,59
1.463.1-17.12-41	Связь СГ6	58,59
1.463.1-17.12-42	Связь СГ7	60,62
1.463.1-17.12-43	Связь СГ8	61,62
1.463.1-17.12-44	Соединительная деталь МС1	63
1.463.1-17.12-45	Соединительная деталь МС1-1	63
1.463.1-17.12-46	Соединительная деталь МС1-2	64

Инв.№ подл. | Подпись и дата | Взам. инв.№

Нач.отд.	Крыжова		1.463.1-17.12-00
Н.контр.	Шейнич		
Гл.констр.	Шейнич		Содержание
Гл.инж.пр.	Сенковский		
Рук.груп.	Лучко		
Проверил	Лучко		
Исполнил	Литвин		

Стадия	Лист	Листов
Р	1	2

Укрниипроектсталь-ция

Обозначение документа	Наименование	Стр.
1.463.1-17.12-47	Соединительная деталь МС2	64
1.463.1-17.12-48	Соединительная деталь МС2-1	65
1.463.1-17.12-49	Соединительная деталь МС3	65
1.463.1-17.12-50	Соединительная деталь МС3-1	66
1.463.1-17.12-51	Соединительная деталь МС3-2	66
1.463.1-17.12-52	Соединительная деталь МС4	67
1.463.1-17.12-53	Соединительная деталь МС4-1	67
1.463.1-17.12-54	Соединительная деталь МС5	68
1.463.1-17.12-55	Соединительная деталь МС6	68
1.463.1-17.12-56	Соединительная деталь МС7	69
1.463.1-17.12-57	Соединительная деталь МС8	69
1.463.1-17.12-58	Соединительная деталь МС9	70
1.463.1-17.12-59	Соединительная деталь МС10	70

1. Общая часть

1.1. Настоящий выпуск „Фермы стропильные железобетонные полигональные пролетом 18 и 24 м для покрытий зданий с малоуклонной кровлей" содержит рабочие чертежи стальных связей по покрытию.

1.2. Связи предназначены для применения в покрытиях с уклоном кровли 1,5%:

- в отапливаемых зданиях;
- в неотапливаемых зданиях при расчетной зимней температуре наружного воздуха (средней температуре воздуха наиболее холодной пятидневки района строительства согласно СНиП 2.01.01-82) минус 40°С и выше;
- в условиях систематического воздействия технологических температур до плюс 50°С включительно;
- при неагрессивной, слабоагрессивной и среднеагрессивной степенях воздействия газообразных сред;
- без мостовых кранов и с мостовыми кранами грузоподъемностью до 490кН (50т);
- без подвесных кранов и с подвесными кранами грузоподъемностью до 49кН (5т) при шаге стропильных ферм 6 и 12м;
- без фонарей, со светоаэрационными или зенитными фонарями с легкосбрасываемой кровлей;
- без перепадов и с перепадами высот профиля покрытия;
- в районах с расчетной сейсмичностью до 8 баллов включительно.

2. Конструктивные решения

2.1. Элементы связей запроектированы для сейсмических блоков здания длиной не более 72м и температурных блоков при длине фонарей до 84м и более.

2.2. Для зданий, строящихся в районах без сейсмики, предусматриваются связи в виде вертикальных ферм в каждом продольном ряду колонн по торцам блоков, а между ними в уровне нижних поясов ферм устанавливаются распорки. При необходимости в промежутке между указанными связями предусмотрены дополнительные вертикальные связи, количество которых определяется по указаниям выпуска настоящей серии. Кроме того, в районах с расчетной сейсмичностью до 8 баллов включительно вертикальные связи предусматриваются как по торцам блоков, так и в середине пролета ферм.

2.3. Элементы вертикальных связей запроектированы из гнутых открытых и прокатных профилей, распорки — из открытых гнутых профилей, объединенных в коробчатое сечение. Все образовавшиеся при изготовлении зазоры и отверстия заварить и зачистить с целью обеспечения герметичности в условиях агрессивных сред.

Нач отд	Крыжба		1.463.1-17.12-00ПЗ	
Н контр	Шейнич			
Гл констр	Шейнич		Пояснительная записка	Стадия: Р; Лист: 1; Листов: 2
Гл инж. пр	Сонковский			
Рук груп	Лучко			Укрниипроектсталь-конструкция
Проверил	Сонковский			
Исполнил	Литвин			

Инв. № подл. | Подпись и дата | Взам. инв. №

2.4. Заводские и монтажные соединения — сварные, которые назначаются конструктивно и по усилиям. Сварку производить электродами Э42 по ГОСТ 9467-75. Минимальная длина сварного шва 80мм. Неоговоренные сварные швы варить по всей длине соединяемых элементов.

2.5. Монтажные болты для крепления связей принять М16 по ГОСТ 7798-70 под отверстия диаметром ф 19мм.

2.6. Все обрезы приняты 40мм, кроме оговоренных.

3. Расчетные положения

3.1. Расчет связей произведен в соответствии с требованиями глав СНиП II-23-81 „Стальные конструкции. Нормы проектирования", СНиП II-7-81 „Строительство в сейсмических районах. Нормы проектирования."

3.2. Предельная гибкость сжатых элементов связей при расчете на ветер принята 200; на сейсмическую нагрузку — 150.

3.3. Исходные расчетные нагрузки определены Московским ГПИ Промстройпроект.

4. Материал конструкций

4.1. Металлопрокат, применяемый в данном выпуске, соответствует сокращенному сортаменту металлопроката для применения в строительных стальных конструкциях, утвержденному постановлением Госстроя СССР N28 от 21 ноября 1986 г.

5. Требования к изготовлению и монтажу

5.1. Изготовление и монтаж стальных конструкций следует производить в соответствии с указаниями глав СНиП III-18-75 „Металлические конструкции. Правила производства и приемки работ" и СНиП 3.03.01.87 „Несущие и ограждающие конструкции."

5.2. Защита стальных конструкций от коррозии должна производиться в соответствии с указаниями СНиП 2.03.11-85 „Защита строительных конструкций от коррозии. Нормы проектирования"

Инв. № подл. | Подпись и дата | Взам. инв. №

Марка связи	Ряд колонн	Шаг колонн	P_1, кН	P_2, кН	P_3, кН	A, кН	R, кН	S_1, кН	M_{x1}, кН·м	M_y кН м	S_2, кН	M_{x2}, кН·м	S_3, кН	l, мм	H, мм	l_1, мм	l_2, мм	l_3, мм	e_1, мм	e_2, мм	e_3, мм	e_4* мм	Масса, кг
СВ 122	средний	6,0 м	52	52	25	129	54	52	3,12	2,08	77	1,54	75	5500	2620	2585	2585	3680	60	20	80	80	350,0
СВ 124	крайний		38	38	17	93	40	38	2,28	2,28	55	1,1	55	5500	2635	2585	2585	3691	45	20	120	0	293,5
СВ 130			38	75	15	128	59	75	5,25	4,5	72	3,24	80	5500	2635	2585	2585	3691	70	20	120	0	301,0
СВ 131			56	56	143	255	54	56	3,36	3,36	200	7,0	78	6000	2605	2835	2835	3850	60	35	120	0	419,6
СВ 132			56	56	255	367	54	56	3,36	3,36	313	18,8	78	6000	2640	2835	2835	3874	60	6	120	0	475,5
СВ 133	средний		69	69	19	157	72	69	3,10	2,76	88	3,08	98	5500	2620	2585	2585	3680	45	35	80	80	346,6
СВ 134			52	52	140	244	50	52	2,34	2,08	193	6,76	72	6000	2620	2835	2835	3860	45	35	80	80	372,4
СВ 135			52	52	244	348	50	52	2,34	2,08	297	17,8	72	6000	2655	2835	2835	3884	45	6	80	80	432,6
СВ 142	крайний		49	98	15	162	77	98	5,88	5,88	89	3,11	105	5500	2605	2585	2585	3670	60	35	120	0	388,6
СВ 143	в пролете		—	—	—	—	—	—	—	—	—	—	—	5500	2275	2580	2580	3440	—	—	—	—	184,7
СВ 144	средний		69	69	171	309	67	69	3,10	2,76	241	14,46	95	6000	2655	2835	2835	3884	45	6	80	80	432,6
СВ 145			69	69	308	446	67	69	3,10	2,76	378	2,25	96	6000	2655	2835	2835	3884	45	6	80	80	441,9
СВ 146	крайний		74	74	176	324	72	74	4,44	4,44	251	15,06	102	6000	2640	2835	2835	3874	60	6	120	0	478,0
СВ 147			74	74	323	471	72	74	4,44	4,44	398	2,40	103	6000	2640	2835	2835	3874	60	6	120	0	494,2

1 — 1

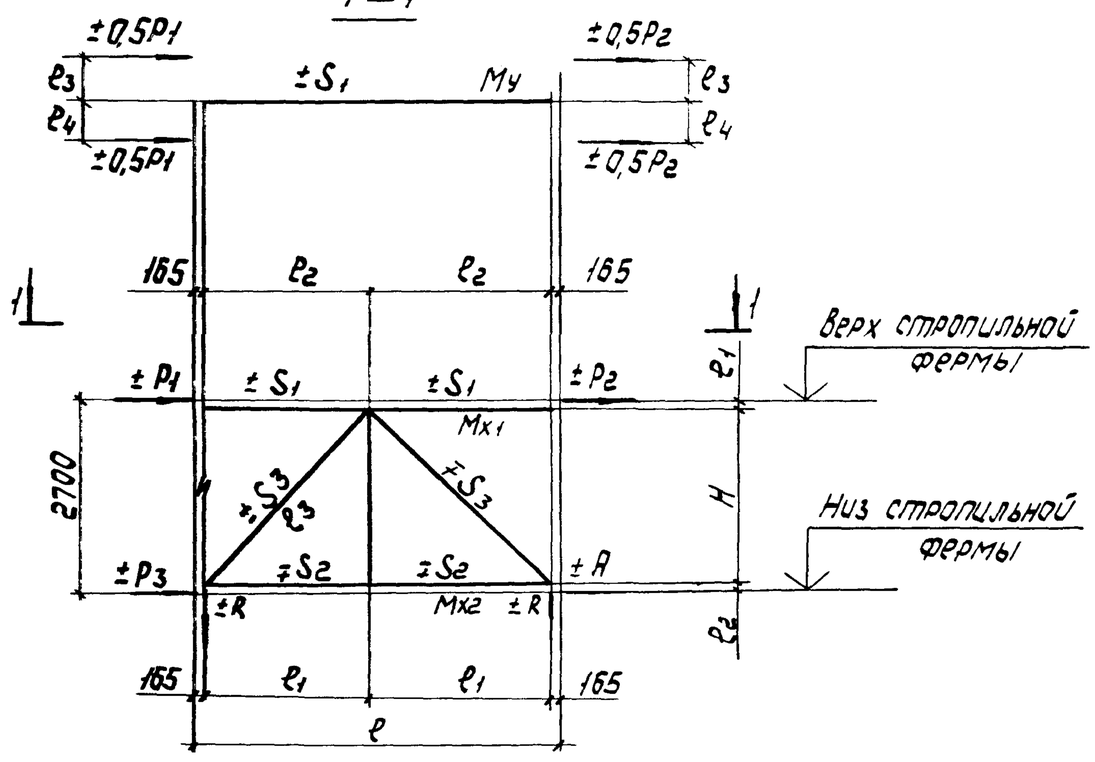

СВ 143

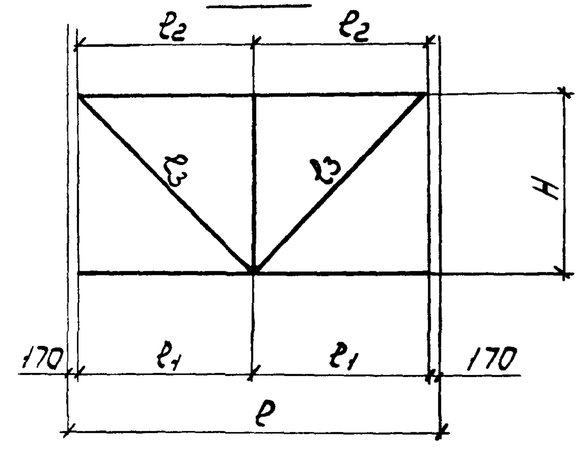

*В случае $e_4 = 0$, силы P_1 и P_2 прикладываются с эксцентриситетом e_3 без коэффициента 0,5.

Нач. отд	Крыжда		1.463.1 - 17.12 - ООТБ1
Н. контр	Шейнич		
Гл. констр	Шейнич		Расчетная схема и геометрические размеры связей СВ122, СВ124, СВ130... СВ135 СВ142 ... СВ147.
Гл. инж. пр	Санковский		Стадия: Р; Лист: ; Листов: 1
Рук. груп	Лучко		Укрниипроектстальконструкция
Проверил	Лучко		
Ис. элнил	Литвин		

Взам. инв. №

Подпись и дата

Марка связи	Ряд колонн	Шаг колонн	P_1, кН	P_2, кН	P_3, кН	A, кН	R_1, кН	S_1, кН	M_{x1}, кН.м	M_y, кН.м	S_2, кН	M_{x2}, кН·м	S_4, кН	S_3, кН	ℓ, мм	H, мм	ℓ_1, мм	ℓ_2, мм	ℓ_3, мм	ℓ_4, мм	ℓ_5, мм	e_1, мм	e_2, мм	e_3, мм	e_4*, мм	Масса, кг
СВ 126	крайний	12,0 м	38	38	19	95	18	38	2,28	2,28	76	2,66	26	1	11500	2620	2792	2793	2792	3829	3829	60	20	120	0	623,6
СВ 127	средний		70	70	80	220	34	70	5,25	3,5	185	8,32	50	1	11500	2590	2792	2793	2792	3808	3809	75	35	100	100	843,9
СВ 136	крайний		49	137	29	215	45	137	10,30	8,22	172	6,03	63		11500	2595	2792	2793	2702	3808	3809	75	35	120	0	830,1
СВ 137	средний		93	93	59	245	45	93	6,99	4,65	203	12,18	63		11500	2625	2792	2793	2792	3832	3832	75	6	100	100	1289,3
СВ 138	крайний		70	70	188	328	33	70	4,2	4,2	293	17,58	50	1	12000	2640	2918	2917	2918	3934	3935	60	6	120	0	1217,7
СВ 139			93	93	230	416	43	93	6,98	5,58	371	2,22	62		12000	2625	2917	2918	2917	3924	3925	75	6	120	0	1344,5
СВ 129	средний		70	70	230	370	33	70	5,25	3,5	335	20,1	50	1	12000	2625	2918	2917	2918	3924	3924	75	6	100	100	1330,1
СВ 140			93	93	265	451	43	93	6,98	4,65	405	2,43	62		12000	2625	2917	2918	2917	3924	3925	75	6	100	100	1350,9
СВ 141	крайний		38	105	30	173	35	105	7,9	6,3	137	4,79	51	3	11500	2555	2792	2793	2792	3808	3809	75	35	120	0	836,5
СВ 149	в пролете		—	—	—	—	—	—	—	—	—	—	—	—	11500	2275	2780	2780	2780	3592	3592	—	—	—	—	554,0

1—1

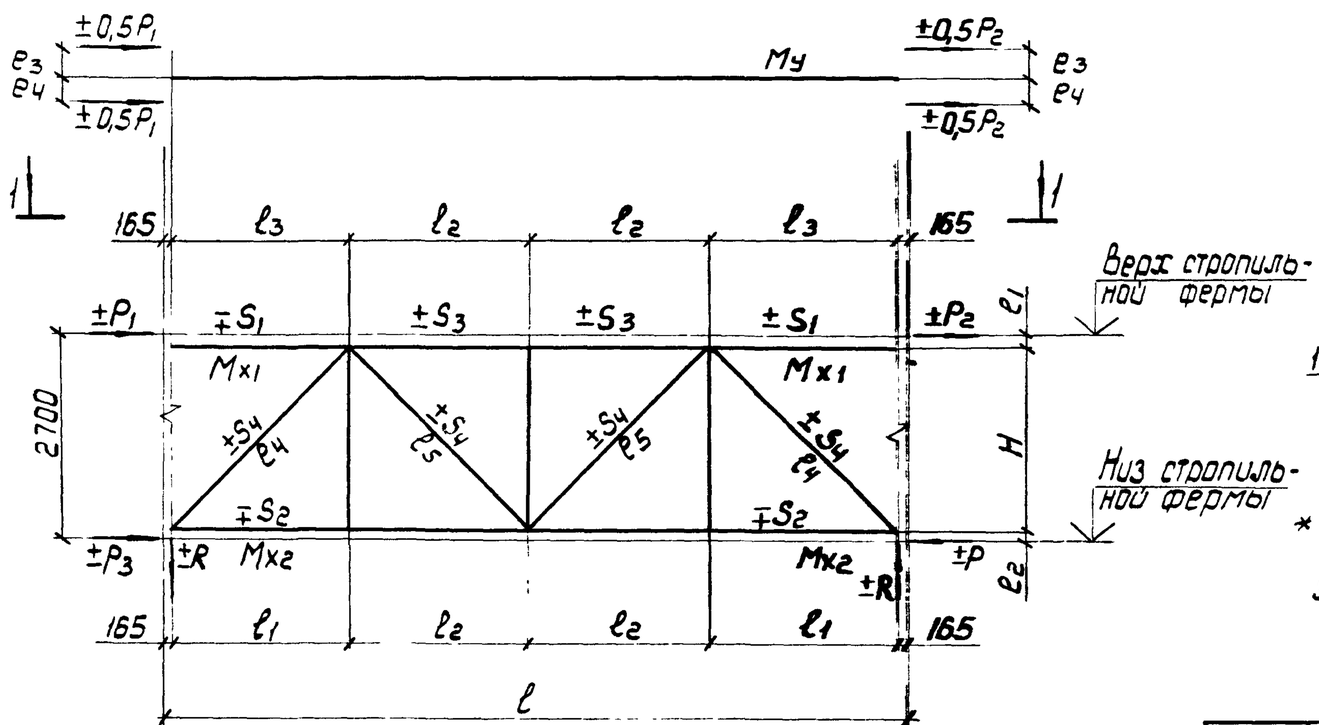

СВ 149

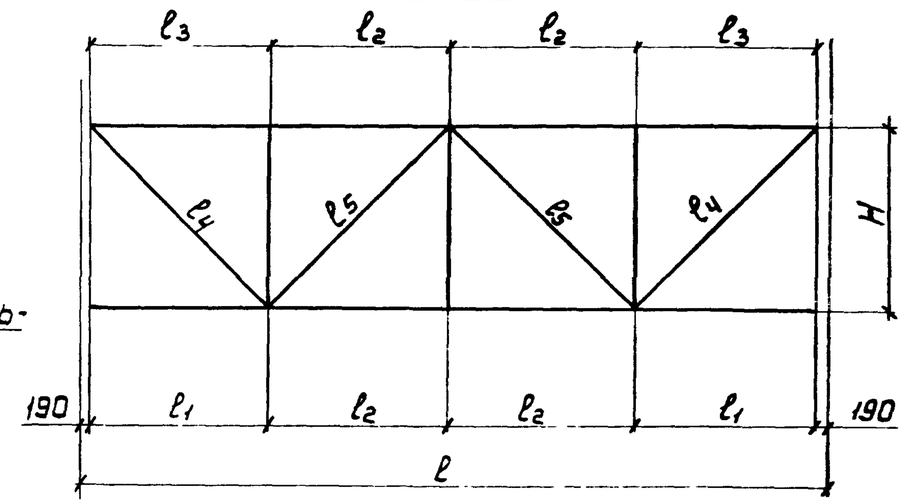

* В случае $e_4 = 0$, силы P_1 и P_2 прикладываются с эксцентриситетом e_3 без коэффициента 0,5

Нач. отд	Крыжова		
Н. контр	Шейнич		
Гл. констр.	Шейнич		
Гл. инж. пр.	Санковский		
Рук. груп	Лучко		
Проверил	Лучко		
Исполнил	Литвин		

1.463.1-17.6-ООТБ2

Расчетная схема и геометрические размеры связей СВ 126, СВ 127, СВ 136...СВ 141, СВ 149

Стадия	Лист	Листов
Р		1

Укрниипроектстальконструкция

Марка распорки	Ряд колонн	Шаг колонн	P, кН	S, кН	ℓ, мм	e_1, мм	e_2, мм	M_x, кН·м	M_y, кН·м	Масса, кг
РС 107	средний	12,0 м	—	—	12000	—	—	—	—	325,4
РС 108	крайний		110	110	12000	—	—	—	—	282,2
РС 109	средний	6,0 м	—	—	6000	—	—	—	—	104,8
РС 110	крайний		100	100	6000	—	—	—	—	101,8
РС 112	средний		—	—	6000	—	—	—	—	107,9
РС 113		12,0 м	—	—	12000	—	—	—	—	303,7
РС 114		6,0 м	180	180	6000	—	—	—	—	102,6
РС 115	крайний	12,0 м	270	270	12000	—	—	—	—	540,6
РС 116	средний	6,0 м	340	340	6000	—	—	—	—	144,8
РС 117	Устанавливаются по подстропильным фермам		100	100	4850	82	80	8,2	5,2	166,3
РС 119			60	60	4850	82	120	4,9	7,2	156,8
РС 120			60	60	5350	82	120	4,9	7,2	171,9

РС 107... РС116

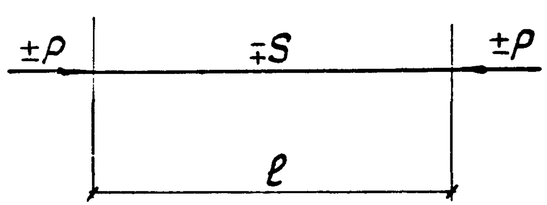

РС 117

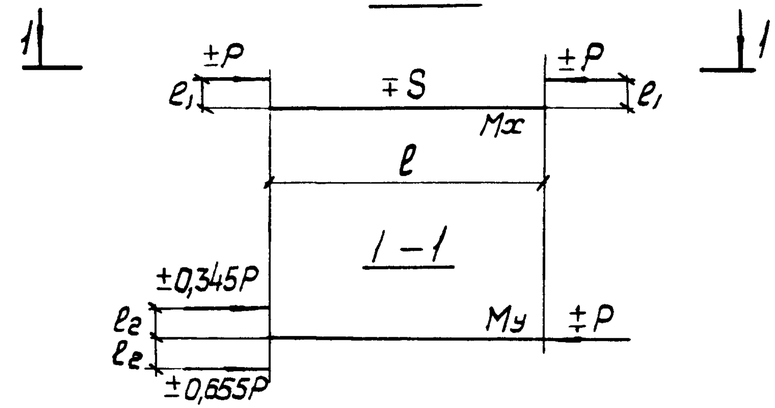

РС119, РС120

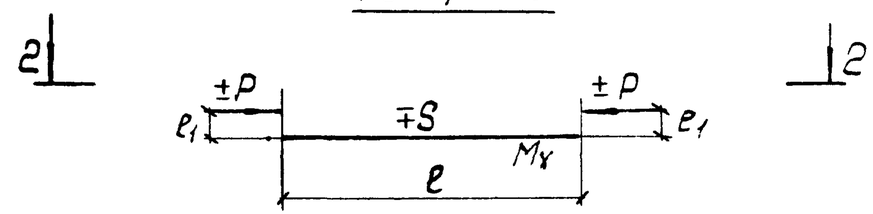

2 – 2

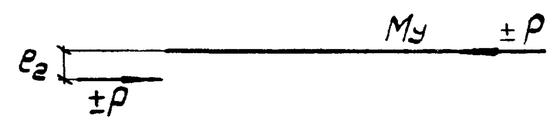

Нач.отд.	Крыжова		
Н.контр.	Шейнич		
Гл.констр.	Шейнич		
Гл.инж.пр.	Ганковский		
Рук.груп.	Лучко		
Проверил	Лучко		
Исполнил	Литвин		

1.463.1-17.12-00ТБ3

Расчетная схема и геометрические размеры распорок РС107... РС110, РС112.. РС117, РС119, РС120

Стадия	Лист	Листов
Р		1

Укрниипроектстальконструкция

Инв.№ подл. | Подпись и дата | Взам.инв.№

Марка связи	Ряд колонн	Шаг колонн	ℓ, мм	ℓ_1, мм	ℓ_2, мм	S, кН	Масса, кг
СГ1	средний ряд	6,0 м	6000	2840	4245	по гибкости	272,0
СГ2		6,0 м	5500	2590	4073		262,3
СГ3		6,0 м	6000	2840	6714		387,2
СГ4		6,0 м	5500	2590	6607		376,3
СГ5		12,0 м	12000	5840	6710		576,1
СГ6		12,0 м	11500	5590	6487		558,7
СГ7		12,0 м	12000	5840	8490		819,9
СГ8		12,0 м	11500	5590	8315		798,1

СГ1, СГ2

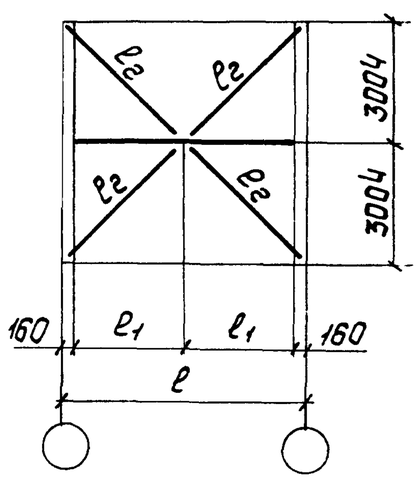

СГ3, СГ4

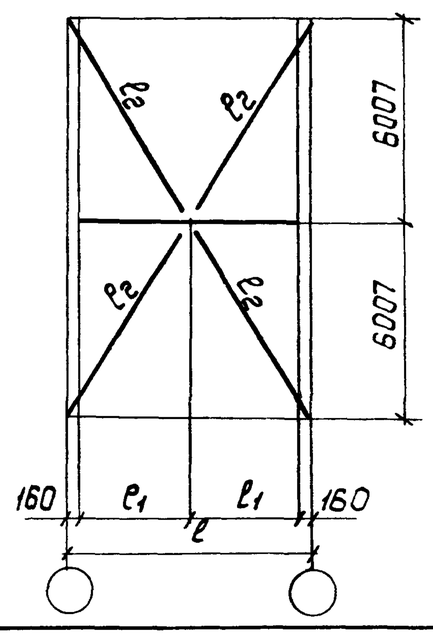

СГ5, СГ6

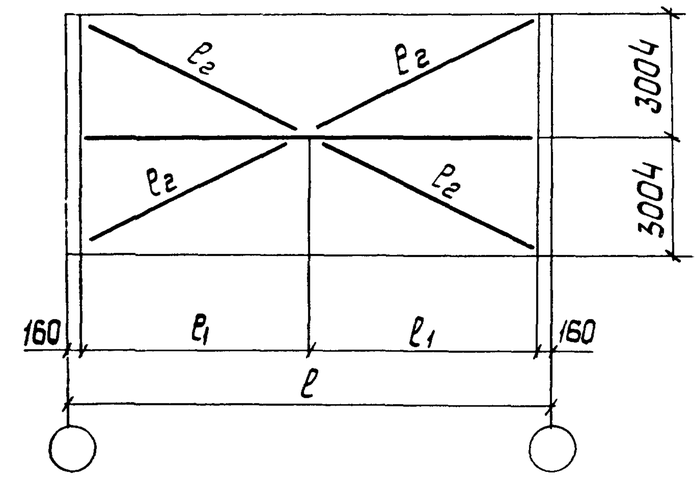

СГ7, СГ8

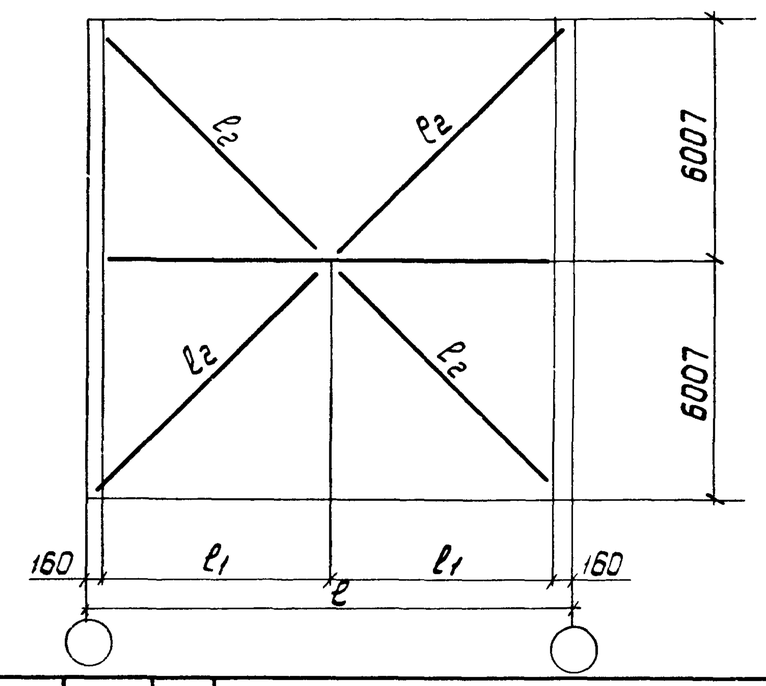

Нач отд.	Крыжова		1.463.1 - 17.12 - ООТБ4
Н контр	Шейнич		
Гл. констр	Шейнич		Расчетная схема и геометрические размеры связей СГ1 ... СГ8
Гл инж. пр	Санковский		Стадия: Р; Лист: ; Листов: 1
Рук. гр.	Лучко		Укрниипроектстальконструкция
Проверил	Лучко		
Исполнил	Шкробот		

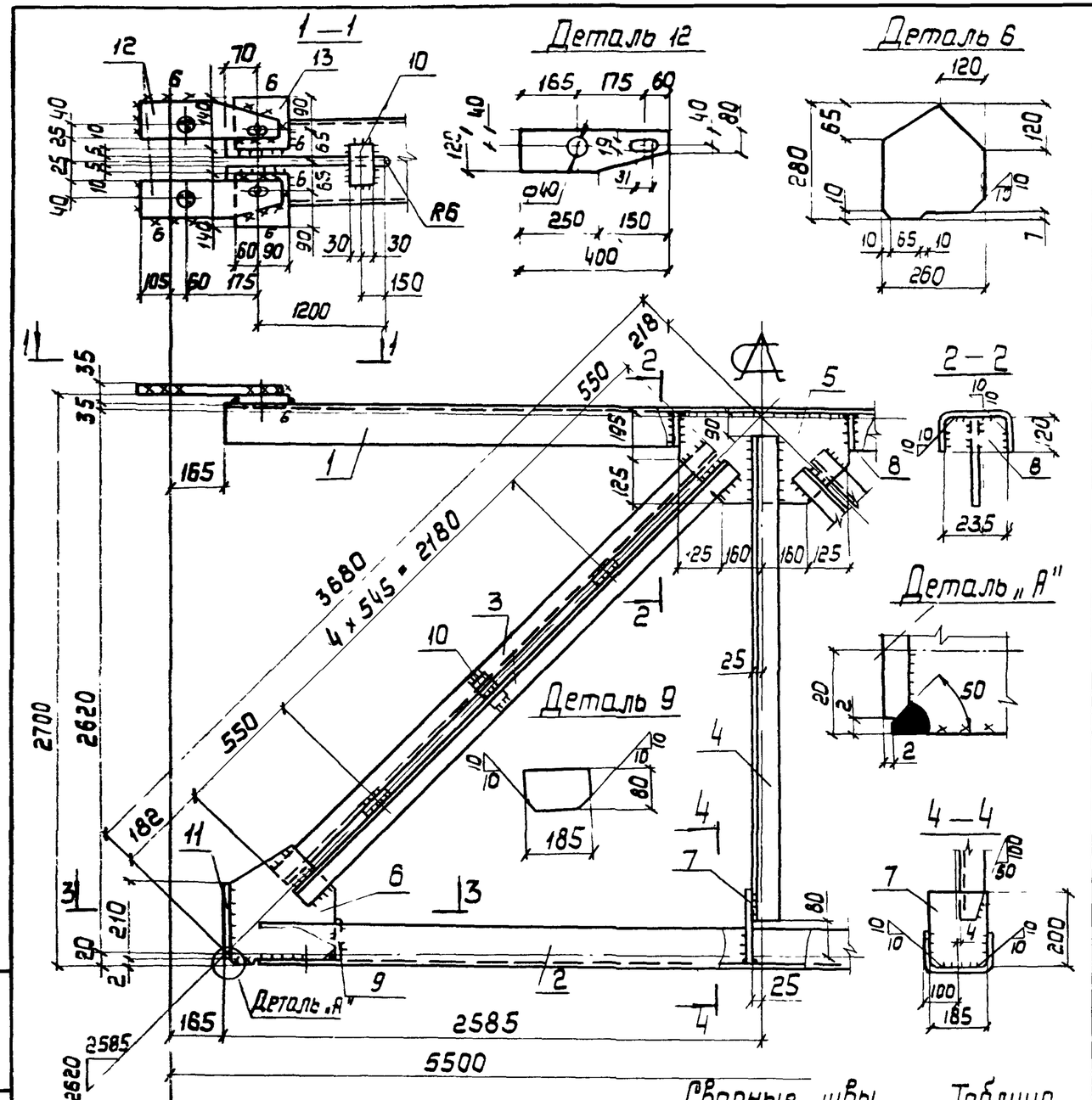

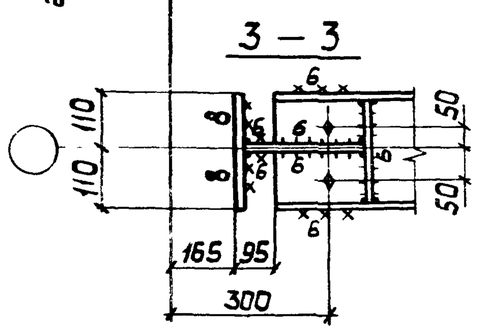

1. Все неоговоренные швы h=5мм.
2. Расчетные схемы и геометрические размеры даны на докум. 00ТБ1

Сварные швы — Таблица

Тип и толщ шва	Длина шва м	Тип электр.	Примечание
◺5	14,0	Э42	Заводской
◺6	3,6	Э42	Заводской
◺6	3,9	Э42	Монтажный
◺8	0,5	Э42	Монтажный

Марка связи	Поз.	Наименование	Кол.	Масса ед, кг	Масса всех, кг	Примечание
СВ 122		**Детали**				
		Швеллеры гнутые ГОСТ 8278-83 Вст3пс4 ГОСТ 14637-79				
	1	250×125×6 ℓ=5170	1	116,3	116,3	
	2	200×80×5 ℓ=4980	1	66,8	66,8	
		Уголки ГОСТ 8509-86 Вст3пс6-1 ТУ14-1-3023-80				
	3	70×5 ℓ=3280	4	17,7	70,8	
	4	90×6 ℓ=2450	1	20,4	20,4	
		Лист ГОСТ 19903-74 Вст3кп2 ГОСТ 14637-79				
	5	8×320 ℓ=570	1	11,5	11,5	
	6	8×260 ℓ=280	2	4,6	9,2	
	7	8×185 ℓ=200	1	2,3	2,3	
	8	8×120 ℓ=235	2	1,8	3,6	
	9	8×80 ℓ=185	2	0,9	1,8	
	10	8×60 ℓ=100	12	0,4	4,8	
		Лист ГОСТ 19903-74 Вст3пс6-1 ТУ14-1-3023-80				
	11	10×210 ℓ=220	2	3,6	7,2	
	12	10×120 ℓ=400	4	3,8	15,2	
		Лист ГОСТ 19903-74 Вст3сп5 ГОСТ 14637-79				
	13	25×140 ℓ=150	4	4,1	16,4	
		Стандартные изделия				
	14	Болт М16-8g×90.5.8 ГОСТ 7798-70	8		1,41	
	15	Гайка М16-7Н.5 ГОСТ 5915-70	8		0,27	
	16	Шайба 16.65Г ГОСТ 6402-70	8		0,09	

Инв. № подл. | Подпись и дата | Взам. инв. №

Нач. отд.	Кокуева	
Н. контр.	Шейнич	
Гл. констр.	Шейнич	
Гл. инж. проекта	Синковский	
Разраб.	Пучко	
Проверил	Беляева	
Исполнил	Шкроботт	

1.463.1-17.12-01

Связь СВ 122

Стадия	Масса	Масштаб
Р	350,0	—
Лист	Листов 1	

Укрниипроектсталь конструкция

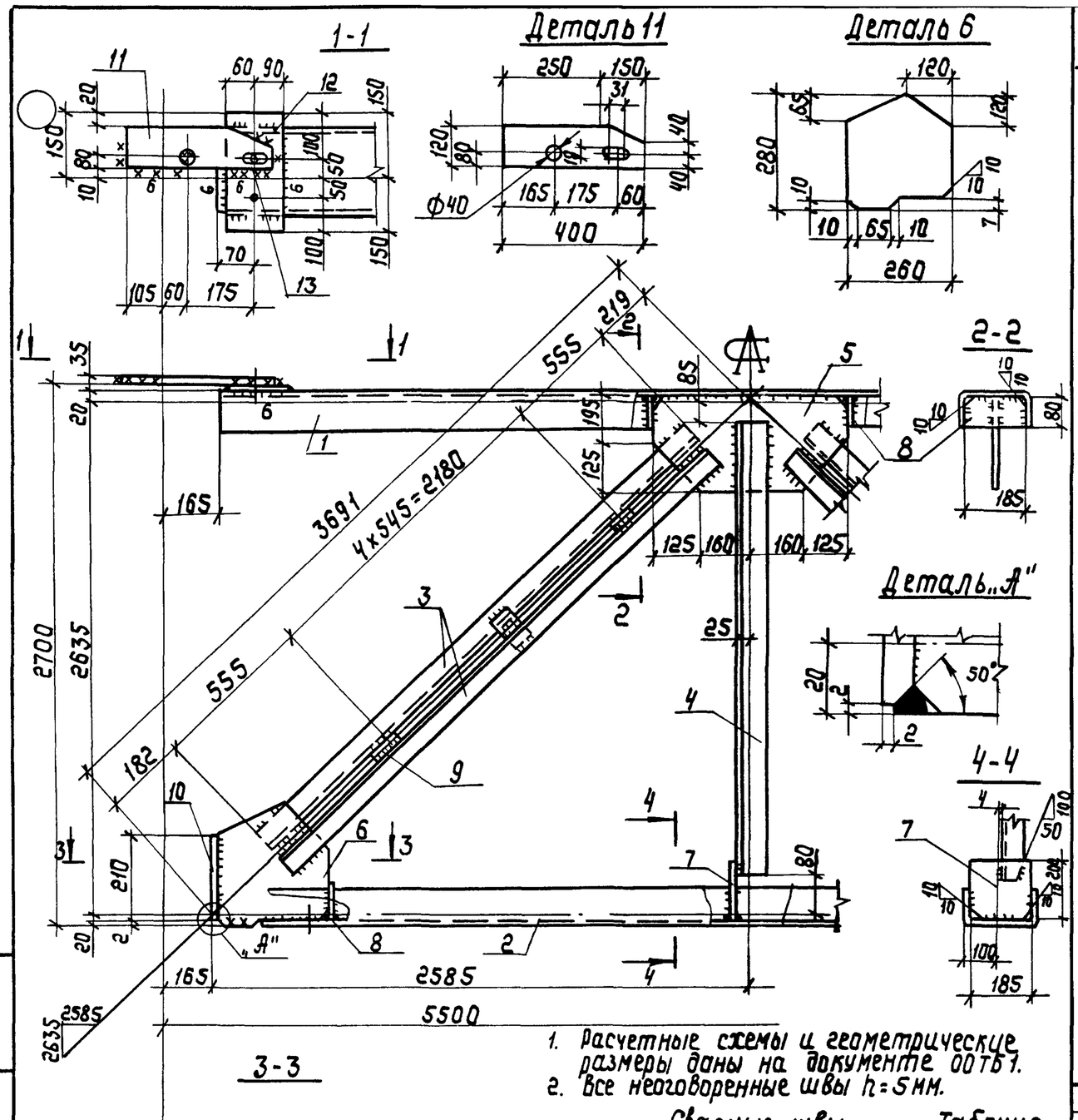

1. Расчетные схемы и геометрические размеры даны на документе 00ТБ1.
2. Все неоговоренные швы h=5мм.

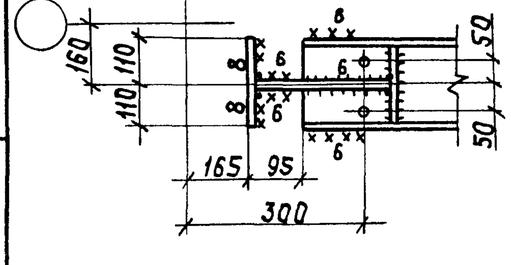

Сварные швы — Таблица

Тип и марка шва	Длина шва, м	Тип электр.	Примечание
◺5	13,0	Э42	Заводской
◺6	2,8	Э42	Заводской
▽8	0,5	Э42	Монтажный
◺6	2,4	Э42	Монтажный

Марка связи	Поз.	Наименование		Кол.	Масса ед. кг	Масса всех, кг	Примечание
		Детали					
		Швеллеры гнутые ГОСТ 8278-83 ВСт3пс4 ГОСТ 14637-79					
	1	200×80×5	ℓ=5170	1	69,4	69,4	
	2	200×80×5	ℓ=4980	1	66,8	66,8	
		Уголки ГОСТ 8509-86 ВСт3пс6-1 ТУ 14-1-3023-80					
	3	70×5	ℓ=3290	4	17,7	70,8	
	4	90×6	ℓ=2470	1	20,6	20,6	
		Лист ГОСТ 19903-74 ВСт3кп2 ГОСТ 14637-79					
	5	8×320	ℓ=570	1	11,5	11,5	
	6	8×260	ℓ=280	2	4,6	9,2	
	7	8×185	ℓ=200	1	2,3	2,3	
	8	8×80	ℓ=185	4	0,9	3,6	
СВ124	9	8×60	ℓ=100	10	0,4	4,0	
		Лист ГОСТ 19903-74 ВСт3пс6-1 ТУ 14-1-3023-80					
	10	10×210	ℓ=220	2	3,6	7,2	
	11	10×120	ℓ=400	2	3,8	7,6	
		Лист 19903-74 ВСт3сп5 ГОСТ 14637-79					
	12	25×150	ℓ=300	2	8,8	17,6	
		Стандартные изделия					
	13	Болт М16-8g×90.5.8 ГОСТ 7798-70		6		1,10	
	14	Гайка М16-7Н.5 ГОСТ 5915-70		6		0,20	
	15	Шайба 16.65Г ГОСТ 6402-70		6		0,07	

Нач.отд.	Крыжова		
Н.контр.	Шейнич		
Гл.констр.	Шейнич		
Гл.инж.пр.	Санковский		
Разраб.	Лучка		
Проверил	Беляева		
Исполнил	Щкробот		

1.463.1-17.12-02

Связь СВ 124

Стадия	Масса	Масштаб
Р	293,5	—
Лист	Листов 1	

Укрниипроектсталь конструкция

Инв.№подл. | Подпись и дата | Взам.инв.№

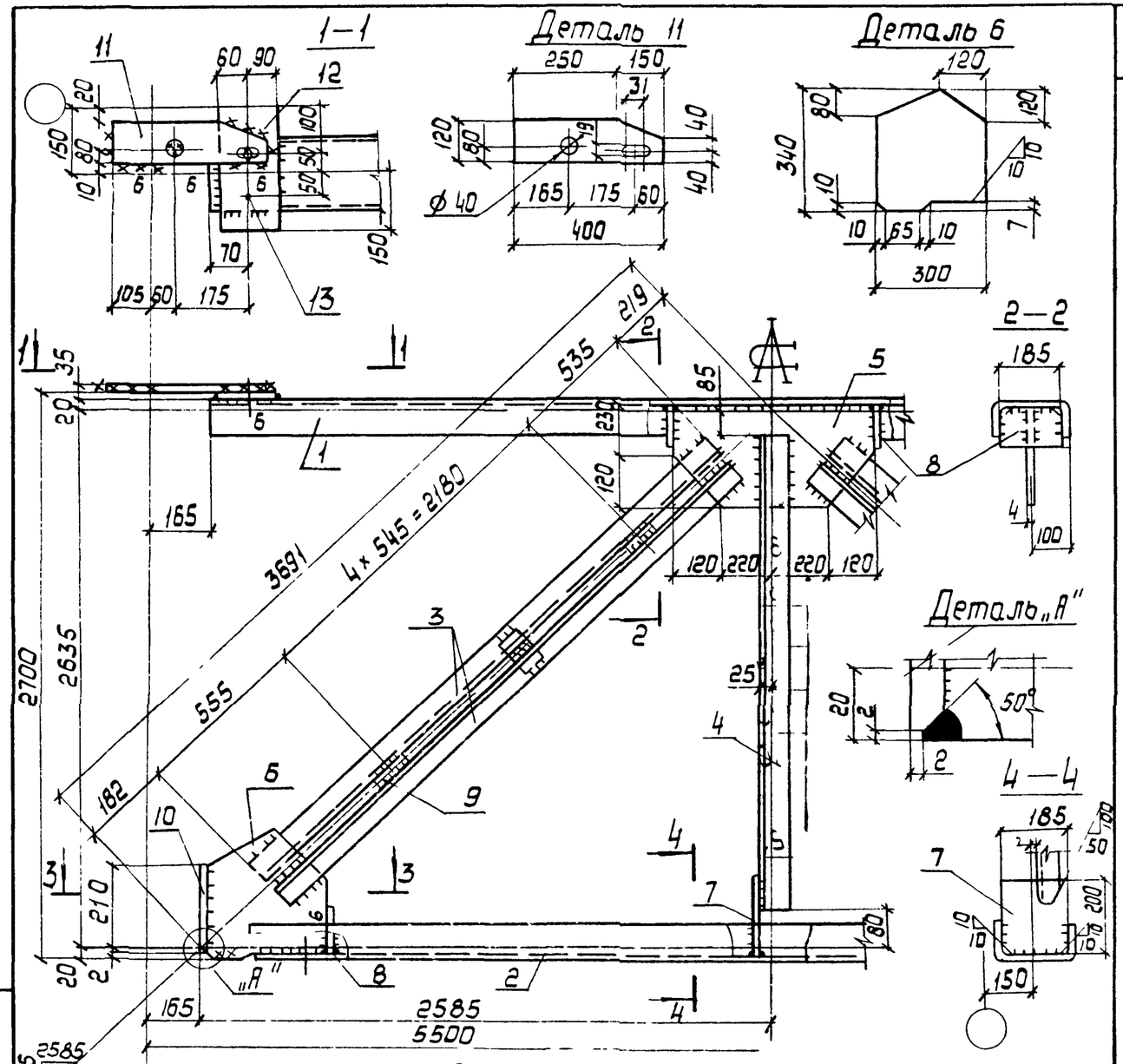

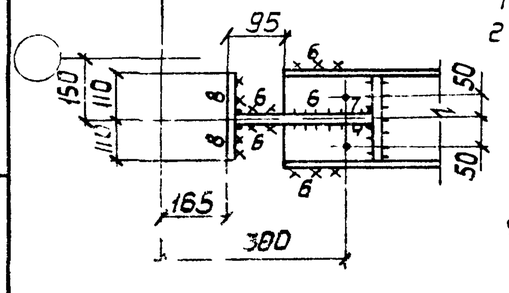

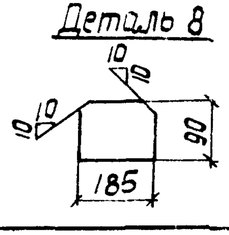

1 Расчетные схемы и геометрические размеры даны на докум 00ТБ1

2 Все неоговоренные сварные швы h=5мм

Сварные швы — Таблица

Тип и толщ шва	Длина шва, м	Тип электр	Примечание
◺5	10,8	Э42	Заводской
◺6	2,8	Э42	Заводской
◺6	2,4	Э42	Монтажный
▽8	0,5	Э42	Заводской

Марка связи	Поз	Наименование	Кол	Масса ед, кг	Масса всех, кг	Примечание
		Детали				
		Швеллеры гнутые ГОСТ 8278-83 / ВСт3пс4 ГОСТ 14637-79				
	1	200 × 80 × 5 ℓ=5170	1	69,4	69,4	
	2	200 × 80 × 5 ℓ=4980	1	66,8	66,8	
		Уголки ГОСТ 8509-86 / ВСт3пс6-1 ТУ14-1-3023-80				
	3	70 × 6 ℓ=3290	4	17,7	70,8	
	4	90 × 6 ℓ=2470	1	20,6	20,6	
		Лист ГОСТ 19903-74 / ВСт3кп2 ГОСТ 14637-79				
	5	8 × 350 ℓ=680	1	14,9	14,9	
СВ 130	6	8 × 300 ℓ=340	2	6,4	12,8	
	7	8 × 185 ℓ=200	1	2,3	2,3	
	8	8 × 90 ℓ=185	4	1,0	4,0	
	9	8 × 60 ℓ=100	10	0,4	4,0	
		Лист ГОСТ 19903-74 / ВСт3пс6-1 ТУ14-1-3023-80				
	10	10 × 210 ℓ=220	2	3,6	7,2	
	11	10 × 120 ℓ=400	2	3,8	7,6	
		Лист 19903-74 / ВСт3сп5 ГОСТ 14637-79				
	12	25 × 150 ℓ=300	2	8,8	17,6	
		Стандартные изделия				
	13	Болт М16-8g × 90.58 ГОСТ 7798-70	6		1,10	
	14	Гайка М16-7Н.5 ГОСТ 5915-70	6		0,20	
	15	Шайба 16.65Г ГОСТ 6402-70	6		0,07	

Нач отд.	Крыжда	
Н. контр.	Шейнич	
Гл. констр.	Шейнич	
Гл. инж. пр.	Санковский	
Разраб.	Лучко	
Проверил	Беляева	
Исполнил	Поляковский	

1.463.1-17 12-03

Связь СВ 130

Стадия	Масса	Масштаб
Р	301,0	—
Лист	Листов 1	

Укрниипроектсталь-конструкция

Инв. № подл. | Подпись и дата | Взам. инв. №

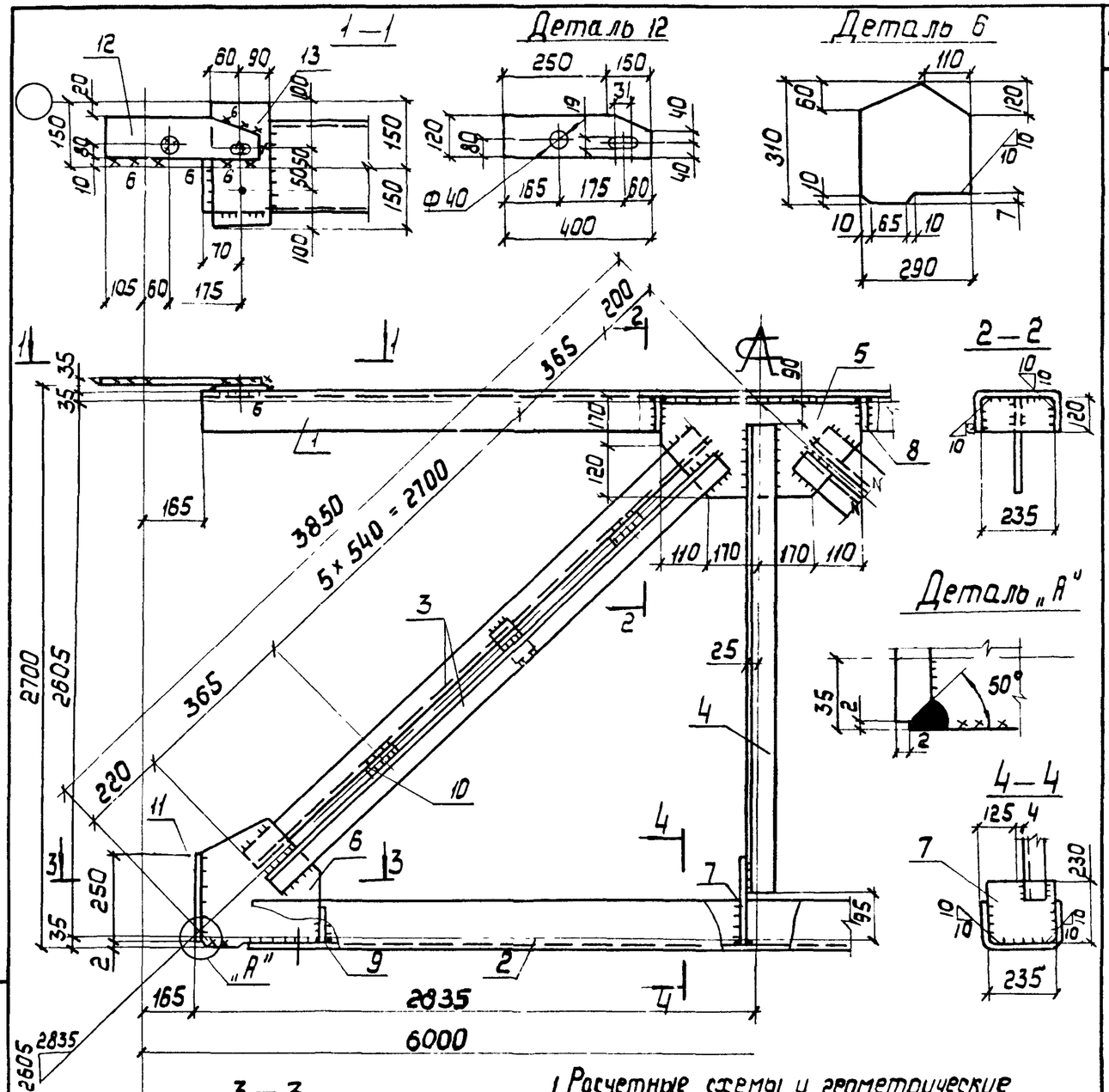

1 Расчетные схемы и геометрические размеры даны на докум. 00ТБ1
2 Все неоговоренные швы h = 5 мм.

Сварные швы — Таблица

Тип и толщ. шва	Длина шва м	Тип электр.	Примечание
◺5	14,5	Э42	Заводской
◺6	2,8	Э42	Заводской
◺6	2,4	Э42	Монтажный
▽8	0,5	Э42	Монтажный

Марка связи	Поз.	Наименование	Кол.	Масса, ед. кг	Масса, всех, кг	Примечание
СВ 131		**Детали**				
		Швеллеры гнутые ГОСТ 8278-83 Ст3пс4 ГОСТ 14637-79				
	1	250 × 125 × 6 ℓ = 5670	1	127,6	127,6	
	2	250 × 125 × 6 ℓ = 5480	1	123,3	123,3	
		Уголки ГОСТ 8509-86 Ст3пс6-1 ТУ14-1-3023-80				
	3	70 × 5 ℓ = 3430	4	18,4	73,6	
	4	90 × 6 ℓ = 2420	1	20,1	20,1	
		Лист ГОСТ 19903-74 Ст3кп2 ГОСТ 14637-79				
	5	8 × 290 ℓ = 560	1	10,2	10,2	
	6	8 × 290 ℓ = 310	2	5,6	11,2	
	7	8 × 230 ℓ = 235	1	3,4	3,4	
	8	8 × 120 ℓ = 235	2	1,8	3,6	
	9	8 × 130 ℓ = 235	2	1,9	3,8	
	10	8 × 60 ℓ = 100	12	0,4	4,8	
		Лист ГОСТ 19903-74 Ст3пс6-1 ТУ14-1-3023-80				
	11	10 × 220 ℓ = 250	2	4,3	8,6	
	12	10 × 120 ℓ = 400	2	3,8	7,6	
		Лист 19903-74 Ст3сп5 ГОСТ 14637-79				
	13	25 × 150 ℓ = 300	2	8,8	17,6	
		Стандартные изделия				
	14	Болт М16-8g × 90.58 ГОСТ 7798-70	6		1,10	
	15	Гайка М16-7Н.5 ГОСТ 5915-70	6		0,20	
	16	Шайба 16 65Г ГОСТ 6402-70	6		0,07	

Нач. отд.	Крыжба	
Н. контр.	Шейнич	
Гл. констр.	Шейнич	
Гл. инж. пр.	Санковский	
Разраб.	Лучко	
Проверил	Беляева	
Исполнил	Шкробот	

1.463.1-17.12-04

Связь СВ 131

Стадия	Масса	Масштаб
Р	415,6	—

Лист | Листов 1

Укрниипроектсталь-конструкция

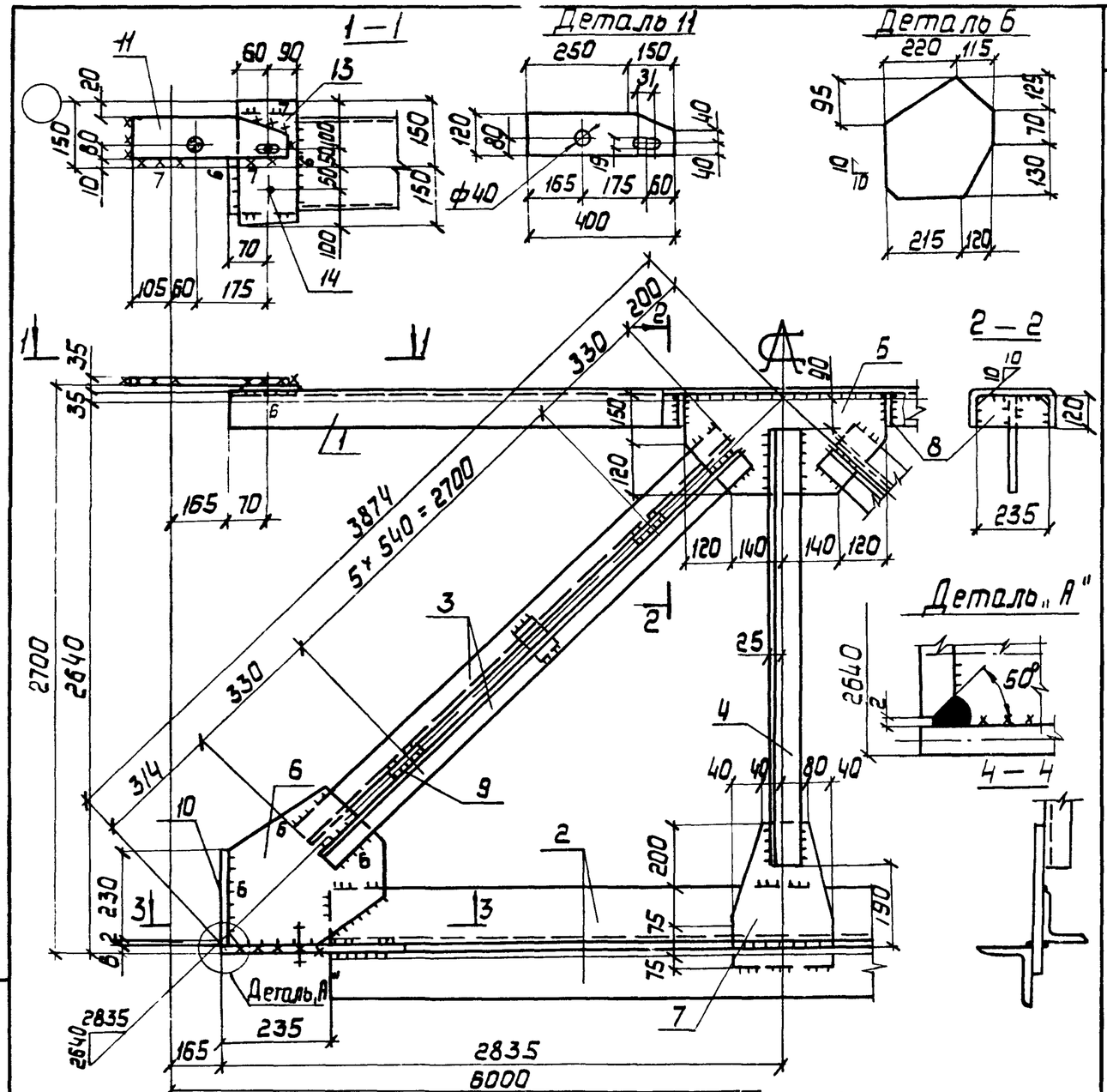

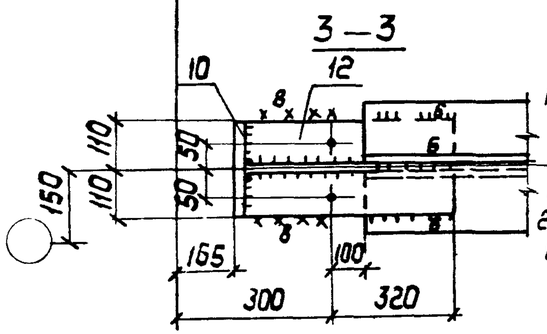

1. Расчетная схема и геометрические размеры даны на докум 00ТБ1
2. Все неоговоренные швы h = 5 мм

Сварные швы — Таблица

Тип и толщ. шва	Длина шва, м	Тип электр.	Примечание
◺5	29,3	Э42	Заводской
◺6	2,8	Э42	Заводской
◺7	3,0	Э42	Монтажный
◺8	2,4	Э42	Монтажный
◺8	0,5	Э42	Заводской

Марка связи	Поз.	Наименование	Кол.	Масса ед, кг	Масса всех, кг	Примечание
СВ 132		**Детали**				
		Швеллер гнутый ГОСТ 8278-83 / Вст3пс4 ГОСТ 14637-79				
	1	250 × 125 × 6 ℓ = 5670	1	127,6	127,6	
		Уголки ГОСТ 8509-86 / Вст3пс6-1 ТУ 14-1-3023-80				
	2	125 × 8 ℓ = 5200	2	80,4	160,8	
	3	70 × 5 ℓ = 3360	4	18,1	72,4	
	4	90 × 6 ℓ = 2734	1	22,8	22,8	
		Лист ГОСТ 19903-74 / Вст3кп2 ГОСТ 14637-79				
	5	8 × 270 ℓ = 520	1	8,8	8,8	
	6	8 × 325 ℓ = 335	2	6,8	13,6	
	7	8 × 200 ℓ = 350	1	4,4	4,4	
	8	8 × 120 ℓ = 235	2	1,8	3,6	
	9	8 × 60 ℓ = 110	12	0,4	4,8	
		Лист ГОСТ 19903-74 / Вст3пс6-1 ТУ 14637-79				
	10	10 × 220 ℓ = 230	2	4,0	8,0	
	11	10 × 120 ℓ = 400	2	3,8	7,6	
	12	12 × 220 ℓ = 455	2	9,4	18,8	
		Лист ГОСТ 19903-74 / Вст3сп5 ГОСТ 14637-79				
	13	25 × 150 ℓ = 300	2	8,8	17,6	
		Стандартные изделия				
	14	Болт М16-8g × 90.5.8 ГОСТ 7798-70	6		1,1	
	15	Гайка М16-7Н.5 ГОСТ 5915-70	6		0,2	
	16	Шайба 16.65Г ГОСТ 6402-70	6		0,07	

Нач. отд.	Крыжба	
Н. контр.	Шейнич	
Гл. констр.	Шейнич	
Гл. инж. пр.	Панковский	
Разраб.	Лучко	
Проверил	Беляева	
Исполнил	Шкабот	

1.463.1-17.12-05

Связь СВ 132

Стадия	Масса	Масштаб
Р	475,5	—
Лист	Листов 1	

Укрниипроектсталь конструкция

Инв. № подл. | Подпись и дата | Взам. инв. №

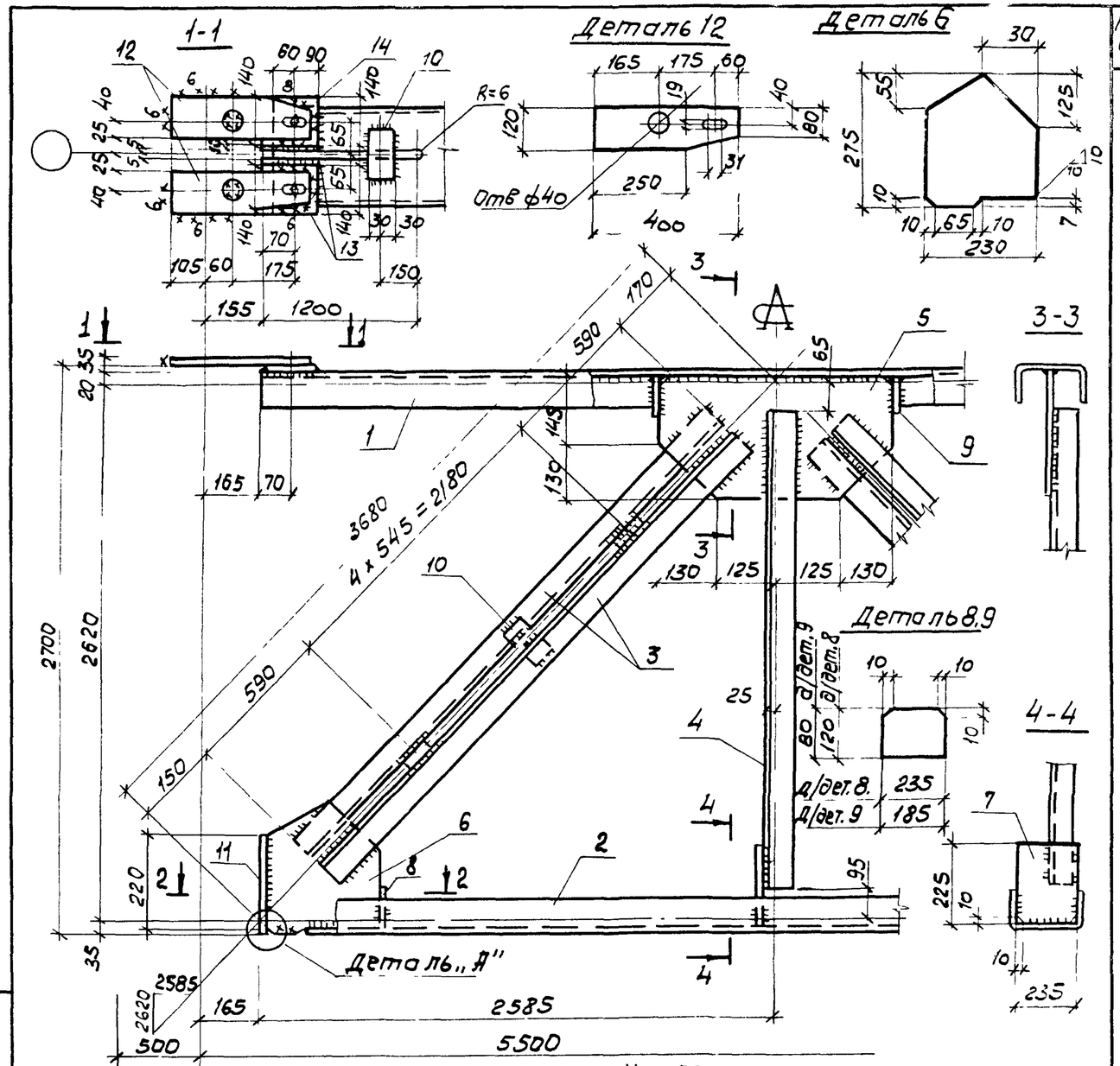

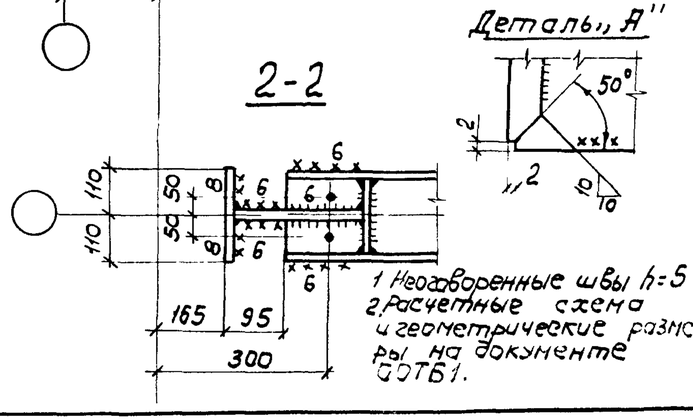

Сварные швы — Таблица

Тип и толщ. шва	Длина м	Тип электрода	Примечание
◺5	13,5	Э42	Заводской
◺6	2,5	Э42	Заводской
▽8	0,5	Э42	Монтажный
◺6	2,6	Э42	Монтажный

1 Неоговоренные швы h=5
2. Расчетные схема и геометрические размеры на документе 0ОТБ1.

Марка связи	Поз	Наименование	Кол	Масса ед, кг	Масса всех, кг	Примечание
		Детали				
		Швеллеры гнутые ГОСТ 8278-83 Вст 3пс4 ГОСТ 14637-79				
	1	200 x 80 x 5 ℓ = 5170	1	69,4	69,4	
	2	250 x 125 x 6 ℓ = 4980	1	112,0	112,0	
		Уголки ГОСТ 8509-86 Вст3пс 6-1 ТУ14-1-3023-80				
	3	70 x 5 ℓ = 3360	4	18,1	72,4	
	4	90 x 6 ℓ = 2460	1	20,5	20,5	
		Лист ГОСТ 19903-74 Вст 3кп2 ГОСТ 14637-79				
	5	8 x 275 ℓ = 510	1	8,8	8,8	
	6	8 x 230 ℓ = 275	2	4,0	8,0	
	7	8 x 225 ℓ = 235	1	3,3	3,3	
СВ 133	8	8 x 105 ℓ = 235	2	1,5	3,0	
	9	8 x 80 ℓ = 185	2	0,9	1,8	
	10	8 x 60 ℓ = 110	12	0,4	4,8	
		Лист ГОСТ 19903-74 Вст3пс 6-1 ТУ14-1-3023-80				
	11	10 x 220 ℓ = 220	2	3,8	7,6	
	12	10 x 120 ℓ = 400	4	3,8	15,2	
		Лист ГОСТ 19903-74 Вст3сп5 ГОСТ 14637-79				
	13	25 x 140 ℓ = 150	4	4,1	16,4	
		Стандартные изделия				
	14	Болт М16-8g x 90, 5.8 ГОСТ 7798-70	8		1,41	
	15	Гайка М16-7Н5 ГОСТ 5915-70	8		0,26	
	16	Шайба 16.65Г ГОСТ 6402-70	8		0,09	

Нач.отд	Крыжда		
Н контр	Шейнич		
Гл констр	Шейнич		
Гл инж пр	Санковский		
Разраб	Лучко		
Проверил	Поляковский		
Исполнил	Беляева		

1.463.1-1712-06

Связь СВ 133

Стадия	Масса	Масштаб
Р	346,6	—
Лист	Листов 1	

Укрниипроектстальконструкция

Инв. № подл. | Подпись и дата | Взам. инв. №

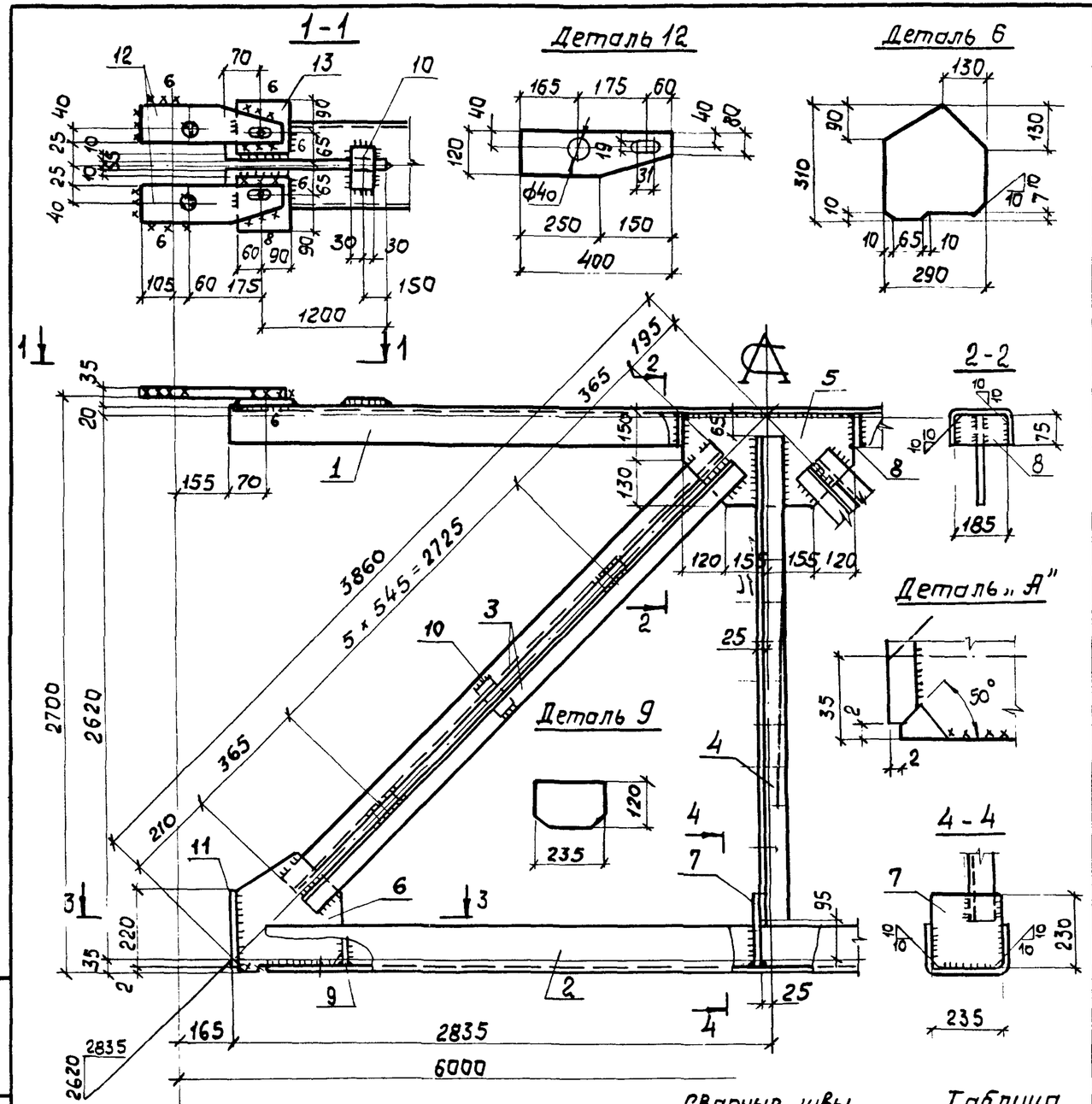

1. Неоговоренные сварные швы h=5мм
2. Расчетные схемы и геометрические размеры даны на докум. 00 ТБ1

Сварные швы — Таблица

Тип и толщ. шва	Длина шва, м	Тип электр.	Примечание
◺5	15,0	Э42	Заводской
◺6	3,6	Э42	Заводской
◺6	3,9	Э42	Монтажный
▽8	0,5	Э42	Монтажный

Марка связи	Поз.	Наименование		Кол.	Масса, ед. кг	Масса, всех, кг	Примечание
		Детали					
		Швеллеры гнутые ГОСТ 8278-83 / ВСт3пс4 ГОСТ 14637-79					
	1	200 × 80 × 5	ℓ=5670	1	76,0	76,0	
	2	250 × 125 × 6	ℓ=5480	1	123,3	123,3	
		Уголки ГОСТ 8509-86 / ВСт3пс6-1 ТУ14-1-3023-80					
	3	70 × 5	ℓ=3455	4	18,6	74,4	
	4	90 × 6	ℓ=2460	1	20,5	20,5	
		Лист ГОСТ 19903-74 / ВСт3кп2 ГОСТ 14637-79					
	5	8 × 280	ℓ=550	1	9,7	9,7	
	6	8 × 290	ℓ=310	2	5,6	11,2	
	7	8 × 230	ℓ=235	1	3,4	3,4	
СВ 134	8	8 × 75	ℓ=185	2	0,9	1,8	
	9	8 × 120	ℓ=235	2	1,8	3,6	
	10	8 × 60	ℓ=100	14	0,4	5,6	
		Лист ГОСТ 19903-74 / ВСт3пс6-1 ТУ14-1-3023-80					
	11	10 × 220	ℓ=220	2	3,8	7,6	
	12	10 × 120	ℓ=400	4	3,8	15,2	
		Лист ГОСТ 19903-74 / ВСт3 сп5 ГОСТ 14637-79					
	13	25 × 140	ℓ=150	4	4,1	15,4	
		Стандартные изделия					
	14	Болт М16-8g × 90, 5.8 ГОСТ 7798-70		8		1,41	
	15	Гайка М16-7Н.5 ГОСТ 5915-70		8		0,27	
	16	Шайба 16 65Г ГОСТ 6402-70		8		0,09	

Нач.отд.	Крыжба	
Н.контр.	Шейнич	
Гл.контр	Шейнич	
Гл.инж.пр.	Санковский	
Разраб.	Лучко	
Проверил	Беляева	
Исполнил	Шкробот	

1.463.1-17.12-07

Связь СВ 134

Стадия	Лист	Масштаб
Р	372.4	—
Лист	Листов 1	

Укрниипроектстальконструкция

Взам.инв.№ | Подпись и дата | Инв.№ подл.

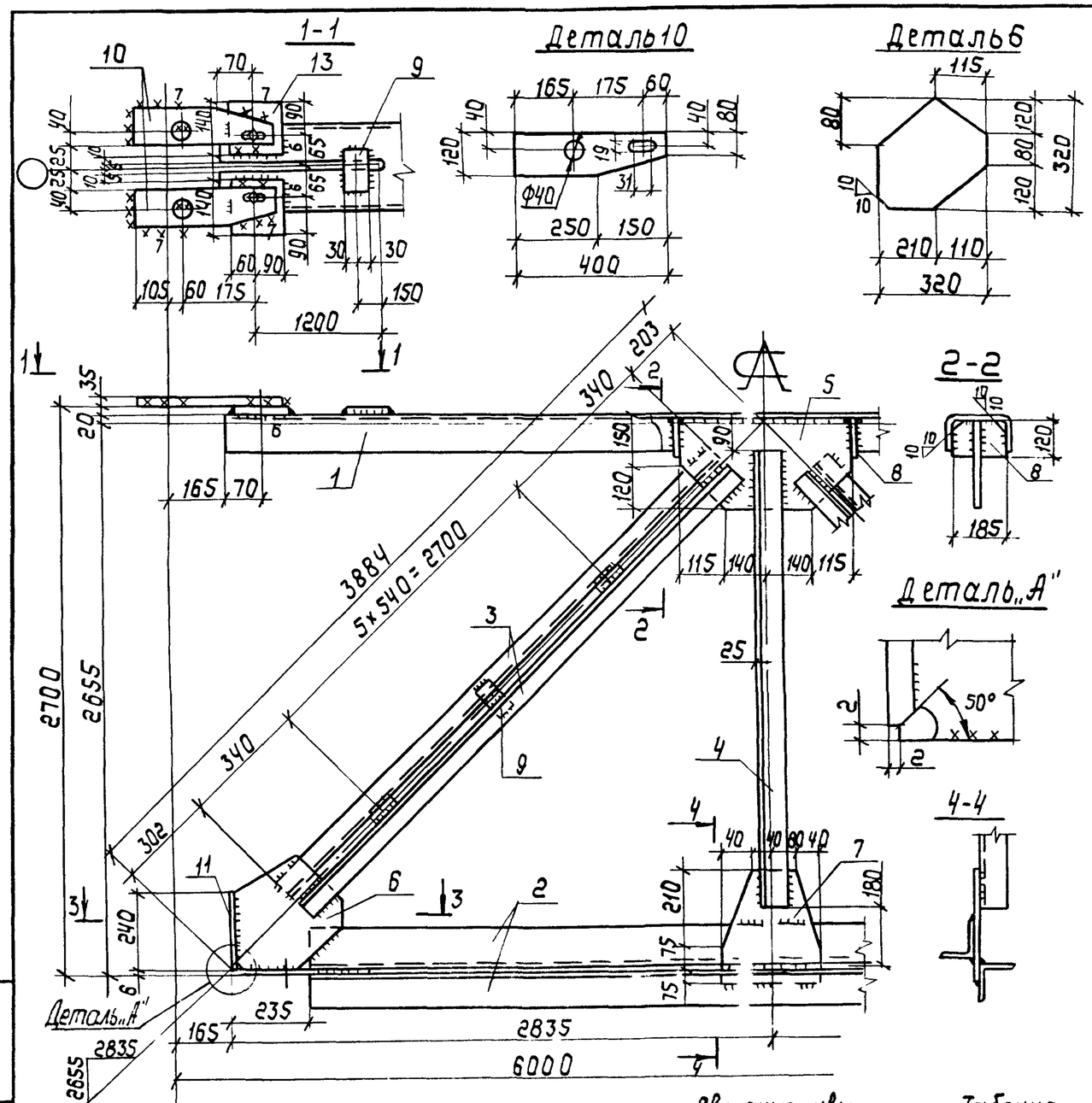

1. Неоговоренные сварные швы h=5мм
2. Расчетные схемы и геометрические размеры даны на документе 00ТБ1.

Сварные швы — Таблица

Тип и толщ. шва	Длина шва м	Тип электрода	Примечание
◺5	29,6	Э42	Заводской
◺6	3,6	Э42	Заводской
◺8	3,9	Э42	Монтажный
◺6	0,5	Э42	Заводской
◺7	3,0	Э42	Монтажный

Марка связи	Поз.	Наименование	Кол	Масса, ед, кг	Масса, всех, кг	Примечание
		Детали				
		Швеллеры гнутые ГОСТ 8278-83 / ВСт3пс4 ГОСТ 14637-79				
	1	200×80×5 ℓ=5670	1	76,4	76,4	
		Уголки ГОСТ 8509-86 / ВСт3пс6-1 ТУ 14-1-3023-80				
	2	125×8 ℓ=5200	2	80,4	160,8	
	3	70×5 ℓ=3380	4	18,2	72,8	
	4	90×6 ℓ=2385	1	19,9	19,9	
		Лист ГОСТ 19903-74 / ВСт3пс6-1 ТУ 14-1-3023-80				
	5	10×270 ℓ=510	1	10,8	10,8	
	6	10×320 ℓ=320	2	8,0	16,0	
	7	10×200 ℓ=360	1	5,7	5,7	
СВ 135	8	10×120 ℓ=185	2	1,7	3,4	
	9	10×60 ℓ=110	14	0,5	7,0	
	10	10×120 ℓ=400	4	3,8	15,2	
	11	10×220 ℓ=230	2	4,0	8,0	
	12	12×220 ℓ=385	2	8,0	16,0	
		Лист ГОСТ 19903-74 / ВСт3сп5 ГОСТ 14637-79				
	13	25×140 ℓ=150	4	4,1	16,4	
		Стандартные изделия				
	14	Болт М16-8g×90 5.8 ГОСТ 7798-70	8		1,41	
	15	Гайка М16-7Н5 ГОСТ 5915-70	8		0,27	
	16	Шайба 16 65Г ГОСТ 6402-70	8		0,09	

Нач.отд.	Крыжова		
Н.контр.	Шейнич		
Гл.контр.	Шейнич		
Гл.инж.пр.	Санковский		
Разраб.	Лучко		
Проверил	Беляева		
Исполнил	Шкробот		

1.463.1-17.12-08

Связь СВ 135

Стадия	Масса	Масштаб
Р	432,6	—
Лист	Листов 1	

Укрниипроектсталь конструкция

Инв.№подл. | Подпись и дата | Взам.инв.№

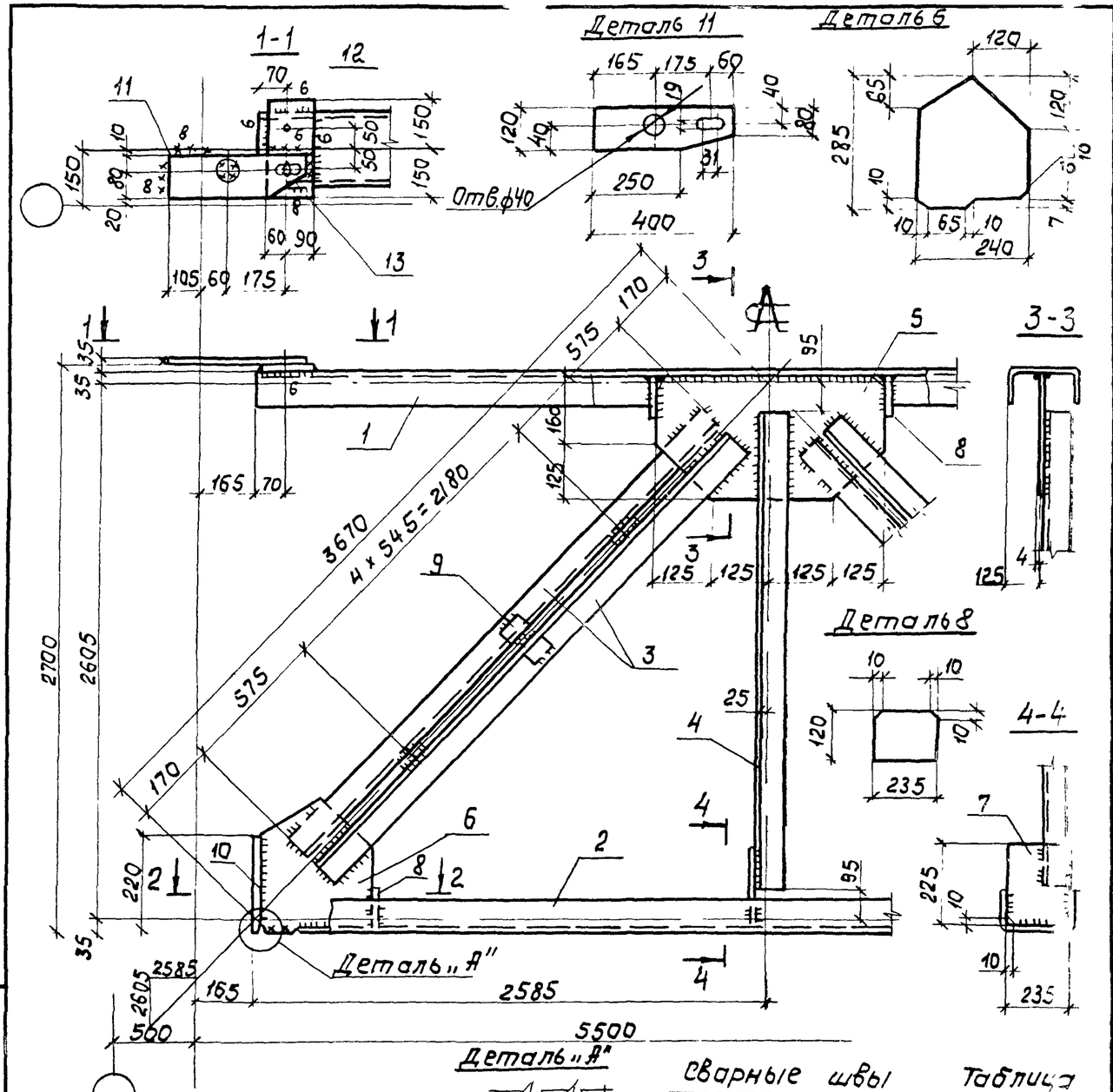

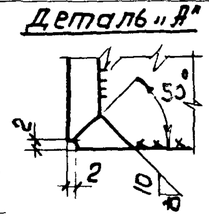

Сварные швы Таблица

Тип и толщ. шва	Длина шва, м	Тип электрода	Примечание
◺5	13,9	Э42	заводской
◺6	17	Э42	заводской
▽8	0,5	Э42	монтажный
◺8	1,6	Э42	монтажный
◺6	1,0	Э42	монтажный

1. Неоговоренные швы h=5
2. Расчетная схема и геометрические размеры на документе 00ТБ1.

Марка связи	Поз	Наименование	Кол	Масса ед, кг	Масса всех, кг	Примечание
		Детали				
		Швеллеры гнутые ГОСТ 8278-83 Вст3 пс4 ГОСТ 14637-79				
	1	250 x 125 x 6 ℓ=5170	1	116,3	116,3	
	2	250 x 125 x 6 ℓ=4980	1	112,0	112,0	
		Уголки ГОСТ 8509-86 Вст3 пс6-1 ТУ14-1-3023-80				
	3	70 x 5 ℓ=3330	4	17,9	71,6	
	4	90 x 6 ℓ=2415	1	20,1	20,1	
		Лист ГОСТ 19903-74 Вст3кп2 ГОСТ 14637-79				
	5	8 x 285 ℓ=500	1	8,9	8,9	
	6	8 x 240 ℓ=285	2	4,3	8,6	
	7	8 x 225 ℓ=235	1	3,3	3,3	
СБ142	8	8 x 120 ℓ=235	4	1,8	7,2	
	9	8 x 60 ℓ=110	10	0,4	4,0	
		Лист ГОСТ 19903-74 Вст3 пс6-1 ТУ14-1-3023-80				
	10	10 x 220 ℓ=220	2	3,8	7,6	
	11	10 x 120 ℓ=400	2	3,8	7,6	
		Лист ГОСТ 19903-74 Вст3сп5 ГОСТ 14637-79				
	12	25 x 150 ℓ=300	2	8,8	17,6	
		Стандартные изделия				
	13	Болт М16÷8g x 90.58 ГОСТ 7798-70	6		1,1	
	14	Гайка М16-7Н5 ГОСТ 5915-70	6		0,2	
	15	Шайба 16.65Г ГОСТ 6402-70	6		0,07	

Нач отд.	Крыжева	
Н контр	Шейнич	
Гл. конст	Шейнич	
Гл. инж. пр.	Санковский	
Разраб	Лучко	
Проверил	Поляковский	
Исполнил	Беляева	

1 463.1-17.12-09

Связь СБ 142

Стадия	Масса	Масштаб
Р	388,6	—
Лист	Листов 1	

Укрниипроектсталь-конструкция

Инв. № подл. | Подпись и дата | Взам. инв. №

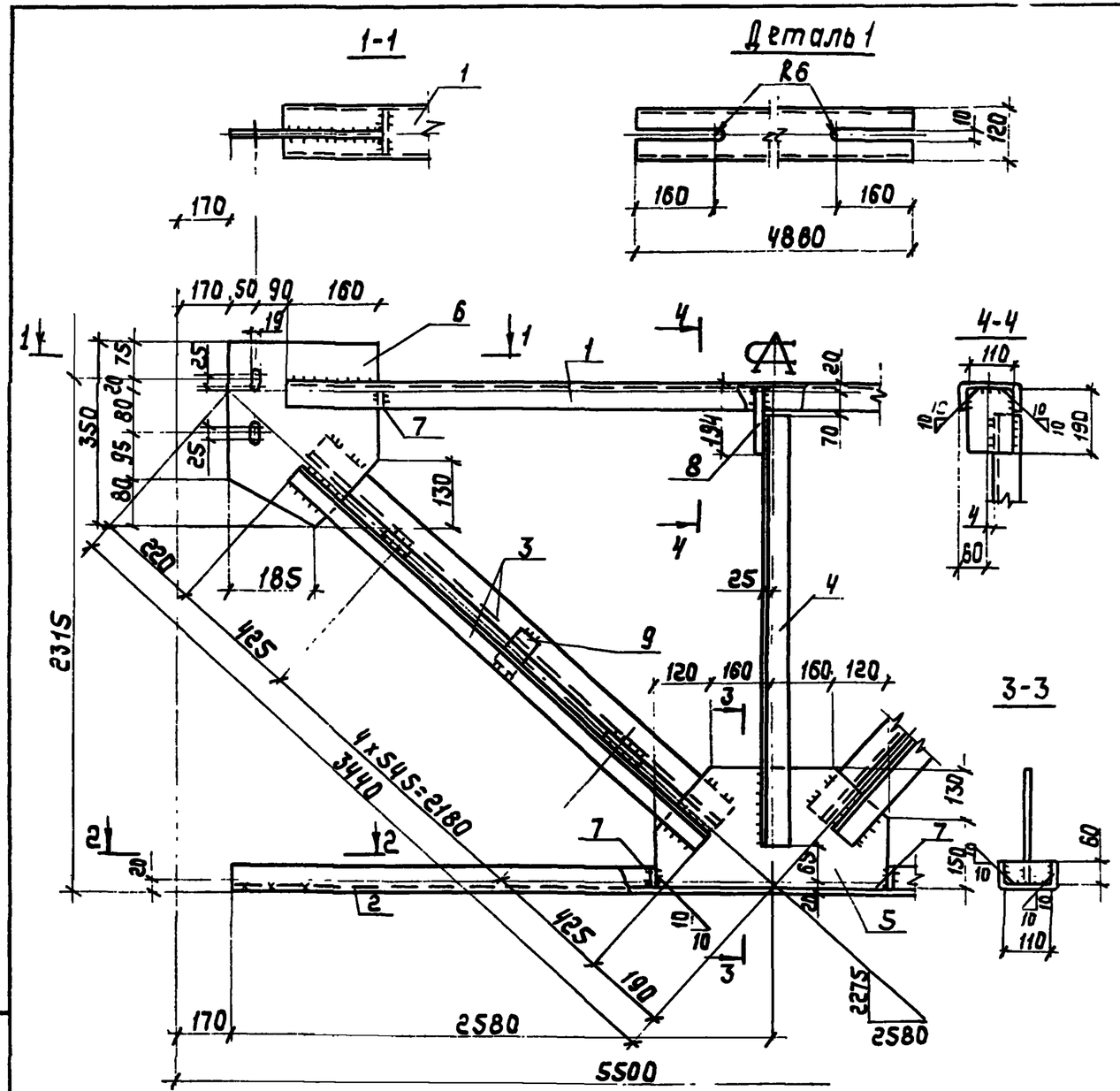

2-2

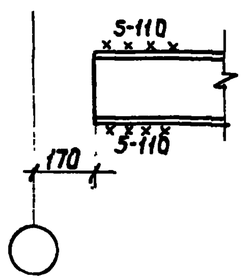

1. Расчетные схемы и геометрические размеры даны на документе 00ТБ1
2. Все неоговоренные сварные швы h=5мм.

Сварные швы — Таблица

Тип и толщ. шва	Длина шва м	Тип электрода	Примечание
◺5	11,4	Э42	Заводской
◺5	0,7	Э42	Монтажный

Марка связи	Поз.	Наименование	Кол.	Масса, ед. кг	Масса, всех, кг	Примечание
		Детали				
		Швеллеры гнутые ГОСТ 8278-83 Ст3кп2 ГОСТ 14637-79				
	1	120×60×4 ℓ=4880	1	34,0	34,0	
	2	120×60×4 ℓ=5160	1	35,9	35,9	
		Уголки ГОСТ 8509-86 ВСт3пс6-1 ТУ14-1-3023-80				
	3	70×5 ℓ=3030	4	16,3	65,2	
	4	90×6 ℓ=2140	1	17,8	17,8	
		Лист ГОСТ 19903-74 ВСт3кп2 ГОСТ 14637-79				
	5	8×280 ℓ=560	1	9,9	9,9	
	6	8×300 ℓ=350	2	6,6	13,2	
	7	8×60 ℓ=110	4	0,4	1,6	
СВ143	8	8×110 ℓ=190	1	1,3	1,3	
	9	8×60 ℓ=110	10	0,4	4,0	
		Стандартные изделия				
	10	Болт М16-8g×50.5.8 ГОСТ 7798-70	4		0,45	
	11	Гайка М16-7Н.5 ГОСТ 5915-70	4		0,13	
	12	Шайба 16 65Г ГОСТ 6402-70	4		0,04	

Нач.отд.	Крыжова		
Н.контр.	Шейнич		
Гл.контр.	Шейнич		
Гл.инж.пр	Санковский		
Разраб.	Лучко		
Проверил	Беляева		
Исполнил	Шкробот		

1.463.1-17.12-10

Связь СВ 143

Стадия	Масса	Масштаб
Р	184,7	-
Лист	Листов 1	

Укрниипроектсталь конструкция

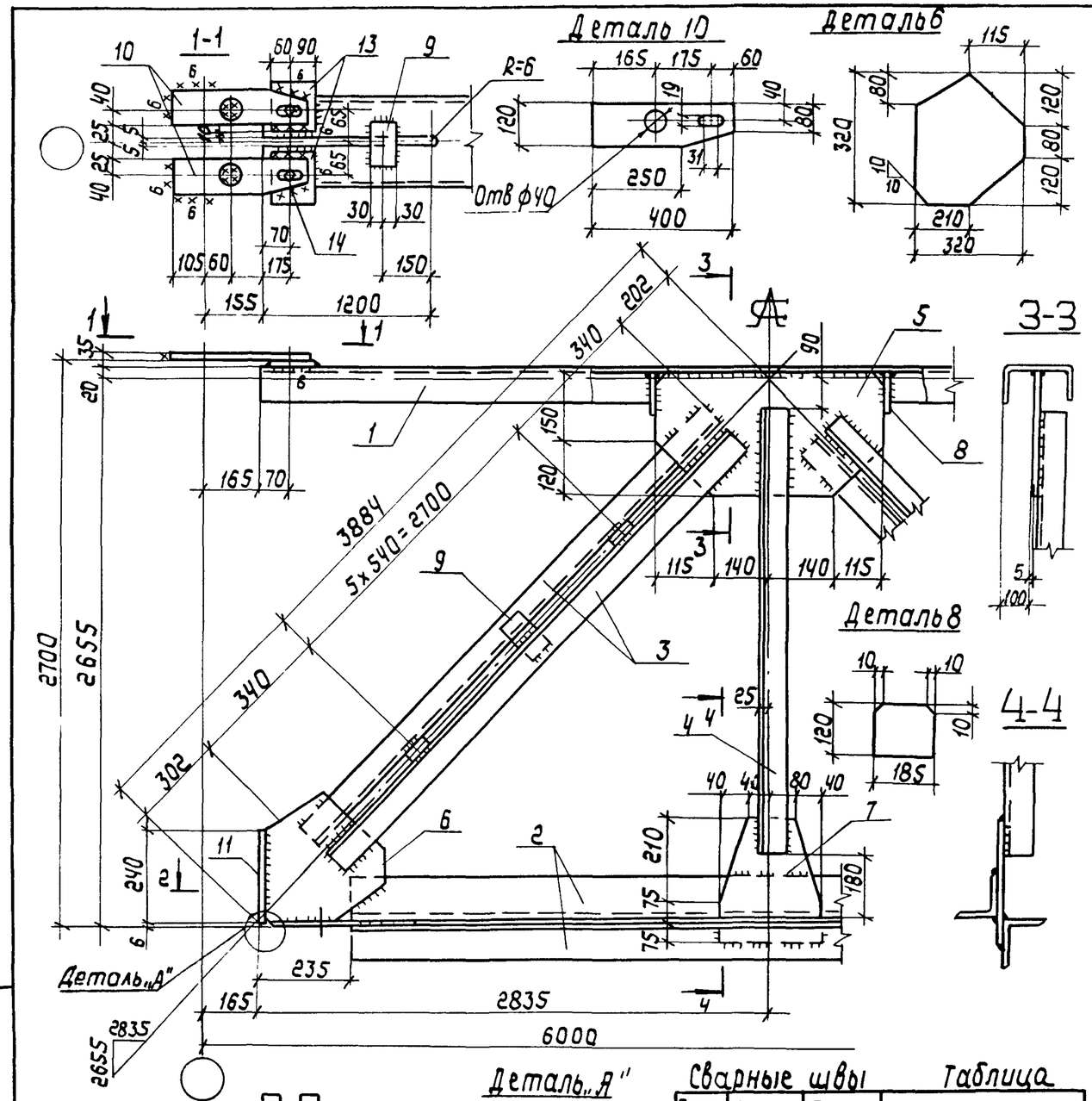

Марка связи	Поз.	Наименование	Кол.	Масса ед, кг	Масса всех, кг	Примечание
		Детали				
		Швеллер гнутый ГОСТ 8278-83 ВСт3пс4 ГОСТ 14637-79				
	1	200 x 80 x 5 ℓ= 5670	1	76,1	76,1	
		Уголки ГОСТ 8509-86 ВСт3пс6-1 ТУ 14-1-3023-80				
	2	125 x 8 ℓ= 5200	2	80,4	160,8	
	3	70 x 5 ℓ= 3380	4	18,2	72,8	
	4	90 x 6 ℓ= 2385	1	19,9	19,9	
		Лист ГОСТ 19903-74 ВСт3кп2 ГОСТ 14637-79				
	5	10 x 270 ℓ= 510	1	10,8	10,8	
	6	10 x 320 ℓ= 320	2	8,0	16,0	
	7	10 x 200 ℓ= 360	1	5,7	5,7	
	8	10 x 120 ℓ= 185	2	1,7	3,4	
СВ 144	9	10 x 60 ℓ= 110	14	0,5	7,0	
	10	10 x 120 ℓ= 400	4	3,8	15,2	
	11	10 x 220 ℓ= 230	2	4,0	8,0	
	12	12 x 220 ℓ= 385	2	8,0	16,0	
		Лист ГОСТ 19903-74 ВСт3сп5 ГОСТ 14637-79				
	13	25 x 140 ℓ= 150	4	4,1	16,4	
		Стандартные изделия				
	14	Болт М16-8g x 90.5.8 ГОСТ 7798-70	8		1,41	
	15	Гайка М16-7Н.5 ГОСТ 5915-70	8		0,26	
	16	Шайба 16 65Г ГОСТ 6402-70	8		0,09	

Сварные швы — Таблица

Тип и толщ. шва	Длина шва, м	Тип электрода	Примечание
◺5	24,5	Э42	Заводской
◺6	2,0	Э42	Заводской
◺8	0,5	Э42	Заводской
◺6	2,6	Э42	Монтажный

1. Неоговоренные сварные швы h=3мм
2. Расчетная схема и геометрические размеры даны на документе 00ТБ1

Нач.отд.	Крыжова	
Н.контр.	Щейнич	
Гл.констр	Щейнич	
Гл.инж.пр	Санковский	
Разраб.	Лучко	
Проверил	Поляковский	
Исполнил	Беляева	

1.463.1-17.12-11

Связь СВ 144

Стадия	Масса	Масштаб
Р	426,	
Лист	Листов 1	

Укрниипроектсталь конструкция

Инв.№подл. | Подпись и дата | Взам.инв.№

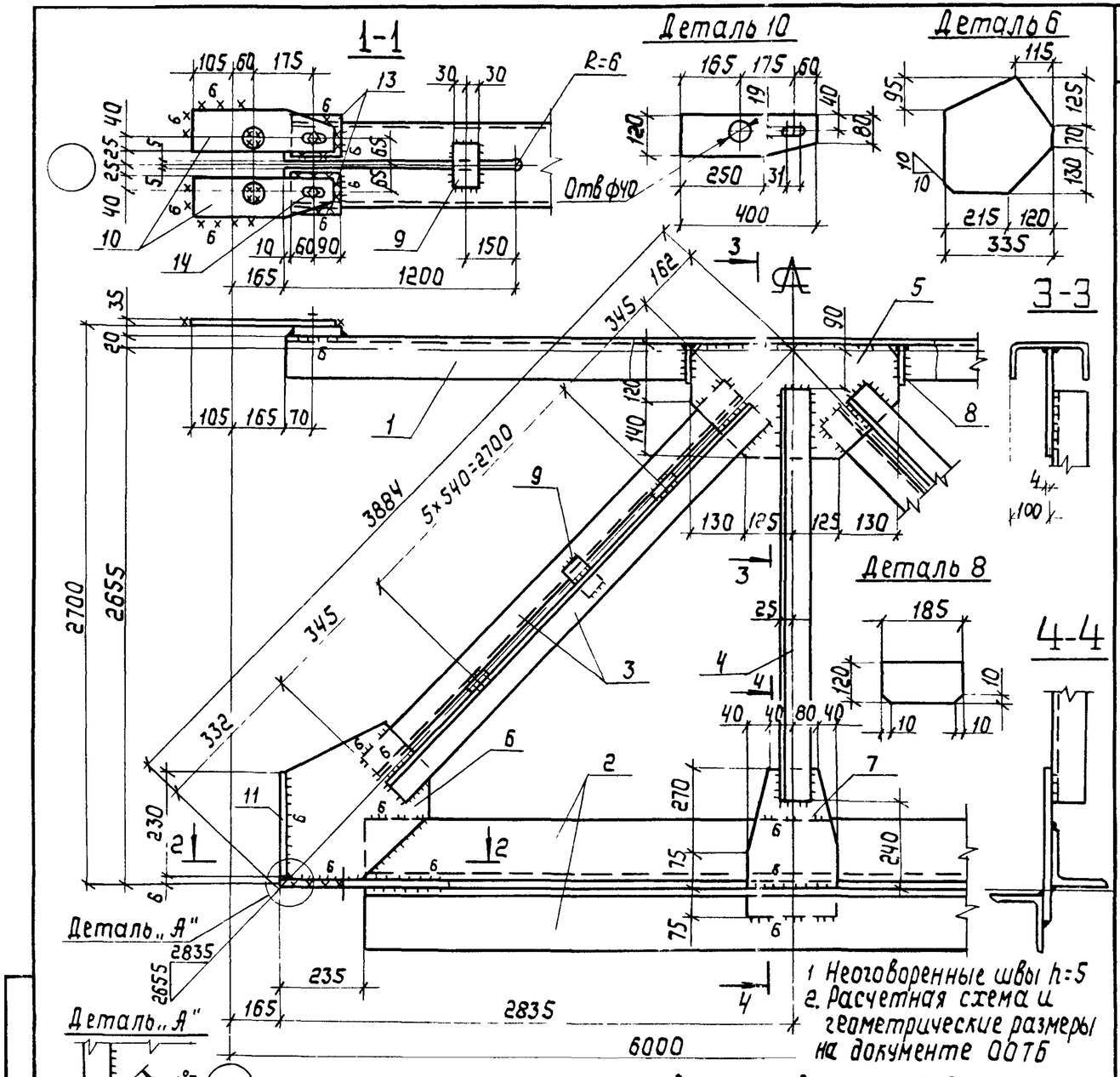

Марка связи	Поз	Наименование	Кол	Масса ед кг	Масса всех, кг	Примечание
		Детали				
		Швеллеры гнутые ГОСТ 8278-83 / Вст3пс4 ГОСТ 14637-79				
	1	200×80×5 ℓ=5670	1	76,4	76,4	
		Уголки ГОСТ 8509-86 / Вст3пс6-1 ТУ 14-1-3023-80				
	2	125×8 ℓ=5200	2	80,4	160,8	
	3	75×6 ℓ=3390	4	23,4	93,6	
	4	90×6 ℓ=2370	1	19,7	19,7	
		Лист ГОСТ 19903-74 / Вст3кп2 ГОСТ 14637-79				
	5	8×260 ℓ=310	1	5,1	5,1	
	6	8×325 ℓ=335	2	6,8	13,6	
СВ 145	7	8×200 ℓ=420	1	5,3	5,3	
	8	8×80 ℓ=185	2	0,9	1,8	
	9	8×60 ℓ=110	14	0,4	5,6	
		Лист ГОСТ 19903-74 / Вст3пс6-1 ТУ 14-1-3023-80				
	10	10×120 ℓ=400	4	3,8	15,2	
	11	10×230 ℓ=220	2	4,0	8,0	
	12	12×220 ℓ=385	2	8,0	16,0	
		Лист ГОСТ 19903-74 / Вст3сп5 ГОСТ 14637-79				
	13	25×140 ℓ=150	4	4,1	16,4	
		Стандартные изделия				
	14	Болт М16-8g×90 5.8 ГОСТ 7798-70	8		1,41	
	15	Гайка М16-7Н.5 ГОСТ 5915-70	8		0,26	
	16	Шайба 16 65Г ГОСТ 6402-70	8		0,09	

Сварные швы — Таблица

Тип и толщ шва	Длина, м	Тип электрода	Примечание
◺5	1,5	Э42	Заводской
◺6	7,8	Э42	Заводской
◺6	3,2	Э42	Монтажный
◺8	4,7	Э42	Монтажный
∨8	0,5	Э42	Заводской

1463 1-1712-12

Нач отд	Крыжба	
Н контр.	Шейнич	
Гл констр.	Шейнич	
Гл инж пр	Санковский	
Разраб	Лучко	
Проверил	Поляковский	
Исполнил	Беляева	

Связь СВ 145

Стадия	Масса	Масштаб
Р	441,9	—
Лист	Листов 1	

Укрниипроектсталь-конструкция

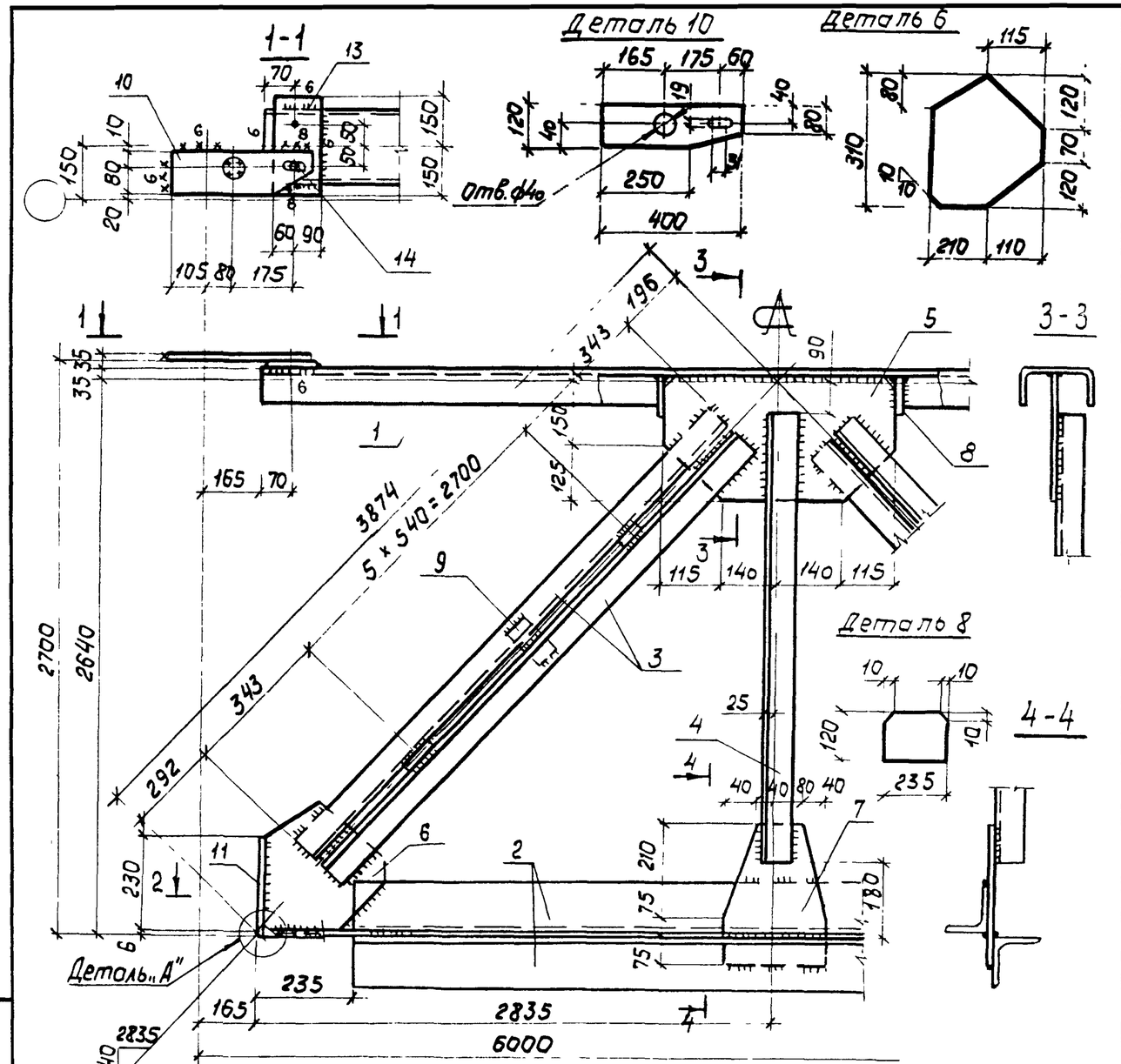

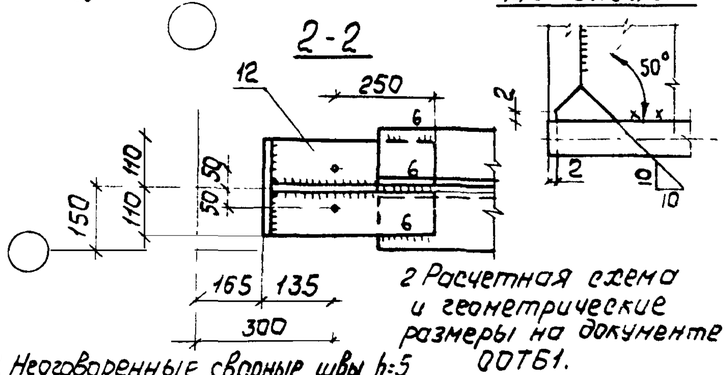

2 Расчетная схема и геометрические размеры на документе 00ТБ1.

1. Неоговоренные сварные швы h=5

Сварные швы — Таблица

Тип и толщ. шва	Длина шва, м	Тип электрода	Примечание
⊾5	24,2	Э42	заводской
⊾6	1,9	Э42	заводской
⊾8	0,5	Э42	заводской
⊾8	1,6	Э42	монтажный

Марка связи	Поз	Наименование	Кол.	Масса ед, кг	Масса всех, кг	Примеч.
		Детали				
		Швеллер гнутый ГОСТ 8278-83 В Ст. 3пс4 ГОСТ 14637-79				
СВ 146	1	250 x 125 x 6 ℓ = 5690	1	128,0	128,0	
		Уголки ГОСТ 8509-86 ВСт3пс6-1 ТУ14-1-3023-80				
	2	125 x 8 ℓ = 5200	2	80,4	160,8	
	3	70 x 5 ℓ = 3386	4	18,2	72,8	
	4	90 x 6 ℓ = 2370	1	19,7	19,7	
		Лист ГОСТ 19903-74 ВСт3кп2 ГОСТ 14637-79				
	5	10 x 275 ℓ = 510	1	11,0	11,0	
	6	10 x 310 ℓ = 320	2	7,8	15,6	
	7	10 x 200 ℓ = 360	1	5,7	5,7	
	8	10 x 120 ℓ = 235	2	2,2	4,4	
	9	10 x 60 ℓ = 110	12	0,5	6,0	
	10	10 x 120 ℓ = 400	2	3,8	7,6	
	11	10 x 220 ℓ = 230	2	4,0	8,0	
	12	12 x 220 ℓ = 385	2	8,0	16,0	
		Лист ГОСТ 19903-74 ВСт3сп5 ГОСТ 14637-79				
	13	25 x 150 ℓ = 300	2	8,8	17,6	
		Стандартные изделия				
	14	Болт М16-8g x 90.58 ГОСТ 7798-70	6		1,1	
	15	Гайка М16-7Н5 ГОСТ 5915-70	6		0,2	
	16	Шайба 16.65Г ГОСТ 6402-70	6		0,07	

Нач. отд.	Крыжба	
Н. контр.	Шейнич	
Гл. констр.	Шейнич	
Гл. инж. пр.	Санковский	
Разраб.	Лучко	
Проверил	Поляковский	
Исполнил	Беляева	

1463 1 - 17.12 - 13

Связь СВ 146

Стадия	Масса	Масштаб
Р	477,9	—
Лист	Листов 1	

Укрниипроектстальконструкция

Подпись и дата | Взам. инв. №

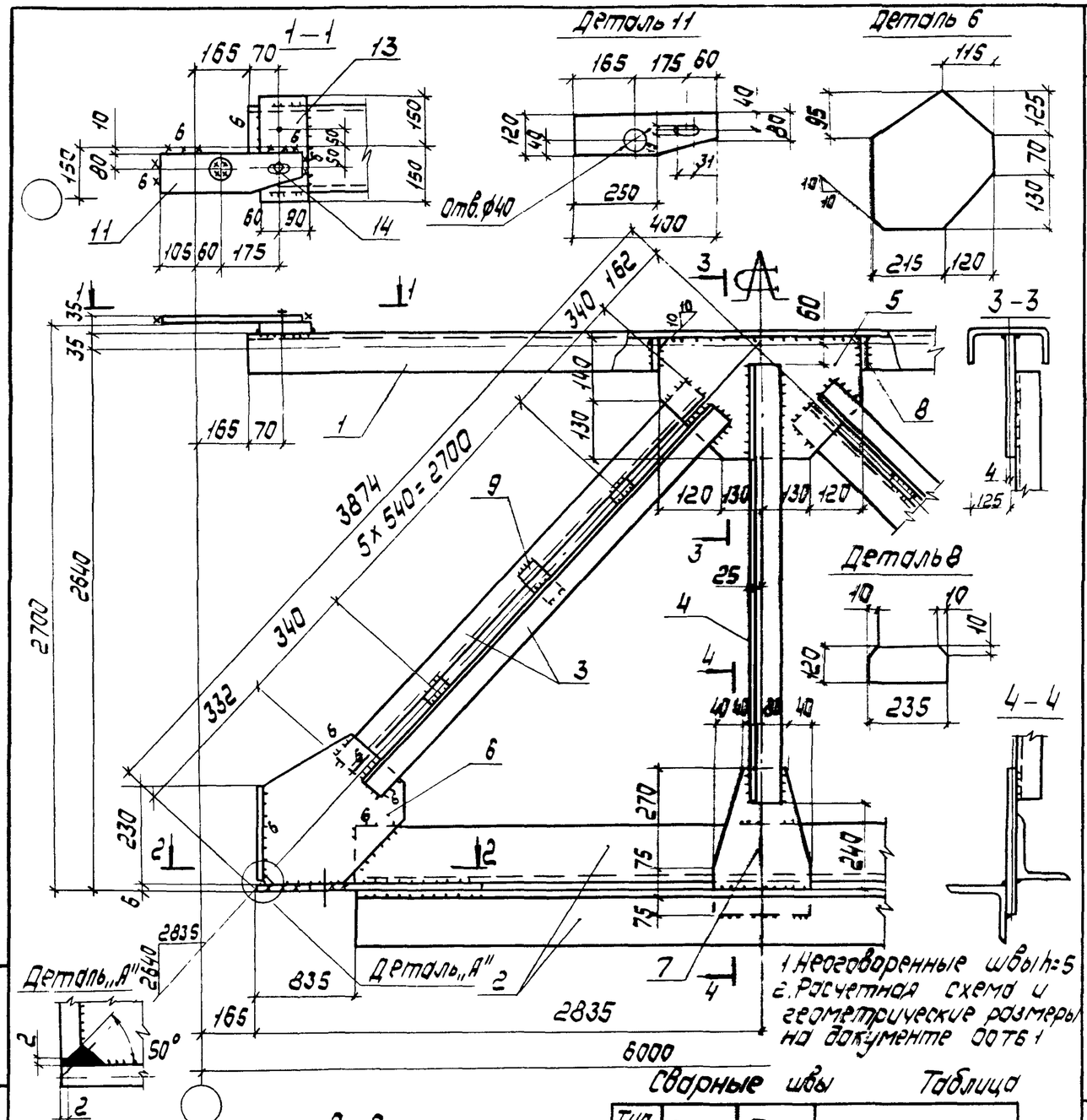

Сварные швы — Таблица

Тип и толщ. шва	Длина, м	Тип электрода	Примечание
◺5	1,5	Э42	заводской
◺6	7,6	Э42	заводской
◺6	1,9	Э42	монтажный
◺8	0,5	Э42	заводской
◺8	1,3	Э42	монтажный

Марка связи	Поз.	Наименование	Кол.	Масса ед., кг	Масса всех, кг	Примечание
СВ 147		**Детали**				
		Швеллеры гнутые ГОСТ 8278-83 / ВСт3пс4 ГОСТ 14637-79				
	1	250 х 125 х 6 ℓ = 5670	1	128,0	128,0	
		Уголки ГОСТ 8509-86 / ВСт3пс6-1 ТУ14-1-3023-80				
	2	125 х 8 ℓ = 5200	2	80,4	160,8	
	3	75 х 6 ℓ = 3380	4	23,3	93,2	
	4	90 х 6 ℓ = 2340	1	19,5	19,5	
		Лист ГОСТ 19903-74 / ВСт3кп2 ГОСТ 14637-79				
	5	8 х 270 ℓ = 500	1	8,5	8,5	
	6	8 х 325 ℓ = 335	2	6,8	13,6	
	7	8 х 200 ℓ = 420	1	5,3	5,3	
	8	8 х 120 ℓ = 235	2	1,8	3,6	
	9	8 х 60 ℓ = 110	12	0,4	4,8	
		Лист ГОСТ 19903-74 / ВСт3пс6-1 ТУ14-1-3023-80				
	10	10 х 230 ℓ = 220	2	4,0	8,0	
	11	10 х 120 ℓ = 400	2	3,8	7,6	
	12	12 х 220 ℓ = 455	2	9,4	18,8	
		Лист ГОСТ 19903-74 / ВСт3сп5 ГОСТ 14637-79				
	13	25 х 150 ℓ = 300	2	8,8	17,6	
		Стандартные изделия				
	14	Болт М16-8g х 90.5.8 ГОСТ 7798-70	6		1,1	
	15	Гайка М16-7Н5 ГОСТ 5915-70	6		0,2	
	16	Шайба 16 65Г ГОСТ 6402-70	6		0,07	

Нач.отд.	Крыжова		1.463.1-17.12-14
Н.контр.	Шейниу		Связь СВ 147
Гл.констр.	Шейниу		Стадия: Р; Масса: 494,2; Масштаб:
Гл.инж.пр.	Сонковский		Лист; Листов 1
Разраб.	Лучко		Укрниипроектсталь конструкция
Проверил	Поляковский		
Исполнил	Беляева		

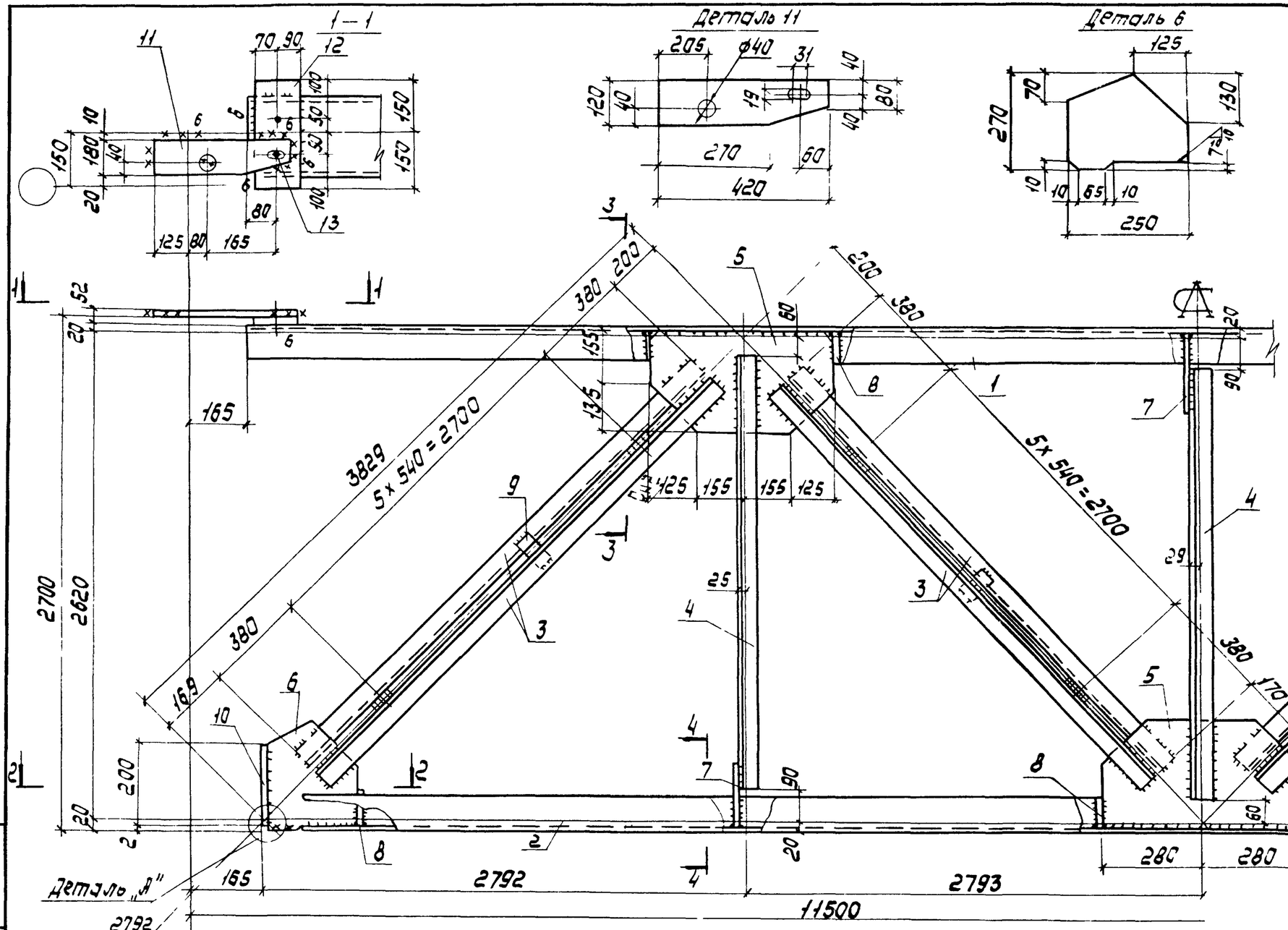

Сварные швы — таблица

Тип толщ. шва	Длина шва, м	Тип электр.	Примечание
◺5	27,2	Э42	Заводской
◺6	2,8	Э42	Заводской
◺6	2,4	Э42	Монтажный
◺8	0,5	Э42	Монтажный

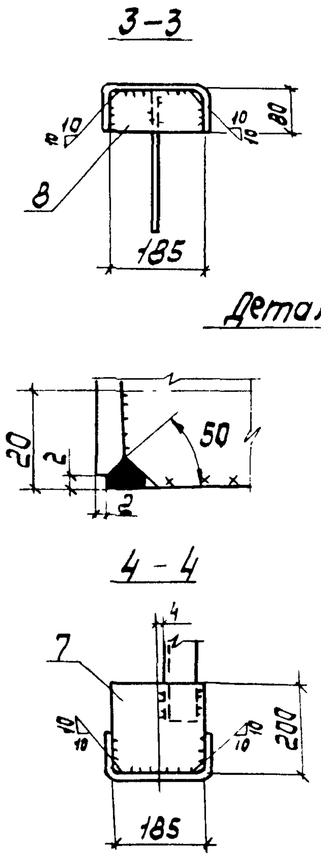

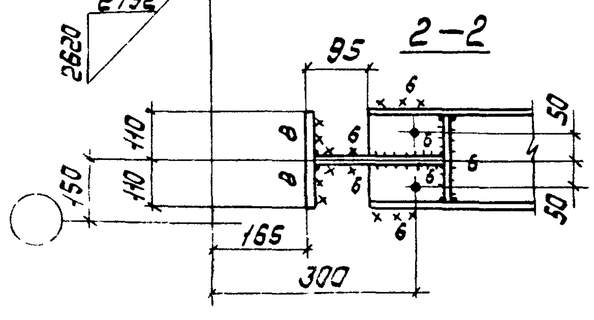

1. Расчетная схема и геометрические размеры даны на докум. 00Т62
2. Неоговоренные сварные швы h=5мм.

Нач.отд.	Крыжда		
Н.контр.	Цейнич		
Гл.констр.	Цейнич		
Гл.инж.пр.	Санкайский		
Разраб.	Лучко		
Проверил	Беляев		
Утвердил	Шкробот		

1.463.1-17.12-15

Связь СВ 126

Стадия	Масса	Масштаб
Р	623,6	—
Лист 1	Листов 2	

Укрниипроектстальконструкция

Взам. инв. № | Подп. и дата | Инв. № подл.

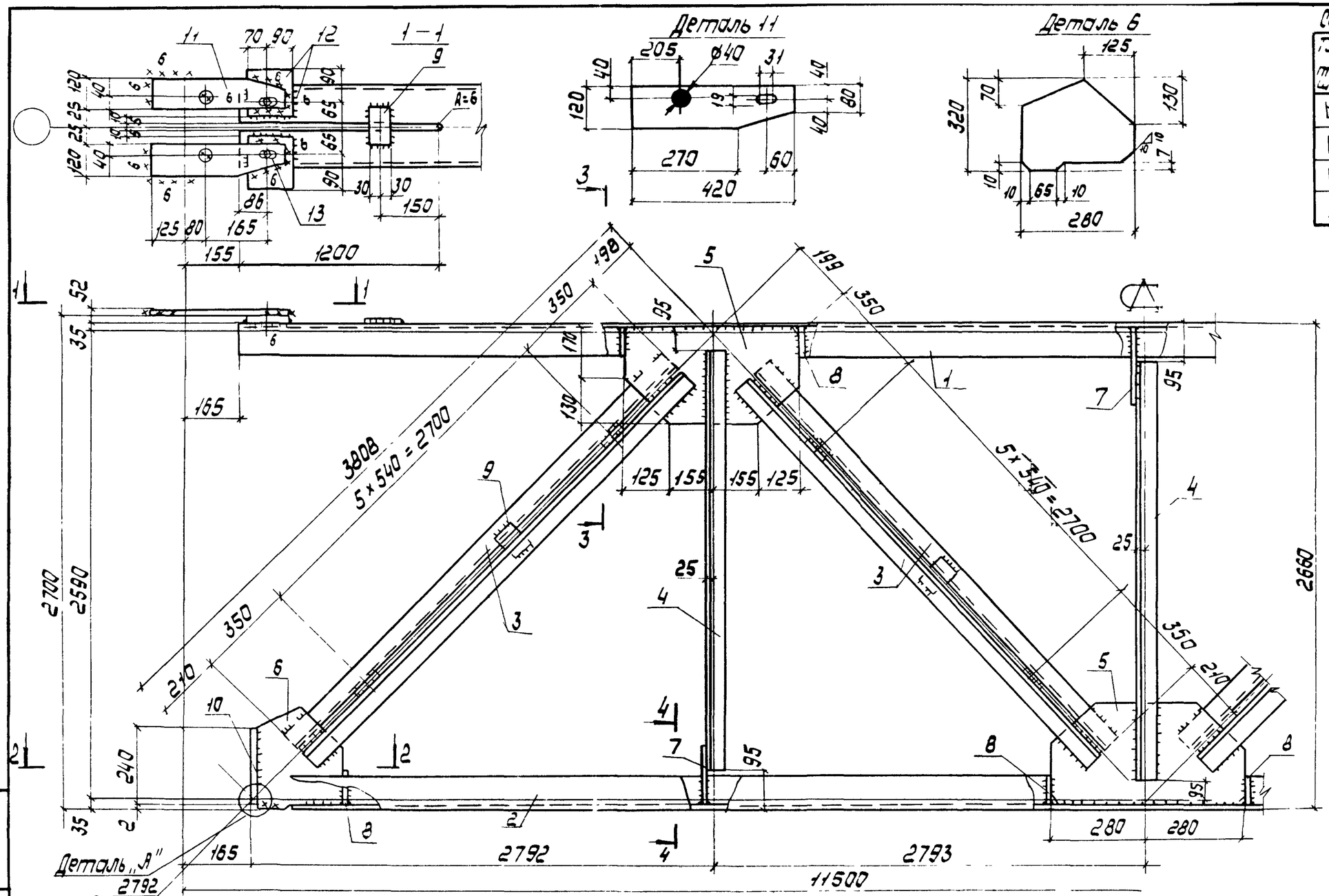

Сварные швы — Таблица

Тип и толщ. шва	Длина шва, м	Тип электр.	Примечание
◺5	31,5	Э42	Заводской
◺6	3,6	Э42	Заводской
◺6	4,0	Э42	Монтажный
◺8	0,5	Э42	Монтажный

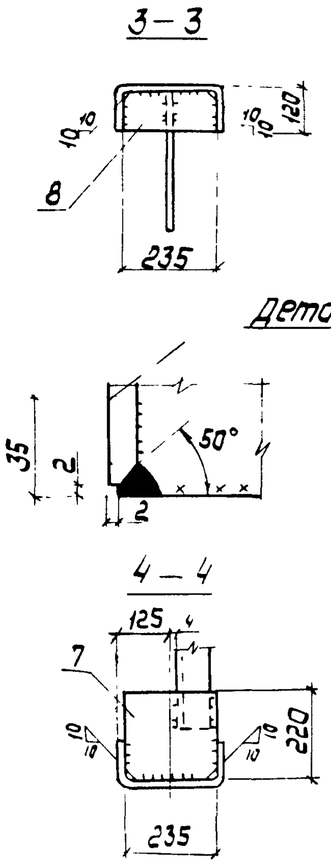

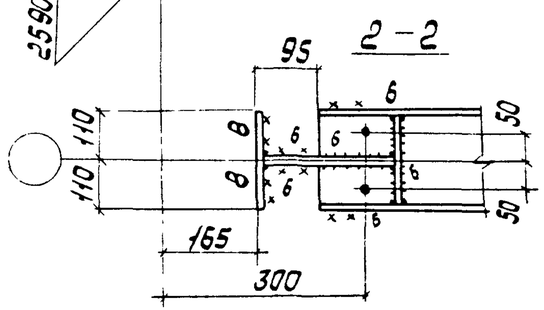

1. Расчетная схема и геометрические размеры даны на документе ООТ62
2. Неоговоренные сварные швы h=5 мм

Нач отд	Крыжба		
Н констр.	Шейнич		
Гл. контр.	Шейнич		
Гл инж пр	Сенковский		
Разраб	Лучко		
Проверил	Беляева		
Исполнил	Шкробот		

1.463.1-17.12-16

Связь СВ 127

Стадия	Масса	Масштаб
Р	843,9	—
Лист 1	Листов 2	

Укрниипроектстальконструкция

Марка связи	Поз.	Наименование	Кол	Масса ед., кг	Масса всех, кг	Примечание
СВ 127		Детали				
		Швеллеры гнутые ГОСТ 8278-83 Вст3пс4 ГОСТ 14637-79				
	1	250×125×6 ℓ=11170	1	251,8	251,8	
	2	250×125×6 ℓ=10980	1	247,1	247,1	
		Уголки ГОСТ 8509-86 Вст3пс6-1 ТУ14-1-3023-80				
	3	70×5 ℓ=3400	8	18,3	146,4	
	4	90×6 ℓ=2400	3	20,0	60,0	
		Лист ГОСТ 19903-74 Вст3кп2 ГОСТ 14637-79				
	5	8×300 ℓ=560	3	10,6	31,8	
	6	8×280 ℓ=310	2	5,5	11,0	
	7	8×220 ℓ=235	3	3,2	9,6	
	8	8×120 ℓ=235	8	1,8	14,4	
	9	8×60 ℓ=110	26	0,4	10,4	
		Лист ГОСТ 19903-74 Вст3пс6-1 ТУ14-1-3023-80				
	10	10×220 ℓ=240	2	4,1	8,2	
	11	12×120 ℓ=420	4	4,7	18,8	
		Лист ГОСТ 19903-74 09Г2С-12 ГОСТ 19282-73				
	12	40×130 ℓ=160	4	6,5	26,0	
		Стандартные изделия				
	13	Болт М16-8g×100.5.8 ГОСТ 7798-70	8		1,54	
	14	Гайка М16-7Н.5 ГОСТ 5915-70	8		0,27	
	15	Шайба 16.65Г ГОСТ 6402-70	8		0,09	

Взам. инв. № | Подпись и дата | Инв. № подл.

Нач.отд.	Крыжба		1.463.1-17.12-16
Н.контр.	Шейнич		
Гл.констр.	Шейнич		Связь СВ127
Гл.инж.пр.	Санковский		Стадия: Р; Лист: 2; Листов:
Рук.груп.	Лучко		Укрниипроектсталь-конструкция
Проверил	Беляева		
Исполнил	Шкробот		

Марка связи	Поз.	Наименование	Кол.	Масса ед., кг	Масса всех, кг	Примечание
СВ 126		Детали				
		Швеллеры гнутые ГОСТ 8278-83 Вст3пс4 ГОСТ 14637-79				
	1	200×80×5 ℓ=11170	1	150,2	150,2	
	2	200×80×5 ℓ=10980	1	147,2	147,2	
		Уголки ГОСТ 8509-86 Вст3пс6-1 ТУ14-1-3023-80				
	3	70×5 ℓ=3460	8	18,6	148,8	
	4	90×6 ℓ=2470	3	20,6	61,8	
		Лист ГОСТ 19903-74 Вст3кп2 ГОСТ 14637-79				
	5	8×290 ℓ=560	3	10,2	30,6	
	6	8×250 ℓ=270	2	4,2	8,4	
	7	8×185 ℓ=200	3	2,3	6,9	
	8	8×80 ℓ=185	8	0,9	7,2	
	9	8×60 ℓ=110	24	0,4	9,6	
		Лист ГОСТ 19903-74 Вст3пс6-1 ТУ14-1-3023-80				
	10	10×200 ℓ=220	2	3,5	7,0	
	11	12×120 ℓ=420	2	4,7	9,4	
		Лист ГОСТ 19903-74 09Г2С-12 ГОСТ 19282-73				
	12	40×160 ℓ=300	2	15,1	30,2	
		Стандартные изделия				
	13	Болт М16-8g×100.5.8 ГОСТ 7798-70	6		1,16	
	14	Гайка М16-7Н.5 ГОСТ 5915-70	6		0,20	
	15	Шайба 16.65Г ГОСТ 6402-70	6		0,07	

Взам. инв. № | Подпись и дата | Инв. № подл.

Нач.отд.	Крыжба		1.463.1-17.12-15
Н.контр.	Шейнич		
Гл.констр.	Шейнич		Связь СВ126
Гл.инж.пр.	Санковский		Стадия: Р; Лист: 2; Листов:
Рук.груп.	Лучко		Укрниипроектсталь-конструкция
Проверил	Беляева		
Исполнил	Шкробот		

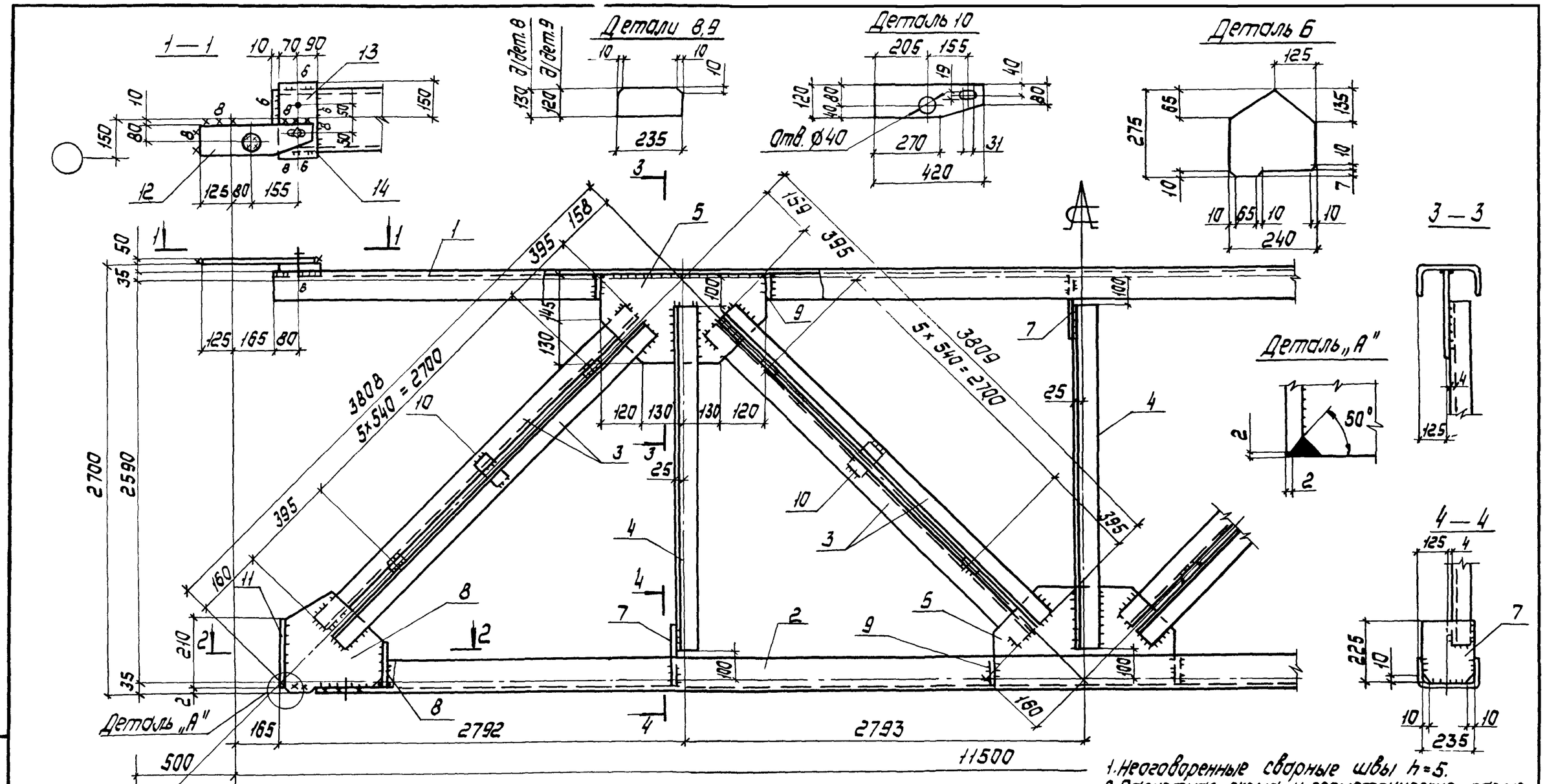

1. Неоговоренные сварные швы h=5.
2. Расчетная схема и геометрические размеры на документе 00ТБ2.

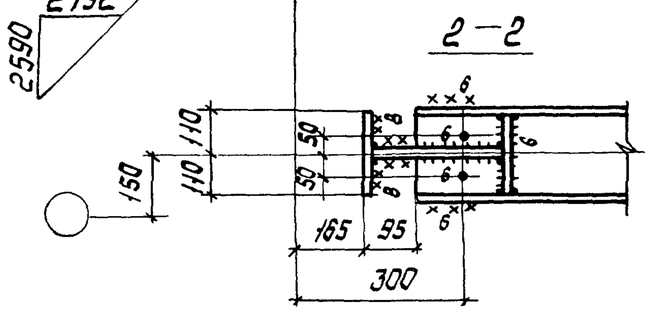

Сварные швы Таблица

Тип и толщ. шва	Длина шва, м	Тип электрода	Примечание
◺5	30,9	Э42	Заводской
◺6	17	Э42	Заводской
∨8	0,5	Э42	Монтажный
◺8	1,9	Э42	Монтажный
◺6	1,3	Э42	Монтажный

Нач отд.	Крыжова		
Н. контр.	Шейнич		
Гл. констр.	Шейнич		
Гл. инж. пр.	Санковский		
Разраб.	Лучко		
Проверил	Поляковский		
Исполнил	Беляева		

1.463.1-17.12-17

Связь СВ 136

Стадия	Масса	Масштаб
Р	830,1	—
Лист 1	Листов 2	

Укрниипроектстальконструкция

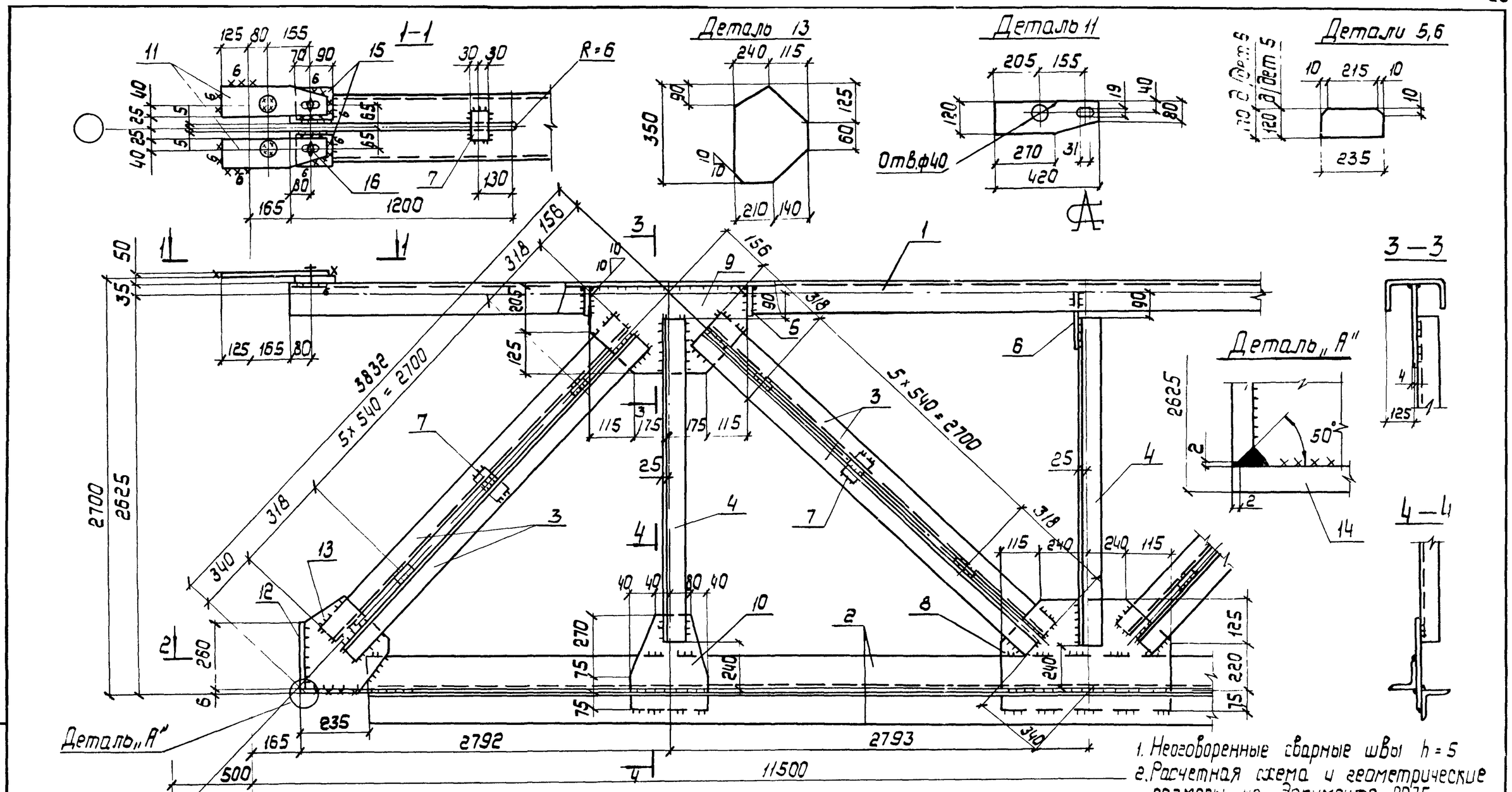

1. Неоговоренные сварные швы h = 5
2. Расчетная схема и геометрические размеры на документе 007Б

Сварные швы — Таблица

Тип и толщ. шва	Длина шва, м	Тип электрода	Примечание
◺5	51,6	Э42	Заводской
◺6	2,1	Э42	Заводской
∨8	0,5	Э42	Монтажный
◺6	4,2	Э42	Монтажный

Нач.отд.	Крыжова	
Н.контр.	Шейнич	
Гл. констр.	Шейнич	
Гл.инж.пр.	Санковский	
Разраб.	Лучко	
Проверил	Поляковский	
Исполнил	Беляева	

1.463.1-17.12-18

Связь СВ 137

Стадия	Масса	Масштаб
Р	1289,3	—
Лист 1	Листов 2	

Укрниипроектсталь конструкция

Инв.№ подл. | Подпись и дата | Взам.инв.№

Марка связи	Поз.	Наименование	Кол.	Масса ед., кг	Масса всех, кг	Примечание
СВ 137		Детали				
		Швеллеры гнутые ГОСТ 8278-83 / Вст3пс4 ГОСТ 14637-79				
	1	250×125×6 ℓ=11170	1	251,3	251,3	
		Уголки ГОСТ 8509-86 / Вст3пс6-1 ТУ14-1-3023-80				
	2	180×180×11 ℓ=10700	2	326,0	652,0	
	3	70×70×5 ℓ=3336	8	17,9	143,2	
	4	90×90×6 ℓ=2295	3	19,1	57,3	
		Лист ГОСТ 19903-74 / Вст3кп2 ГОСТ 14637-79				
	5	8×120 ℓ=235	4	1,8	7,2	
	6	8×220 ℓ=235	1	3,2	3,2	
	7	8×60 ℓ=110	26	0,4	10,4	
		Лист ГОСТ 19903-74 / Вст3пс6-1 ТУ14-1-3023-80				
	8	10×420 ℓ=710	1	23,4	23,4	
	9	10×330 ℓ=580	2	15,0	30,0	
	10	10×200 ℓ=420	2	6,6	13,2	
	11	10×120 ℓ=420	4	4,0	16,0	
	12	10×220 ℓ=260	2	4,5	9,0	
	13	10×350 ℓ=350	2	9,6	19,2	
	14	10×220 ℓ=375	2	6,5	13,0	
		Лист ГОСТ 19903-74 / 09Г2С-12 ГОСТ 19281-73				
	15	40×140 ℓ=160	4	7,0	28,0	
		Стандартные изделия				
	16	Болт М16-8g×100.5.8 ГОСТ 7798-70	8		1,54	
	17	Гайка М16-7Н.5 ГОСТ 5915-70	8		0,26	
	18	Шайба 16.65Г ГОСТ 6402-70	8		0,09	

Нач отд.	Крыжба	
Н контр	Шейнич	
Гл констр	Шейнич	
Гл инж. пр	Санковский	
Рук груп.	Лучко	
Проверил	Поляковский	
Исполнил	Беляева	

1.463.1-17.12-18

Связь СВ 137

Стадия	Лист	Листов
Р	2	

Укрниипроектсталь-конструкция

Марка связи	Поз.	Наименование	Кол	Масса ед, кг	Масса всех, кг	Примечание
СВ 136		Детали				
		Швеллеры гнутые ГОСТ 8278-83 / Вст3пс4 ГОСТ 14637-79				
	1	250×125×6 ℓ=11170	1	251,3	251,3	
	2	250×125×6 ℓ=10980	1	247,0	247,0	
		Уголки ГОСТ 8509-86 / Вст3пс6-1 ТУ14-1-3023-80				
	3	70×70×5 ℓ=3490	8	18,8	150,4	
	4	90×90×6 ℓ=2390	3	19,9	59,7	
		Лист ГОСТ 19903-74 / Вст3кп2 ГОСТ 14637-79				
	5	8×275 ℓ=500	3	8,6	25,8	
	6	8×275 ℓ=240	2	4,1	8,2	
	7	8×225 ℓ=235	3	3,3	9,9	
	8	8×130 ℓ=235	2	1,9	3,8	
	9	8×120 ℓ=235	6	1,8	10,8	
	10	8×60 ℓ=110	24	0,4	9,6	
		Лист ГОСТ 19903-74 / Вст3пс6-1 ТУ14-1-3023-80				
	11	10×210 ℓ=220	2	3,6	7,2	
	12	10×120 ℓ=420	2	4,0	8,0	
		Лист ГОСТ 19903-74 / 09Г2С-12 ГОСТ 19281-73				
	13	40×160 ℓ=300	2	15,1	30,2	
		Стандартные изделия				
	13	Болт М16-8g×100.5.8 ГОСТ 7798-70	6		1,16	
	14	Гайка М16-7Н.5 ГОСТ 5915-70	6		0,20	
	15	Шайба 16.65Г ГОСТ 6402-70	6		0,07	

Взам. инв. №

Подпись и дата

Инв. № подл.

Нач отд	Крыжба	
Н.контр	Шейнич	
Гл.констр	Шейнич	
Гл.инж.пр	Санковский	
Рук.груп.	Лучко	
Проверил	Поляковский	
Исполнил	Беляева	

1.463.1-17.12-17

Связь СВ 136

Стадия	Лист	Листов
Р	2	

Укрниипроектсталь-конструкция

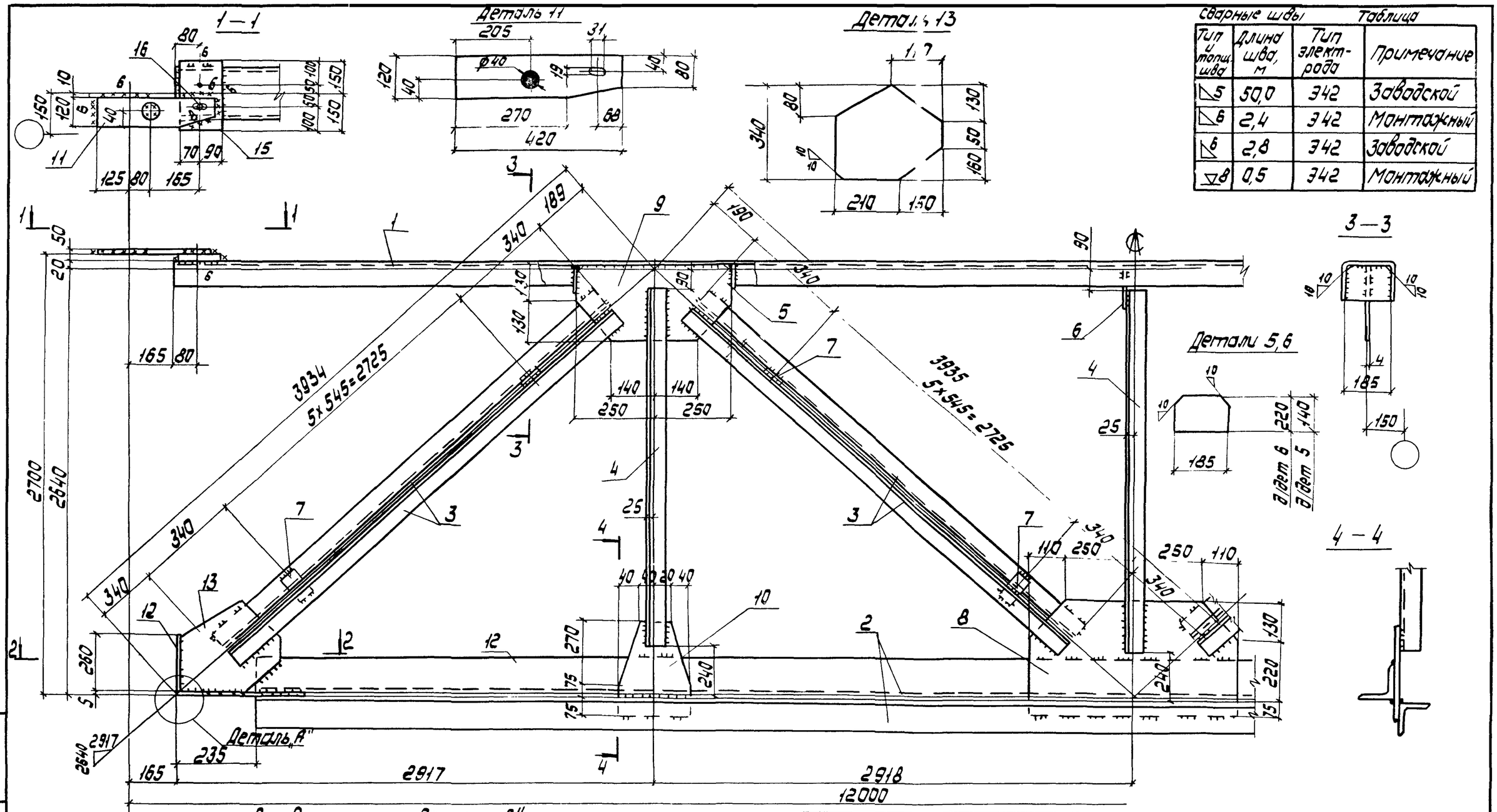

Сварные швы

Таблица

Тип и толщ. шва	Длина шва, м	Тип электрода	Примечание
◺5	50,0	Э42	Заводской
◺6	2,4	Э42	Монтажный
◺6	2,8	Э42	Заводской
▽8	0,5	Э42	Монтажный

1. Расчетная схема и геометрические размеры даны на документе 00.ТБ2.
2. Неоговоренные сварные швы h=5 мм.

Нач.отд.	Крыжва	
Н.контр.	Шейниц	
Гл.констр.	Шейниц	
Гл.инж.пр.	Санковский	
Разраб.	Лучка	
Проверил	Беляева	
Исполнил	Шкробот	

1.463.1-17.12-19

Связь СВ13В

Стадия	Масса	Масштаб
Р	1217,7	—
Лист 1	Листов 2	

Укрниипроектстальконструкция

Инв. № подл. | Подпись и дата | Взам. инв. №

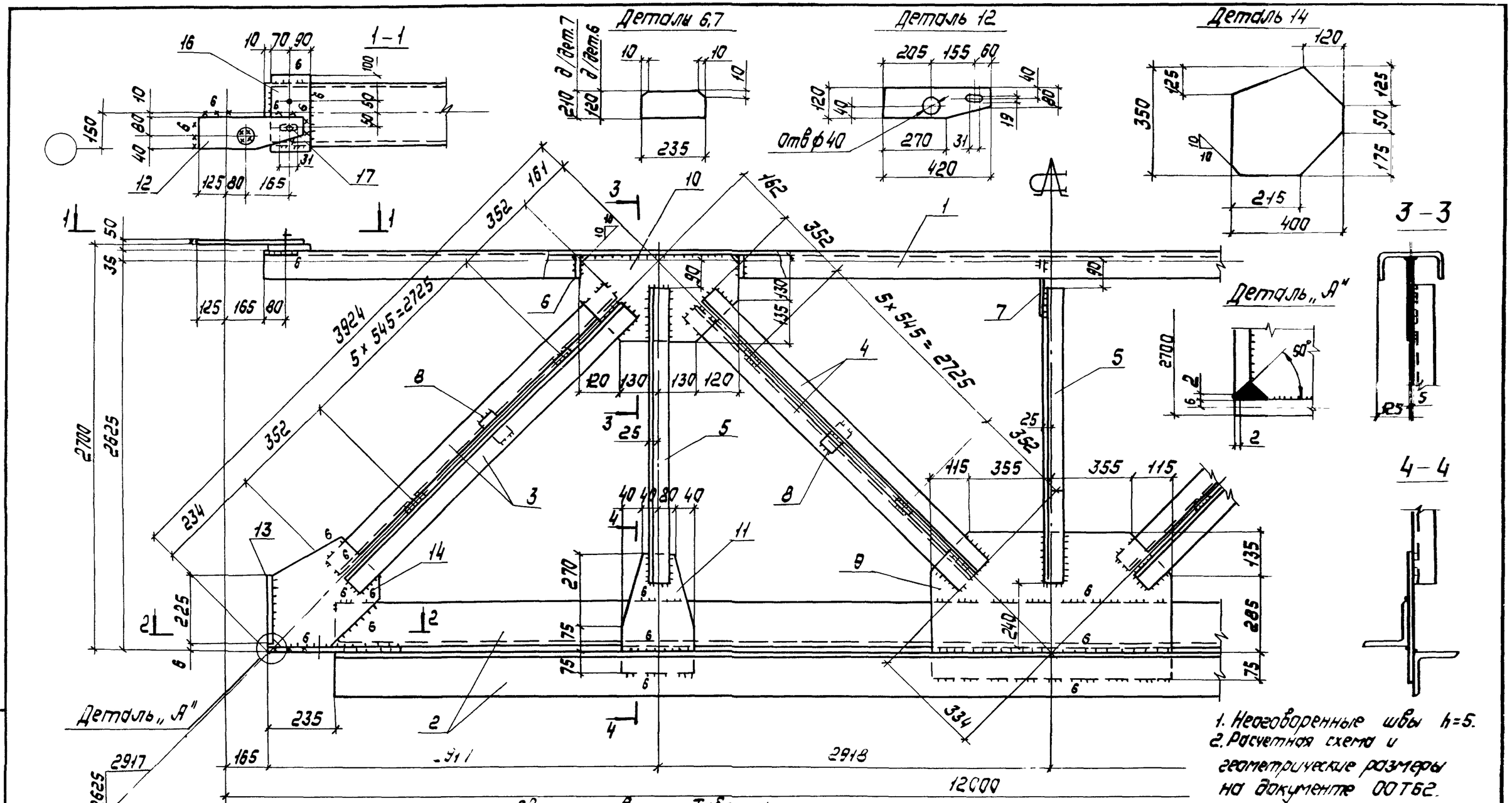

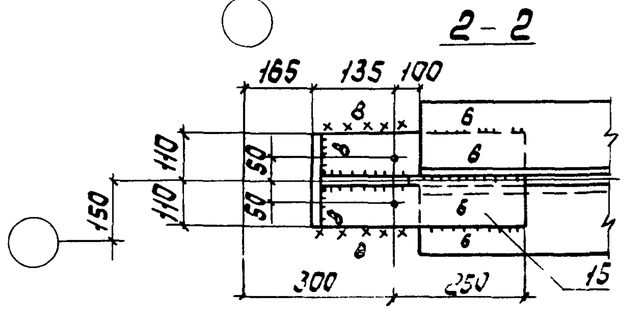

Сварные швы Таблица

Тип и толщ. шва	Длина шва, м	Тип электрода	Примечание
◺5	16,3	Э42	заводской
◺6	11,5	Э42	заводской
◺6	1,6	Э42	монтажный
∨8	0,5	Э42	заводской
◺8	2,2	Э42	монтажный

Нач.отд	Крыжева	
Н.контр	Шейнич	
Гл.констр	Шейнич	
Гл.инж.пр.	Санковский	
Разраб.	Лучко	
Проверил	Поляковский	
Исполнил	Беляева	

1.463.1-1712-20

Связь СВ 139

Стадия	Масса	Масштаб
Р	1344,5	—
Лист 1	Листов 2	

Укрниипроектстальконструкция

Марка связи	Поз	Наименование	Кол	Масса ед., кг	Масса, всех, кг	Примечание
		Детали				
		Швеллеры гнутые ГОСТ 8278-83 / Вст3 пс4 ГОСТ 14637-79				
	1	250×125×6 ℓ=11670	1	262,6	262,6	
		Уголки ГОСТ 8509-86 / Вст3 пс6-1 ТУ 14-1-3023-80				
	2	180×180×11 ℓ=11200	2	341,3	682,6	
	3	70×5 ℓ=3530	4	19,0	76,0	
	4	70×5 ℓ=3430	4	18,4	73,6	
	5	90×90×6 ℓ=2300	3	19,2	57,6	
		Лист ГОСТ 19903-74 / Вст3 кп2 ГОСТ 14637-79				
	6	8×120 ℓ=235	4	1,8	7,2	
	7	8×210 ℓ=235	1	3,1	3,1	
	8	8×60 ℓ=110	24	0,4	9,6	
СВ 139		Лист ГОСТ 19903-74 / Вст3 пс6-1 ТУ 14-1-3023-80				
	9	10×495 ℓ=940	1	36,5	36,5	
	10	10×265 ℓ=500	2	10,4	20,8	
	11	10×200 ℓ=420	2	6,6	13,2	
	12	10×120 ℓ=420	2	4,0	8,0	
	13	10×220 ℓ=225	2	3,9	1,8	
	14	12×350 ℓ=400	2	13,2	26,4	
	15	12×220 ℓ=385	2	8,0	16,0	
		Лист ГОСТ 19903-74 / 09Г2С-12 ГОСТ 19282-73			-	
	16	40×160 ℓ=300	2	15,1	30,2	
		Стандартные изделия				
	17	Болт М16-8g×100 5.8 ГОСТ 7798-70	8		1,54	
	18	Гайка М16-7Н5 ГОСТ 5915-70	8		0,26	
	19	Шайба 16.65Г ГОСТ 6402-70	8		0,09	

Взам. инв. N | Подпись и дата | Инв. N подл.

Нач. отд.	Крыжба	
Н. контр.	Шейнич	
Гл. констр.	Шейнич	
Гл. инж. пр.	Санковский	
Разраб.	Лучко	
Проверил	Санковский	
Исполнил	Беляева	

1.463.1-17.12-20

Связь СВ 139

Стадия	Лист	Листов
Р	2	

Укрниипроектсталь-конструкция

Марка связи	Поз	Наименование	Кол.	Масса ед, кг	Масса всех, кг	Примечание
		Детали				
		Швеллеры гнутые ГОСТ 8278-83 / Вст3 пс4 ГОСТ 14637-79				
	1	200×80×5 ℓ=11670	1	156,6	156,6	
		Уголки ГОСТ 8509-86 / Вст3 пс6-1 ТУ 14-1-3023-80				
	2	180×11 ℓ=11200	2	341,3	682,6	
	3	70×5 ℓ=3405	8	18,3	146,4	
	4	90×6 ℓ=2310	3	19,2	57,6	
		Лист ГОСТ 19903-74 / Вст3 сп2 ГОСТ 14637-79				
	5	8×110 ℓ=185	4	1,3	5,2	
	6	8×185 ℓ=220	1	2,6	2,6	
	7	8×60 ℓ=110	24	0,4	9,6	
		Лист ГОСТ 19903-74 / Вст3 пс6-1 ТУ 14-1-3023-80				
СВ 138	8	10×425 ℓ=720	1	24,0	24,0	
	9	10×260 ℓ=500	2	10,2	20,4	
	10	10×200 ℓ=420	2	6,6	13,2	
	11	10×120 ℓ=420	4	4,0	16,0	
	12	10×220 ℓ=260	2	4,5	9,0	
	13	10×360 ℓ=340	2	9,6	19,2	
	14	10×220 ℓ=375	2	6,5	13,0	
		Лист ГОСТ 19903-74 / 09Г2С-12 ГОСТ 19282-73				
	15	40×160 ℓ=300	2	15,1	30,2	
		Стандартные изделия				
	16	Болт М16-8g×100.5.8 ГОСТ 7798-70	6		1,16	
	17	Гайка М16-7Н.5 ГОСТ 5915-70	6		0,20	
	18	Шайба 16 65Г ГОСТ 6402-70	6		0,07	

Взам. инв. N | Подпись и дата | Инв. N подл.

Нач. отд.	Крыжба	
Н. контр.	Шейнич	
Гл. констр.	Шейнич	
Гл. инж. пр.	Санковский	
Разраб.	Лучко	
Проверил	Беляева	
Исполнил	Шкробот	

1.463.1-17.12-19

Связь СВ 138

Стадия	Лист	Листов
Р	2	

Укрниипроектсталь-конструкция

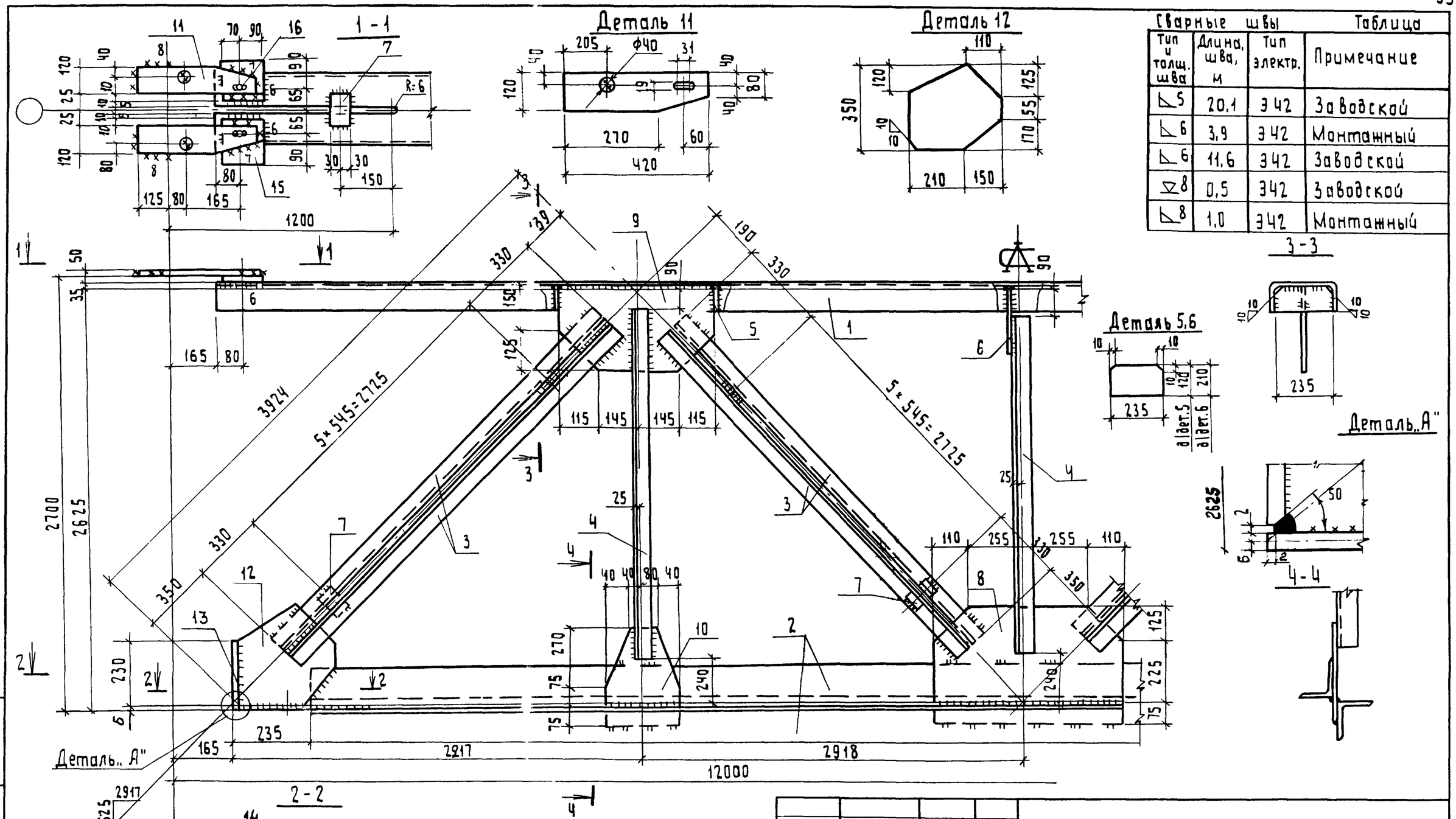

Сварные швы — Таблица

Тип и толщ. шва	Длина шва, м	Тип электр.	Примечание
◺5	20,1	Э42	Заводской
◺6	3,9	Э42	Монтажный
◺6	11,6	Э42	Заводской
◺8	0,5	Э42	Заводской
◺8	1,0	Э42	Монтажный

1. Расчетная схема и геометрические размеры даны на докум. 00ТБ2.
2. Неоговоренные сварные швы h=5мм.

Нач.отд.	Крыжба	
Н. контр.	Шейнич	
Гл. констр.	Шейнич	
Гл.инж.пр.	Санковский	
Разраб.	Лучко	
Проверил	Беляева	
Исполнил	Шкробот	

1.463.1-17.12-21

Связь СВ 129

Стадия	Лист	Масштаб
Р	1330.1	—
Лист 1	Листов 2	

Укрниипроектстальконструкция

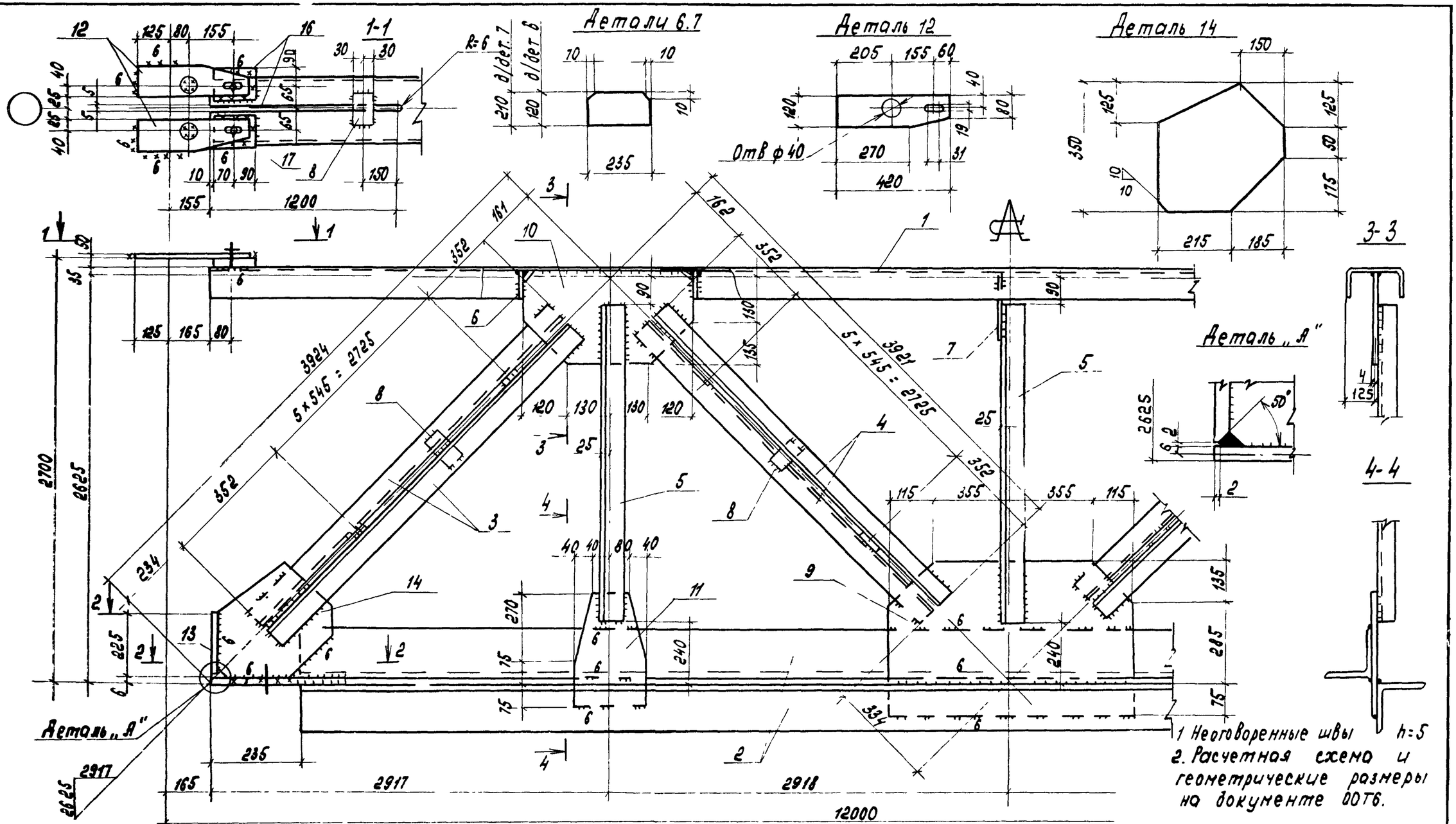

1 Неоговоренные швы h=5
2. Расчетная схема и геометрические размеры на документе 00Т6.

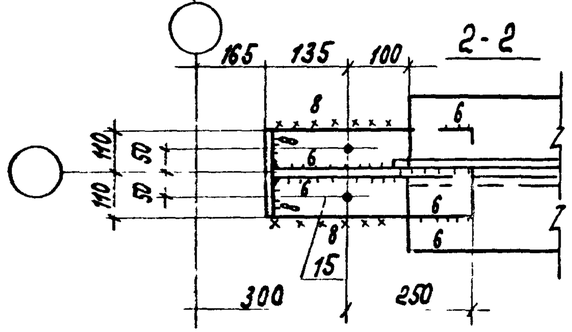

Сварные швы Таблица

Тип и толщ. шва	Длина шва, м	Тип электрода	Примечание
◺5	16.3	Э42	заводской
◺6	12.0	Э42	заводской
◺6	3.2	Э42	монтажный
▽8	0.5	Э42	заводской
8	2.2	Э42	монтажный

Нач. отд	Крыжба	
Н. контр	Шейнич	
Гл. контр	Шейнич	
Гл. инж. пр	Санковский	
Разраб	Лучко	
Проверил	Поляковский	
Исполнил	Беляева	

1.463.1-17.12-22

Связь СВ 140

Стадия	Масса	Масштаб
Р	1350,9	—
Лист 1	Листов 2	

Укрниипроектстальконструкция

Инв. № подл. | Подпись и дата | Взам. инв. №

Марка связи	поз.	Наименование	Кол.	Масса ед. кг	Масса всех, кг	Примеч.
		Детали				
		Швеллеры гнутые ГОСТ 8278-83 ВСт3пс4 ГОСТ 14637-79				
	1	250 × 125 × 6 ℓ: 11670	1	262,6	262,6	
		Уголки ГОСТ 8509-86 ВСт3пс6-1 ТУ14-1-3023-80				
	2	180 × 11 ℓ: 11200	2	341.3	682,6	
	3	70 × 5 ℓ: 3530	4	19,0	76,0	
	4	70 × 5 ℓ: 3430	4	18.4	73.6	
	5	90 × 90 × 6 ℓ: 6295	3	19,1	57.3	
		Лист ГОСТ 19903-74 ВСт3кп2 ГОСТ 14637-79				
	6	8 × 120 ℓ: 235	4	1,8	7,2	
	7	8 × 210 ℓ: 235	1	3,1	3,1	
	8	8 × 60 ℓ: 110	26	0,4	10,4	
СВ 140		Лист ГОСТ 19903-74 ВСт3пс6-1 ГОСТ 14637-75				
	9	10 × 495 ℓ: 940	1	36,5	36,5	
	10	10 × 265 ℓ: 500	2	10.4	20,8	
	11	10 × 200 ℓ: 420	2	6,6	13,2	
	12	10 × 120 ℓ: 420	4	4,0	16,0	
	13	10 × 220 ℓ: 225	2	3,9	7,8	
	14	12 × 350 ℓ: 400	2	13,2	26,4	
	15	12 × 220 ℓ: 385	2	8,0	16,0	
		Лист ГОСТ 19903-74 09Г2С-12 ГОСТ 19281-73				
	16	40 × 140 ℓ: 160	4	7,0	28,0	
		Стандартные изделия				
	17	Болт М16-8g × 100 5.8 ГОСТ 7798-70	8		1,54	
	18	Гайка М16-7Н5 ГОСТ 5915-70	8		0,26	
	19	Шайба 16 65Г ГОСТ 6402-70	8		0,09	

Нач. отд.	Крытва		1.463.1-17.12-22
Н. контр.	Шейнич		
Гл. констр.	Шейнич		Связь СВ140
Гл. инж. пр.	Сонковский		
Разраб.	Лучко		
Проверил	Поляковский		
Исполнил	Беляева		

Стадия	Лист	Листов
Р	2	

Укрниипроектстальконструкция

Марка связи	поз.	Наименование	Кол.	Масса ед., кг	Масса всех, кг	Примеч.
		Детали				
		Швеллеры гнутые ГОСТ 8278-83 ВСт3пс4 ГОСТ 14637-79				
	1	250 × 125 × 6 ℓ: 11670	1	262,6	262,6	
		Уголок ГОСТ 8509-86 ВСт3пс6-1 ТУ14-1-3023-80				
	2	180 × 11 ℓ: 11200	2	341,3	682,6	
	3	70 × 5 ℓ: 3385	8	18,2	145,6	
	4	90 × 6 ℓ: 2300	3	19,2	57,6	
		Лист ГОСТ 19903-74 ВСт3кп2 ГОСТ 14637-79				
	5	8 × 120 ℓ: 235	4	1,8	7,2	
	6	8 × 210 ℓ: 235	1	3.1	3,1	
	7	8 × 60 ℓ: 110	26	0,4	10,4	
СВ 129		Лист ГОСТ 19903-74 ВСт3пс6-1 ТУ14-1-3023-80				
	8	10 × 425 ℓ = 730	1	24,4	24,4	
	9	10 × 275 ℓ = 520	2	11,2	22,4	
	10	10 × 200 ℓ = 420	2	6,6	13,2	
	11	10 × 120 ℓ = 420	4	4,0	16,0	
	12	10 × 350 ℓ = 360	2	9,9	19,8	
	13	10 × 220 ℓ = 230	2	4,0	8,0	
	14	12 × 220 ℓ = 385	2	8,0	16,0	
		Лист ГОСТ 19903-74 09Г2С-12 ГОСТ 19281-73				
	15	40 × 140 ℓ: 160	4	7,0	28,0	
		Стандартные изделия				
	16	Болт М16-8g × 100 58 ГОСТ 7798-70	8		1,54	
	17	Гайка М16-7Н.5 ГОСТ 5915-70	8		0,27	
	18	Шайба 16 65Г ГОСТ 6402-70	8		0,09	

Взам. инв. №

Подпись и дата

Инв. № подл.

Нач. отд.	Крытва		1.463.1-17.12-21
Н. контр.	Шейнич		
Гл. констр.	Шейнич		Связь СВ 129
Гл. инж. пр.	Сонковский		
Разраб.	Лучко		
Проверил	Беляева		
Исполнил	Шкробот		

Стадия	Лист	Листов
Р	2	

Укрниипроектстальконструкция

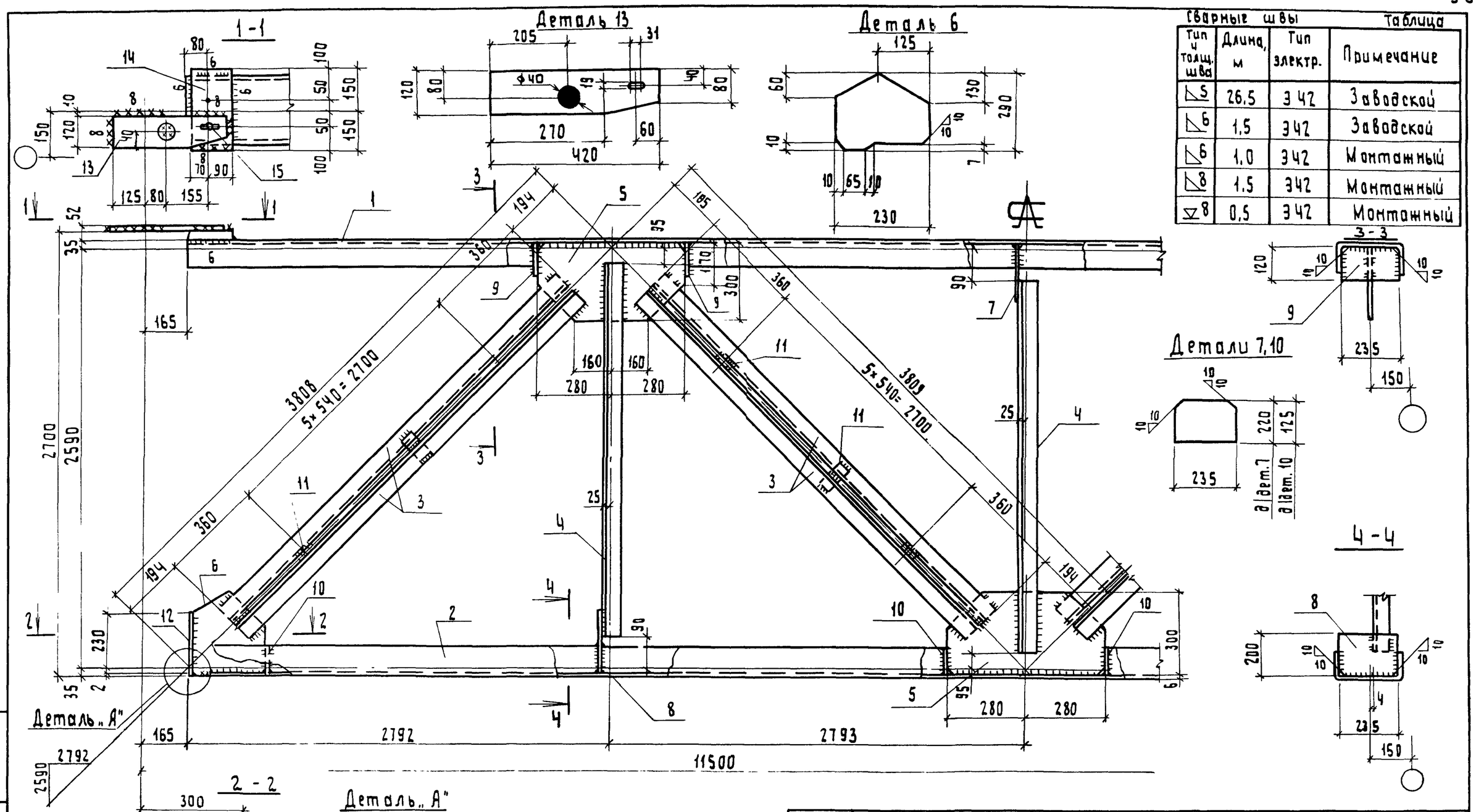

Сварные швы

Таблица

Тип и толщ. шва	Длина, м	Тип электр.	Примечание
◺5	26,5	Э42	Заводской
◺6	1,5	Э42	Заводской
◺6	1,0	Э42	Монтажный
◺8	1,5	Э42	Монтажный
◺8	0,5	Э42	Монтажный

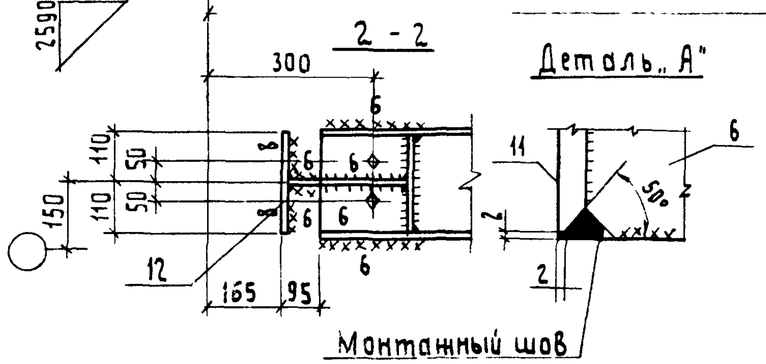

1. Расчетная схема и геометрические размеры даны на документе 00.ТБ2
2. Неоговоренные сварные швы h=5мм.

Нач отд.	Крыжба		
Н.контр.	Шейнич		
Гл.констр.	Шейнич		
Гл.инж.пр.	Санковский		
Разраб.	Лучко		
Проверил	Беляева		
Исполнил	Шкробот		

1.463.1-17.12-23

Связь СВ141

Стадия	Масса	Масштаб
Р	836,5	—
Лист 1	Листов 2	

Укрниипроектстальконструкция

Инв.N подл. | Подпись и дата | Взам.инв.N

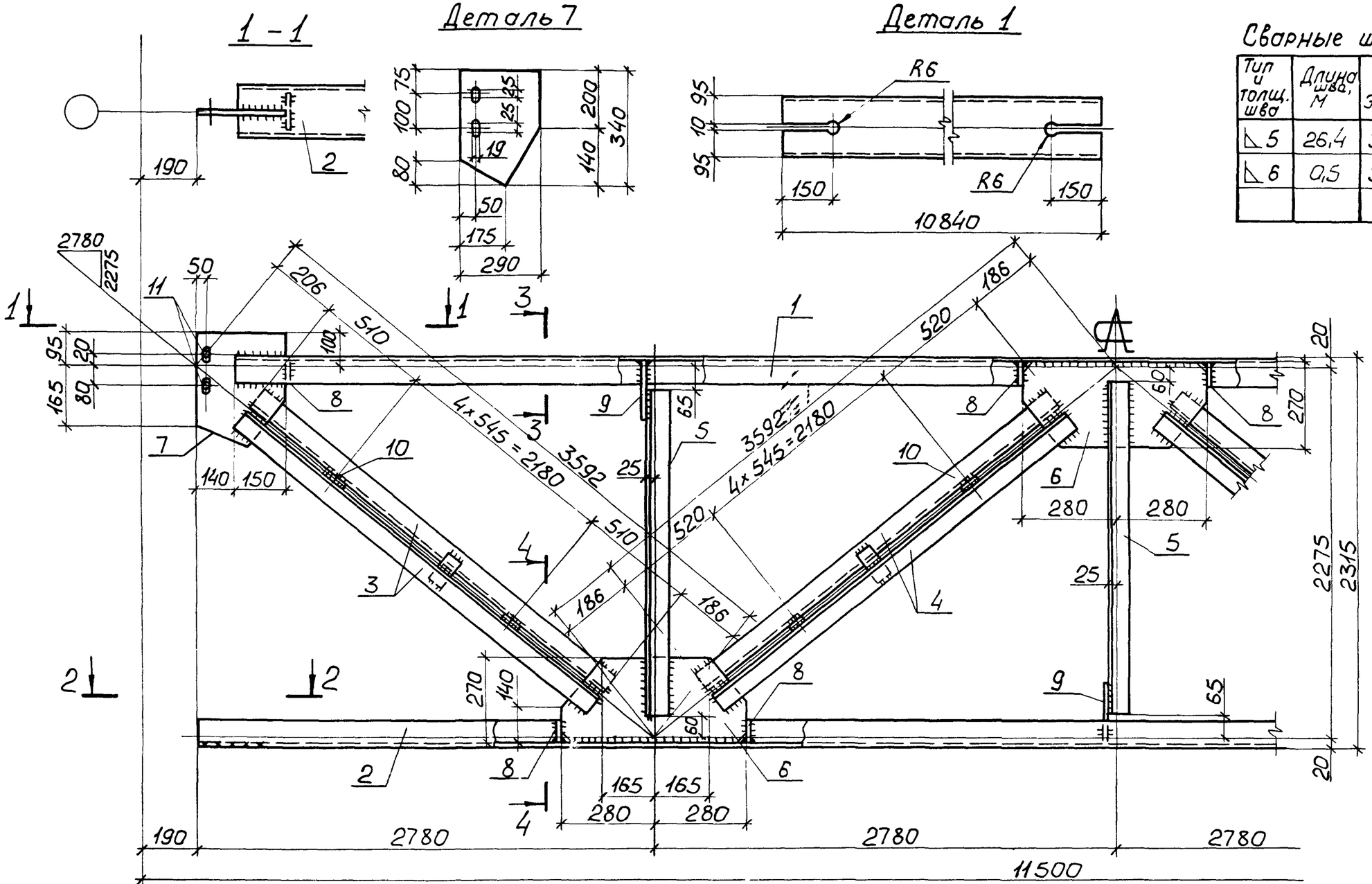

Сварные швы Таблица

Тип и толщ. шва	Длина шва, м	Тип электр	Примечание
◺5	26,4	Э42	Заводской
◺6	0,5	Э42	Монтажный

1. Расчетная схема и геометрические размеры на докум. ООТБ 2.
2. Неоговоренные сварные швы $k=5$мм.

Нач отд	Крыжба	
Н.контр	Шейнич	
Гл констр	Шейнич	
Гл инж пр	Санковский	
Разраб.	Лучко	
Проверил	Беляева	
Исполнил	Шкробот	

1.463.1-17.12-24

Связь СВ 149

Стадия	Масса	Масштаб
Р	554,0	—
Лист 1	Листов 2	

Укрниипроектстальконструкция

Инв.№ подл | Подпись и дата | Взам инв №

Марка связи	поз.	Наименование	Кол.	Масса ед. кг	Масса всех, кг	Примеч.
		Детали				
		Швеллеры гнутые ГОСТ 8278-83 / Вст 3 сп4 ГОСТ 14637-79				
	1	250 × 125 × 6 ℓ = 11170	1	251,8	251,8	
	2	250 × 125 × 6 ℓ = 10980	1	247,0	247,0	
		Уголки ГОСТ 8509-86 / Вст 3пс6-1 ТУ14-1-3023-80				
	3	70 × 5 ℓ = 3420	8	18,4	147,2	
	4	90 × 6 ℓ = 2405	3	20,0	60,0	
		Лист ГОСТ 19903-74 / ВСт3кп2 ГОСТ 14637-79				
	5	8 × 310 ℓ = 560	3	10,6	31,8	
	6	8 × 230 ℓ = 290	2	4,2	8,4	
СВ141	7	8 × 220 ℓ = 235	1	3,2	3,2	
	8	8 × 200 ℓ = 235	2	3,0	6,0	
	9	8 × 140 ℓ = 235	4	2,1	8,4	
	10	8 × 125 ℓ = 235	4	1,8	7,2	
	11	8 × 60 ℓ = 110	24	0,4	9,6	
		Лист ГОСТ 19903-74 / Вст3 пс6-1 ТУ14-1-3023-80				
	12	10 × 220 ℓ = 230	2	4,0	8,0	
	13	12 × 120 ℓ = 420	2	4,7	9,4	
		Лист ГОСТ 19903-74 / 09Г2С-12 ГОСТ 19282-73				
	14	40 × 160 ℓ = 300	2	15,1	30,2	
		Стандартные изделия				
	15	Болт М16-8g × 100.58 ГОСТ 7798-70	6		1,16	
	16	Гайка М16-7Н.5 ГОСТ 5915-70	6		0,20	
	17	Шайба 16 65Г ГОСТ 6402-70	6		0,07	

Взам. инв. №

Подпись и дата

Инв. № подл.

Нач. отд	Крыжба		1.463.1-17.12-23
Н. контр.	Шейнич		
Гл. констр	Шейнич		
Гл. инж. пр.	Санковский		Связь СВ 141
Разраб.	Лучко		
Проверил	Беляева		
Исполнил	Шкробот		

Стадия	Лист	Листов
Р	2	

Укрниипроектстальконструкция

Марка связи	поз.	Наименование	Кол.	Масса ед., кг	Масса всех, кг	Примеч
		Детали				
		Швеллеры гнутые ГОСТ 8278-83 / Вст 3 сп 4 ГОСТ 14637-79				
	1	200 × 80 × 5 ℓ = 10840	1	145,5	145,5	
	2	200 × 80 × 5 ℓ = 11120	1	149,2	149,2	
		Уголки ГОСТ 8509-86 / Вст 3пс6-1 ТУ14-1-3023-80				
	3	70 × 5 ℓ = 3200	4	17,2	68,8	
	4	70 × 5 ℓ = 3220	4	17,3	69,2	
	5	90 × 6 ℓ = 2150	3	17,9	53,7	
		Лист ГОСТ 19903-74 / ВСт3кп2 ГОСТ 14637-79				
СВ149	6	8 × 270 ℓ = 560	3	9,5	28,5	
	7	8 × 290 ℓ = 340	2	6,2	12,4	
	8	8 × 80 ℓ = 185	8	0,9	7,2	
	9	8 × 170 ℓ = 185	3	2,0	6,0	
	10	8 × 60 ℓ = 110	20	0,4	8,0	
		Стандартные изделия				
	11	Болт М16-8g × 50.58 ГОСТ 7798-70	4		0.45	
	12	Гайка М16-7Н-5 ГОСТ 5915-70	4		0.13	
	13	Шайба 16 65Г ГОСТ 6402-70	4		0.04	

Взам. инв. №

Подпись и дата

Инв. № подл.

Нач. отд	Крыжба		1.463.1-17.12-24
Н. контр.	Шейнич		
Гл. констр.	Шейнич		
Гл. инж. пр	Санковский		Связь СВ 149
Разраб.	Лучко		
Проверил	Беляева		
Исполн л	Шкробот		

Стадия	Лист	Листов
Р	2	

Укрниипроектстальконструкция

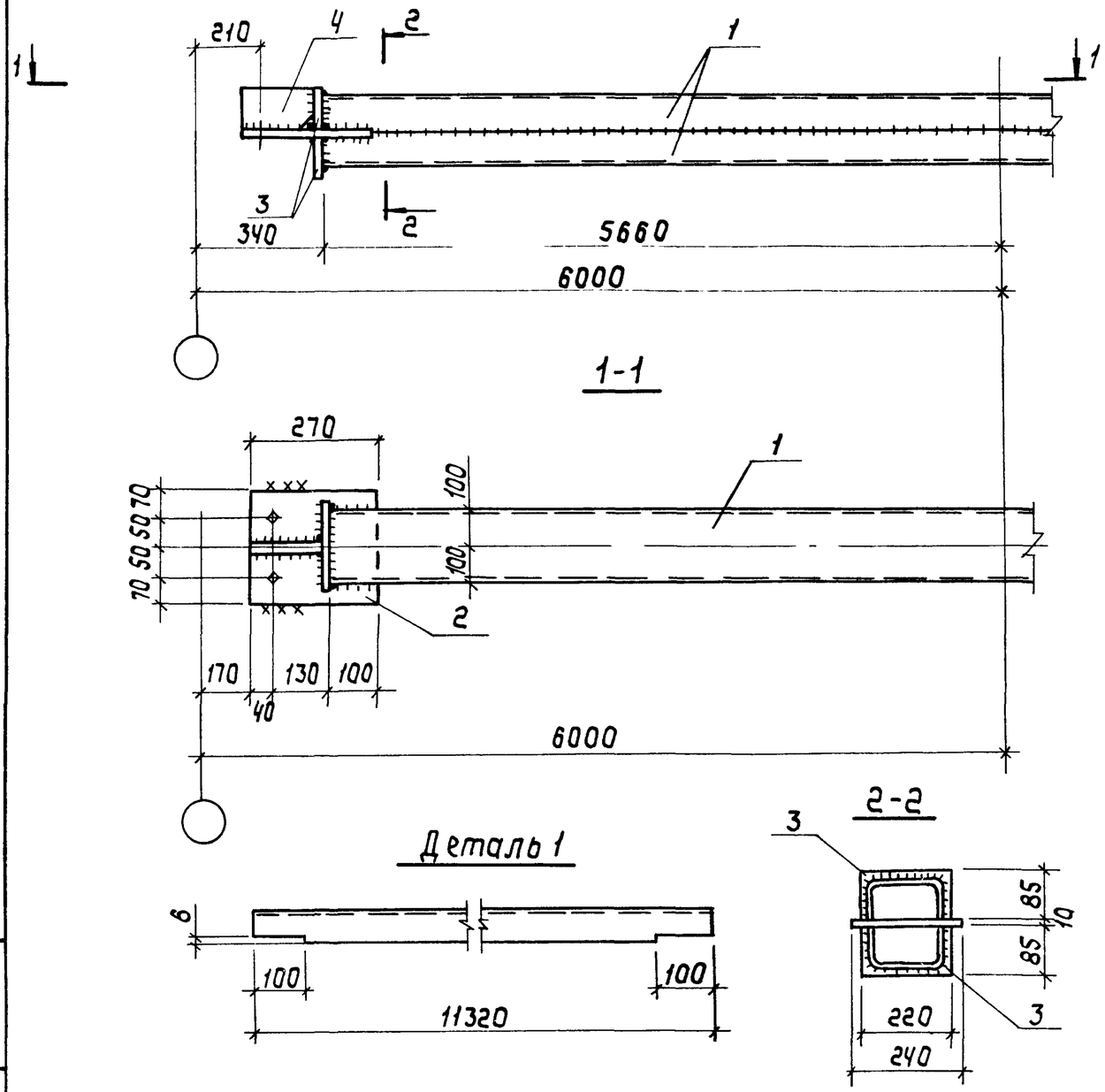

Марка связи	Поз.	Наименование	Кол.	Масса ед., кг	Масса всех, кг	Примечание
		Детали				
		Швеллер гнутый ГОСТ 8278-83 ВСт3пс4 ГОСТ 14637-79				
	1	200 x 80 x 5 ℓ=11320	2	151,9	303,8	
		Лист ГОСТ 19903-74 ВСт3 пс6-1 ТУ 14-1-3023-80				
РС 107	2	10 x 240 ℓ=270	2	5,1	10,2	
	3	10 x 85 ℓ=220	4	1,5	6,0	
	4	10 x 85 ℓ=150	2	1,1	2,2	
		Стандартные изделия				
	5	Болт М16-8g x 50.5.8 ГОСТ 7798-70	4		0,45	
	6	Гайка М16-7Н.5 ГОСТ 5915-70	4		0,13	
	7	Шайба 16 65 Г ГОСТ 6402-78	4		0,04	

Сварные швы — Таблица

Тип и толщ. шва	Длина шва м	Тип электрода	Примечание
◺5	28,1	Э42	Заводской
◺5	0,5	Э42	Монтажный

1. Расчетные схемы и геометрические размеры даны на документе 00 ТБ 3.
2. Неоговоренные сварные швы h=5мм.

Нач.отд.	Крыжова	
Н.контр.	Шейнич	
Гл.констр.	Шейнич	
Гл.инж.пр.	Санковский	
Разраб.	Лучка	
Проверил	Лучко	
Исполнил	Шкробот	

1.463.1-17.12-60

Распорка РС 107

Стадия	Масса	Масштаб
Р	325,4	—
Лист	Листов 1	

Укрнипроектстальконструкция

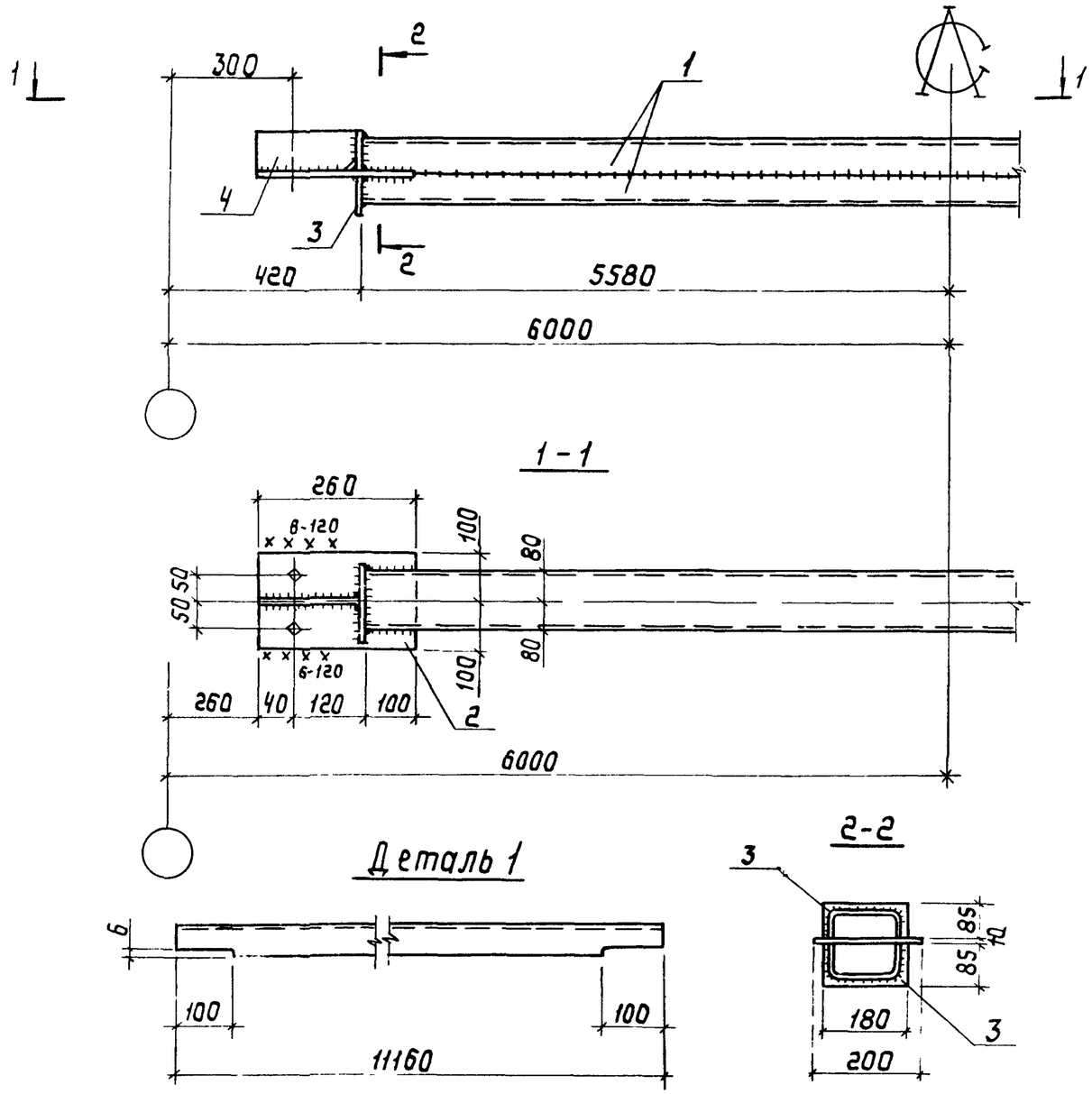

Марка связи	Поз	Наименование	Кол	Масса ед кг	Масса всех, кг	Примечание
		Детали				
		Швеллеры гнутые ГОСТ 8278-83 Вст3кп2 ГОСТ 14637-79				
	1	[160×80×5 ℓ=11160	2	132,2	264,4	
		Лист ГОСТ 19903-74 Вст3пс6-1 ТУ 14-1-3023-80				
	2	10×200 ℓ=260	2	4,1	8,2	
РС 108	3	10×85 ℓ=180	4	1,2	4,8	
	4	10×85 ℓ=150	2	1,0	2,0	
		Стандартные изделия				
	5	Болт М16-8g×60 5.8 ГОСТ 7798-70	4		0,45	
	6	Гайка М16-7Н 5 ГОСТ 5915-70	4		0,13	
	7	Шайба 16 65 Г ГОСТ 6402-70	4		0,04	

Сварные швы — Таблица

Тип и толщ шва	Длина шва м	Тип электрода	Примечание
⊾5	27,3	Э42	Заводской
⊾6	0,5	Э42	Монтажный

1 Расчетные схемы и геометрические размеры даны на документе ОО ТБ3
2 Неоговоренные заводские швы h=5мм

Нач отд	Крыжова	
Н контр	Шейнич	
Гл констр	Шейнич	
Гл инж пр	Санковский	
Разраб	Лучко	
Проверил	Лучко	
Исполнил	Шкробот	

1 463 1-1712-25

Распорка РС 108

Стадия	Масса	Масштаб
Р	282,2	—
Лист	Листов 1	

Укрниипроектсталь конструкция

Взам.инв № | Подпись и дата | Инв № подл

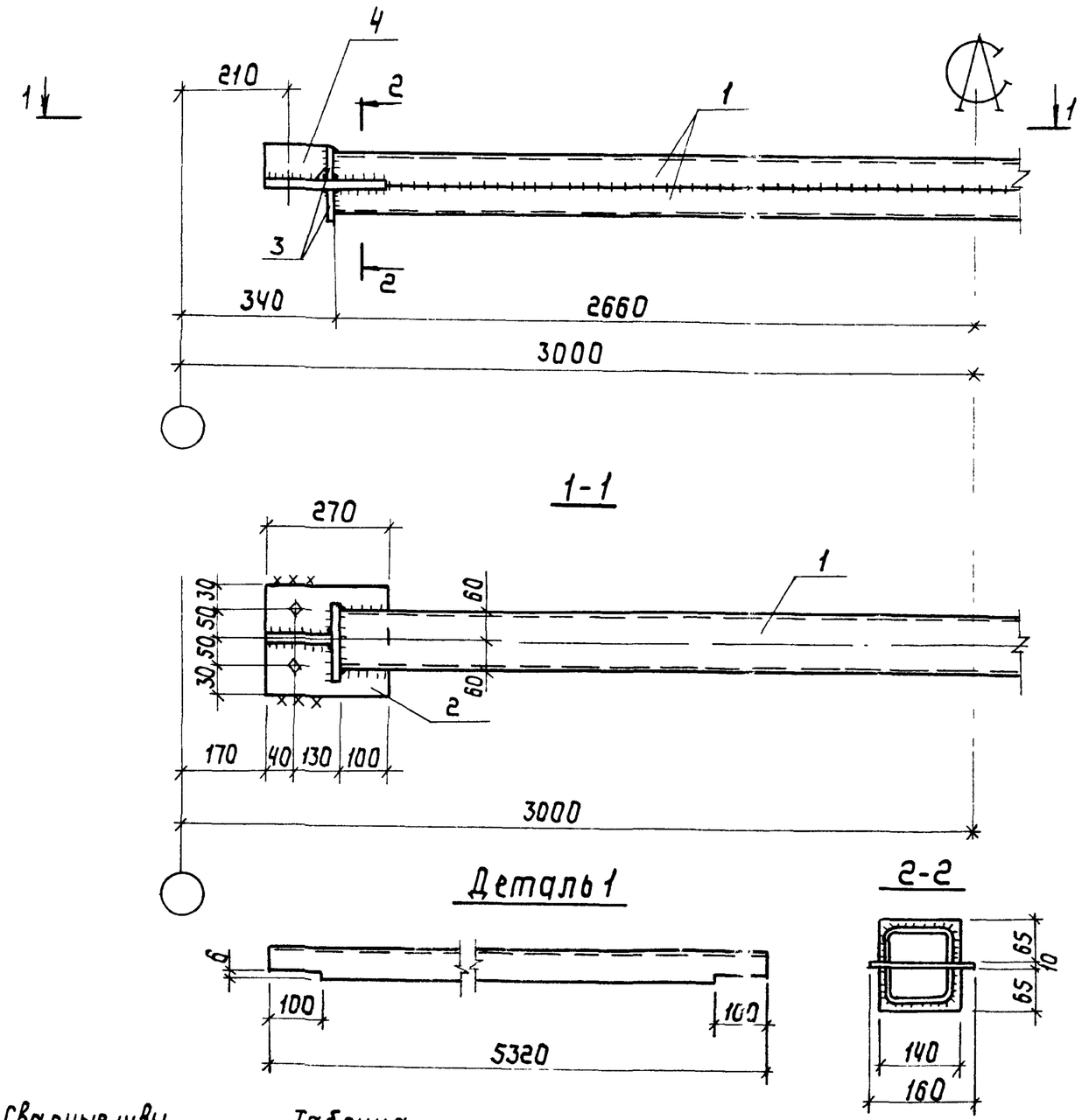

Марка связи	Поз.	Наименование	Кол.	Масса ед. кг	Масса всех, кг	Примечание
		Детали				
		Швеллеры гнутые ГОСТ 8278-83 ВСт3кп2 ГОСТ 14637-79				
	1	120 x 60 x 5 ℓ= 5320	2	46,3	92,6	
		Лист ГОСТ 19903-74 ВСт3пс6-1 ТУ 14-1-3023-80				
РС 109	2	10 x 160 ℓ= 270	2	3,4	6,8	
	3	10 x 65 ℓ= 140	4	0,7	2,8	
	4	10 x 65 ℓ= 160	2	0,8	1,6	
		Стандартные изделия				
	5	Болт М16-8g x 50.5.8 ГОСТ 7798-70	4		0,45	
	6	Гайка М16-7Н.5 ГОСТ 5915-70	4		0,13	
	7	Шайба 16 65 Г ГОСТ 6402-70	4		0,04	

Сварные швы — Таблица

Тип и толщ. шва	Длина шва м	Тип электрода	Примечание
◺5	14,8	Э42	Заводской
◺5	0,5	Э42	Монтажный

1. Расчетные схемы и геометрические размеры даны на документе 00 ТБ 3
2. Неоговоренные сварные швы h=5мм.

Нач.отд.	Крыжова	
Н.контр.	Шейнич	
Гл.констр.	Шейнич	
Гл.инж.пр.	Санковский	
Разраб.	Лучко	
Проверил	Лучко	
Исполнил	Шкробот	

1.463.1-17.12-26

Распорка РС 109

Стадия	Масса	Масштаб
Р	104,8	—
Лист	Листов 1	

Укрниипроектсталь конструкция

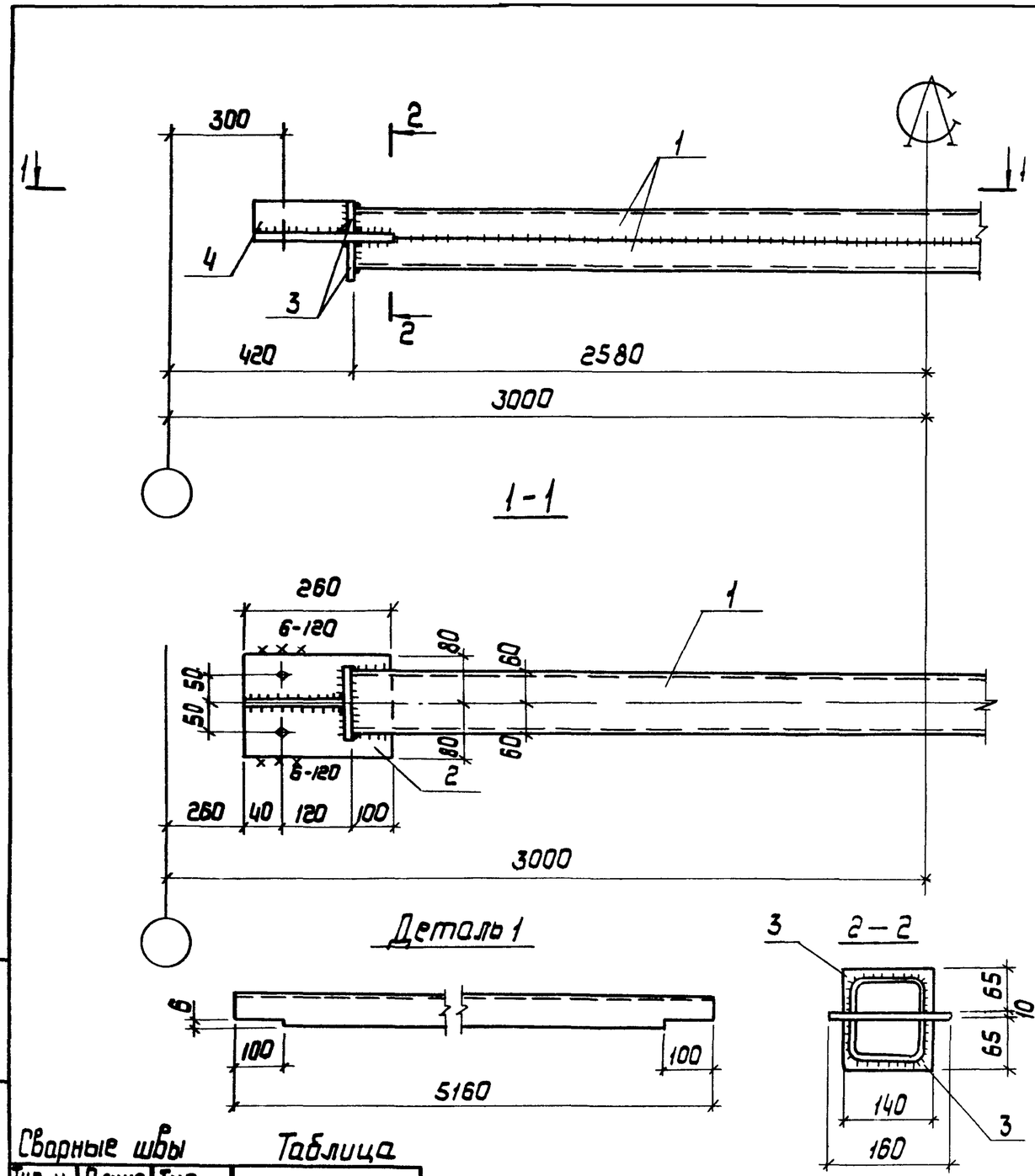

Марка связи	Поз.	Наименование	Кол	Масса ед, кг	Масса всех, кг	Примечание
		Детали				
		Швеллеры гнутые ГОСТ 8278-83 ВСт3кп2 ГОСТ 14637-79				
	1	120×60×5 ℓ = 5160	2	44,9	89,8	
		Лист ГОСТ 19903-74 ВСт3пс6-1 ТУ 14-1-3023-80				
	2	10×160 ℓ = 260	2	3,3	6,6	
РС 110	3	10×65 ℓ = 140	4	0,7	2,8	
	4	10×65 ℓ = 150	2	0,8	1,6	
		Стандартные изделия				
	5	Болт М16-8g×50.58 ГОСТ 7798-70	4		0,45	
	6	Гайка М16-7Н.5 ГОСТ 5915-70	4		0,13	
	7	Шайба 16 65Г ГОСТ 6402-70	4		0,04	

Сварные швы — Таблица

Тип и толщ. шва	Длина шва, м	Тип электр.	Примечание
◺5	14,5	Э42	Заводской
◺6	0,5	Э42	Монтажный

1. Расчетные схемы и геометрические размеры даны на докум. 00ТБ3.
2. Неоговоренные сварные швы h=5мм

Нач. отд.	Крыжова	
Н. контр.	Шейнич	
Гл. констр.	Шейнич	
Гл. инж. пр.	Сенковский	
Разраб.	Лучко	
Проверил	Лучко	
Исполнил	Шкробот	

1.463.1-17.12-27

Распорка РС 110

Стадия	Масса	Масштаб
Р	101,8	—
Лист	Листов 1	

Укрниипроектстальконструкция

Инв. № подл. | Подпись и дата | Взам. инв. №

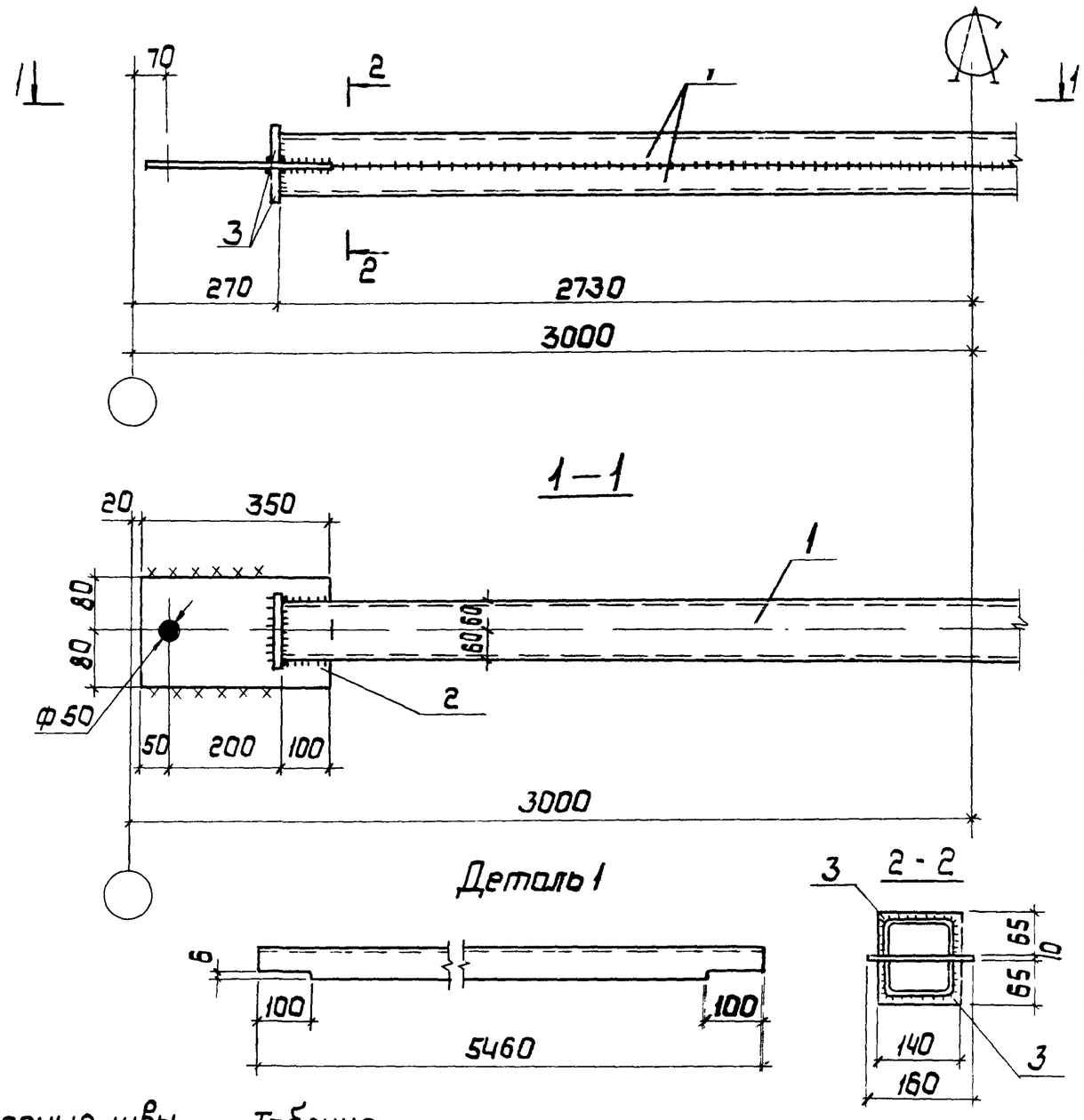

Марка связи	Поз.	Наименование	Кол.	Масса ед. кг	Масса всех, кг	Примечание
		Детали				
		Швеллеры гнутые ГОСТ 8278-83 ВСт3кп2 ГОСТ 14637-79				
	1	120 × 60 × 5 ℓ = 5460	2	47,6	95,2	
		Лист ГОСТ 19903-74 ВСт3пс6-1 ТУ14-1-3023-80				
РС 112	2	10 × 160 ℓ = 350	2	4,4	8,8	
	3	10 × 65 ℓ = 140	4	0,7	2,8	

Сварные швы Таблица

Тип толщ. шва	Длина шва м	Тип электр.	Примечание
◺5	13,8	Э42	Заводской
◺5	0,6	Э42	Монтажный

1. Расчетные схемы и геометрические размеры даны на докум. 00ТБ3
2. Неоговоренные сварные швы h = 5мм.

Нач.отд.	Крыжева	
Н.контр.	Шейнич	
Гл.констр.	Шейнич	
Гл.инж.пр.	Санковский	
Разраб.	Лучко	
Проверил	Лучко	
Исполнил	Шкробот	

1.463.1 - 17.12-28

Распорка РС 112

Стадия	Масса	Масштаб
Р	107,9	—

Лист | Листов 1

Укрниипроектстальконструкция

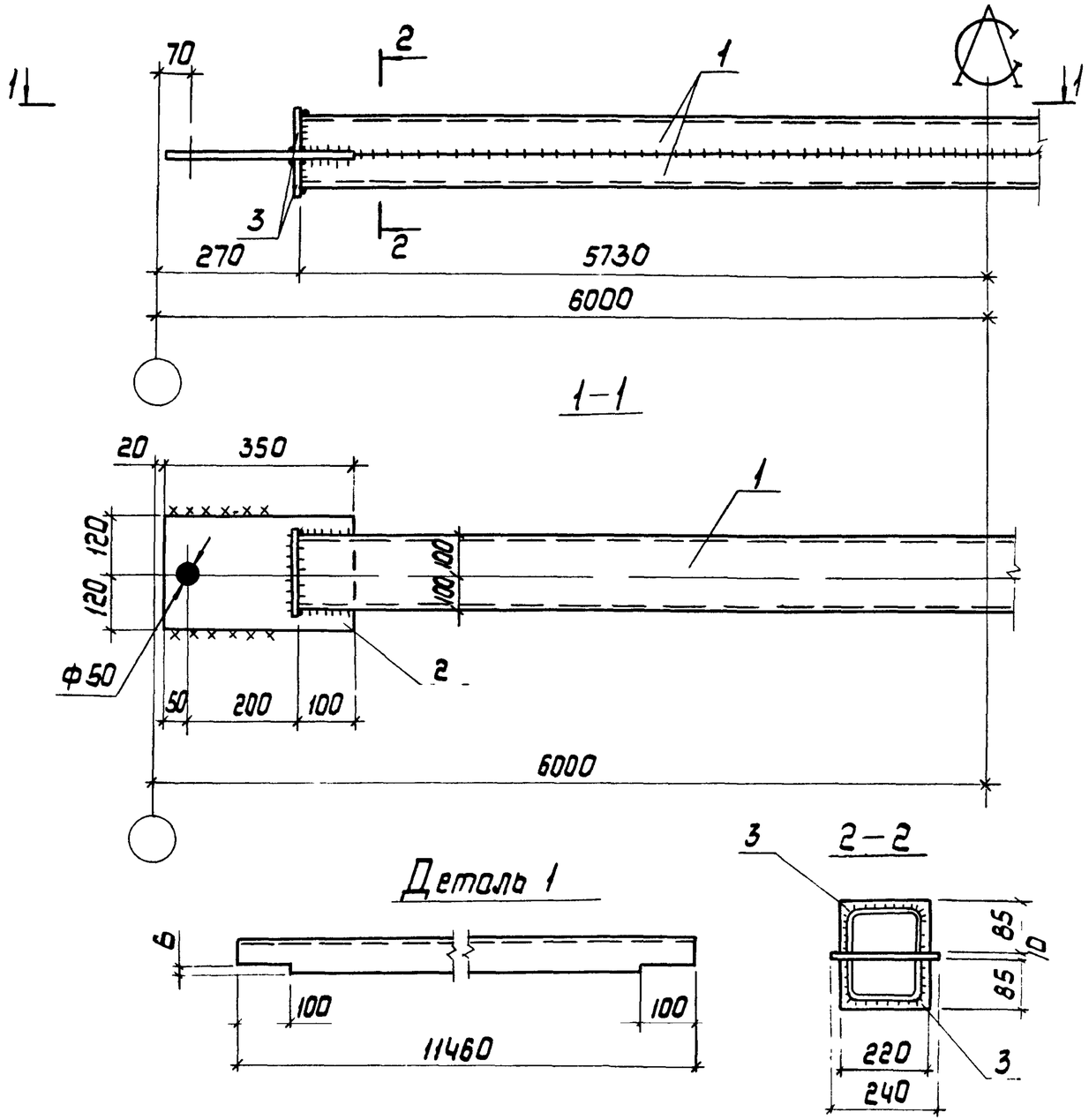

Связи	Поз.	Наименование	Кол.	Масса ед, кг	Масса всех, кг	Примечание
		Детали				
		Швеллер гнутый ГОСТ 8278-83 ВСт3пс4 ГОСТ 14637-79				
	1	200 × 80 × 5 ℓ = 11460	2	153,8	307,6	
		Лист ГОСТ 19903-74 ВСт3 пс6-1 ТУ14-1-3023-80				
РС 113	2	10 × 240 ℓ = 350	2	6,6	13,2	
	3	10 × 85 ℓ = 220	4	1,5	6,6	

Сварные швы Таблица

Тип и толщ. шва	Длина шва, м	Тип электр.	Примечание
◺5	26,8	Э42	Заводской
◺5	0,6	Э42	Монтажный

1. Расчетные схемы и геометрические размеры даны на докум. 00ТБ3.
2. Неоговоренные сварные швы h = 5 мм.

Нач. отд.	Крызсба	
Н. контр.	Шейнич	
Гл. констр.	Шейнич	
Гл. инж. пр.	Санковский	
Разраб.	Лучко	
Проверил	Лучко	
Исполнил	Шкробот	

1.463.1-17.12-29

Распорка РС 113

Стадия	Масса	Масштаб
Р	303,7	—
Лист	Листов 1	

Укрниипроектстальконструкция

Инв. № подл. | Подпись и дата | Взам. инв. №

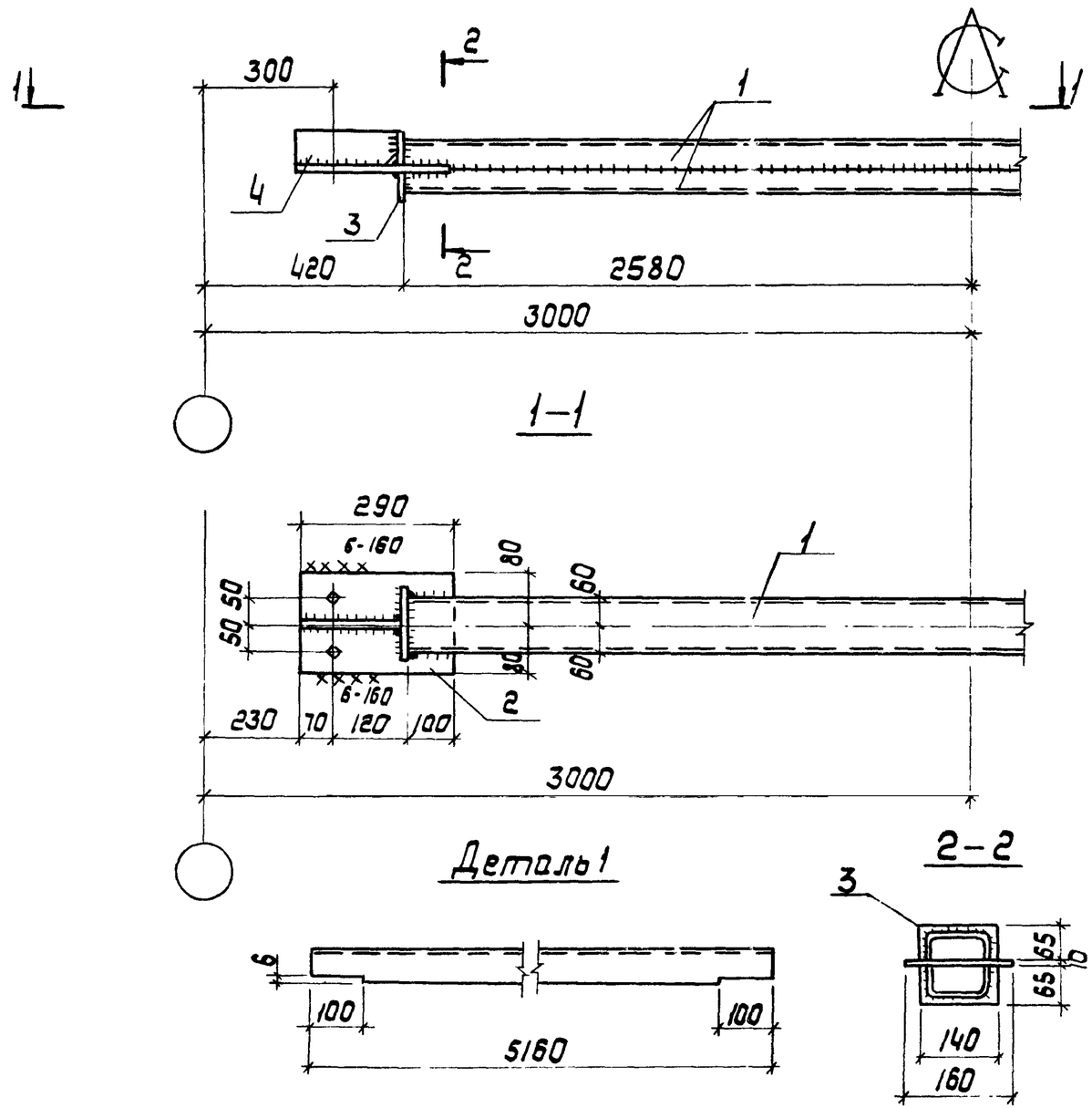

Сварные швы Таблица

Тип и толщ. шва	Длина шва, м	Тип электр.	Примечание
◺5	14,8	Э42	Заводской
◺6	0,6	Э42	Монтажный

1. Расчетные схемы и геометрические размеры даны на докум. 00ТБ3.
2. Неоговоренные заводские швы h= 5 мм.

Марка связи	Поз.	Наименование	Кол.	Масса ед., кг	Масса всех, кг	Примечание
		Детали				
		Швеллер гнутый ГОСТ 8278-83 ВСт3кп2 ГОСТ 14637-79				
РС114	1	120 × 60 × 5 ℓ= 5160	2	44,9	89,8	
		Лист ГОСТ 19903-74 ВСт3пс6-1 ТУ 14-1-3023-80				
	2	10 × 160 ℓ= 290	2	3,6	7,2	
	3	10 × 65 ℓ = 140	4	0,7	2,8	
	4	10 × 65 ℓ = 180	2	0,9	1,8	
		Стандартные изделия				
	5	Болт М16-8g × 50.58 ГОСТ 7798-70	4		0,45	
	6	Гайка М16-7Н.5 ГОСТ 5915-70	4		0,13	
	7	Шайба 16 65Г ГОСТ 6402-70	4		0,04	

Нач. отд.	Крыжова	
Н. контр.	Шейнич	
Гл. констр.	Шейнич	
Гл. инж. пр.	Санковский	
Разраб.	Лучка	
Проверил	Лучка	
Исполнил	Щербак	

1.463.1-17.12-30

Распорка РС 114

Стадия	Масса	Масштаб
Р	102,6	—
Лист	Листов 1	

Укрниипроектстальконструкция

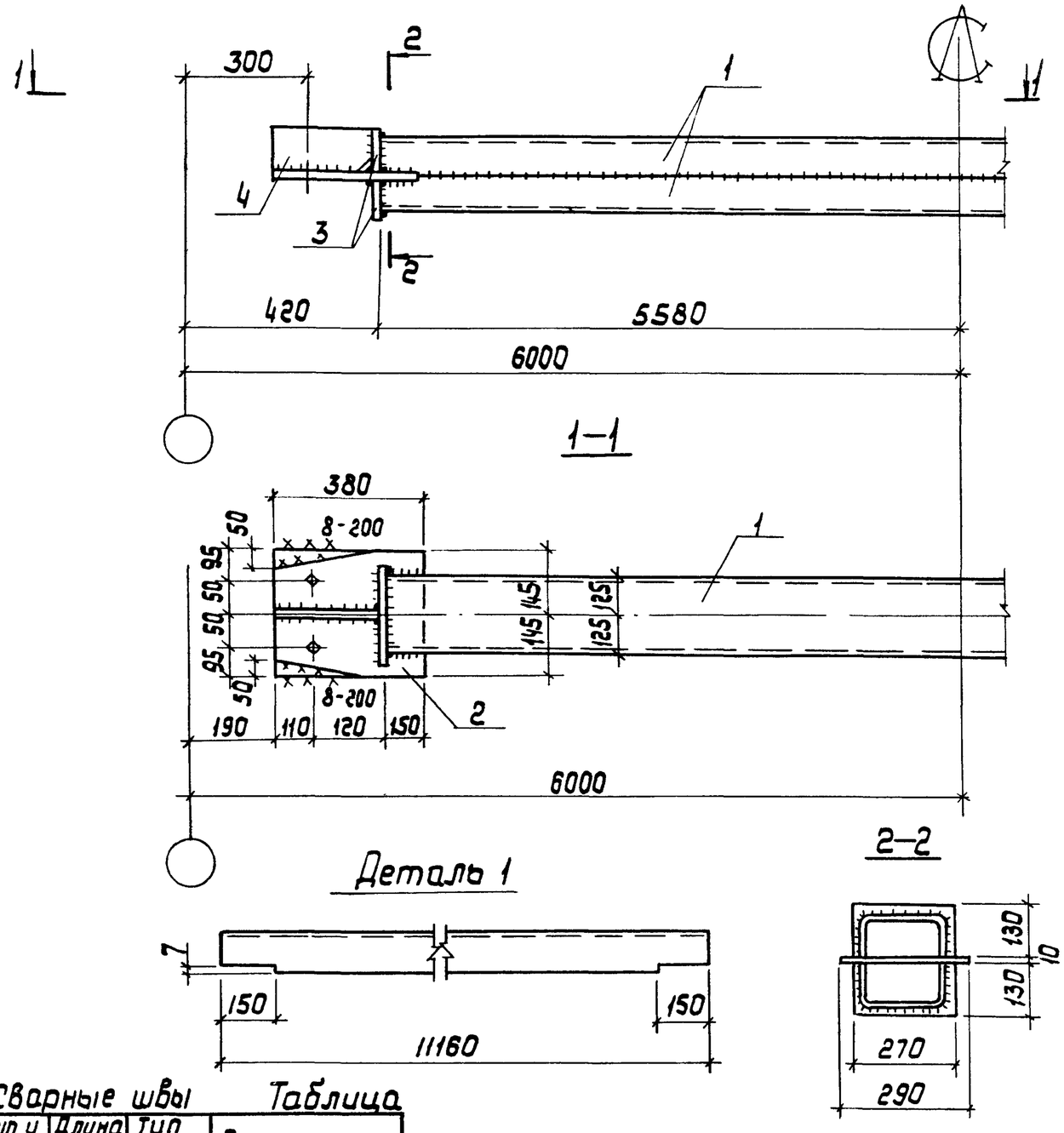

Марка связи	Поз.	Наименование	Кол.	Масса ед, кг	Масса всех, кг	Примечание
		Детали				
		Швеллер гнутый ГОСТ 8278-83 ВСт3пс4 ГОСТ 14637-79				
	1	250 × 125 × 6 ℓ = 11160	2	251,1	502,2	
		Лист ГОСТ 19903-74 ВСт3пс6-1 ТУ14-1-3023-80				
	2	10 × 290 ℓ = 380	2	8,7	17,4	
РС 115	3	10 × 130 ℓ = 270	4	2,8	11,2	
	4	10 × 130 ℓ = 220	2	2,2	4,4	
		Стандартные изделия				
	5	Болт М16-8g × 50.58 ГОСТ 7798-70	4		0,45	
	6	Гайка М16-7Н.5. ГОСТ 5915-70	4		0,13	
	7	Шайба 16 65Г ГОСТ 6402-70	4		0,04	

Сварные швы Таблица

Тип и толщ. шва	Длина шва м	Тип электр.	Примечание
⌐6	30,4	Э42	Заводской
⌐8	0,8	Э42	Монтажный

1. Расчетные схемы и геометрические размеры даны на докум. 00ТБ3.
2. Неоговоренные сварные швы h=6мм

Нач. отд.	Крыжова	
Н. контр.	Шейнич	
Гл. констр.	Шейнич	
Гл. инж. пр.	Ганковский	
Разраб.	Лучко	
Проверил	Лучко	
Исполнил	Шкробот	

1.463.1-17.12-31

Распорка РС 115

Стадия	Масса	Масштаб
Р	540,6	—
Лист	Листов 1	

Укрниипроектстальконструкция

Инв. № подл. | Подпись и дата | Взам. инв. №

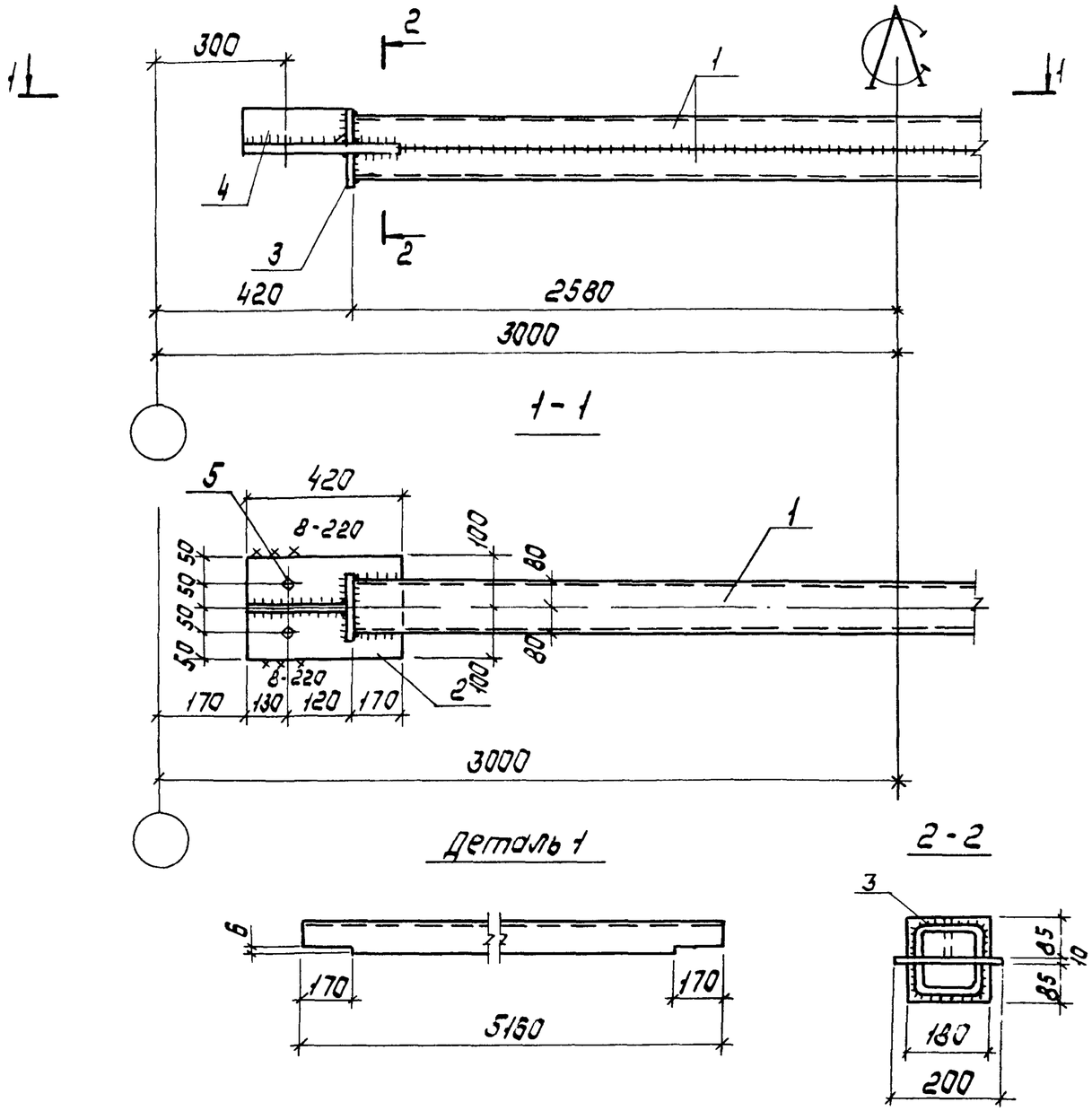

Марка связи	Поз	Наименование	Кол.	Масса ед. кг	Масса всех, кг	Примечание
		Детали				
		Швеллеры гнутые ГОСТ 8278-83 / Ст 3 кп2 ГОСТ 14637-79				
	1	160 × 80 × 5 ℓ = 5160	2	61,1	122,2	
		Лист ГОСТ 19903-74 / Ст 3 пс6-1 ТУ14-1-3023-80				
РС 116	2	10 × 200 ℓ = 420	2	6,6	13,2	
	3	10 × 85 ℓ = 180	4	1,2	4,8	
	4	10 × 85 ℓ = 240	2	1,6	3,2	
		Стандартные изделия				
	5	Болт М16-8g×50 5.8 ГОСТ 7798-70	4		0,45	
	6	Гайка М16-7Н5 ГОСТ 5915-70	4		0,13	
	7	Шайба 16 65Г ГОСТ 6402-70	4		0,04	

Сварные швы — Таблица

Тип и толщ. шва	Длина шва, м	Тип электр.	Примечание
◺5	16,4	Э42	Заводской
◺8	0,9	Э42	Монтажный

1. Расчетные схемы и геометрические размеры даны на докум. ООТ63
2. Неоговоренные заводские швы h=5 мм.

Нач. отд	Крыжова	
Н. контр.	Шейнич	
Гл. констр	Шейнич	
Гл. инж. пр	Санковский	
Разраб	Лучка	
Проверил	Лучка	
Исполнил	Шкробот	

1.463.1-17.12-32

Распорка РС116

Стадия	Масса	Масштаб
Р	144,8	—
Лист	Листов 1	

Укрниипроектсталь-конструкция

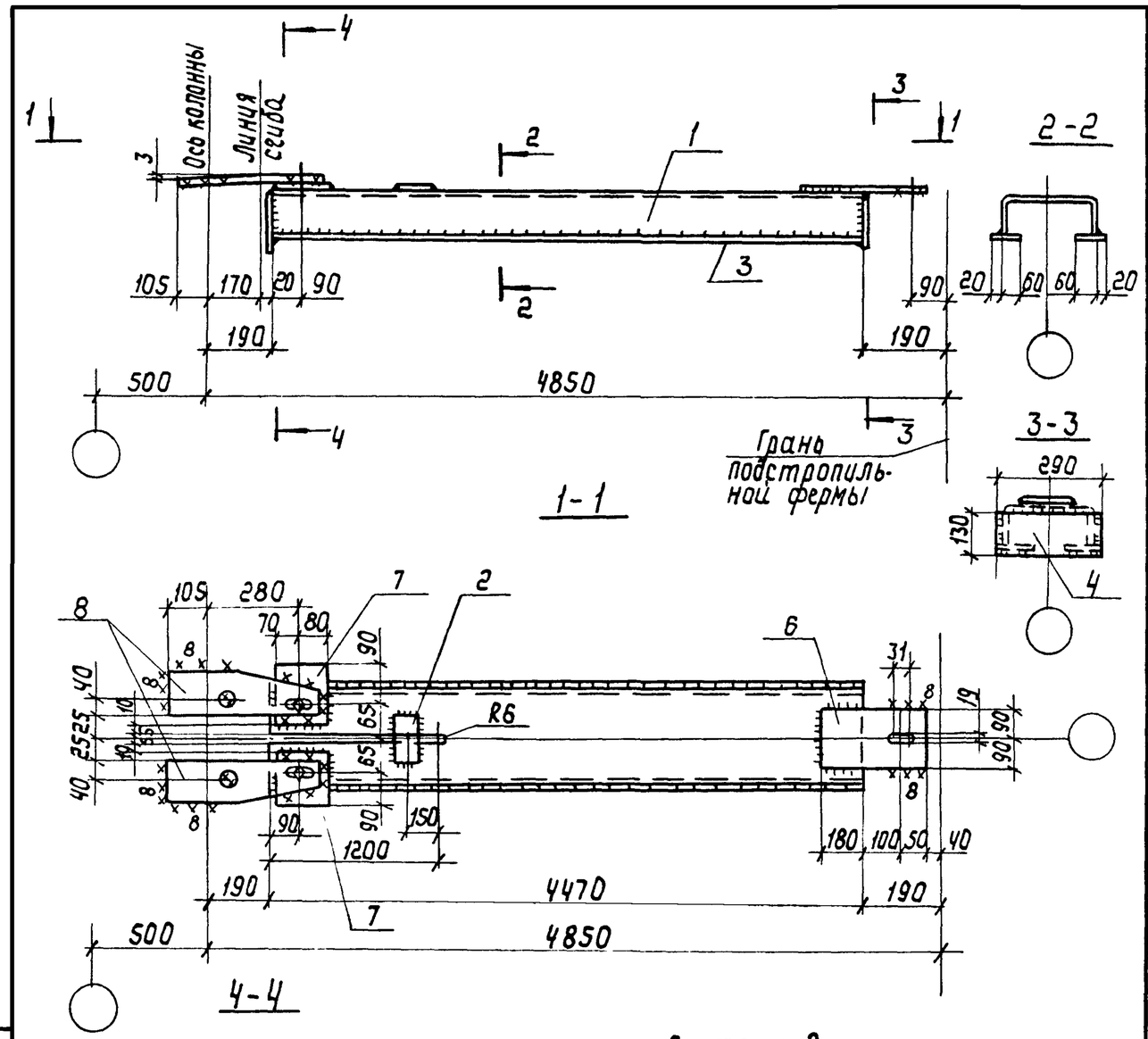

Расчетные схемы и геометрические размеры даны на документе 00ТБ3

Сварные швы — Таблица

Тип и толщ. шва	Длина шва м	Тип электрода	Примечание
▷5	10,4	Э42	Заводской
▷6	1,7	Э42	Монтажный

Марка связи	Поз.	Наименование	Кол.	Масса ед. кг	Масса всех кг	Примечание
РС117		**Детали**				
		Швеллер гнутый ГОСТ 8278-83 Ст3пс4 ГОСТ 14637-79				
	1	250 x 125 x 6 ℓ=4470	1	100,6	100,6	
		Лист ГОСТ 19903-74 Ст3кп2 ГОСТ 14637-79				
	2	8 x 60 ℓ=110	1	0,4	0,4	
	3	6 x 80 ℓ=4470	2	16,8	33,6	
	4	6 x 130 ℓ=290	1	1,8	1,8	
	5	6 x 130 ℓ=140	2	0,9	1,8	
		Лист ГОСТ 19903-74 Ст3пс6-1 ТУ 14-1-3023-80				
	6	10 x 18 ℓ=330	1	4,7	4,7	
	7	10 x 130 ℓ=150	2	1,6	3,2	
		Лист ГОСТ 19903-74 09Г2С-12 ГОСТ 19282-73				
	8	22 x 120 ℓ=450	2	9,3	18,6	
		Стандартные изделия				
	9	Болт М16-8g x 50.5.8 ГОСТ 7798-70	3		0,34	
	10	Гайка М16-7Н.4 ГОСТ 5915-70	3		0,10	
	11	Шайба 16 65Г ГОСТ 6402-70	3		0,03	

Нач.отд.	Крыжова	
Н.контр.	Шейнич	
Гл.констр.	Шейнич	
Гл.инж.пр.	Санковский	
Разраб.	Лучко	
Проверил	Лучко	
Исполнил	Шкробот	

1.463.1-17.12-33

Распорка РС117

Стадия	Масса	Масштаб
Р	166,3	1:15

Лист | Листов 1

Укрниипроектсталь конструкция

Инв.№ подл. | Подпись и дата | Взам.инв.№

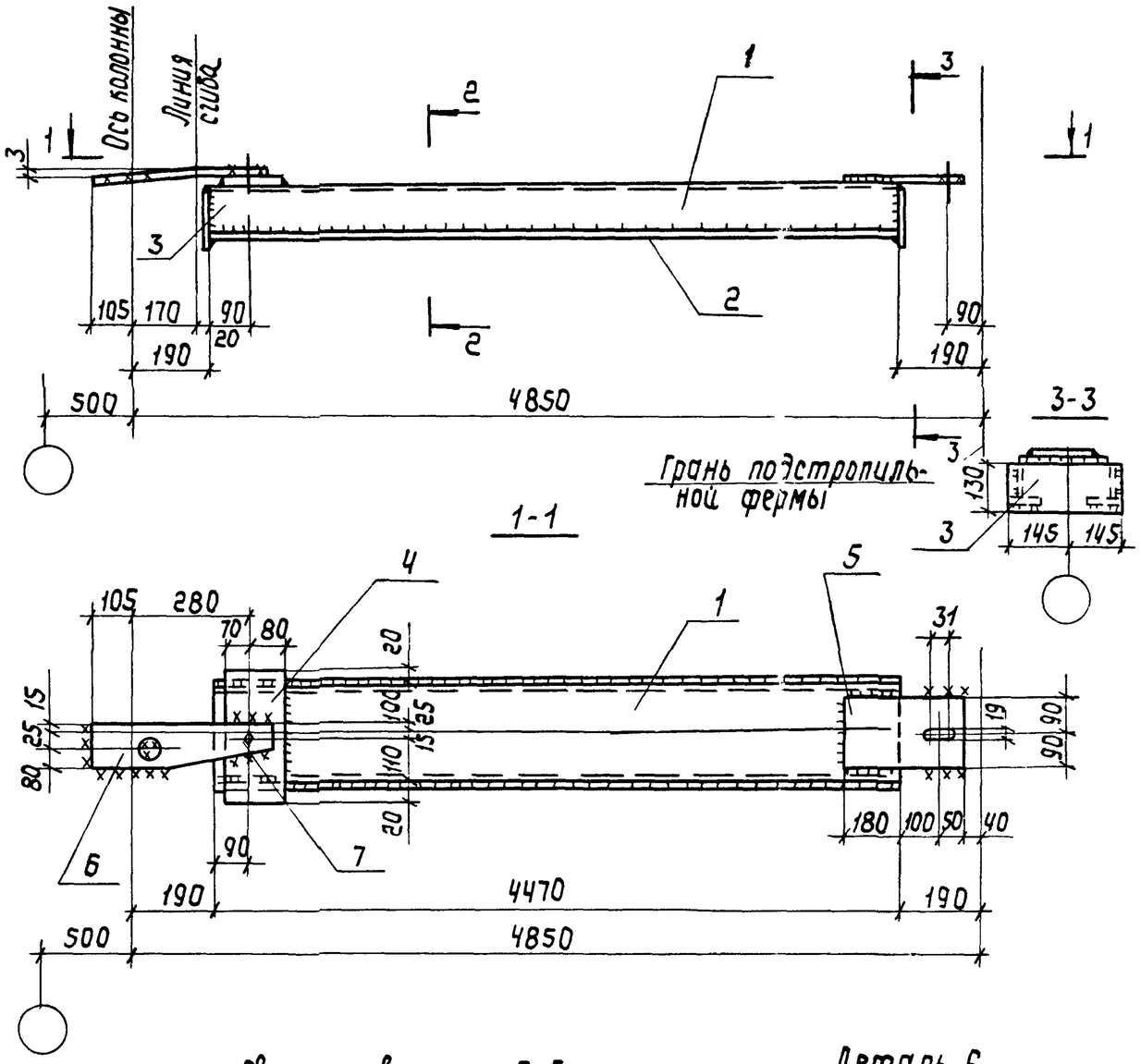

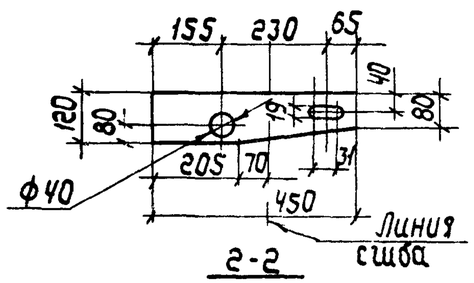

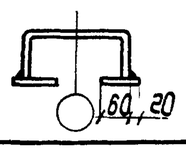

Сварные швы — Таблица

Тип и толщ шва	Длина шва м	Тип электрода	Примечание
⊢ 6	10,2	Э42	Заводской
⊢ 6	1,1	Э42	Монтажный

Расчетные схемы и геометрические размеры даны на документе 00ТБ3.

Марка связи	Поз.	Наименование	Кол.	Масса ед, кг	Масса всех, кг	Примечание
		Детали				
		Швеллер гнутый ГОСТ 8278-83 / ВСт3псч ГОСТ 14637-79				
	1	250 × 125 × 6 ℓ= 4470	1	100,6	100,6	
		Лист ГОСТ 19903-74 / ВСт3кп2 ГОСТ 14637-79				
РС119	2	6×80 ℓ= 4470	2	16,8	33,6	
	3	6×130 ℓ= 290	2	1,8	3,6	
		Лист ГОСТ 19903-74 / ВСт3пс6-1 ТУ 14-1-3023-80				
	4	10×150 ℓ= 290	1	3,4	3,4	
	5	10×180 ℓ= 330	1	4,7	4,7	
		Лист ГОСТ 19903-74 / 09Г2С-12 ГОСТ 19282-73				
	6	22×120 ℓ= 450	1	9,3	9,3	
		Стандартные изделия				
	7	Болт М16-8g×50.5.8 ГОСТ 7798-70	3		0,34	
	8	Гайка М16-7Н.4 ГОСТ 5915-70	3		0,10	
	9	Шайба 16 65 Г ГОСТ 6402-70	3		0,03	

Нач.отд.	Крыжбо	
Н.контр.	Шейнич	
Гл.констр.	Шейнич	
Гл.инж.пр.	Санковский	
Разраб.	Лучко	
Проверил	Лучко	
Исполнил	Шкробот	

1.463 1-17.12-34

Распорка РС119

Стадия	Масса	Масштаб
Р	156,8	1:15
Лист	Листов 1	

Укрниипроектсталь конструкция

Инв.№подл. | Подпись и дата | Взам.инв.№

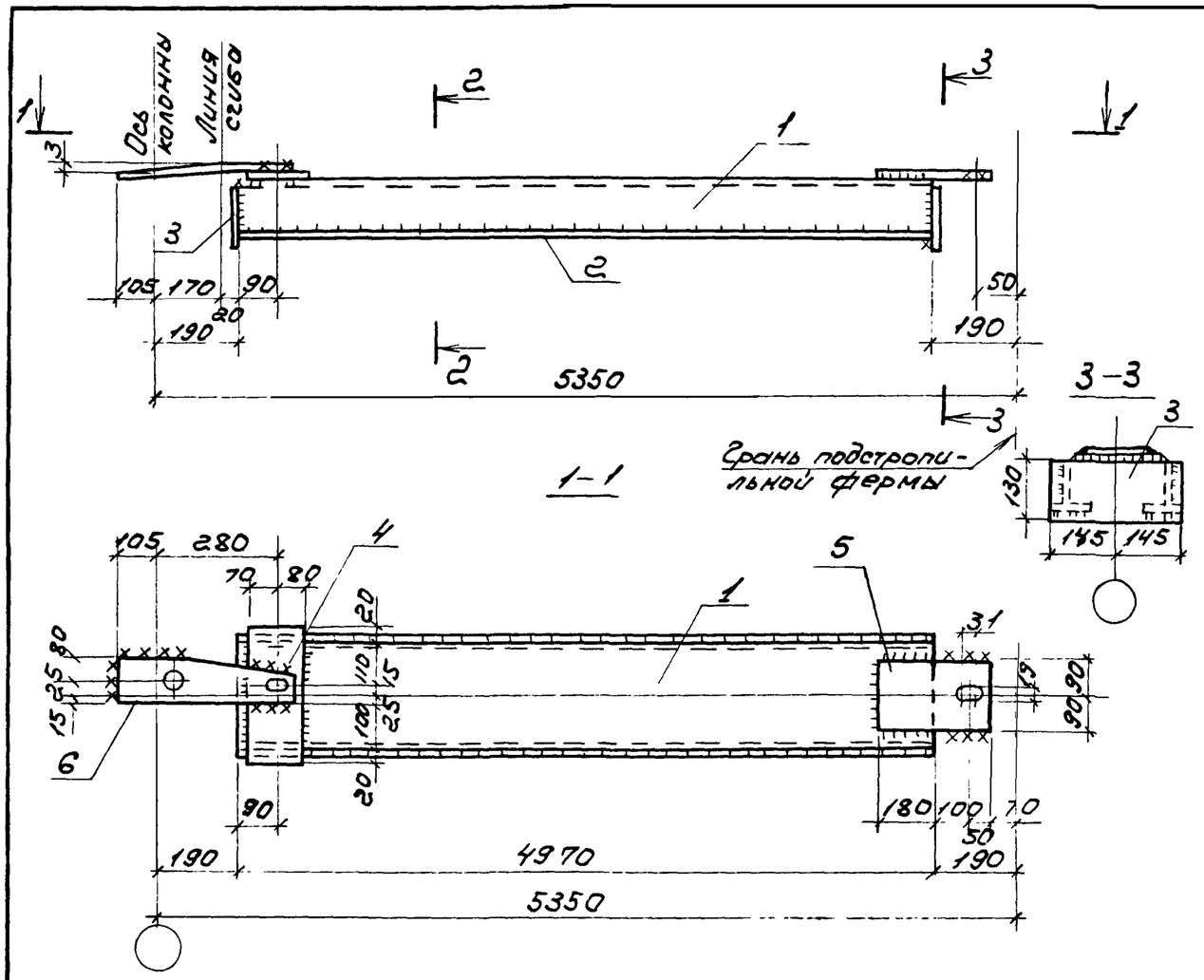

Сварные швы Таблица

Тип толщ. шва	Длина шва, м	Тип электрода	Примечание
◺6	10,2	Э42	Заводской
◺6	1,1	Э42	Монтажный

Деталь 6

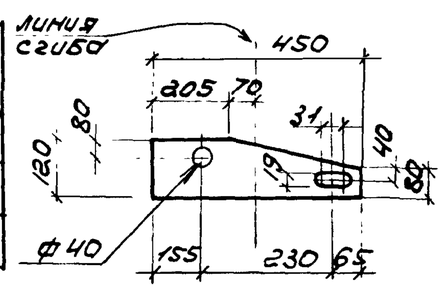

2-2

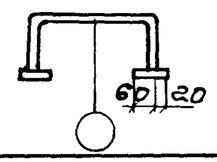

Расчетные схемы и геометрические размеры даны на документе 00.Т63

Марка связи	поз	Наименование	кол	Масса ед.кг	Масса всех,кг	Примеч.
		Детали				
		Швеллер гнутый ГОСТ 8278-83 / ВСт3пс4 ГОСТ 14637-79				
	1	250 x 125 x 6 ℓ = 4970	1	111,8	111,8	
		Лист ГОСТ 19903-74 / ВСт3кп2 ГОСТ 14637-79				
	2	6 x 80 ℓ = 4970	2	18,7	37,4	
РС120	3	6 x 130 ℓ = 290	2	1,8	3,6	
		Лист ГОСТ 19903-74 / ВСт3пс6-1 ТУ14-1-3023-80				
	4	10 x 150 ℓ = 290	1	3,4	3,4	
	5	10 x 180 ℓ = 330	1	4,7	4,7	
		Лист ГОСТ 19903-74 / 09Г2С-12 ГОСТ 19982-73	1	9,3	9,3	
	6	22 x 120	1	9,3	9,3	
		Стандартные изделия				
	7	Болт М16-8g x 50.58 ГОСТ 7798-70	3		0,34	
	8	Гайка М16-7Н.4 ГОСТ 5915-70	3		0,10	
	9	Шайба 16 65Г ГОСТ 6402-70	3		0,03	

Нач.отд	Крынба	
Н.контр	Шейнич	
Гл.конст	Шейнич	
Гл.инж.пр	Санковский	
Разраб.	Лучко	
Проверил	Лучко	
Исполнил	Шкробот	

1.463.1-17.12-35

Распорка РС120

Стадия	Масса	Масштаб
Р	171,9	1:15
Лист	Листов 1	

Укрниипроектстальконструкция

Инв.№подл. | Подпись и дата | Взам.инв.№

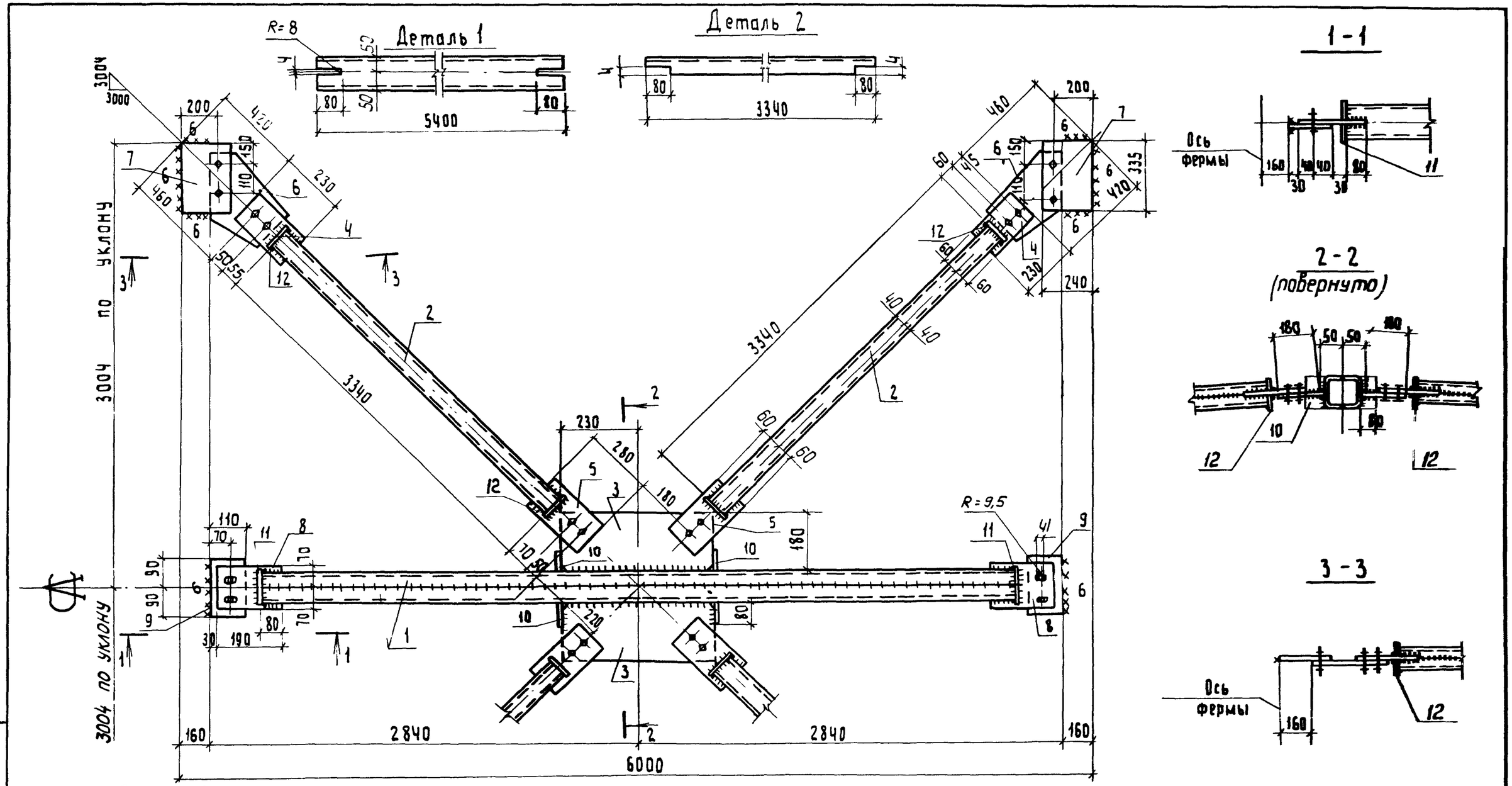

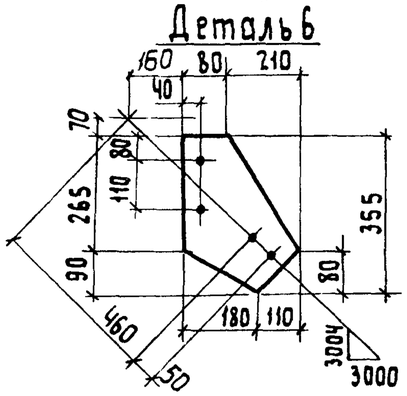

1. Расчетные схемы и геометрические размеры даны на докум. 00Т64.
2. Все неоговоренные швы h=4мм

Сварные швы — Таблица

Тип и толщ. шва	Длина шва, м	Тип электр.	Примечание
◺4	57,2	Э42	Заводской
◺6	3,3	Э42	Монтажный

Нач.отд.	Крыжба	
Н.контр.	Шейнич	
Гл.констр.	Шейнич	
Гл.инж.пр.	Санковский	
Разраб.	Лучко	
Проверил	Лучко	
Исполнил	Шкробот	

1.463.1-17.12-36

Связь СГ1

Стадия	Масса	Масштаб
Р	212,0	—
Лист 1	Листов 2	

Укрниипроектстальконструкция

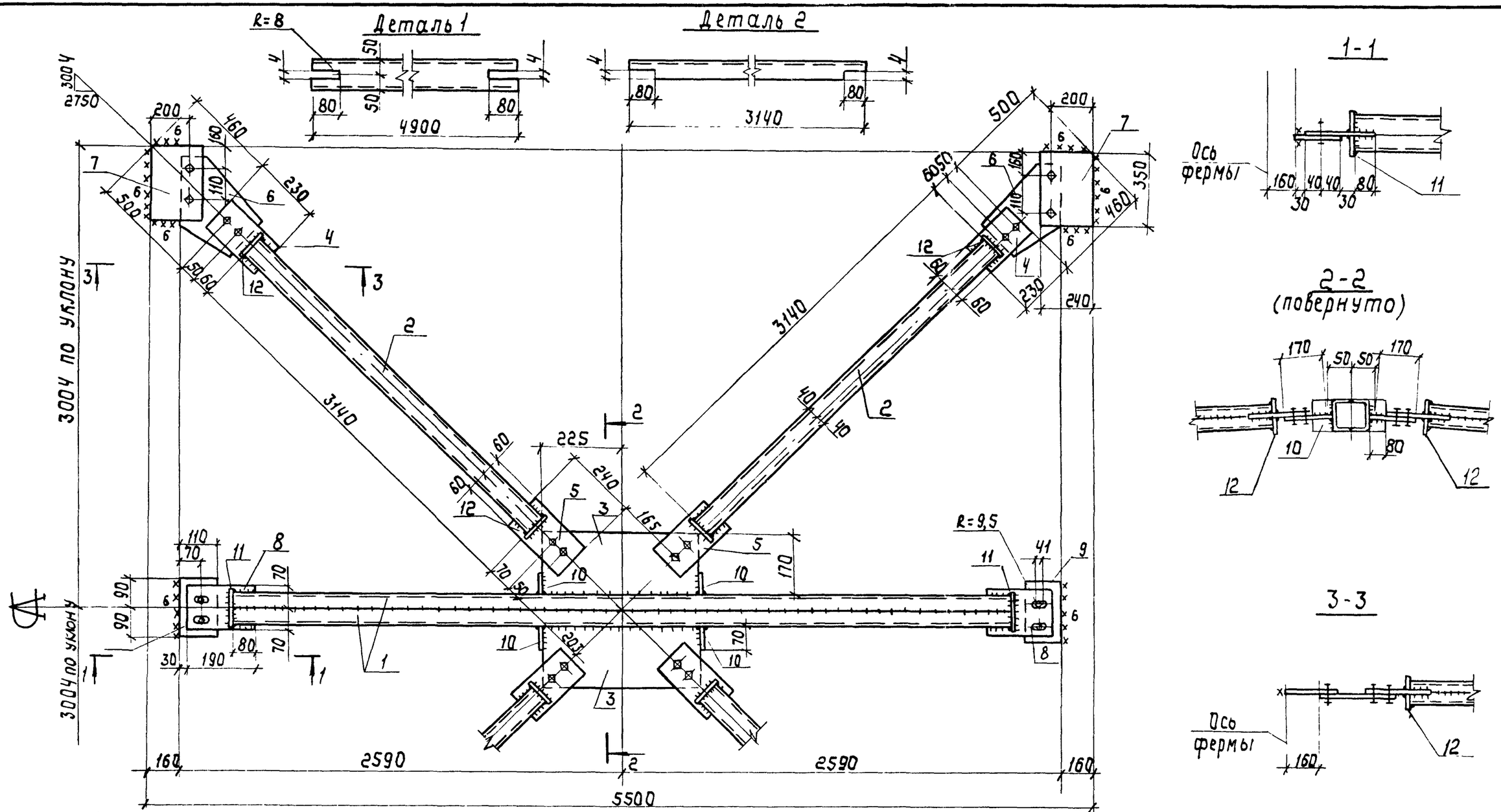

Деталь 6

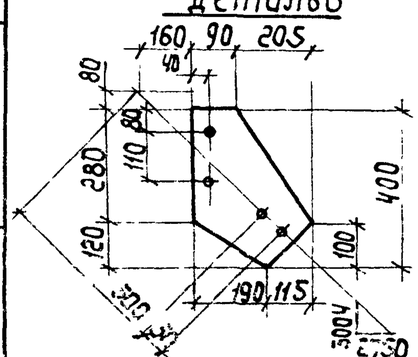

1. Расчетные схемы и геометрические размеры даны на докум. 00 ТБ 4.
2. Все неоговоренные швы $h = 4$ мм.

Тип и толщ. шва	Длина шва, м	Тип электр.	Примечание
⊾ 4	56,3	Э42	Заводской
⊾ 6	3,4	Э42	Монтажный

Нач. отд.	Крыжба	
Н. контр.	Шейнич	
Гл. констр.	Шейнич	
Гл. инж. пр.	Санковский	
Разраб.	Лучко	
Проверил	Лучко	
Исполнил	Шкробот	

1.463.1-17.12-37

Связь СГ2

Стадия	Масса	Масштаб
Р	262,3	—
Лист 1	Листов 2	

Укрниипроектсталь-конструкция

Инв. № подл. | Подпись и дата | Взам. инв. №

Марка связи	Поз	Наименование	Кол	Масса ед кг	Масса всех, кг	Примеч.
		Детали				
		Швеллер гнутый ГОСТ 8278-83 / 4-IV-ВСт3кп ГОСТ 16523-70				
СГ1	1	100 × 50 × 3 ℓ = 5400	2	24,0	48,0	
		Швеллер гнутый ГОСТ 8278-83 / ВСт3кп2 ГОСТ 14637-79				
	2	80 × 50 × 4 ℓ = 3340	8	17,0	136,0	
		Лист ГОСТ 19903-74 / ВСт3кп2 ГОСТ 14637-79				
	3	8 × 180 ℓ = 460	2	5,2	10,4	
	4	8 × 120 ℓ = 230	4	1,7	6,8	
	5	8 × 120 ℓ = 280	4	2,1	8,4	
	6	8 × 290 ℓ = 355	4	6,5	26,0	
	7	8 × 240 ℓ = 335	4	5,0	20,0	
	8	8 × 140 ℓ = 190	2	1,7	3,4	
	9	8 × 110 ℓ = 180	2	1,2	2,4	
	10	8 × 80 ℓ = 100	4	0,5	2,0	
	11	6 × 60 ℓ = 120	4	0,3	1,2	
	12	6 × 60 ℓ = 100	16	0,3	4,8	
		Стандартные изделия				
	12	Болт М16-8g × 50.58 ГОСТ 7798-70	20		2,26	
	13	Гайка М16-7Н.5 ГОСТ 5915-70	20		0,66	
	14	Шайба 16.65Г ГОСТ 6402-70	20		0,22	

Нач. отд	Крыжба		1.463.1-17.12-36
Н. контр	Шейнич		
Гл. констр	Шейнич		Связь СГ1
Гл. инж. пр	Санковский		Стадия: Р; Лист: 2; Листов:
Разраб.	Лучко		Укрниипроектсталь-конструкция
Проверил	Лучко		
Исполнил	Шкробот		

Марка связи	Поз.	Наименование	Кол.	Масса ед, кг	Масса всех, кг	Примеч
		Детали				
		Швеллер гнутый ГОСТ 8278-83 / 4-IV-ВСт3кп ГОСТ 16523-70				
СГ2	1	100 × 50 × 3 ℓ = 4900	2	21,6	43,2	
		Швеллер гнутый ГОСТ 8278-83 / ВСт3кп2 ГОСТ 14637-79				
	2	80 × 50 × 4 ℓ = 3140	8	16,0	128,0	
		Лист ГОСТ 19903-74 / ВСт3кп2 ГОСТ 14637-79				
	3	8 × 170 ℓ = 450	2	4,8	9,6	
	4	8 × 120 ℓ = 235	4	1,8	7,2	
	5	8 × 120 ℓ = 240	4	1,8	7,2	
	6	8 × 295 ℓ = 400	4	7,4	29,6	
	7	8 × 240 ℓ = 350	4	5,3	21,2	
	8	8 × 140 ℓ = 190	2	1,7	3,4	
	9	8 × 110 ℓ = 180	2	1,2	2,4	
	10	8 × 80 ℓ = 100	4	0,5	2,0	
	11	6 × 60 ℓ = 120	4	0,3	1,2	
	12	6 × 60 ℓ = 100	16	0,3	4,8	
		Стандартные изделия				
	12	Болт М16-8g × 50.58 ГОСТ 7798-70	20		2,26	
	13	Гайка М16-7Н.5 ГОСТ 5915-70	20		0,66	
	14	Шайба 16.65Г ГОСТ 6402-70	20		0,22	

Подпись и дата | Взам. инв. №

Нач. отд	Крыжба		1.463.1-17.12-37
Н. контр	Шейнич		
Гл. констр	Шейнич		Связь СГ2
Гл. инж. пр	Санковский		Стадия: Р; Лист: 2; Листов:
Разраб.	Лучко		Укрниипроектсталь-конструкция
Проверил	Лучко		
Исполнил	Шкробот		

Инв. № подл

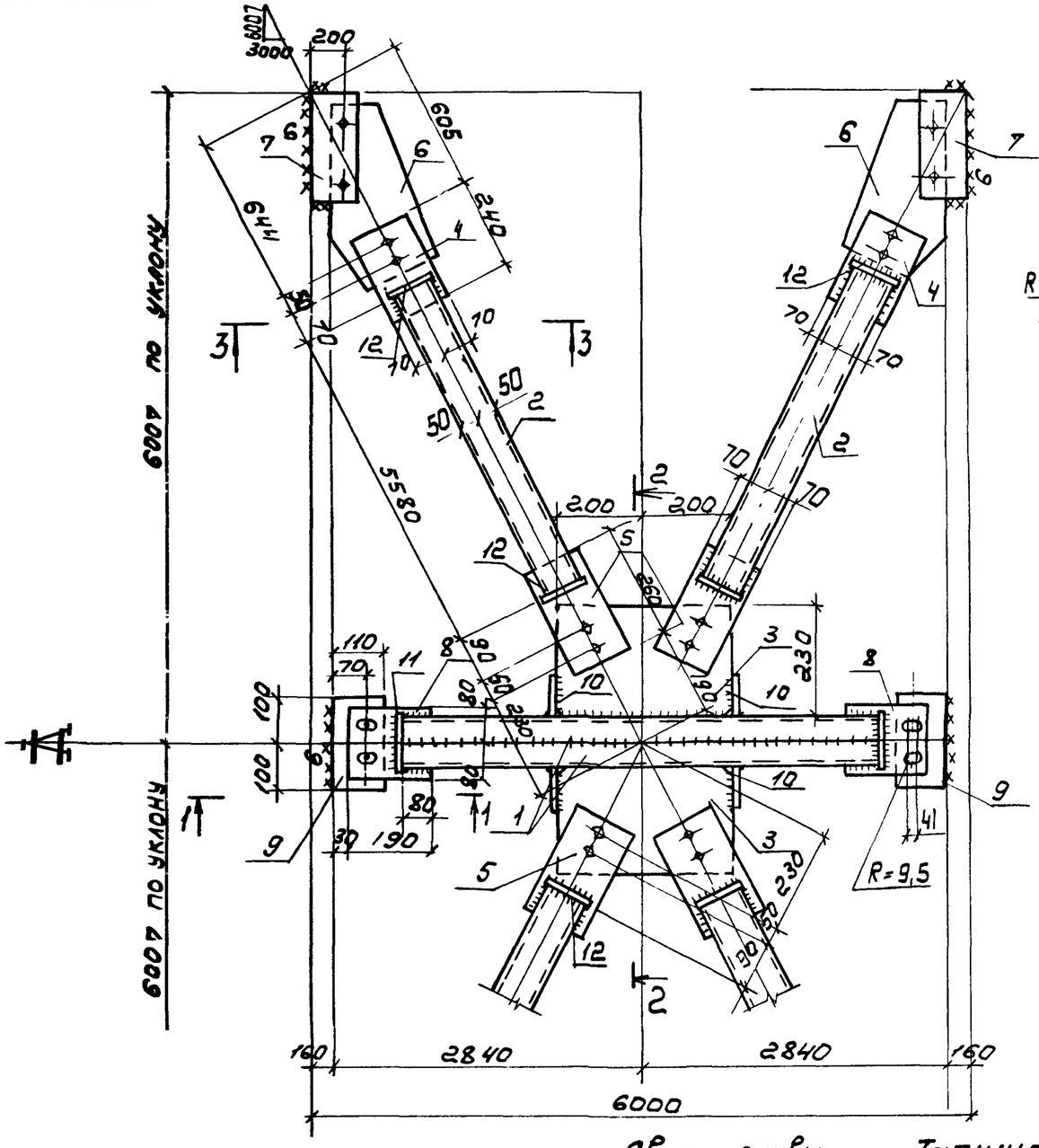

Деталь 2

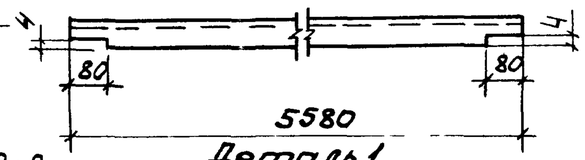

Деталь 1

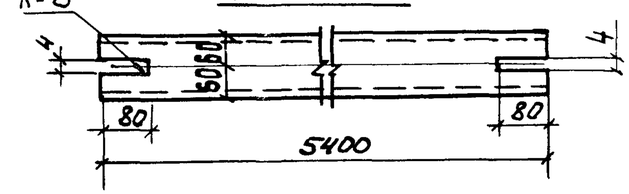

2 – 2 (повернуто)

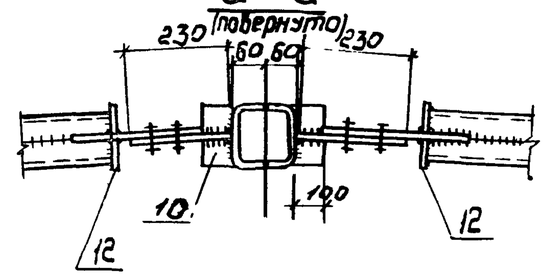

1 – 1

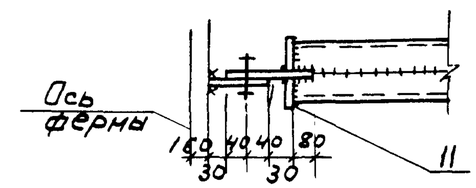

3-3

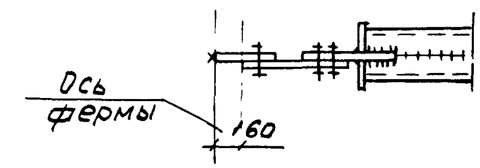

Деталь 7

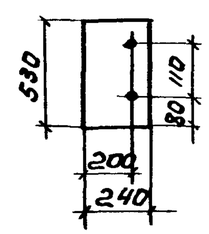

Деталь 6

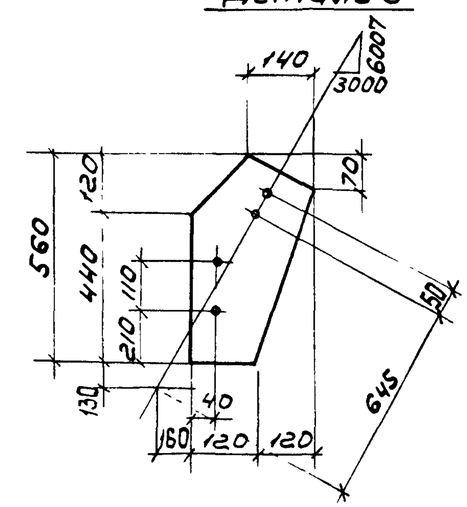

Сварные швы

Таблица

Тип и толщ. шва	Длина шва м	Тип электр.	Примечание
◺4	62,4	Э42	Заводской
◺6	4,2	Э42	Монтажный

1. Расчетная схема и геометрические размеры даны на докум. 00ТБ4
2. Все неоговоренные сварные швы h=4мм

Нач.отд	Крыжба	
Н.контр	Шейнич	
Гл.констр	Шейнич	
Гл.инж.пр	Санковский	
Разраб	Лучко	
Проверил	Лучко	
Исполнил	Шкробот	

1.463.1 -17.12-38

Связь СГ3

Стадия	Масса	Масштаб
Р	387,2	—
Лист 1	Листов 2	

Укрниипроектсталь-конструкция

Инв.№ подл. | Подпись и дата | Взам. инв.№

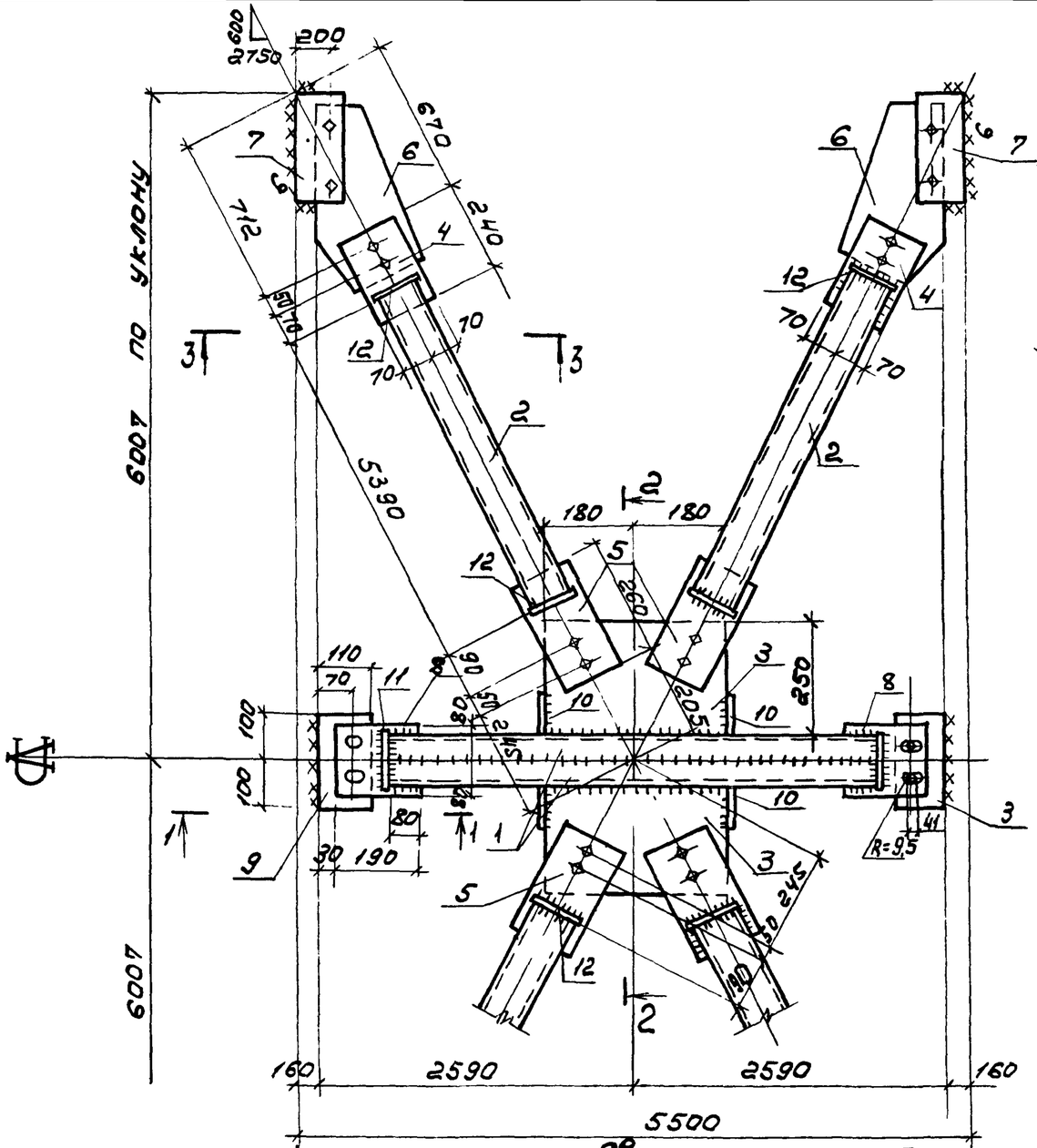

Деталь 2

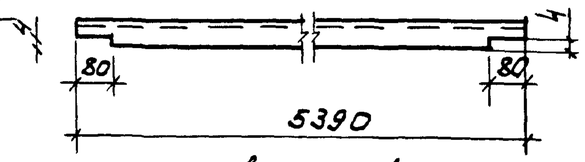

Деталь 1

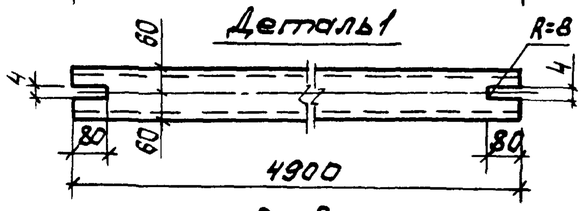

2-2
(повернуто)

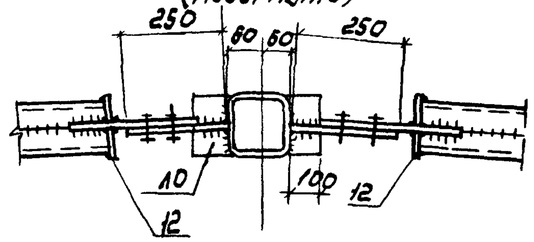

1-1

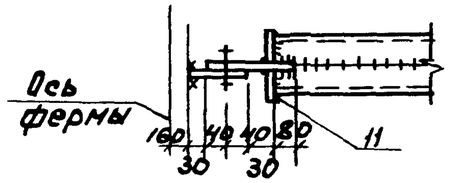

3-3

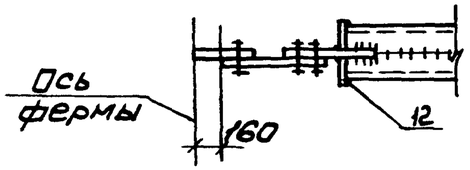

Деталь 7

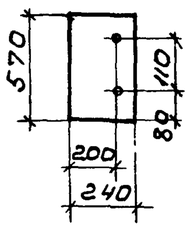

Деталь 6

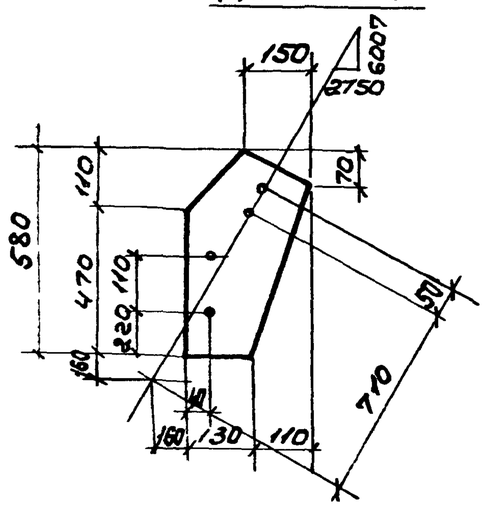

Сварные швы

Таблица

Тип толщ. шва	Длина шва м	Тип электр.	Примечание
◺4	63.1	Э42	Заводской
◺6	4.4	Э42	Монтажный

1. Расчетная схема и геометрические размеры даны на докум. ООТБ 4.
2. Все неоговоренные сварные швы $h = 4$ мм

Нач.отд.	Крынова	
Н.контр.	Шейнич	
Гл.констр.	Шейнич	
Гл.инж.пр.	Санковский	
Разраб.	Лучко	
Проверил	Лучко	
Исполнил	Шкробот	

1.463.1-17.12-39

Связь СГ4

Стадия	Масса	Масштаб
Р	376.3	—
Лист 1	Листов 2	

Укрниипроектсталь конструкция

Марка связи	Поз	Наименование	Кол.	Масса ед. кг	Масса всех, кг	Примеч.
СГ 3						
		Детали				
		Швеллер гнутый ГОСТ 8278-83 Вст3кп2 ГОСТ 14637-79				
	1	120×60×4 ℓ=5400	2	37,6	75,2	
		Швеллер гнутый ГОСТ 8278-83 4-IV-Вст3кп ГОСТ 16523-70				
	2	100×50×3 ℓ=5580	8	24,6	196,8	
		Лист ГОСТ 19903-74 Вст3кп2 ГОСТ 14637-79				
	3	8×230 ℓ=400	2	5,8	11,6	
	4	8×140 ℓ=240	4	2,1	8,4	
	5	8×140 ℓ=260	4	2,3	9,2	
	6	8×240 ℓ=560	4	8,4	33,6	
	7	8×240 ℓ=530	4	8,0	32,0	
	8	8×160 ℓ=190	2	1,9	3,8	
	9	8×110 ℓ=200	2	1,4	2,8	
	10	8×100 ℓ=120	4	0,8	3,2	
	11	6×70 ℓ=140	4	0,5	2,0	
	12	6×60 ℓ=120	16	0,3	4,8	
		Стандартные изделия				
	13	Болт М16-8g×50.5.8 ГОСТ 7798-70	20		2,26	
	14	Гайка М16-7Н.5 ГОСТ 5915-70	20		0,66	
	15	Шайба 16.65Г ГОСТ 6402-70	20		0,22	

Взам инв. № | Подпись и дата | Инв. № подл

Нач отд	Крыжба	
Н.контр	Шейнич	
Гл.конструктор	Шейнич	
Гл.инж.пр	Санковский	
Разраб	Лучко	
Проверил	Полтяковский	
Исполнил	Шкробот	

1.463.1-17.12-38

Связь СГ 3

Стадия	Лист	Листов
Р	2	

Укрниипроектсталь-конструкция

Марка связи	Поз.	Наименование	Кол.	Масса ед., кг	Масса всех, кг	Примеч.
СГ4						
		Детали				
		Швеллер гнутый ГОСТ 8278-83 Вст3кп2 ГОСТ 14637-79				
	1	120×60×4 ℓ=4900	2	34,1	68,2	
		Швеллер гнутый ГОСТ 8278-83 4-IV-Вст3кп ГОСТ 16523-70				
	2	100×50×3 ℓ=5390	8	23,7	189,6	
		Лист ГОСТ 19903-74 Вст3кп2 ГОСТ 14637-79				
	3	8×250 ℓ=360	2	5,7	11,4	
	4	8×140 ℓ=240	4	2,1	8,4	
	5	8×140 ℓ=260	4	2,3	9,2	
	6	8×240 ℓ=580	4	8,7	34,8	
	7	8×240 ℓ=570	4	8,6	34,4	
	8	8×160 ℓ=190	2	1,9	3,8	
	9	8×110 ℓ=200	2	1,4	2,8	
	10	8×100 ℓ=120	4	0,8	3,2	
	11	6×70 ℓ=140	4	0,5	2,0	
	12	6×60 ℓ=120	16	0,3	4,8	
		Стандартные изделия				
	13	Болт М16-8g×50.5.8 ГОСТ 7798-70	20		2,26	
	14	Гайка М16-7Н.5 ГОСТ 5915-70	20		0,66	
	15	Шайба 16.65Г ГОСТ 6402-70	20		0,22	

Взам инв. № | Подпись и дата | Инв. № подл

Нач отд	Крыжба	
Н.контр	Шейнич	
Гл.констр	Шейнич	
Гл.инж.пр	Санковский	
Разраб	Лучко	
Проверил	Полтяковский	
Исполнил	Шкробот	

1.463.1-17.12-39

Связь СГ4

Стадия	Лист	Листов
Р	2	

Укрниипроектсталь-конструкция

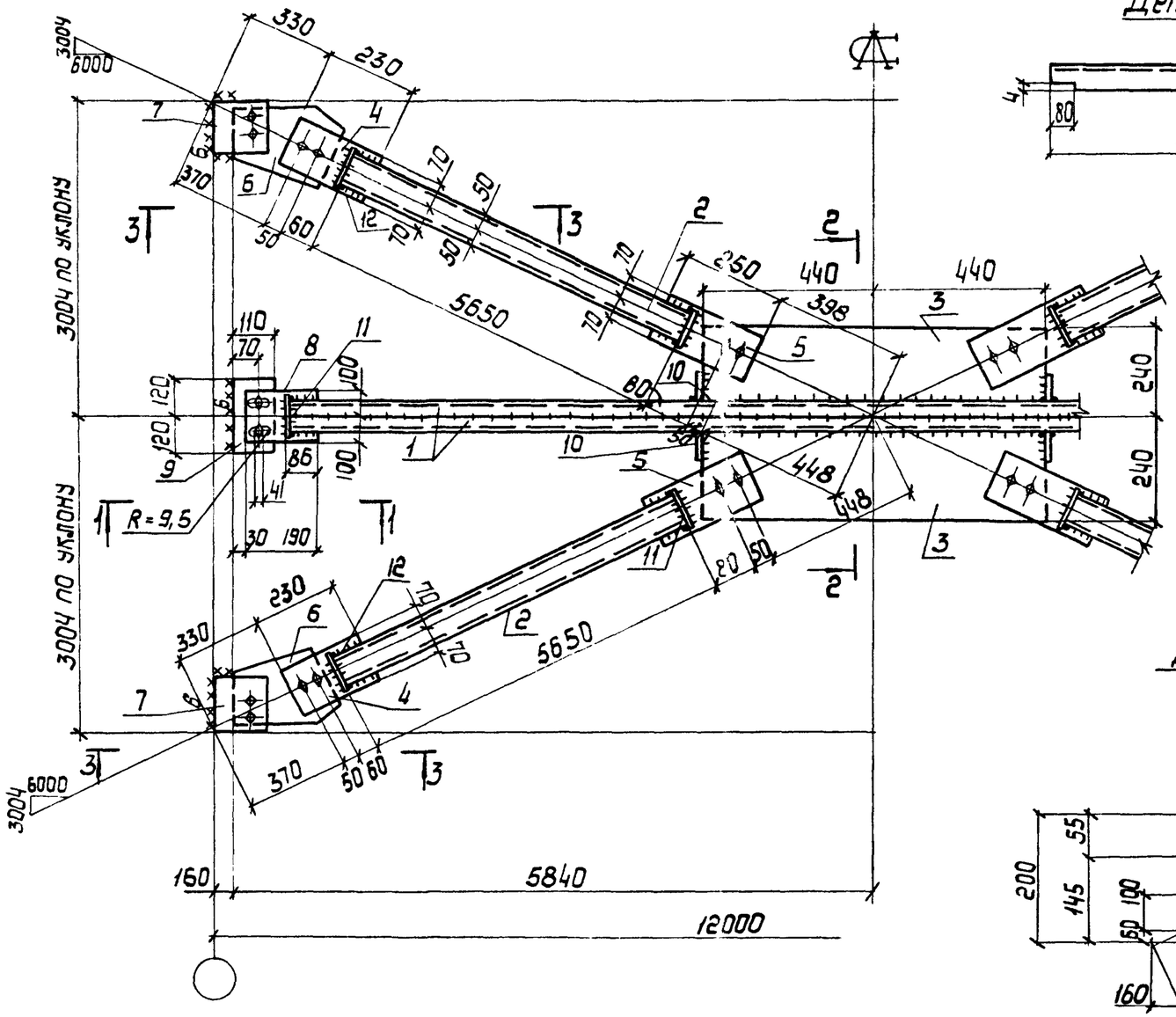

Деталь 2

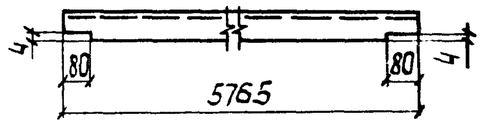

1 – 1

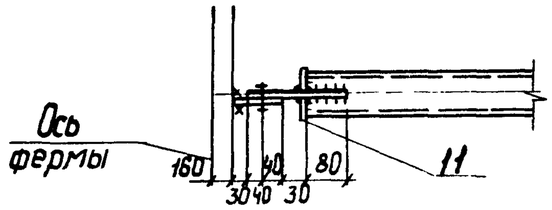

Деталь 1

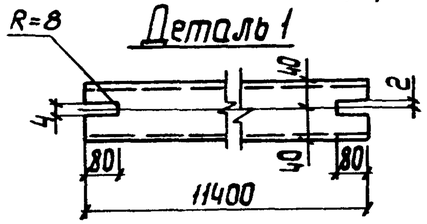

2 – 2
повернуто

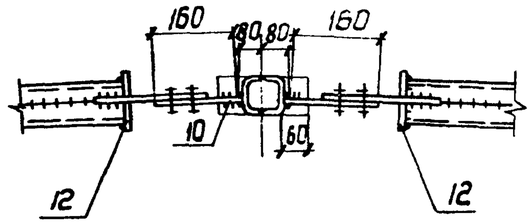

Деталь 6

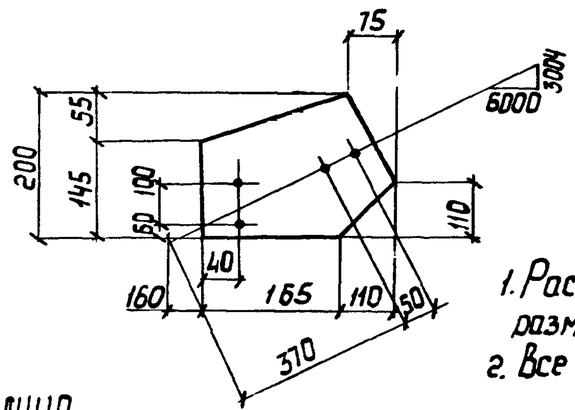

3 – 3

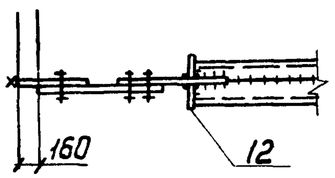

Деталь 7

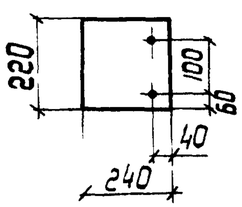

1. Расчетная схема и геометрические размеры даны на докум. 00764.
2. Все неоговоренные сварные швы h = 4мм.

Сварные швы Таблица

Тип толщ. шва	Длина шва, м	Тип электр.	Примечание
◺4	91.3	Э42	Заводской
◺6	3.1	Э42	Монтажный

Нач. отд.	Крыжба	
Н контр.	Шейнич	
Гл. констр	Шейнич	
Гл. инж.пр	Сенковский	
Разраб.	Лучко	
Проверил	Лучко	
Исполнил	Шкробот	

1.463.1 -17.12-40

Связь СГ5

Стадия	Масса	Масштаб
Р	576,1	—
Лист 1	Листов 2	

Укрниипроектстальконструкция

Инв. № подл. | Подпись и дата | Взам. инв. №

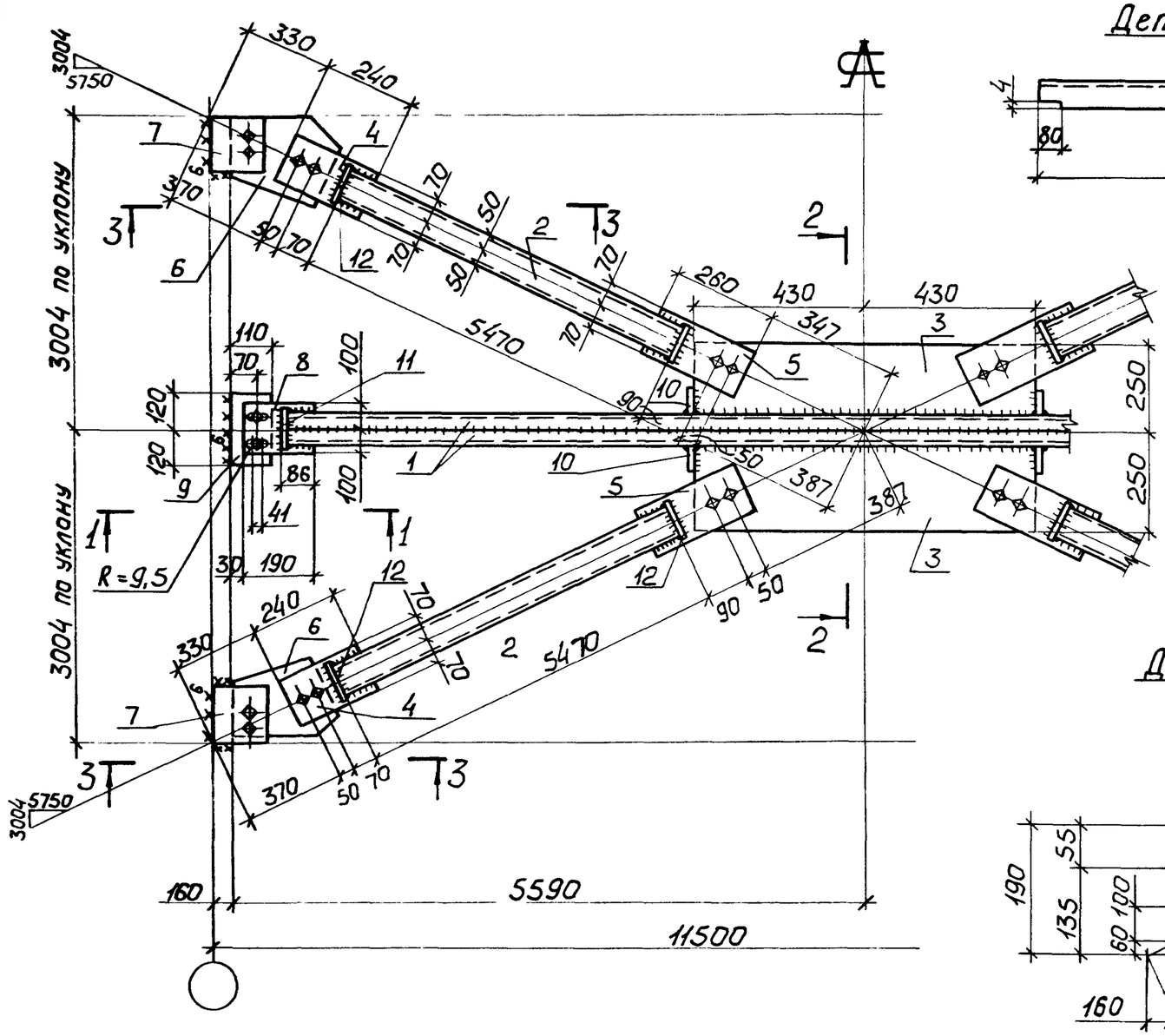

Деталь 2

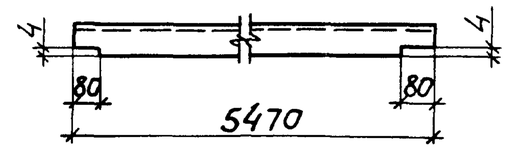

Деталь 1

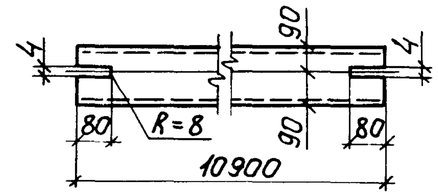

1 - 1

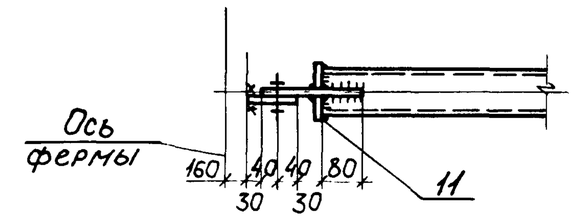

2 - 2 (повернуто)

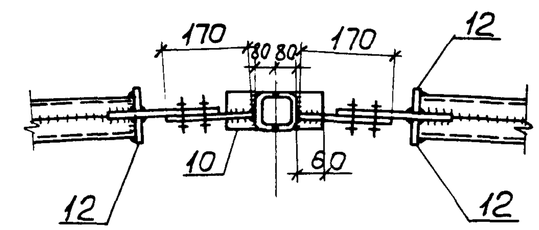

Деталь 6

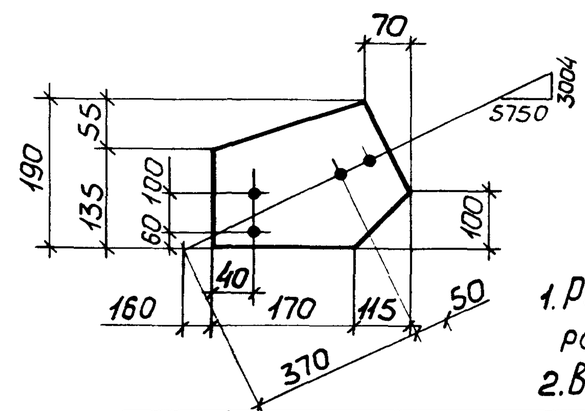

3 - 3

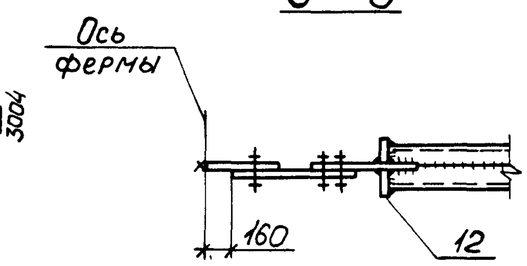

1. Расчетная схема и геометрические размеры даны на докум. 00ТБ4
2. Все неоговоренные сварные швы h=4мм.

Деталь 7

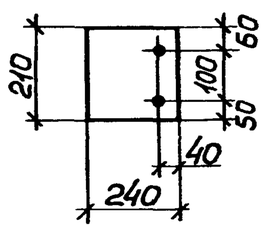

Сварные швы — Таблица

Тип и толщ. шва	Длина шва, м	Тип электр.	Примечание
⌊4	86,9	Э42	Заводской
⌊6	3,0	Э42	Монтажный

Нач отд.	Крыжба	
Н.контр	Шейнич	
Гл.констр	Шейнич	
Гл.инж.пр.	Санковский	
Разраб.	Лучко	
Проверил	Поляковский	
Исполнил	Шкробот	

1.463.1-17.1Е-41

Связь СГ6

Стадия	Масса	Масштаб
Р	558,7	—
Лист 1	Листов 2	

Укрниипроектстальконструкция

Инв.№ подл. | Подпись и дата | Взам.инв.№

Марка связи	поз.	Наименование	кол.	Масса ед. кг	Масса всех, кг	Примеч.
СГ5						
		Детали				
		Швеллер гнутый ГОСТ 8278-83 / Ст3кп2 ГОСТ 14637-79				
	1	180 × 80 × 5 ℓ = 11400	2	144,0	288,0	
		Швеллер гнутый ГОСТ 8278-83 / 4-IV-Ст3сп ГОСТ 16523-70				
	2	100×50×3 ℓ = 5650	8	24,9	199,2	
		Лист ГОСТ 19903-74 / Ст3кп2 ГОСТ 14637-79				
	3	8 × 160 ℓ = 880	2	8,8	17,6	
	4	8 × 140 ℓ = 230	4	2,0	8,0	
	5	8 × 140 ℓ = 250	4	2,2	8,8	
	6	8 × 200 ℓ = 275	4	3,5	14,0	
	7	8 × 220 ℓ = 240	4	3,3	13,2	
	8	8 × 190 ℓ = 200	2	2,4	4,8	
	9	8 × 110 ℓ = 240	2	1,7	3,4	
	10	8 × 60 ℓ = 180	4	0,7	2,8	
	11	6 × 100 ℓ = 180	4	0,8	3,2	
	12	6 × 70 ℓ = 140	16	0,5	8,0	
		Стандартные изделия				
	12	Болт М16-8g×50.5.8 ГОСТ 7798-70	20		2,26	
	13	Гайка М16-7Н.5 ГОСТ 5915-70	20		0,66	
	14	Шайба 16 65Г ГОСТ 6402-70	20		0,22	

Нач.отд.	Крыжбо		1.463.1-17.12-40
Н.контр.	Шейниу		
Гл.констр.	Шейниу		Связь СГ5
Гл.инж.пр.	Санковский		
Разраб.	Лучко		
Проверил	Лучко		
Исполнил	Шкробот		

Стадия	Лист	Листов
Р	2	

Укрниипроектстальконструкция

Марка связи	поз.	Наименование	кол.	Масса ед. кг	Масса всех, кг	Примеч.
СГ6						
		Детали				
		Швеллер гнутый ГОСТ 8278-83 / Ст3кп2 ГОСТ 14637-79				
	1	180 × 80 × 5 ℓ = 10900	2	137,7	275,4	
		Швеллер гнутый ГОСТ 8278-83 / 4-IV-Ст3кп ГОСТ 16523-70				
	2	100 × 50 × 3 ℓ = 5470	8	24,1	192,8	
		Лист ГОСТ 19903-74 / Ст3кп2 ГОСТ 14637-79				
	3	8 × 170 ℓ = 860	2	9,2	18,4	
	4	8 × 140 ℓ = 240	4	2,1	8,4	
	5	8 × 140 ℓ = 260	4	2,3	9,2	
	6	8 × 190 ℓ = 285	4	3,4	13,6	
	7	8 × 210 ℓ = 240	4	3,2	12,8	
	8	8 × 190 ℓ = 200	2	2,4	4,8	
	9	8 × 110 ℓ = 240	2	1,7	3,4	
	10	8 × 70 ℓ = 180	4	0,8	3,2	
	11	6 × 100 ℓ = 180	4	0,8	3,2	
	12	6 × 70 ℓ = 140	16	0,5	8,0	
		Стандартные изделия				
	12	Болт М16-8g×50.5.8 ГОСТ 7798-70	20		2,26	
	13	Гайка М16-7Н.5 ГОСТ 5915-70	20		0,66	
	14	Шайба 16.65Г ГОСТ 6402-70	20		0,22	

Инв. № подл. | Подпись и дата | Взам. инв. №

Нач.отд.	Крыжбо		1.463.1-17.12-41
Н.контр.	Шейниу		
Гл.констр.	Шейниу		Связь СГ6
Гл.инж.пр.	Санковский		
Разраб.	Лучко		
Проверил	Лучко		
Исполнил	Шкробот		

Стадия	Лист	Листов
Р	2	

Укрниипроектстальконструкция

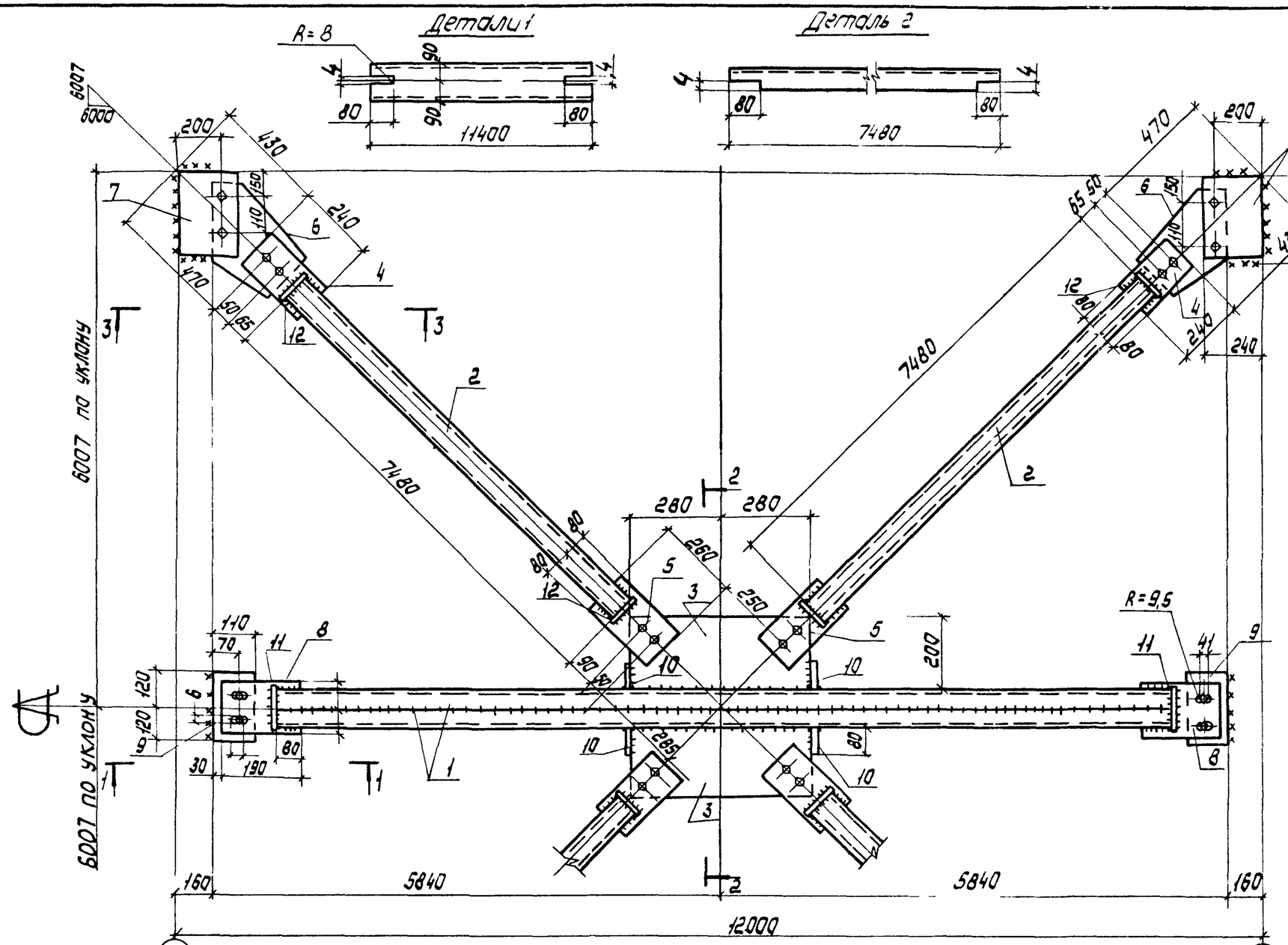

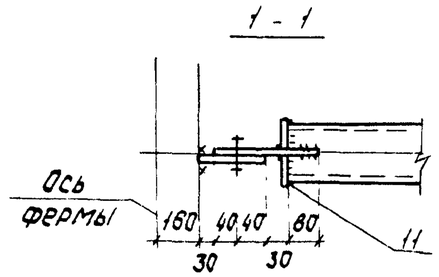

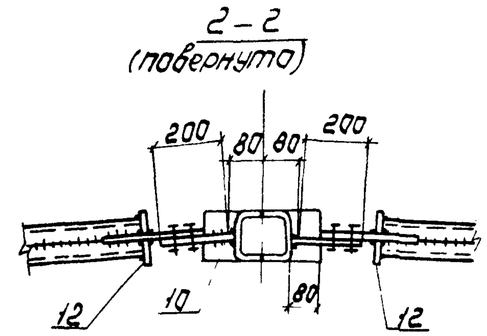

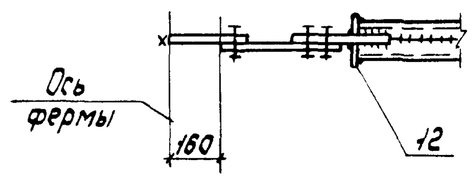

Деталь 6

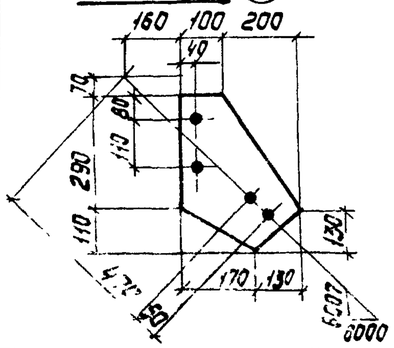

1. Расчетная схема и геометрические размеры даны на докум. 00Т64.
2. Все неоговоренные сварные швы h = 4мм

Сварные швы Таблица

Тип и толщ. шва	Длина шва м	Тип электр.	Примечание
◺4	114.4	Э42	Заводской
◺6	4,3	Э42	Монтажный

Нач отд	Крыжва	
Н.контр.	Шейнич	
Гл. констр.	Шейнич	
Гл. инж. пр.	Санковский	
Разраб	Лучко	
Проверил	Лучко	
Исполнил	Шкробот	

1.463.1 - 17.12 - 42

Связь СГ7

Стадия	Масса	Масштаб
Р	813,9	—
Лист 1	Листов 2	

УкрНИИпроектстальконструкция

Взам. инв. № | Подп. и дата | Инв. № подл.

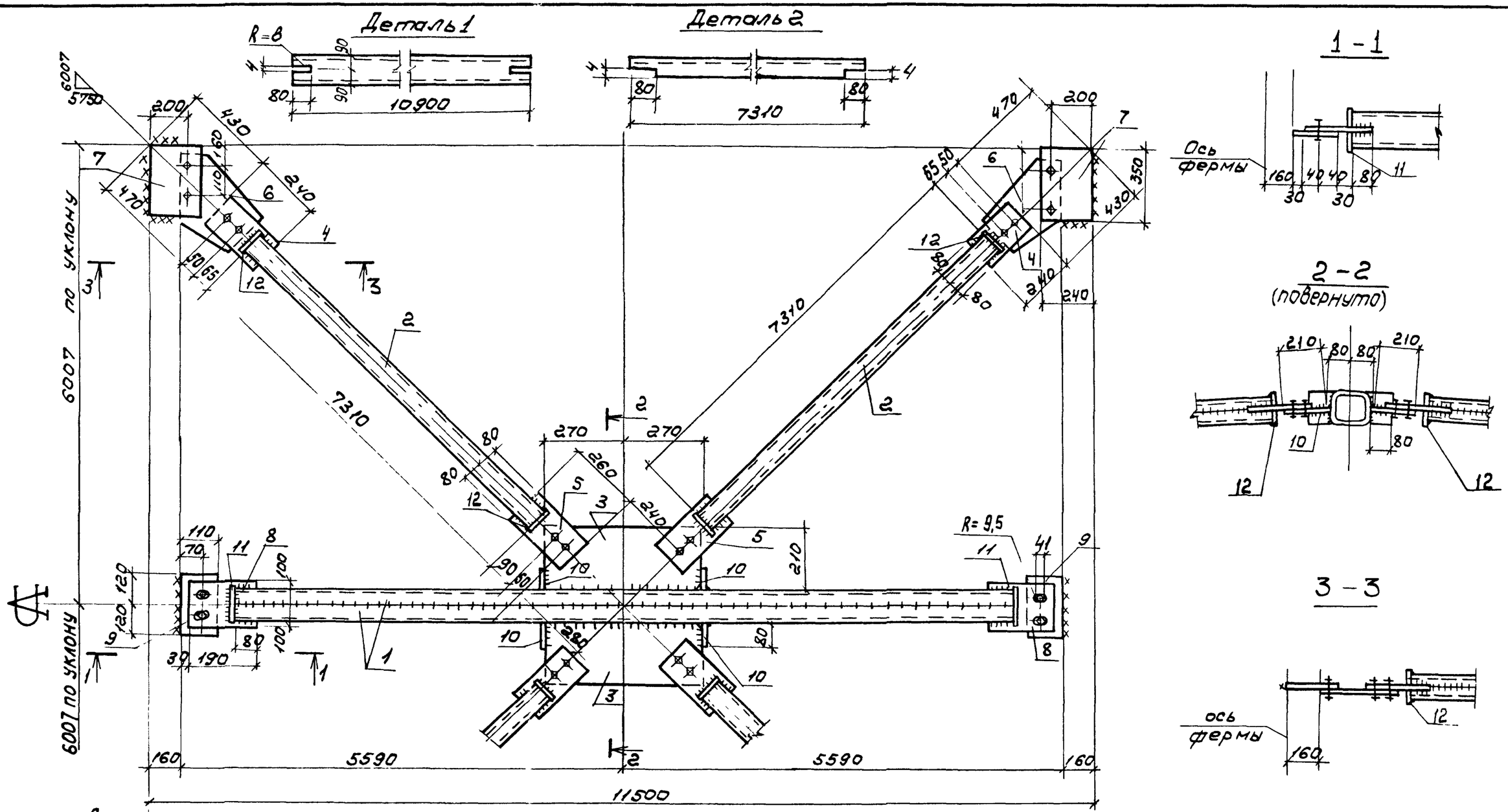

Деталь 6

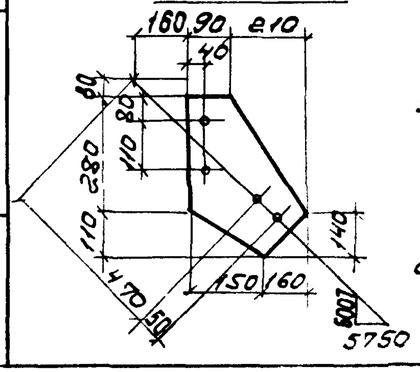

1. Расчетная схема и геометрические размеры даны на докум 00764
2. Все неоговоренные сварные швы h=4мм

Сварные швы

Таблица

Тип толщ шва	Длина шва, м	Тип электр.	Примечание
◺4	1082	Э42	Заводской
◺6	4,8	Э42	Монтажный

Нач.отд.	Крымба	
Н.контр	Шейнич	
Гл.констр	Шейнич	
Гл.инж.пр	Санковский	
Разраб	Лучко	
Проверил	Лучко	
Исполнил	Шкработ	

1.463.1 – 17.12-43

Связь СГ8

Стадия	Масса	Масштаб
Р	798,1	—
Лист 1	Листов 2	

Укрниипроектстальконструкция

Инв. № подл. | Подпись и дата | Взам. инв. №

Марки связи	Поз.	Наименование	Кол.	Масса ед. кг	Масса всех, кг	Примеч.
		Детали				
		Швеллеры гнутые ГОСТ 8278-83 Ст3кп2 ГОСТ 14637-79				
СГ7	1	180 × 80 × 5 ℓ = 11400	2	144,0	288,0	
	2	120 × 60 × 4 ℓ = 7480	8	52,1	416,8	
		Лист ГОСТ 19903-74 Ст3кп2 ГОСТ 14637-79				
	3	8 × 200 ℓ = 560	2	7,0	14,0	
	4	8 × 160 ℓ = 235	4	2,4	9,6	
	5	8 × 160 ℓ = 260	4	2,6	10,4	
	6	8 × 300 ℓ = 400	4	7,5	30,0	
	7	8 × 240 ℓ = 335	4	5,0	20,0	
	8	8 × 190 ℓ = 200	2	2,4	4,8	
	9	8 × 110 ℓ = 240	2	1,7	3,4	
	10	8 × 80 ℓ = 180	4	0,9	3,6	
	11	6 × 100 ℓ = 180	4	0,8	3,2	
	12	6 × 70 ℓ = 140	16	0,5	8,0	
		Стандартные изделия				
	12	Болт М16-8g × 50 5.8 ГОСТ 7798-70	20		2,26	
	13	Гайка М16-7Н.5 ГОСТ 5915-70	20		0,66	
	14	Шайба 16 65Г ГОСТ 6402-70	20		0,22	

Инв. № подл. | Подпись и дата | Взам. инв. №

Нач.отд.	Крыжева		1.463.1-17.12-42
Н.контр.	Шейниу		
Гл.констр.	Шейниу		Связь СГ7
Гл.инж.пр.	Санковский		Стадия: Р; Лист: 2; Листов:
Разраб.	Лучка		Укрниипроектсталь конструкция
Провер.	Лучка		
Исполн.	Шкробот		

Марка связи	Поз.	Наименование	Кол.	Масса ед. кг	Масса всех, кг	Примеч.
		Детали				
		Швеллеры гнутые ГОСТ 8278-83 Ст3кп2 ГОСТ 14637-79				
СГ8	1	180 × 80 × 5 ℓ = 10900	2	137,7	275,4	
	2	120 × 60 × 4 ℓ = 7310	8	50,9	407,2	
		Лист ГОСТ 19903-74 Ст3кп2 ГОСТ 14637-79				
	3	8 × 210 ℓ = 540	2	7,1	14,2	
	4	8 × 160 ℓ = 235	4	2,4	9,6	
	5	8 × 160 ℓ = 260	4	2,6	10,4	
	6	8 × 300 ℓ = 390	4	7,3	29,2	
	7	8 × 240 ℓ = 350	4	5,3	21,2	
	8	8 × 190 ℓ = 200	2	2,4	4,8	
	9	8 × 110 ℓ = 240	2	1,7	3,4	
	10	8 × 80 ℓ = 180	4	0,9	3,6	
	11	6 × 100 ℓ = 180	4	0,8	3,2	
	12	6 × 70 ℓ = 140	16	0,5	8,0	
		Стандартные изделия				
	12	Болт М16-8g × 50.5.8 ГОСТ 7798-70	20		2,26	
	13	Гайка М16-7Н.5 ГОСТ 5915-70	20		0,66	
	14	Шайба 16.65Г ГОСТ 6402-70	20		0,22	

Инв. № подл. | Подпись и дата | Взам. инв. №

Нач.отд.	Крыжева		1.463.1-17.12-43
Н.контр.	Шейниу		
Гл.констр.	Шейниу		Связь СГ8
Гл.инж.пр.	Санковский		Стадия: Р; Лист: 2; Листов:
Разраб.	Лучка		Укрниипроектсталь конструкция
Проверил	Лучка		
Исполнил	Шкробот		

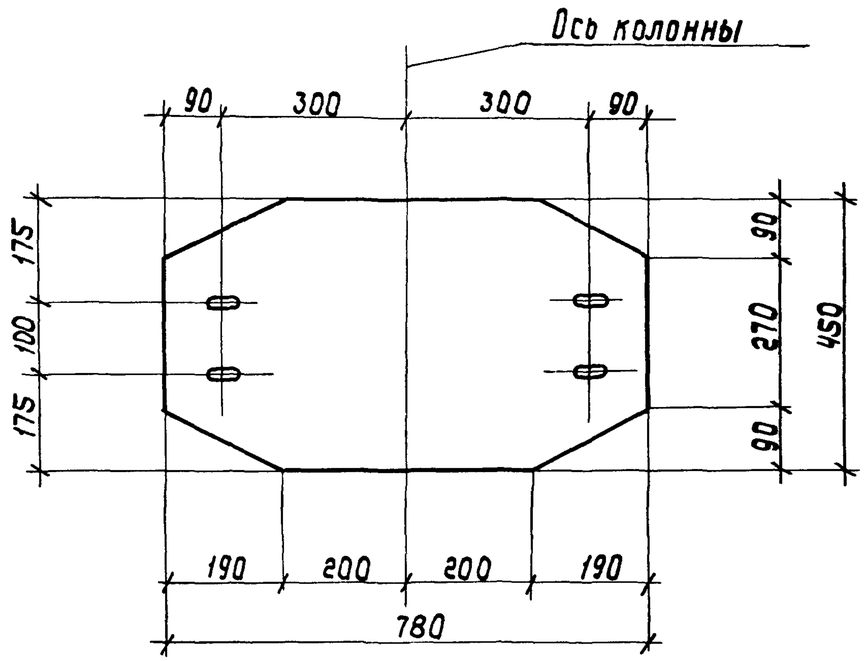

Деталь
овального отверстия

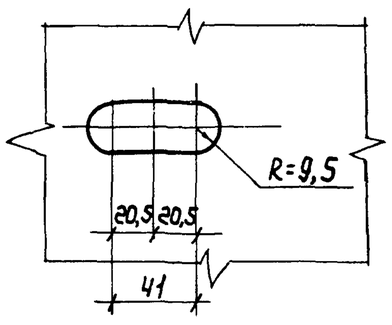

Марка соединительной детали
обозначена в выпуске 0

Нач.отд.	Крыжова		1.463.1-17.12-45			
Н.контр.	Шейнич		Соединительная деталь МС1-1	Стадия	Масса	Масштаб
Гл.констр.	Шейнич			Р	26,8	1:10
Гл.инж.пр.	Санковский			Лист	Листов 1	
Разраб.	Лучко		Лист t=12 ℓ=780 ГОСТ 19903-74 ВСт3пс6-1 ТУ14-1-3023-80	Укрниипроектсталь конструкция		
Проверил	Матвиенко					
Исполнил	Шкробот					

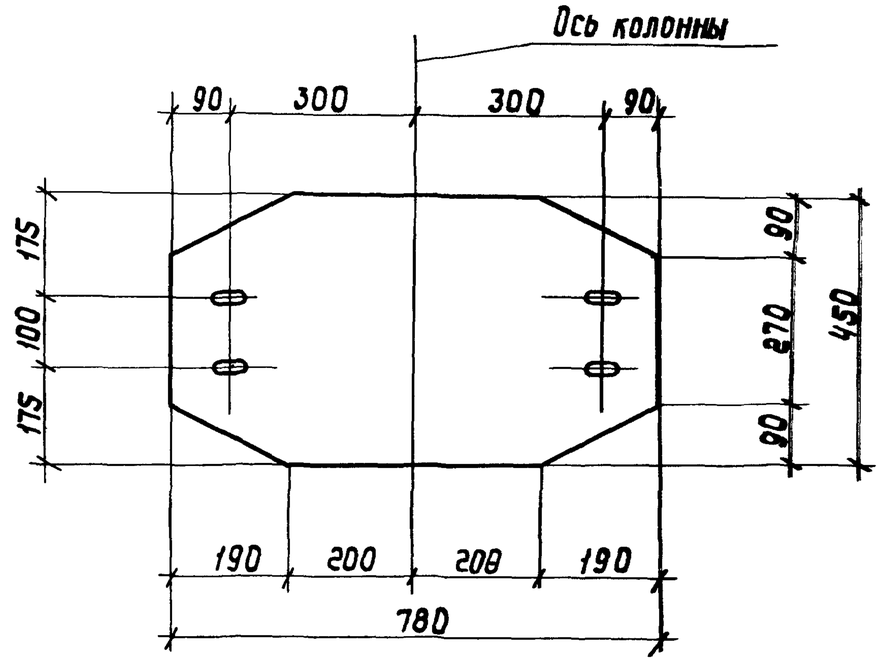

Деталь
овального отверстия

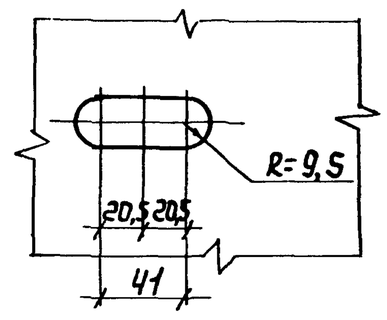

Марка соединительной детали
обозначена в выпуске 0

Нач.отд.	Крыжова		1.463.1-17.12-44			
Н.контр.	Шейнич		Соединительная деталь МС1	Стадия	Масса	Масштаб
Гл.констр.	Шейнич			Р	22,4	1:10
Гл.инж.пр.	Санковский			Лист	Листов 1	
Разраб.	Лучко		Лист t=10 ℓ=780 ГОСТ 19903-74 ВСт3пс6-1 ТУ14-1-3023-80	Укрниипроектсталь конструкция		
Проверил	Матвиенко					
Исполнил	Шкробот					

Инв.№подл. | Подпись и дата | Взам.инв.№

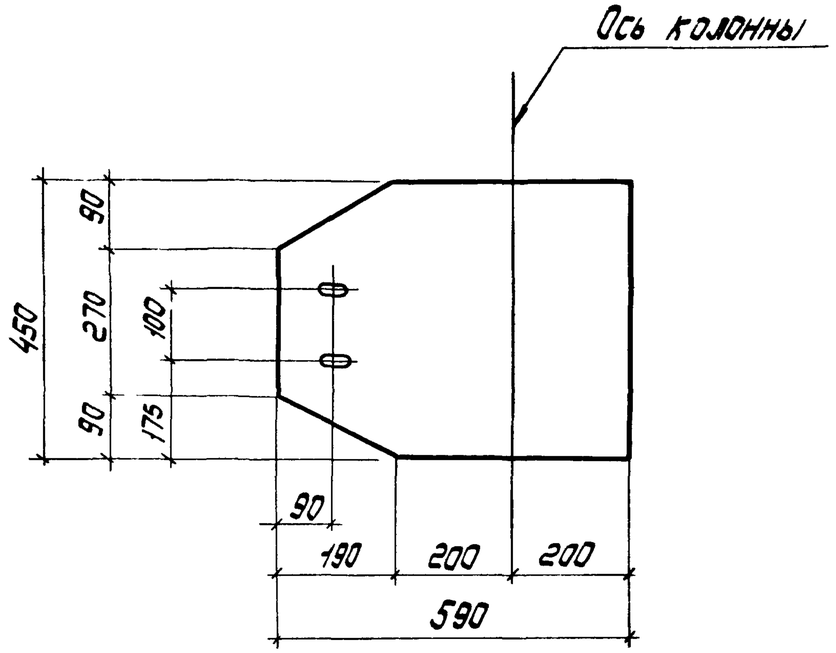

Деталь
овального отверстия

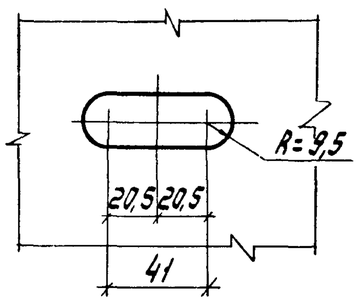

Марка соединительной детали обозначена
в выпуске 0

Нач.отд.	Крыжова		1.463.1-17.12-47		
Н.контр.	Шейнич		Соединительная деталь МС2	Стадия	Масса	Масштаб
Гл.констр.	Шейнич			Р	19,5	1:10
Гл.инж.пр.	Санковский			Лист	Листов 1
Разраб.	Лучко		Лист t=10 ℓ=590 ГОСТ 19903-74 ВСт3пс6-1 ТУ14-1-3023-80	Укрниипроектсталь конструкция
Проверил	Матвиенко			
Исполнил	Шкробот			

Взам. инв.№ | Подп. и дата | Инв.№ подл.

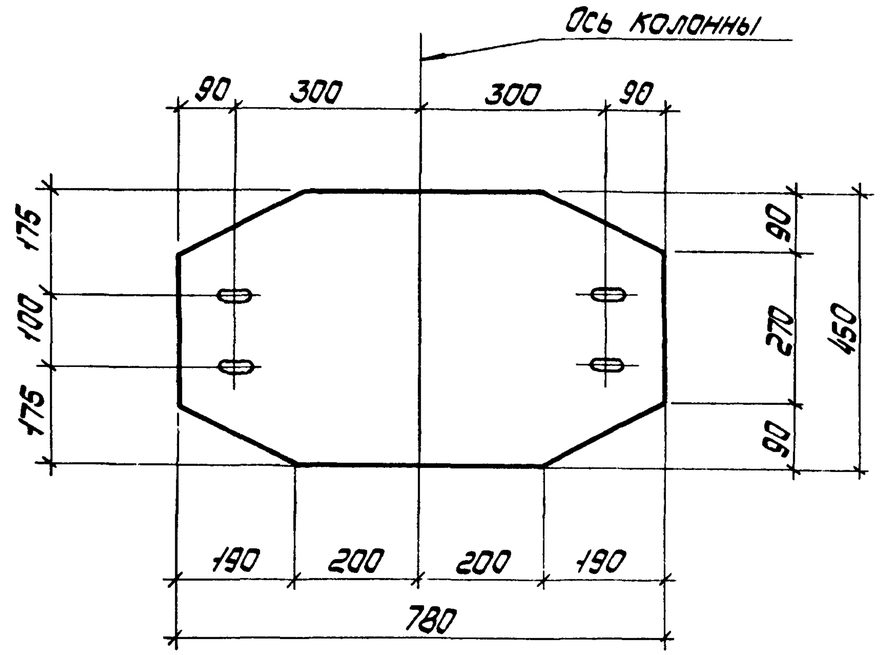

Деталь
овального отверстия

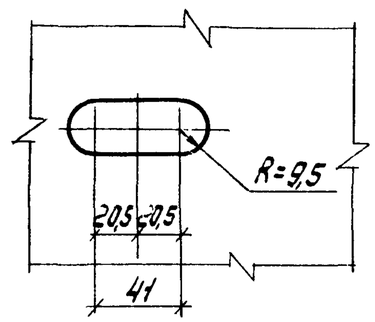

Марка соединительной детали
обозначена в выпуске 0

Нач.отд.	Крыжова		1.463.1-17.12-46		
Н.контр.	Шейнич		Соединительная деталь МС1-2	Стадия	Масса	Масштаб
Гл.констр.	Шейнич			Р	44,8	1:10
Гл.инж.пр.	Санковский			Лист	Листов 1
Разраб.	Лучко		Лист t=20 ℓ=780 ГОСТ 19903-74 ВСт3пс6-1 ТУ14-1-3023-80	Укрниипроектсталь конструкция
Проверил	Матвиенко			
Исполнил	Шкробот			

Взам. инв.№ | Подп. и дата | Инв.№ подл.

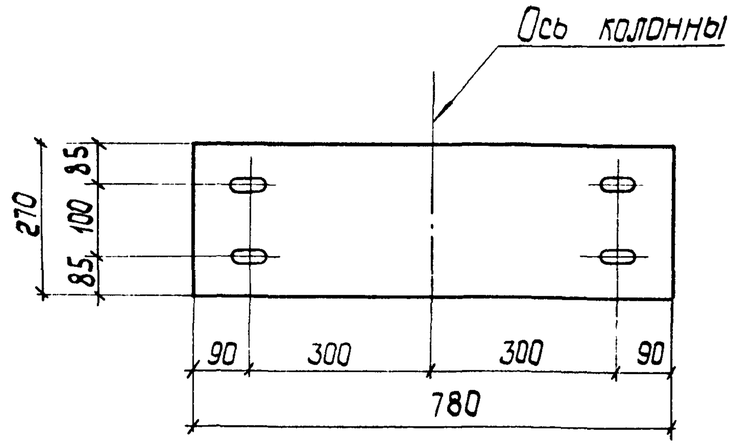

Деталь
овального отверстия

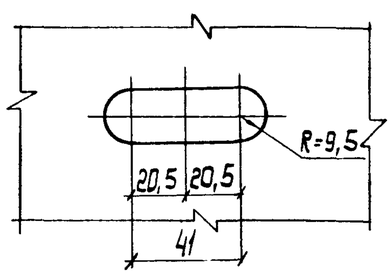

Марка соединительной детали обозначена в выпуске 0

Нач.отд.	Крыжеба		1.463.1 - 17.12 - 49		
Н.контр.	Шейнич		Соединительная деталь МС3	Стадия	Масса	Масштаб
Гл.констр.	Шейнич			Р	16,5	1:10
Гл.инж.пр	Санковский			Лист	Листов 1
Разраб.	Лучко		Лист t=10 ℓ=780 ГОСТ 19903-74 ВСт3пс6-1 ТУ 14-1-3023-80	Укрниипроектсталь-конструкция	
Проверил	Матвиенко				
Исполнил	Шкробот				

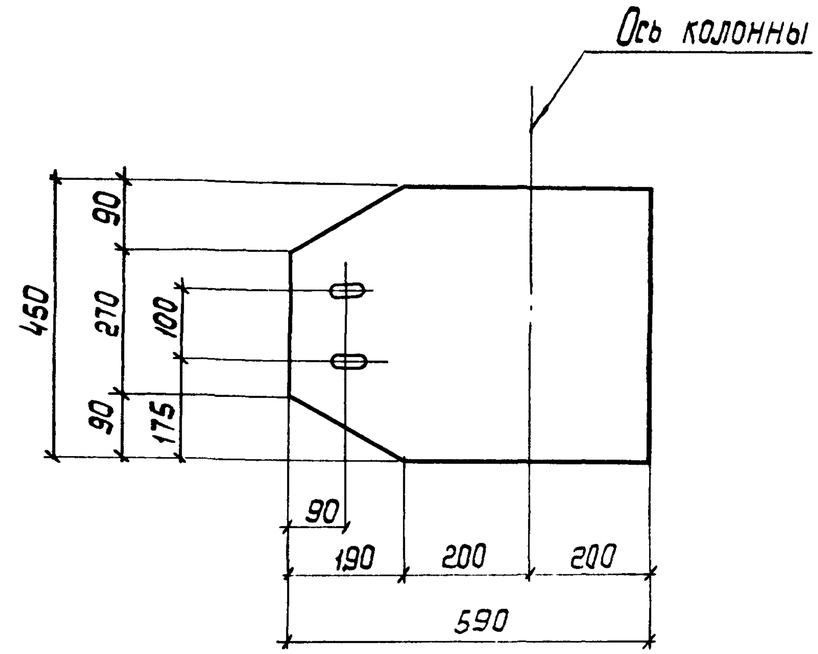

Деталь
овального отверстия

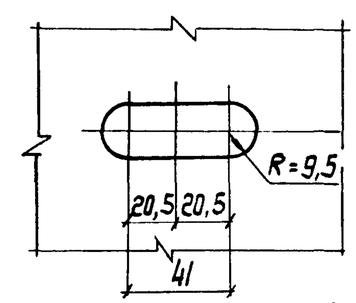

Марка соединительной детали обозначена в выпуске 0.

Нач.отд.	Крыжеба		1.463.1 - 17 12 - 48		
Н.контр.	Шейнич		Соединительная деталь МС2-1	Стадия	Масса	Масштаб
Гл.констр.	Шейнич			Р	23 4	1:10
Гл.инж.пр.	Санковский			Лист	Листов 1
Разраб.	Лучко		Лист t=12 ℓ=590 ГОСТ 19903-74 ВСт3пс6-1 ТУ 14-1-3023-80	Укрниипроектсталь-конструкция	
Проверил	Матвиенко				
Исполнил	Шкробот				

Инв.№ подл. | Подпись и дата | Взам.инв.№

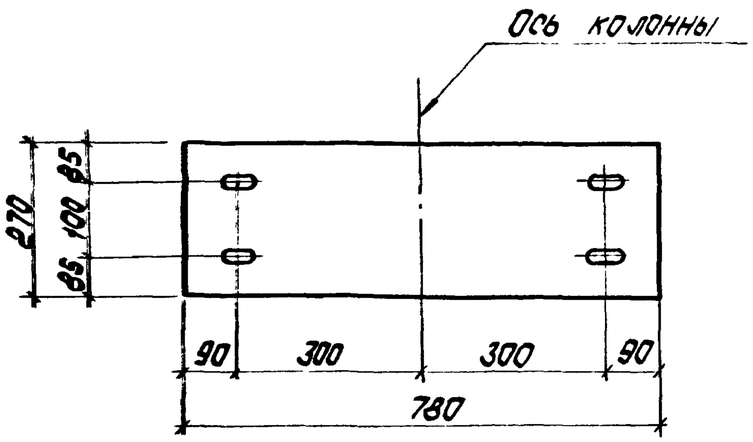

Деталь
овального отверстия

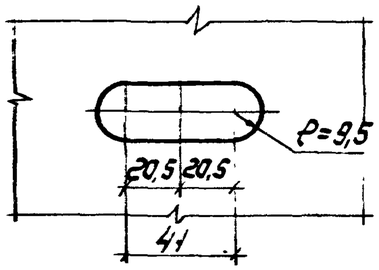

Марка соединительной детали обозначена в выпуске 0

Нач.отд.	Крыжда		1.463.1-17.12-51			
Н.контр.	Шейнин		Соединительная деталь МС3-2	Стадия	Масса	Масштаб
Гл.контр.	Шейнин			Р	52,8	1:10
Гл.инж.пр.	Санковский			Лист	Листов 1	
Разраб.	Лучко		Лист t=32 R=780 ГОСТ 19903-74 09Г2С-12 ГОСТ 19282-73	Укрниипроектсталь конструкция		
Проверил	Матвиенко					
Исполнил	Шкробот					

Взам.инв.№ | Подп. и дата | Инв.№ подл.

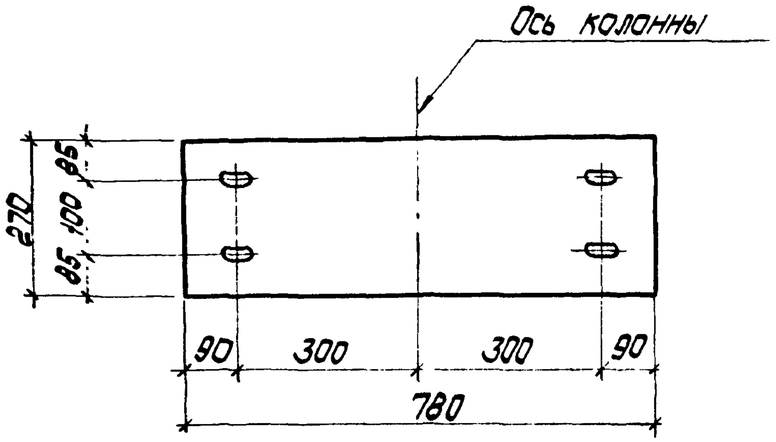

Деталь
овального отверстия

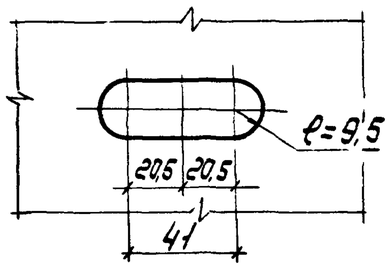

Марка соединительной детали обозначена в выпуске 0

Нач.отд.	Крыжда		1.463.1-17.12-50			
Н.контр.	Шейнин		Соединительная деталь МС3-1	Стадия	Масса	Масштаб
Гл.контр.	Шейнин			Р	33,0	1:10
Гл.инж.пр.	Санковский			Лист	Листов 1	
Разраб.	Лучко		Лист t=20 R=780 ГОСТ 19903-74 Вст3пс6-1 ТУ 14-1-3023-80	Укрниипроектсталь конструкция		
Проверил	Матвиенко					
Исполнил	Шкробот					

Взам.инв.№ | Подп. и дата | Инв.№ подл.

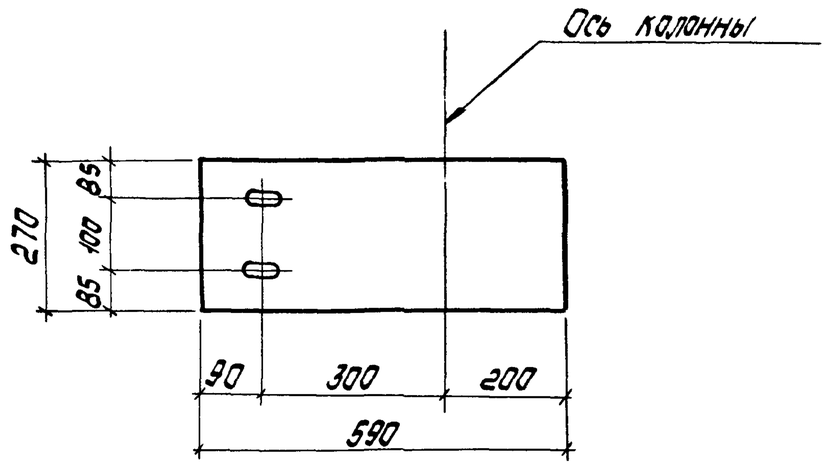

Деталь овального отверстия

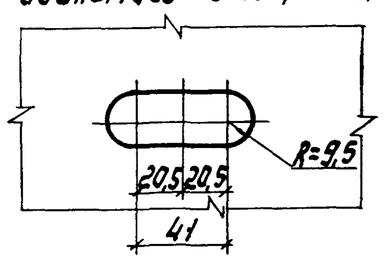

Марка соединительной детали обозначена в выпуске 0

Нач.отд.	Крыжова		
Н.контр.	Шейниу		
Гл.констр.	Шейниу		
Гл.инж.пр.	Санковский		
Разраб.	Лучко		
Проверил	Матвиенко		

1.463.1-17.12-53

Соединительная деталь МС4-1

Стадия	Масса	Масштаб
Р	25,0	1:10
Лист	Листов 1	

Лист t=20 l=590 ГОСТ 19903-74 ВСТ3пс6-1 ТУ14-1-3023-80

Укрниипроектсталь конструкция

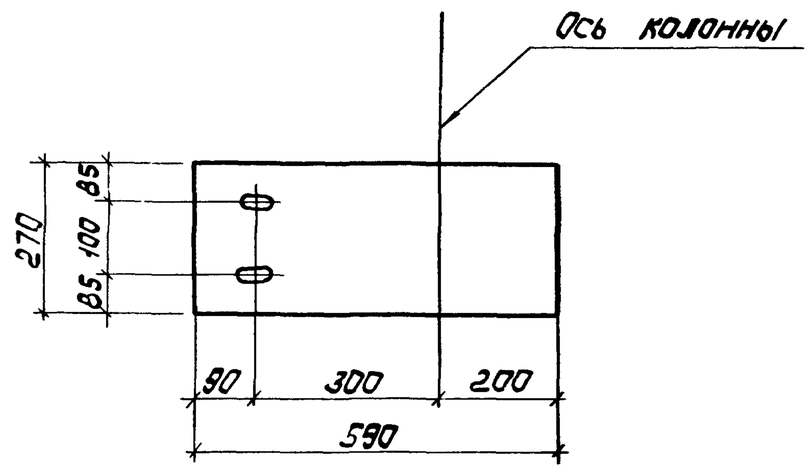

Деталь овального отверстия

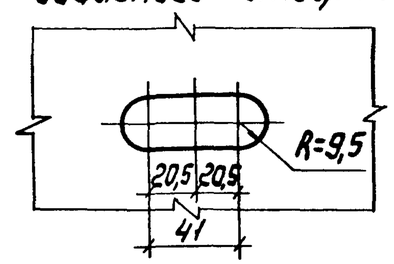

Марка соединительной детали обозначена в выпуске 0

Нач.отд.	Крыжова		
Н.контр.	Шейниу		
Гл.констр.	Шейниу		
Гл.инж.пр.	Санковский		
Разраб.	Лучко		
Проверил	Матвиенко		
Исполнил	Шкробот		

1.463.1-17.12-52

Соединительная деталь МС4

Стадия	Масса	Масштаб
Р	12,5	1:10
Лист	Листов 1	

Лист t=10 l=590 ГОСТ 19903-74 ВСТ3пс6-1 ТУ14-1-3023-80

Укрниипроектсталь конструкция

Взам. инв. №

Подп. и дата

Инв. № подл.

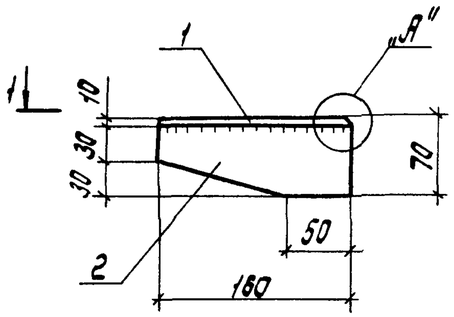

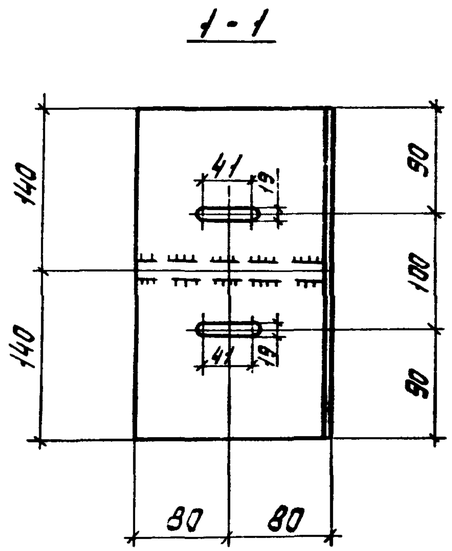

Деталь „А"

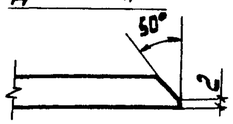

Марка соединительной детали обозначена в выпуске 0

Марка	Поз.	Наименование	Кол.	Масса ед. кг	Масса всех, кг	Примеч.
МС6	1	10 × 160 ℓ=280	1	3,5	3,5	
	2	10 × 60 ℓ=160	1	0,7	0,1	

Нач. отд.	Крыжева		
Н. контр.	Шейниу		
Гл. констр.	Шейниу		
Гл. инж. пр.	Санковский		
Разраб.	Лучко		
Проверил	Лучко		
	Литвин		

1.463.1-17.12-55

Соединительная деталь МС6

Стадия	Масса	Масштаб
Р	4,2	1:5
Лист	Листов 1	

ВСт3пс6-1
ТУ 14-1-3023-80

Укрниипроектстальконструкция

Инв. № подл. | Подпись и дата | Взам. инв. №

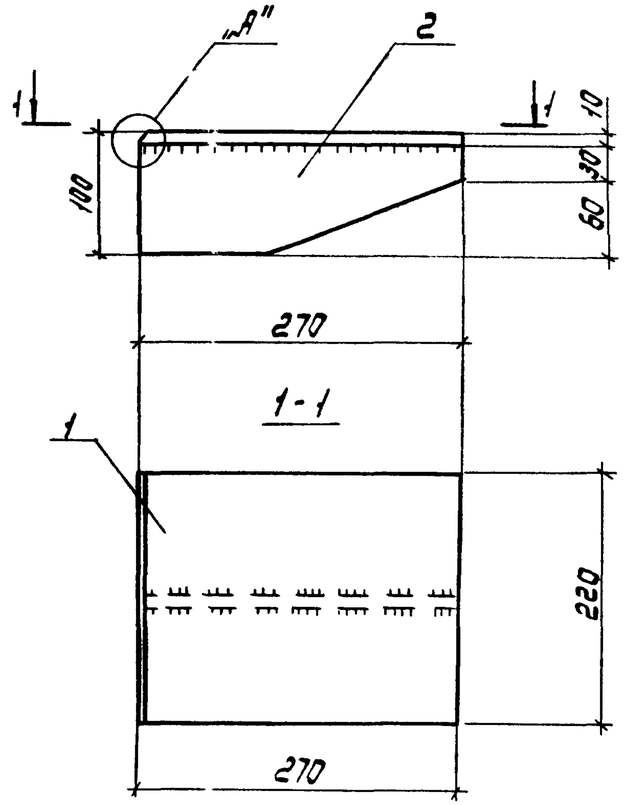

Деталь „А"

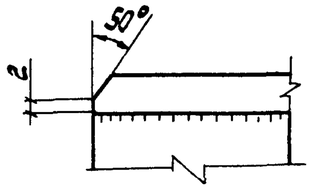

Марка соединительной детали обозначена в выпуске 0

Марка	Поз.	Наименование	Кол.	Масса ед., кг	Масса всех, кг	Примеч
МС5	1	10 × 220 ℓ=270	1	4,7	4,7	
	2	10 × 90 ℓ=270	1	1,9	1,9	

Нач. отд.	Крыжева		
Н. контр.	Шейниу		
Гл. констр.	Шейниу		
Гл. инж. пр.	Санковский		
Разраб.	Лучко		
Проверил	Лучко		
Исполнил	Литвин		

1.463.1-17.12-54

Соединительная деталь МС5

Стадия	Масса	Масштаб
Р	6,6	1:5
Лист	Листов 1	

ВСт3пс6-1
ТУ 14-1-3023-80

Укрниипроектстальконструкция

Инв. № подл. | Подпись и дата | Взам. инв. №

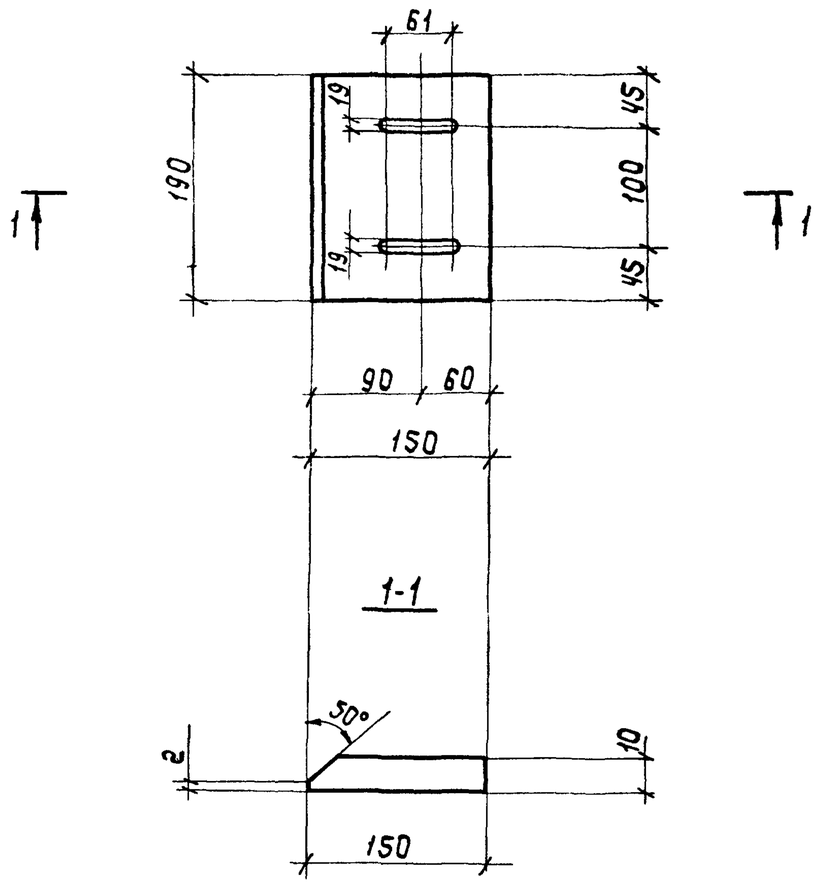

Марка соединительной детали обозначена в выпуске 0

Нач.отд.	Крыжова		1.463.1-17.12-57			
Н.контр.	Шейниу		Соединительная деталь МС8	Стадия	Масса	Масштаб
Гл.констр.	Шейниу			Р	2,2	1:5
Гл.инж.пр.	Санковский			Лист	Листов 1	
Разраб.	Лучко		Лист t10 ℓ=190 ГОСТ 19903-74	Укрниипроектсталь конструкция		

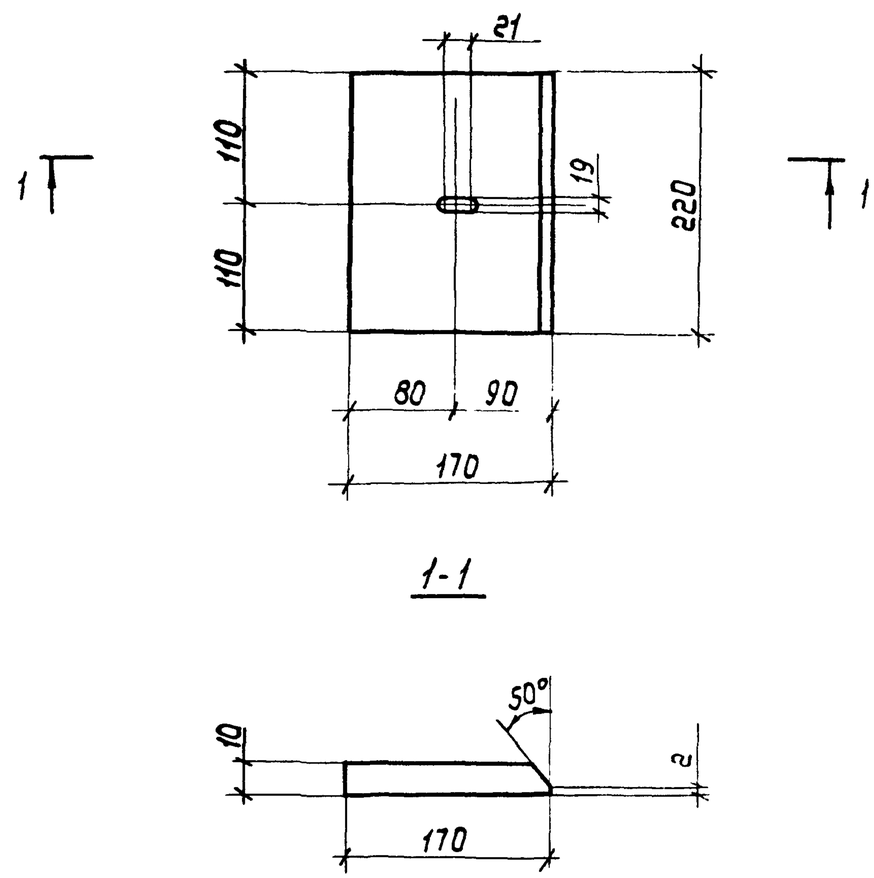

Марка соединительной детали обозначается в выпуске 0

Нач.отд.	Крыжова		1.463.1-17.12-56			
Н.контр.	Шейниу		Соединительная деталь МС7	Стадия	Масса	Масштаб
Гл.констр.	Шейниу			Р	2,9	1:5
Гл.инж.пр.	Санковский			Лист	Листов 1	
Разраб.	Лучко		Лист 22 ℓ=220 ГОСТ 19903-74 09Г2С-12	Укрниипроектсталь		
Проверил	Лучко					
Исполнит.	Литвин					

Инв.№ подл. | Подпись и дата | Взам.инв.№

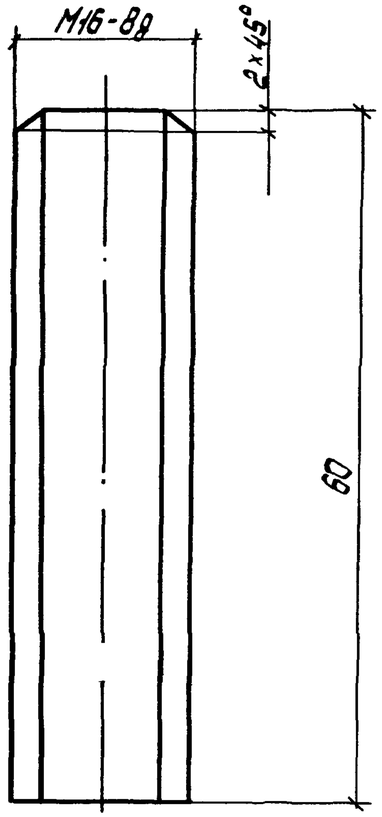

Марка соединительной детали обозначена в выпуске 0

Нач.отд.	Крыжева		
Н.контр.	Шейниу		
Гл.контр.	Шейниу		
Гл.инж.пр.	Санковский		
Разраб.	Лучко		
Проверил	Лучко		

1.463.1-17.12-59

Соединительная деталь МС10

Стадия	Масса	Масштаб
Р	0,05	2:1
Лист	Листов 1	

Круг $\frac{\text{В16 ГОСТ 2590-71}}{\text{ВСт3кп2 ГОСТ 535-79}}$

Укрниипроектсталь конструкция

Инв.№ подл. | Подпись и дата | Взам.инв.№

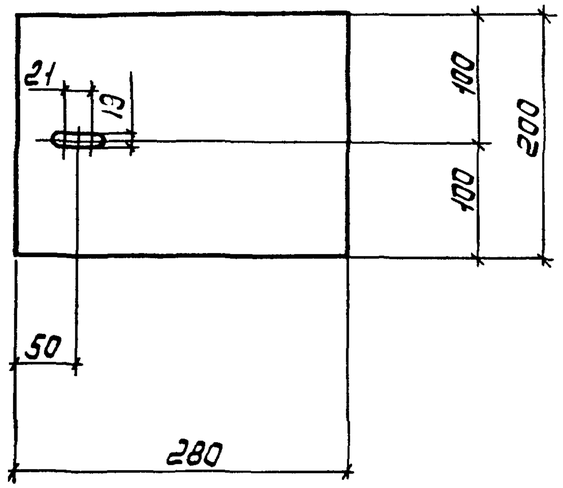

Марка соединительной детали обозначена в выпуске 0

Нач.отд.	Крыжева		
Н.контр.	Шейниу		
Гл.констр.	Шейниу		
Гл.инж.пр.	Санковский		
Разраб.	Лучко		
Проверил	Лучко		
Исполнил	Литвин		

1.463.1-17.12-58

Соединительная деталь МС9

Стадия	Масса	Масштаб
Р	4,4	1:5
Лист	Листов 1	

Лист t10 R=280 ГОСТ 19903-74

ВСт3пс6-1 ГОСТ 19903-74

Укрниипроектсталь

Инв.№ подл. | Подпись и дата | Взам.инв.№