ТИПОВЫЕ КОНСТРУКЦИИ, ИЗДЕЛИЯ И УЗЛЫ ЗДАНИЙ И СООРУЖЕНИЙ

СЕРИЯ 1.232.1-7

СБОРНЫЕ ЛЕГКОБЕТОННЫЕ ПАНЕЛИ НАРУЖНЫХ СТЕН ТРЕХСЛОЙНЫЕ НА ЖЕСТКИХ СВЯЗЯХ ДЛЯ ОБЩЕСТВЕННЫХ МНОГОЭТАЖНЫХ КАРКАСНЫХ ЗДАНИЙ

ВЫПУСК 1-1

ПАНЕЛИ ТРЕХСЛОЙНЫЕ ИЗ ЛЕГКОГО БЕТОНА НА ЖЕСТКИХ СВЯЗЯХ С ЭФФЕКТИВНЫМ УТЕПЛИТЕЛЕМ

РАБОЧИЕ ЧЕРТЕЖИ

ЧАСТЬ 2

СТР 150-196

ФОРМАТ	ЗОНА	ПОЗ	ОБОЗНАЧЕНИЕ	НАИМЕНОВАНИЕ	КОЛ	ПРИМЕЧАНИЕ
				ДОКУМЕНТАЦИЯ		
А3			1.232.1-7.1-1 35СБ	СБОРОЧНЫЙ ЧЕРТЕЖ		
А3			1.232.1-7.1-1 Д1	УЗЛЫ		
А3			1.232.1-7.1-1 РС	ВЕДОМОСТЬ РАСХОДА СТАЛИ НА ЭЛЕМЕНТ		
А4			1.232.1-7.1-1 ТО	ТЕХНИЧЕСКОЕ ОПИСАНИЕ		
			ПЕРЕМЕННЫЕ ДАННЫЕ	ДЛЯ ИСПОЛНЕНИЙ:		
				1.232.1-7.1-1 35 4ПСТ 60.120.25-Л-2.		
				СБОРОЧНЫЕ ЕДИНИЦЫ		
				СЕТКА		
А4		1	1.232.1-7.1-2 24	С222	1	
А4		2	1.232.1-7.1-2 25	С234	1	
А4		3	1.232.1-7.1-2 26	С242	2	
				ДЕТАЛИ		
А3		4	1.232.1-7.1-2 01	ПЕТЛЯ СТРОПОВОЧНАЯ СП1	1	
				МАТЕРИАЛЫ		
		5		БЕТОН ЛЕГКИЙ М150		0.11М3
		6		РАСТВОР ЦЕМЕНТНЫЙ М100		0.02М3
		7		ПЛИТЫ МИНВАТНЫЕ М175		0.02М3
				1.232.1-7.1-1 35-01 4ПСТ 60.120.30-Л-2.		
				СБОРОЧНЫЕ ЕДИНИЦЫ		
				СЕТКА		
А4		1	1.232.1-7.1-2 24-04	С226	1	
А4		2	1.232.1-7.1-2 25	С234	1	
А4		3	1.232.1-7.1-2 26-02	С244	2	
				ДЕТАЛИ		
А3		4	1.232.1-7.1-2 02	ПЕТЛЯ СТРОПОВОЧНАЯ СП9	1	
			10048	МАТЕРИАЛЫ		

ФОРМАТ	ЗОНА	ПОЗ	ОБОЗНАЧЕНИЕ	НАИМЕНОВАНИЕ	КОЛ	ПРИМЕЧАНИЕ
		5		БЕТОН ЛЕГКИЙ М150		0.13М3
		6		РАСТВОР ЦЕМЕНТНЫЙ М100		0.02М3
		7		ПЛИТЫ МИНВАТНЫЕ М175		0.03М3
				1.232.1-7.1-1 35-02 4ПСТ 60.120.35-Л-2.		
				СБОРОЧНЫЕ ЕДИНИЦЫ		
				СЕТКА		
А4		1	1.232.1-7.1-2 24-08	С230	1	
А4		2	1.232.1-7.1-2 25	С234	1	
А4		3	1.232.1-7.1-2 26-04	С246	2	
				ДЕТАЛИ		
				ПЕТЛЯ СТРОПОВОЧНАЯ		
А3		4	1.232.1-7.1-2 03-01	СП18	1	
				МАТЕРИАЛЫ		
		5		БЕТОН ЛЕГКИЙ М150		0.14М3
		6		РАСТВОР ЦЕМЕНТНЫЙ М100		0.02М3
		7		ПЛИТЫ МИНВАТНЫЕ М175		0.03М3
				1.232.1-7.1-1 35-03 4ПСТ 60.150.25-Л-2.		
				СБОРОЧНЫЕ ЕДИНИЦЫ		
				СЕТКА		
А4		1	1.232.1-7.1-2 24-01	С223	1	
А4		2	1.232.1-7.1-2 25-01	С235	1	
А4		3	1.232.1-7.1-2 26	С242	2	
				ДЕТАЛИ		
А3		4	1.232.1-7.1-2 01-01	ПЕТЛЯ СТРОПОВОЧНАЯ СП2	1	
				МАТЕРИАЛЫ		
		5		БЕТОН ЛЕГКИЙ М150		0.14М3
		6		РАСТВОР ЦЕМЕНТНЫЙ М100		0.03М3
		7		ПЛИТЫ МИНВАТНЫЕ М175		0.03М3
				1.232.1-7.1-1 35-04 4ПСТ 60.150.30-Л-2.		
				СБОРОЧНЫЕ ЕДИНИЦЫ		
				СЕТКА		
А4		1	1.232.1-7.1-2 24-05	С227	1	

ЭПВЦ КиевЗНИИЭП. Оператор ТЛП КОРТ. Скала. Формат. Зона. Поз.

Инв.№ подл. | Подпись и дата | Взам.инв.№

НАЧ.ОТД	БОРИСЕНКО		
Н.КОНТР	КОВАЛЬЧУК		
ГЛ.СПЕЦ	МАЛАЧЕВСКИЙ		
ПРОВЕРИЛ	ПИНЧУК		
РАЗРАБ.	ЛАВРИНЕНКО		

1.232.1-7.1-1 35

ПАНЕЛЬ 4ПСТ 60.Н.В-Л-2.

СТАДИЯ	ЛИСТ	ЛИСТОВ
Р	1	5

ГОСГРАЖДАНСТРОЙ КиевЗНИИЭП

1.232.1-7.1-1 35 | ЛИСТ 2

ФОРМАТ	ЗОНА	ПОЗ	ОБОЗНАЧЕНИЕ	НАИМЕНОВАНИЕ	КОЛ	ПРИМЕЧАНИЕ
А4		2	1.232.1-7.1-2 25-01	С235	1	
А4		3	1.232.1-7.1-2 26-02	С244	2	
				ДЕТАЛИ		
				ПЕТЛЯ СТРОПОВОЧНАЯ		
А3		4	1.232.1-7.1-2 02-01	СП10	1	
				МАТЕРИАЛЫ		
		5		БЕТОН ЛЕГКИЙ М150		0.16М3
		6		РАСТВОР ЦЕМЕНТНЫЙ М100		0.03М3
		7		ПЛИТЫ МИНВАТНЫЕ М175		0.04М3
				1.232.1-7.1-1 35-05 4ПСТ 60.150.35-Л-2.		
				СБОРОЧНЫЕ ЕДИНИЦЫ		
				СЕТКА		
А4		1	1.232.1-7.1-2 24-09	С231	1	
А4		2	1.232.1-7.1-2 25-01	С235	1	
А4		3	1.232.1-7.1-2 26-04	С246	2	
				ДЕТАЛИ		
				ПЕТЛЯ СТРОПОВОЧНАЯ		
А3		4	1.232.1-7.1-2 03-01	СП18	1	
				МАТЕРИАЛЫ		
		5		БЕТОН ЛЕГКИЙ М150		0.18М3
		6		РАСТВОР ЦЕМЕНТНЫЙ М100		0.03М3
		7		ПЛИТЫ МИНВАТНЫЕ М175		0.04М3
				1.232.1-7.1-1 35-06 4ПСТ 60.180.25-Л-2.		
				СБОРОЧНЫЕ ЕДИНИЦЫ		
				СЕТКА		
А4		1	1.232.1-7.1-2 24-02	С224	1	
А4		2	1.232.1-7.1-2 25-02	С236	1	
А4		3	1.232.1-7.1-2 26	С242	2	
				ДЕТАЛИ		
А3		4	1.232.1-7.1-2 01-01	ПЕТЛЯ СТРОПОВОЧНАЯ СП2	1	
				МАТЕРИАЛЫ		
		5		БЕТОН ЛЕГКИЙ М150		0.17М3
		6		РАСТВОР ЦЕМЕНТНЫЙ М100		0.03М3

СКАЛА В скаф. | ОПЕРАТОР ТЛП КОРТ | ЭПВЦ Киев ЗНИИЭП | ВЗАМ.ИНВ.№ | ПОДПИСЬ И ДАТА | ИНВ.№ПОДЛ

ФОРМАТ	ЗОНА	ПОЗ	ОБОЗНАЧЕНИЕ	НАИМЕНОВАНИЕ	КОЛ	ПРИМЕЧАНИЕ
		7		ПЛИТЫ МИНВАТНЫЕ М175		0.03М3
				1.232.1-7.1-1 35-07 4ПСТ 60.180.30-Л-2.		
				СБОРОЧНЫЕ ЕДИНИЦЫ		
				СЕТКА		
А4		1	1.232.1-7.1-2 24-06	С228	1	
А4		2	1.232.1-7.1-2 25-02	С236	1	
А4		3	1.232.1-7.1-2 26-02	С244	2	
				ДЕТАЛИ		
				ПЕТЛЯ СТРОПОВОЧНАЯ		
А3		4	1.232.1-7.1-2 02-01	СП10	1	
				МАТЕРИАЛЫ		
		5		БЕТОН ЛЕГКИЙ М150		0.19М3
		6		РАСТВОР ЦЕМЕНТНЫЙ М100		0.03М3
		7		ПЛИТЫ МИНВАТНЫЕ М175		0.05М3
				1.232.1-7.1-1 35-08 4ПСТ 60.180.35-Л-2.		
				СБОРОЧНЫЕ ЕДИНИЦЫ		
				СЕТКА		
А4		1	1.232.1-7.1-2 24-10	С232	1	
А4		2	1.232.1-7.1-2 25-02	С236	1	
А4		3	1.232.1-7.1-2 26-04	С246	2	
				ДЕТАЛИ		
				ПЕТЛЯ СТРОПОВОЧНАЯ		
А3		4	1.232.1-7.1-2 03-01	СП18	1	
				МАТЕРИАЛЫ		
		5		БЕТОН ЛЕГКИЙ М150		0.21М3
		6		РАСТВОР ЦЕМЕНТНЫЙ М100		0.03М3
		7		ПЛИТЫ МИНВАТНЫЕ М175		0.05М3
				1.232.1-7.1-1 35-09 4ПСТ 60.210.25-Л-2.		
				СБОРОЧНЫЕ ЕДИНИЦЫ		
				СЕТКА		
А4		1	1.232.1-7.1-2 24-03	С225	1	
А4		2	1.232.1-7.1-2 25-03	С237	1	

СКАЛА В скаф. | ОПЕРАТОР ТЛП КОРТ | ЭПВЦ Киев ЗНИИЭП | ВЗАМ.ИНВ.№ | ПОДПИСЬ И ДАТА | ИНВ.№ПОДЛ

ФОРМАТ	ЗОНА	ПОЗ	ОБОЗНАЧЕНИЕ	НАИМЕНОВАНИЕ	КОЛ	ПРИМЕЧАНИЕ
А4		3	1.232.1-7.1-2 26	С242	2	
				ДЕТАЛИ		
А3		4	1.232.1-7.1-2 01-01	ПЕТЛЯ СТРОПОВОЧНАЯ СП2	1	
				МАТЕРИАЛЫ		
		5		БЕТОН ЛЕГКИЙ М150		0.20М3
		6		РАСТВОР ЦЕМЕНТНЫЙ М100		0.04М3
		7		ПЛИТЫ МИНВАТНЫЕ М175		0.04М3
				1.232.1-7.1-1 35-10 4ПСТ 60.210.30-Д-2.		
				СБОРОЧНЫЕ ЕДИНИЦЫ		
				СЕТКА		
А4		1	1.232.1-7.1-2 24-07	С229	1	
А4		2	1.232.1-7.1-2 25-03	С237	1	
А4		3	1.232.1-7.1-2 26-02	С244	2	
				ДЕТАЛИ		
А3		4	1.232.1-7.1-2 02-01	ПЕТЛЯ СТРОПОВОЧНАЯ СП10	1	
				МАТЕРИАЛЫ		
		5		БЕТОН ЛЕГКИЙ М150		0.22М3
		6		РАСТВОР ЦЕМЕНТНЫЙ М100		0.04М3
		7		ПЛИТЫ МИНВАТНЫЕ М175		0.06М3
				1.232.1-7.1-1 35-11 4ПСТ 60.210.35-Д-2.		
				СБОРОЧНЫЕ ЕДИНИЦЫ		
				СЕТКА		
А4		1	1.232.1-7.1-2 24-11	С233	1	
А4		2	1.232.1-7.1-2 25-03	С237	1	
А4		3	1.232.1-7.1-2 26-04	С246	2	
				ДЕТАЛИ		
А3		4	1.232.1-7.1-2 03-01	ПЕТЛЯ СТРОПОВОЧНАЯ СП18	1	
				МАТЕРИАЛЫ		
		5		БЕТОН ЛЕГКИЙ М150		0.25М3
		6		РАСТВОР ЦЕМЕНТНЫЙ М100		0.04М3
		7		ПЛИТЫ МИНВАТНЫЕ М175		0.06М3

ЭПВЦ Киев ЗНИИЭП ОПЕРАТОР ТЛП КОРТ СКАЛА

ВЗАМ. ИНВ № | ПОДПИСЬ И ДАТА | ИНВ № ПОДЛ

20667-02 4

ЭПВЦ Киев ЗНИИЭП | ОПЕРАТОР ТЛП КОРТ | СКАЛА

ВИД С НАРУЖНОЙ СТОРОНЫ

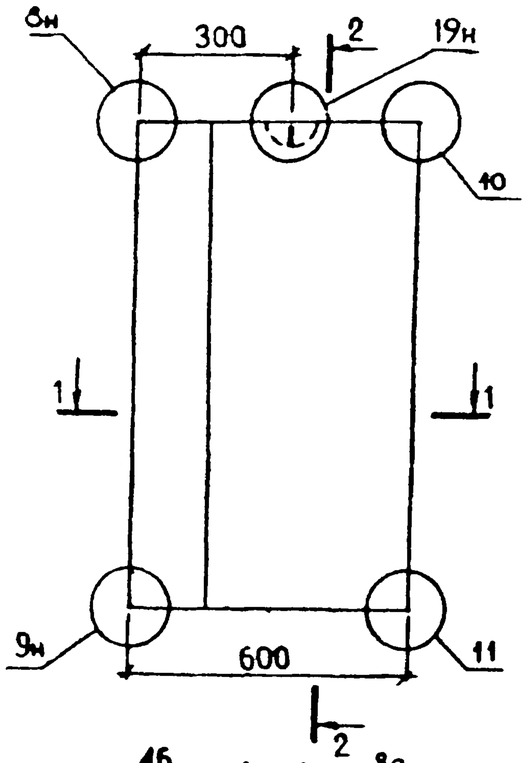

2-2

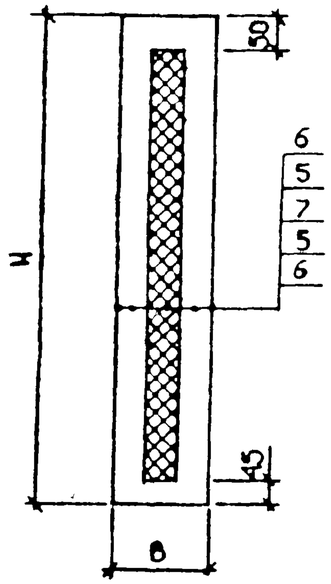

СХЕМА АРМИРОВАНИЯ

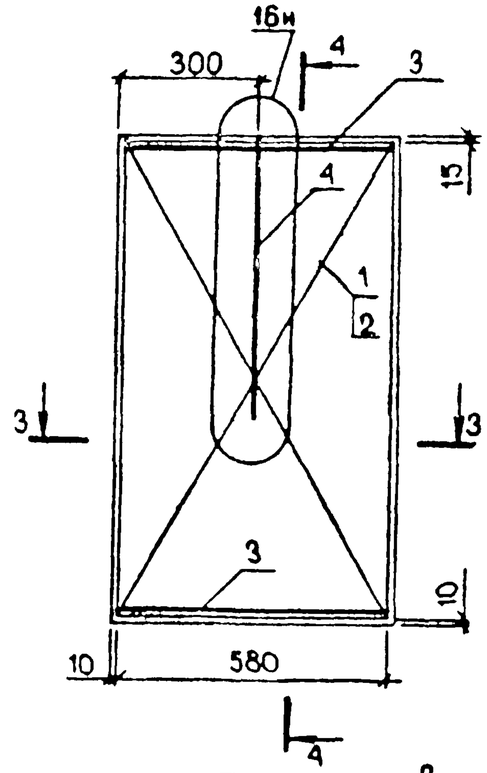

4-4

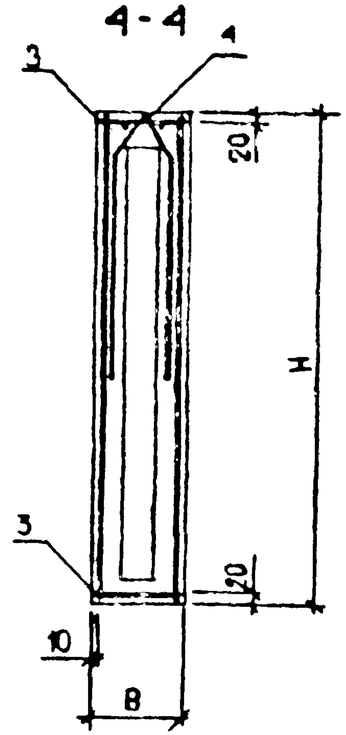

1-1

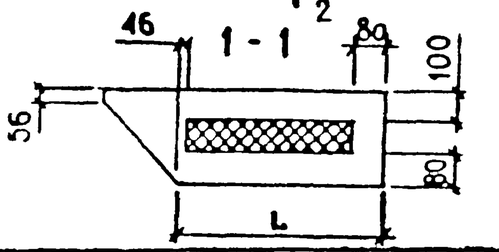

3-3

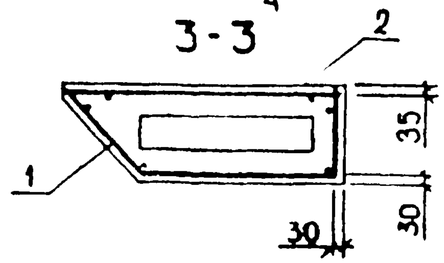

ОБОЗНАЧЕНИЕ	МАРКА	L, мм	H, мм	B, мм	МАССА, т
I.232.I-7.I-I 35	4ПСТ 60.I20.25-Л-2.	406	II85	250	0.25
-0I	4ПСТ 60.I20.30-Л-2.	356	II85	300	0.28
-02	4ПСТ 60.I20.35-Л-2.	306	II85	350	0.3I
-03	4ПСТ 60.I50.25-Л-2.	406	I485	250	0.32
-04	4ПСТ 60.I50.30-Л-2.	356	I485	300	0.35
-05	4ПСТ 60.I50.35-Л-2.	306	I485	350	0.39
-06	4ПСТ 60.I80.25-Л-2.	406	I785	250	0.38
-07	4ПСТ 60.I80.30-Л-2.	356	I785	300	0.42
-08	4ПСТ 60.I80.35-Л-2.	306	I785	350	0.47
-09	4ПСТ 60.2I0.25-Л-2.	406	2085	250	0.44
-I0	4ПСТ 60.2I0.30-Л-2.	356	2085	300	0.49
-II	4ПСТ 60.2I0.35-Л-2.	306	2085	350	0.54

УЗЛЫ 8,9,I0,II СМ. I.232.I-7.I-I ДI ЛИСТ 2,
УЗЕЛ 3 СМ. I.232.I-7.I-I ДI ЛИСТ I,
УЗЕЛ I6 СМ. I.232.I-7.I-I ДI ЛИСТ 3

НАЧ.ОТД.	БОРИСЕНКО	
Н.КОНТР.	КОВАЛЬЧУК	
ГЛ.СПЕЦ.	ИЛЛАЧЕВСКИЙ	
ПРОВЕРИЛ	ЯКИМЧУК	
РАЗРАБ.	ХАРСА	

1.232.1-7.1-1 35СБ

ПАНЕЛЬ
4ПСТ 60.Н.В-Л-2.
СБОРОЧНЫЙ ЧЕРТЁЖ

СТАДИЯ	МАССА	МАСШТАБ
Р	см таблицу	
ЛИСТ	ЛИСТОВ 1	

ГОСГРАЖДАНСТРОЙ
КиевЗНИИЭП

ИНВ.№ ПОДЛ. | ПОДПИСЬ И ДАТА | ВЗАМ.ИНВ.№

20667-07 5

ФОРМАТ	ЗОНА	ПОЗ	ОБОЗНАЧЕНИЕ	НАИМЕНОВАНИЕ	КОЛ	ПРИМЕЧАНИЕ
				ДОКУМЕНТАЦИЯ		
А3			1.232.1-7.1-1 36СВ	СБОРОЧНЫЙ ЧЕРТЕЖ		
А3			1.232.1-7.1-1 Д1	УЗЛЫ		
А3			1.232.1-7.1-1 РС	ВЕДОМОСТЬ РАСХОДА СТАЛИ НА ЭЛЕМЕНТ		
А4			1.232.1-7.1-1 ТО	ТЕХНИЧЕСКОЕ ОПИСАНИЕ		
			ПЕРЕМЕННЫЕ ДАННЫЕ	ДЛЯ ИСПОЛНЕНИЙ:		
				1.232.1-7.1-1 36 4ПСТ 65.120.25-Л-2.		
				СБОРОЧНЫЕ ЕДИНИЦЫ		
				СЕТКА		
А4		1	1.232.1-7.1-2 23	С210	1	
А4		2	1.232.1-7.1-2 25-04	С238	1	
А4		3	1.232.1-7.1-2 26-01	С243	2	
				ДЕТАЛИ		
А3		4	1.232.1-7.1-2 01	ПЕТЛЯ СТРОПОВОЧНАЯ СП1	1	
				МАТЕРИАЛЫ		
		5		БЕТОН ЛЕГКИЙ М150		0.12М3
		6		РАСТВОР ЦЕМЕНТНЫЙ М100		0.02М3
		7		ПЛИТЫ МИНВАТНЫЕ М175		0.02М3
				1.232.1-7.1-1 36-01 4ПСТ 65.120.30-Л-2.		
				СБОРОЧНЫЕ ЕДИНИЦЫ		
				СЕТКА		
А4		1	1.232.1-7.1-2 23-04	С214	1	
А4		2	1.232.1-7.1-2 25-04	С238	1	
А4		3	1.232.1-7.1-2 26-03	С245	2	
				ДЕТАЛИ		
А3		4	1.232.1-7.1-2 02-01	ПЕТЛЯ СТРОПОВОЧНАЯ СП10	1	
				МАТЕРИАЛЫ		

1.232.1-7.1-1 36			
Н.ОТД.	БОРИСЕНКО		
КОНТР.	КОВАЛЬЧУК		
СПЕЦ	МАЛАЧЕВСКИЙ		
ПРОВЕРИЛ	ПИНЧУК		
ИНЖ.	ЛАВРИНЕНКО		
ПАНЕЛЬ 4ПСТ 65.Н.В-Л-2.	СТАДИЯ: Р	ЛИСТ: 1	ЛИСТОВ: 5
	ГОСГРАЖДАНСТРОЙ КиевЗНИИЭП		

ФОРМАТ А4

СКАЛА | ОПЕРАТОР ТПП КОРТ | ЭПВЦ КиевЗНИИЭП | ВЗАМ.ИНВ № | ПОДПИСЬ И ДАТА

ФОРМАТ	ЗОНА	ПОЗ	ОБОЗНАЧЕНИЕ	НАИМЕНОВАНИЕ	КОЛ	ПРИМЕЧАНИЕ
		5		БЕТОН ЛЕГКИЙ М150		0.14М3
		6		РАСТВОР ЦЕМЕНТНЫЙ М100		0.02М3
		7		ПЛИТЫ МИНВАТНЫЕ М175		0.04М3
				1.232.1-7.1-1 36-02 4ПСТ 65.120.35-Л-2.		
				СБОРОЧНЫЕ ЕДИНИЦЫ		
				СЕТКА		
А4		1	1.232.1-7.1-2 23-08	С218	1	
А4		2	1.232.1-7.1-2 25-04	С238	1	
А4		3	1.232.1-7.1-2 26-05	С247	2	
				ДЕТАЛИ		
				ПЕТЛЯ СТРОПОВОЧНАЯ		
А3		4	1.232.1-7.1-2 03-01	СП18	1	
				МАТЕРИАЛЫ		
		5		БЕТОН ЛЕГКИЙ М150		0.15М3
		6		РАСТВОР ЦЕМЕНТНЫЙ М100		0.02М3
		7		ПЛИТЫ МИНВАТНЫЕ М175		0.04М3
				1.232.1-7.1-1 36-03 4ПСТ 65.150.25-Л-2.		
				СБОРОЧНЫЕ ЕДИНИЦЫ		
				СЕТКА		
А4		1	1.232.1-7.1-2 23-01	С211	1	
А4		2	1.232.1-7.1-2 25-05	С239	1	
А4		3	1.232.1-7.1-2 26-01	С243	2	
				ДЕТАЛИ		
А3		4	1.232.1-7.1-2 01-01	ПЕТЛЯ СТРОПОВОЧНАЯ СП2	1	
				МАТЕРИАЛЫ		
		5		БЕТОН ЛЕГКИЙ М150		0.15М3
		6		РАСТВОР ЦЕМЕНТНЫЙ М100		0.03М3
		7		ПЛИТЫ МИНВАТНЫЕ М175		0.03М3
				1.232.1-7.1-1 36-04 4ПСТ 65.150.30-Л-2.		
				СБОРОЧНЫЕ ЕДИНИЦЫ		
				СЕТКА		
А4		1	1.232.1-7.1-2 23-05	С215	1	

1.232.1-7.1-1 36	ЛИСТ 2

ИНВ №ПОДЛ | ПОДПИСЬ И ДАТА | ВЗАМ.ИНВ №

ФОРМАТ	ЗОНА	ПОЗ	ОБОЗНАЧЕНИЕ	НАИМЕНОВАНИЕ	КОЛ	ПРИМЕЧАНИЕ
А4		2	1.232.1-7.1-2 25-05	С239	1	
А4		3	1.232.1-7.1-2 26-03	С245	2	
				ДЕТАЛИ		
А3		4	1.232.1-7.1-2 02-01	ПЕТЛЯ СТРОПОВОЧНАЯ СП10	1	
				МАТЕРИАЛЫ		
		5		БЕТОН ЛЕГКИЙ М150		0.17М3
		6		РАСТВОР ЦЕМЕНТНЫЙ М100		0.03М3
		7		ПЛИТЫ МИНВАТНЫЕ М175		0.05М3
				1.232.1-7.1-1 36-05 4ПСТ 65.150.35-Л-2.		
				СБОРОЧНЫЕ ЕДИНИЦЫ		
				СЕТКА		
А4		1	1.232.1-7.1-2 23-09	С219	1	
А4		2	1.232.1-7.1-2 25-05	С239	1	
А4		3	1.232.1-7.1-2 26-05	С247	2	
				ДЕТАЛИ		
А3		4	1.232.1-7.1-2 03-01	ПЕТЛЯ СТРОПОВОЧНАЯ СП18	1	
				МАТЕРИАЛЫ		
		5		БЕТОН ЛЕГКИЙ М150		0.19М3
		6		РАСТВОР ЦЕМЕНТНЫЙ М100		0.03М3
		7		ПЛИТЫ МИНВАТНЫЕ М175		0.06М3
				1.232.1-7.1-1 36-06 4ПСТ 65.180.25-Л-2.		
				СБОРОЧНЫЕ ЕДИНИЦЫ		
				СЕТКА		
А4		1	1.232.1-7.1-2 23-02	С212	1	
А4		2	1.232.1-7.1-2 25-06	С240	1	
А4		3	1.232.1-7.1-2 26-01	С243	2	
				ДЕТАЛИ		
А3		4	1.232.1-7.1-2 01-01	ПЕТЛЯ СТРОПОВОЧНАЯ СП2	1	
				МАТЕРИАЛЫ		
		5		БЕТОН ЛЕГКИЙ М150		0.18М3
		6		РАСТВОР ЦЕМЕНТНЫЙ М100		0.03М3

СКАЛА. ОПЕРАТОР ТПП КОРТ. ЭПВЦ Киев ЗНИИЭП. ВЗАМ ИНВ № | ПОДПИСЬ И ДАТА | ИНВ № ПОДЛ

ФОРМАТ	ЗОНА	ПОЗ	ОБОЗНАЧЕНИЕ	НАИМЕНОВАНИЕ	КОЛ	ПРИМЕЧАНИЕ
		7		ПЛИТЫ МИНВАТНЫЕ М175		0.04М3
				1.232.1-7.1-1 36-07 4ПСТ 65.180.30-Л-2.		
				СБОРОЧНЫЕ ЕДИНИЦЫ		
				СЕТКА		
А4		1	1.232.1-7.1-2 23-06	С216	1	
А4		2	1.232.1-7.1-2 25-06	С240	1	
А4		3	1.232.1-7.1-2 26-03	С245	2	
				ДЕТАЛИ		
А3		4	1.232.1-7.1-2 02-01	ПЕТЛЯ СТРОПОВОЧНАЯ СП10	1	
				МАТЕРИАЛЫ		
		5		БЕТОН ЛЕГКИЙ М150		0.20М3
		6		РАСТВОР ЦЕМЕНТНЫЙ М100		0.03М3
		7		ПЛИТЫ МИНВАТНЫЕ М175		0.06М3
				1.232.1-7.1-1 36-08 4ПСТ 65.180.35-Л-2.		
				СБОРОЧНЫЕ ЕДИНИЦЫ		
				СЕТКА		
А4		1	1.232.1-7.1-2 23-10	С220	1	
А4		2	1.232.1-7.1-2 25-06	С240	1	
А4		3	1.232.1-7.1-2 26-05	С247	2	
				ДЕТАЛИ		
А3		4	1.232.1-7.1-2 03-01	ПЕТЛЯ СТРОПОВОЧНАЯ СП18	1	
				МАТЕРИАЛЫ		
		5		БЕТОН ЛЕГКИЙ М150		0.23М3
		6		РАСТВОР ЦЕМЕНТНЫЙ М100		0.03М3
		7		ПЛИТЫ МИНВАТНЫЕ М175		0.07М3
				1.232.1-7.1-1 36-09 4ПСТ 65.210.25-Л-2.		
				СБОРОЧНЫЕ ЕДИНИЦЫ		
				СЕТКА		
А4		1	1.232.1-7.1-2 23-03	С213	1	
А4		2	1.232.1-7.1-2 25-07	С241	1	

СКАЛА. ОПЕРАТОР ТПП КОРТ. ЭПВЦ Киев ЗНИИЭП. ВЗАМ ИНВ № | ПОДПИСЬ И ДАТА | ИНВ № ПОДЛ

ФОРМАТ А4

ОКЛД В. Скурат

ОПЕРАТОР ТЛП КОРТ

ЭП3Ц Киев ЗНИИЭП

ФОРМАТ	ЗОНА	ПОЗ	ОБОЗНАЧЕНИЕ	НАИМЕНОВАНИЕ	КОЛ	ПРИМЕЧАНИЕ
А4		3	1.232.1-7.1-2 26-01	С243	2	
				ДЕТАЛИ		
А3		4	1.232.1-7.1-2 01-01	ПЕТЛЯ СТРОПОВОЧНАЯ СП2	1	
				МАТЕРИАЛЫ		
		5		БЕТОН ЛЕГКИЙ М150		0.21М3
		6		РАСТВОР ЦЕМЕНТНЫЙ М100		0.04М3
		7		ПЛИТЫ МИНВАТНЫЕ М175		0.05М3
				1.232.1-7.1-1 36-10 4ПСТ 65.210.30-Л-2.		
				СВОРОЧНЫЕ ЕДИНИЦЫ		
				СЕТКА		
А4		1	1.232.1-7.1-2 23-07	С217	1	
А4		2	1.232.1-7.1-2 25-07	С241	1	
А4		3	1.232.1-7.1-2 26-03	С245	2	
				ДЕТАЛИ		
А3		4	1.232.1-7.1-2 02-01	ПЕТЛЯ СТРОПОВОЧНАЯ СП10	1	
				МАТЕРИАЛЫ		
		5		БЕТОН ЛЕГКИЙ М150		0.24М3
		6		РАСТВОР ЦЕМЕНТНЫЙ М100		0.04М3
		7		ПЛИТЫ МИНВАТНЫЕ М175		0.07М3
				1.232.1-7.1-1 36-11 4ПСТ 65.210.35-Л-2.		
				СВОРОЧНЫЕ ЕДИНИЦЫ		
				СЕТКА		
А4		1	1.232.1-7.1-2 23-11	С221	1	
А4		2	1.232.1-7.1-2 25-07	С241	1	
А4		3	1.232.1-7.1-2 26-05	С247	2	
				ДЕТАЛИ		
А3		4	1.232.1-7.1-2 03-01	ПЕТЛЯ СТРОПОВОЧНАЯ СП18	1	
				МАТЕРИАЛЫ		
		5		БЕТОН ЛЕГКИЙ М150		0.27М3
		6		РАСТВОР ЦЕМЕНТНЫЙ М100		0.04М3
		7		ПЛИТЫ МИНВАТНЫЕ М175		0.08М3

ОПЕРАТОР ТЛП КОРТ

ЭПВЦ Киев ЗНИИЭП

ФОРМАТ	ЗОНА	ПОЗ	ОБОЗНАЧЕНИЕ	НАИМЕНОВАНИЕ	КОЛ	ПРИМЕЧАНИЕ

ВЗАМ.ИНВ.№ | ПОДПИСЬ И ДАТА | ИНВ.№ ПОДЛ.

ЭПВЦ Киев ЗНИИЭП | ОПЕРАТОР ТЛП КОРТ | СКАЛА

ВИД С НАРУЖНОЙ СТОРОНЫ

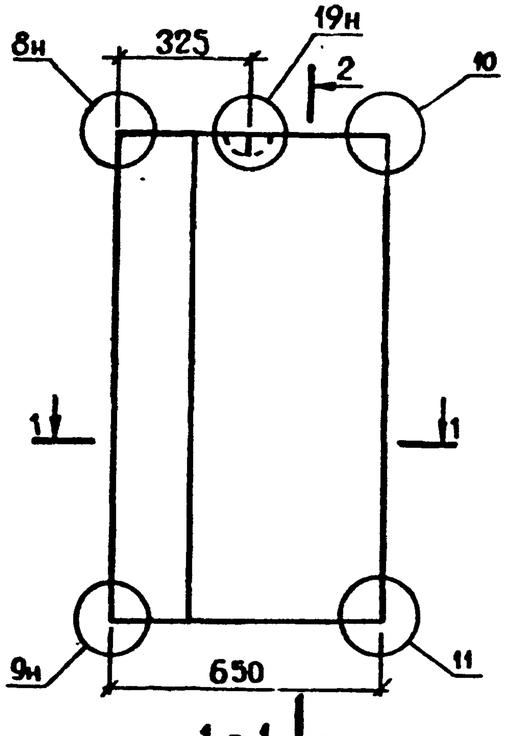

2-2

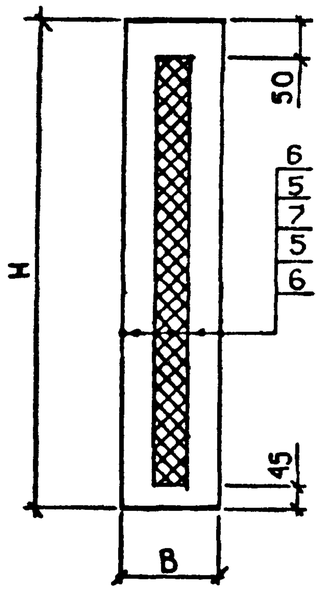

1-1

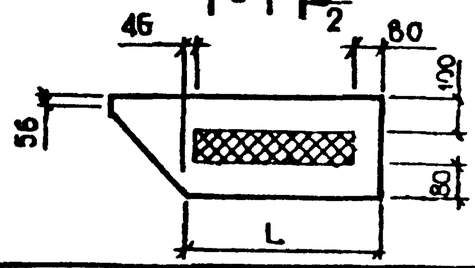

СХЕМА АРМИРОВАНИЯ

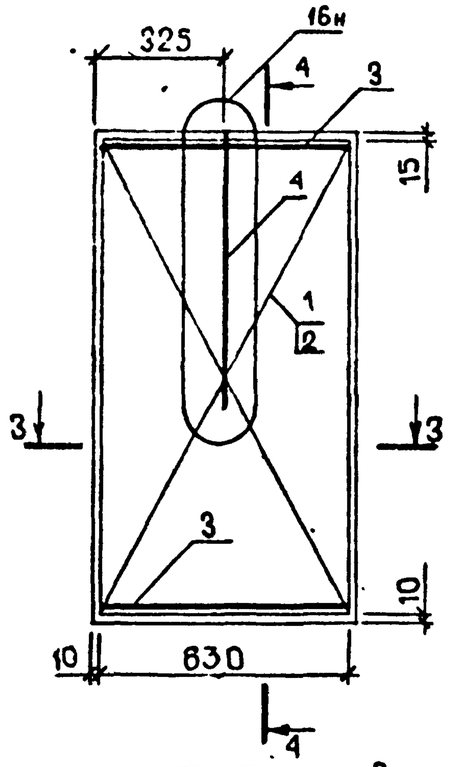

4-4

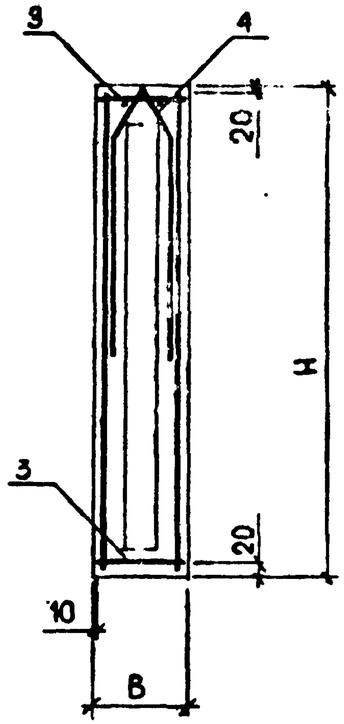

3-3

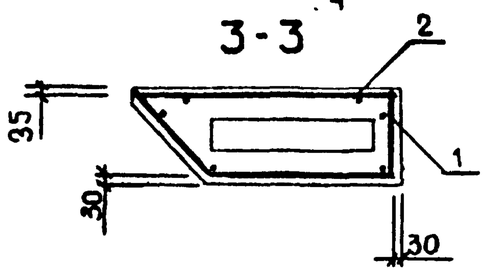

ОБОЗНАЧЕНИЕ	МАРКА	L, мм	H, мм	B, мм	МАССА, т
I.232.I-7.I-I 36	4ПСТ 65.I20.25-Л-2.	456	II85	250	0.27
-0I	4ПСТ 65.I20.30-Л-2.	406	II85	300	0.30
-02	4ПСТ 65.I20.35-Л-2.	356	II85	350	0.33
-03	4ПСТ 65.I50.25-Л-2.	456	I485	250	0.34
-04	4ПСТ 65.I50.30-Л-2.	406	I485	300	0.38
-05	4ПСТ 65.I50.35-Л-2.	356	I485	350	0.42
-06	4ПСТ 65.I80.25-Л-2.	456	I785	250	0.4I
-07	4ПСТ 65.I80.30-Л-2.	406	I785	300	0.45
-08	4ПСТ 65.I80.35-Л-2.	356	I785	350	0.50
-09	4ПСТ 65.2I0.25-Л-2.	456	2085	250	0.48
-I0	4ПСТ 65.2I0.30-Л-2.	406	2085	300	0.53
-II	4ПСТ 65.2I0.35-Л-2.	356	2085	350	0.58

УЗЛЫ 8,9,I0,II СМ. I.232.I-7.I-I ДI ЛИСТ 2;
УЗЕЛ 3 СМ. I.232.I-7.I-I ДI ЛИСТ I,
УЗЕЛ I6 СМ. I.232.I-7.I-I ДI ЛИСТ 3

НАЧ.ОТД	БОРИСЕНКО	
Н.КОНТР	КОВАЛЬЧУК	
ГЛ.СПЕЦ	МАЛАЧЕВСКИЙ	
ПРОВЕРИЛ	ЯКИМЧУК	
РАЗРАБ.	ХАРСА	

1.232.1-7.1-1 36СБ

ПАНЕЛЬ
4ПСТ 65.Н.В-Л-2.
СБОРОЧНЫЙ ЧЕРТЁЖ

СТАДИЯ	МАСС	МАСШТАБ
Р	СМ ТАБ.1	
ЛИСТ	ЛИСТОВ 1	

ГОСГРАЖДАНСТРОЙ
КиевЗНИИЭП

ВЗАМ.ИНВ.№ | ПОДПИСЬ И ДАТА | ИНВ.№ ПОДЛ.

20667

ФОРМАТ	ЗОНА	ПОЗ	ОБОЗНАЧЕНИЕ	НАИМЕНОВАНИЕ	КОЛ	ПРИМЕЧАНИЕ
				ДОКУМЕНТАЦИЯ		
А3			1.232.1-7.1-1 37СВ	СБОРОЧНЫЙ ЧЕРТЕЖ		
А3			1.232.1-7.1-1 .Д1	УЗЛЫ		
А3			1.232.1-7.1-1 РС	ВЕДОМОСТЬ РАСХОДА СТАЛИ НА ЭЛЕМЕНТ		
А4			1.232.1-7.1-1 ТО	ТЕХНИЧЕСКОЕ ОПИСАНИЕ		
				СБОРОЧНЫЕ ЕДИНИЦЫ		
А4		3	1.232.1-7.1-2 29	СЕТКА С303	2	
				ДЕТАЛИ		
ВЧ		4	4.041.250	СТ. ОТД. ГОСТ 6727-80 Ф4 ВР-I L=250	1	0.02КГ
А3		5	1.232.1-7.1-2 01-01	ПЕТЛЯ СТРОПОВОЧНАЯ СП2	1	
			ПЕРЕМЕННЫЕ ДАННЫЕ	ДЛЯ ИСПОЛНЕНИЙ:		
				1.232.1-7.1-1 37 ЗПСТ 41.120.25-Л-		
				СБОРОЧНЫЕ ЕДИНИЦЫ		
				СЕТКА		
А4		1	1.232.1-7.1-2 27	С248	1	
А4		2	1.232.1-7.1-2 28	С273	1	
				МАТЕРИАЛЫ		
		6		БЕТОН ЛЕГКИЙ М150		0.10М3
		7		РАСТВОР ЦЕМЕНТНЫЙ М100		0.02М3
		8		ПЛИТЫ МИНВАТНЫЕ М175		0.02М3
				1.232.1-7.1-1 37-01 ЗПСТ 41.130.25-Л-		
				СБОРОЧНЫЕ ЕДИНИЦЫ		
				СЕТКА		
А4		1	1.232.1-7.1-2 27-01	С249	1	
А4		2	1.232.1-7.1-2 28-01	С274	1	
				МАТЕРИАЛЫ		

1.232.1-7.1-1 37

НАЧ.ОТД	БОРИСЕНКО	
Н.КОНТР	КОВАЛЬЧУК	
ГЛ.СПЕЦ	МАЛАЧЕВСКИЙ	
ПРОВЕРИЛ	ПИНЧУК	
РАЗРАБ	САТАНОВСКИЙ	

ПАНЕЛЬ
ЗПСТ 41.Н.25

СТАДИЯ	ЛИСТ	ЛИСТОВ
Р	I	2

ГОСГРАЖДАНСТРОЙ
КиевЗНИИЭП

СКАЛА | ОПЕРАТОР ТЛП КОРТ | ЭПВЦ КиевЗНИИЭП | ВЗАМ.ИНВ № | ПОДПИСЬ И ДАТА

ФОРМАТ А4

ФОРМАТ	ЗОНА	ПОЗ	ОБОЗНАЧЕНИЕ	НАИМЕНОВАНИЕ	КОЛ	ПРИМЕЧАНИЕ
		6		БЕТОН ЛЕГКИЙ М150		0.11М3
		7		РАСТВОР ЦЕМЕНТНЫЙ М100		0.02М3
		8		ПЛИТЫ МИНВАТНЫЕ М175		0.02М3
				1.232.1-7.1-1 37-02 ЗПСТ 41.150.25-Л-		
				СБОРОЧНЫЕ ЕДИНИЦЫ		
				СЕТКА		
А4		1	1.232.1-7.1-2 27-02	С250	1	
А4		2	1.232.1-7.1-2 28-02	С275	1	
				МАТЕРИАЛЫ		
		6		БЕТОН ЛЕГКИЙ М150		0.12М3
		7		РАСТВОР ЦЕМЕНТНЫЙ М100		0.03М3
		8		ПЛИТЫ МИНВАТНЫЕ М175		0.02М3
				1.232.1-7.1-1 37-03 ЗПСТ 41.180.25-Л-		
				СБОРОЧНЫЕ ЕДИНИЦЫ		
				СЕТКА		
А4		1	1.232.1-7.1-2 27-03	С251	1	
А4		2	1.232.1-7.1-2 28-03	С276	1	
				МАТЕРИАЛЫ		
		6		БЕТОН ЛЕГКИЙ М150		0.15М3
		7		РАСТВОР ЦЕМЕНТНЫЙ М100		0.03М3
		8		ПЛИТЫ МИНВАТНЫЕ М175		0.03М3
				1.232.1-7.1-1 37-04 ЗПСТ 41.210.25-Л-		
				СБОРОЧНЫЕ ЕДИНИЦЫ		
				СЕТКА		
А4		1	1.232.1-7.1-2 27-04	С252	1	
А4		2	1.232.1-7.1-2 28-04	С277	1	
				МАТЕРИАЛЫ		
		6		БЕТОН ЛЕГКИЙ М150		0.17М3
		7		РАСТВОР ЦЕМЕНТНЫЙ М100		0.04М3
		8		ПЛИТЫ МИНВАТНЫЕ М175		0.03М3

1.232.1-7.1-1 37

ЛИСТ 2

20667-02 10

ЭПВЦ Киев ЗНИИЭП | ОПЕРАТОР ТЛП КОРТ | С.КАДА

СХЕМА АРМИРОВАНИЯ

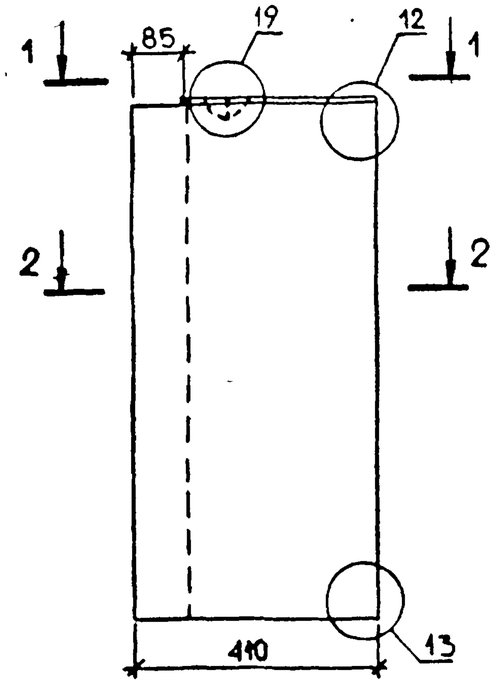

1-1

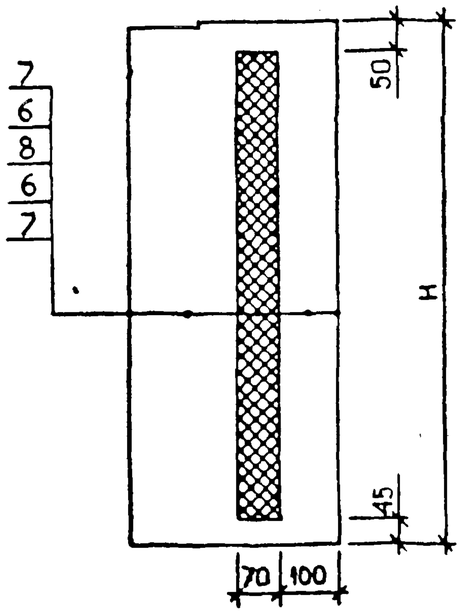

3-3

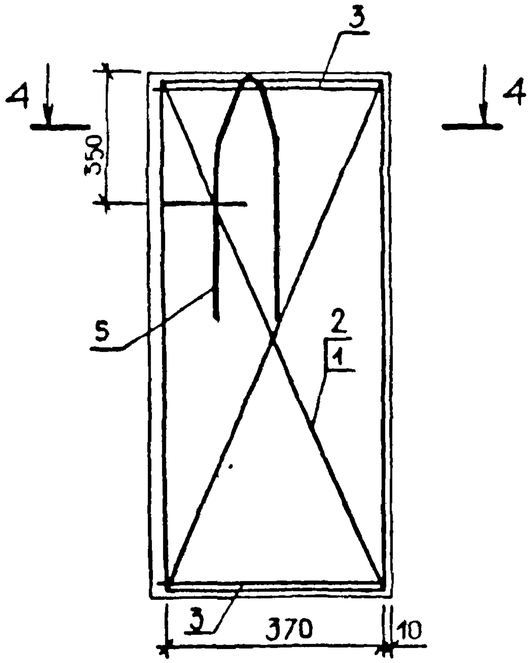

2-2

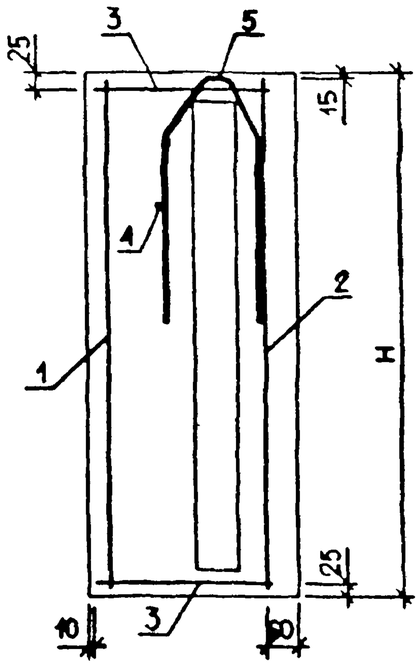

5-5

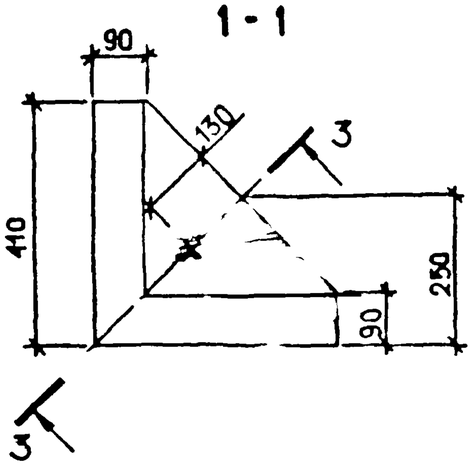

4-4

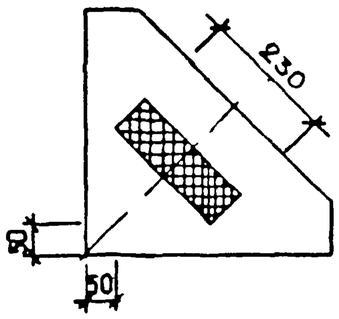

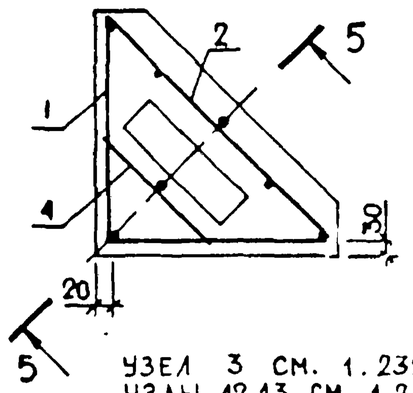

УЗЕЛ 3 СМ. 1.232 1-7.1-1 Д1 ЛИСТ 1,
УЗЛЫ 12,13 СМ. 1.232.1-7.1-1 Д1 ЛИСТ 2.

ОБОЗНАЧЕНИЕ	МАРКА	Н,ММ	МАССА,Т
I.232.I-7.I-I 37	3ПСТ 4I.I20.25-Л-	II85	0.22
-0I	3ПСТ 4I.I30.25-Л-	I285	0.24
-02	3ПСТ 4I.I50.25-Л-	I485	0.28
-03	3ПСТ 4I.I80.25-Л-	I785	0.33
-04	3ПСТ 4I.2I0.25-Л-	2085	0.39

НАЧ.ОТД	ВОРИСЕНКО	
Н.КОНТР	КОВАЛЬЧУК	
ГЛ.СПЕЦ	МАЛАЧЕВСКИЙ	
ПРОВЕРИЛ	ПИНЧУК	
РАЗРАБ.	САТАНОВСКИЙ	

1.232.1-7.1-1 37СБ

ПАНЕЛЬ
3ПСТ 4I.Н.25.
СБОРОЧНЫЙ ЧЕРТЁЖ

СТАДИЯ	МАССА	МАСШТАБ
Р	СМ ТАБЛ	

ЛИСТ . ЛИСТОВ 1

ГОСГРАЖДАНСТРОЙ
КиевЗНИИЭП

ИНВ.№ ПОДЛ. | ПОДПИСЬ И ДАТА | ВЗАМ.ИНВ.№

20667-02 11

ФОРМАТ А3

ФОРМАТ	ЗОНА	ПОЗ	ОБОЗНАЧЕНИЕ	НАИМЕНОВАНИЕ	КОЛ	ПРИМЕЧАНИЕ
				ДОКУМЕНТАЦИЯ		
А3			1.232.1-7.1-1 38СВ	СБОРОЧНЫЙ ЧЕРТЕЖ		
А3			1.232.1-7.1-1 Д1	УЗЛЫ		
А3			1.232.1-7.1-1 РС	ВЕДОМОСТЬ РАСХОДА СТАЛИ НА ЭЛЕМЕНТ		
А4			1.232.1-7.1-1 ТО	ТЕХНИЧЕСКОЕ ОПИСАНИЕ		
				СБОРОЧНЫЕ ЕДИНИЦЫ		
А4		3	1.232.1-7.1-2 29-01	СЕТКА С304	2	
				ДЕТАЛИ		
ВЧ		4	4.041. 250	СТ. ОТД. ГОСТ 6727-80 Ф4 ВР-I L=250	1	0.03КГ
А3		5	1.232.1-7.1-2 03-01	ПЕТЛЯ СТРОПОВОЧНАЯ СП18	1	
			ПЕРЕМЕННЫЕ ДАННЫЕ	ДЛЯ ИСПОЛНЕНИЙ:		
				1.232.1-7.1-1 38 ЗПСТ 46.120.30-Л-		
				СБОРОЧНЫЕ ЕДИНИЦЫ		
				СЕТКА		
А4		1	1.232.1-7.1-2 27-05	С253	1	
А4		2	1.232.1-7.1-2 28-05	С278	1	
				МАТЕРИАЛЫ		
		6		БЕТОН ЛЕГКИЙ М150		0.13М3
		7		РАСТВОР ЦЕМЕНТНЫЙ М100		0.02М3
		8		ПЛИТЫ МИНВАТНЫЕ М175		0.04М3
				1.232.1-7.1-1 38-01 ЗПСТ 46.130.30-Л-		
				СБОРОЧНЫЕ ЕДИНИЦЫ		
				СЕТКА		
А4		1	1.232.1-7.1-2 27-06	С254	1	
А4		2	1.232.1-7.1-2 28-06	С279	1	
				МАТЕРИАЛЫ		

СКАЛА

ОПЕРАТОР ТЛП КОРТ

ЭПВЦ КиевЗНИИЭП

ВЗАМ.ИНВ.№

1.232.1-7.1-1 38

НАЧ.ОТД	БОРИСЕНКО	
Н.КОНТР	КОВАЛЬЧУК	
ГЛ.СПЕЦ	МАЛАЧЕВСКИЙ	
ПРОВЕРИЛ	ПИНЧУК	
РАЗРАБ.	САТАНОВСКИЙ	

ПАНЕЛЬ ЗПСТ 46.Н.30

СТАДИЯ	ЛИСТ	ЛИСТОВ
Р	I	2

ГОСГРАЖДАНСТРОЙ КиевЗНИИЭП

ФОРМАТ	ЗОНА	ПОЗ.	ОБОЗНАЧЕНИЕ	НАИМЕНОВАНИЕ	КОЛ	ПРИМЕЧАНИЕ
		6		БЕТОН ЛЕГКИЙ М150		0.14М3
		7		РАСТВОР ЦЕМЕНТНЫЙ М100		0.03М3
		8		ПЛИТЫ МИНВАТНЫЕ М175		0.04М3
				1.232.1-7.1-1 38-02 ЗПСТ 46.150.30-Л-		
				СБОРОЧНЫЕ ЕДИНИЦЫ		
				СЕТКА		
А4		1	1.232.1-7.1-2 27-07	С255	1	
А4		2	1.232.1-7.1-2 28-07	С280	1	
				МАТЕРИАЛЫ		
		6		БЕТОН ЛЕГКИЙ М150		0.16М3
		7		РАСТВОР ЦЕМЕНТНЫЙ М100		0.03М3
		8		ПЛИТЫ МИНВАТНЫЕ М175		0.05М3
				1.232.1-7.1-1 38-03 ЗПСТ 46.180.30-Л-		
				СБОРОЧНЫЕ ЕДИНИЦЫ		
				СЕТКА		
А4		1	1.232.1-7.1-2 27-08	С256	1	
А4		2	1.232.1-7.1-2 28-08	С281	1	
				МАТЕРИАЛЫ		
		6		БЕТОН ЛЕГКИЙ М150		0.20М3
		7		РАСТВОР ЦЕМЕНТНЫЙ М100		0.04М3
		8		ПЛИТЫ МИНВАТНЫЕ М175		0.06М3
				1.232.1-7.1-1 38-04 ЗПСТ 46.210.30-Л-		
				СБОРОЧНЫЕ ЕДИНИЦЫ		
				СЕТКА		
А4		1	1.232.1-7.1-2 27-09	С257	1	
А4		2	1.232.1-7.1-2 28-09	С282	1	
				МАТЕРИАЛЫ		
		6		БЕТОН ЛЕГКИЙ М150		0.23М3
		7		РАСТВОР ЦЕМЕНТНЫЙ М100		0.04М3
		8		ПЛИТЫ МИНВАТНЫЕ М175		0.07М3

СКАЛА

ОПЕРАТОР ТЛП КОРТ

ЭПВЦ КиевЗНИИЭП

ВЗАМ.ИНВ.№ ПОДПИСЬ И ДАТА ИНВ.№ПОДЛ

1.232.1-7.1-1 38

ЛИСТ 2

20667-02 12

СХЕМА АРМИРОВАНИЯ

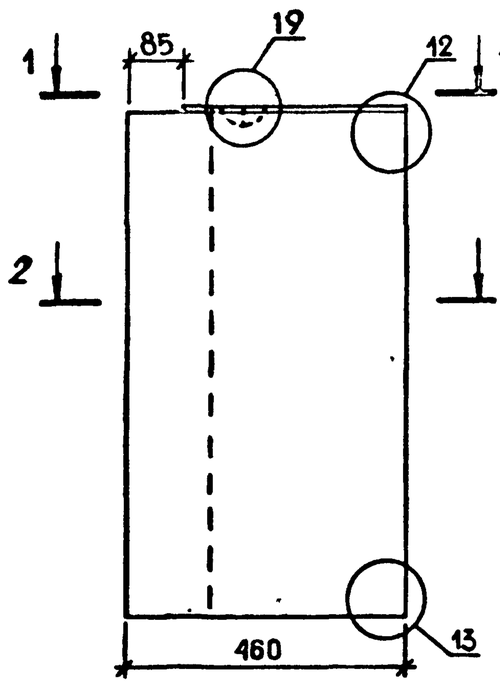

1-1

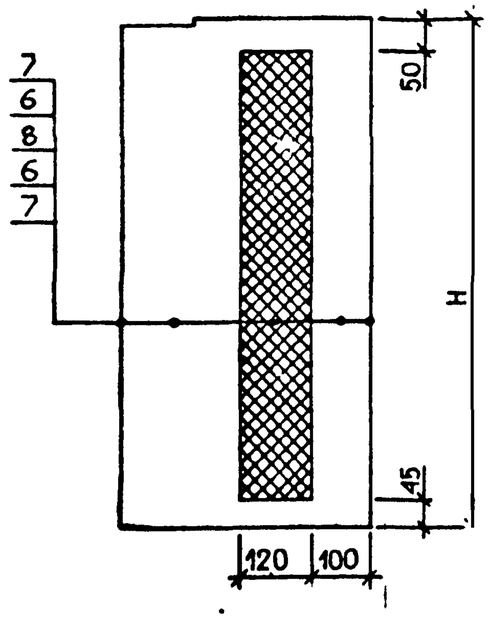

3-3

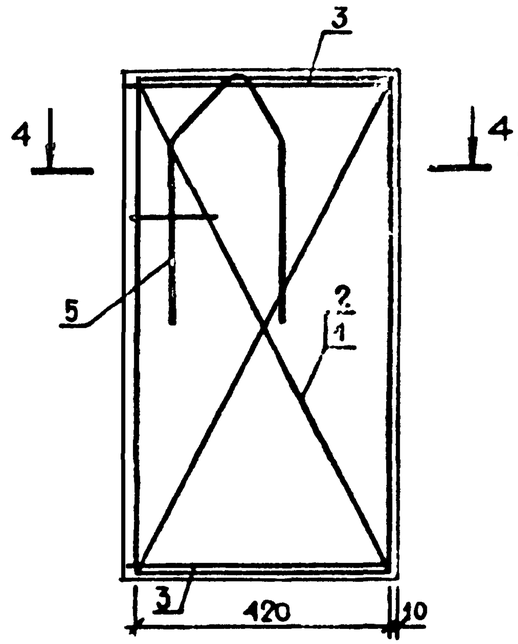

4-4

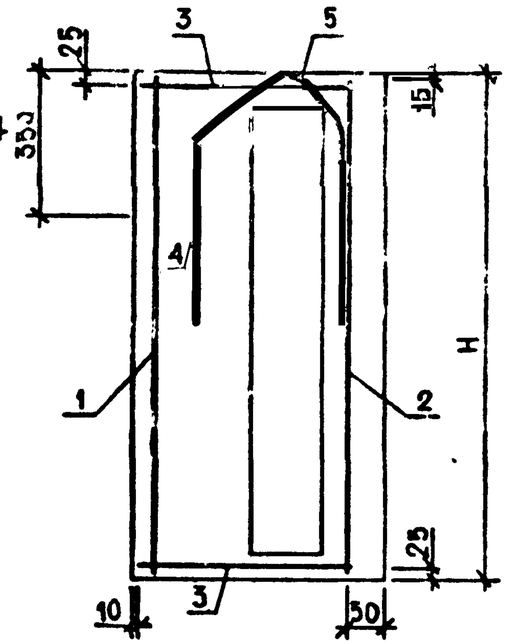

5-5

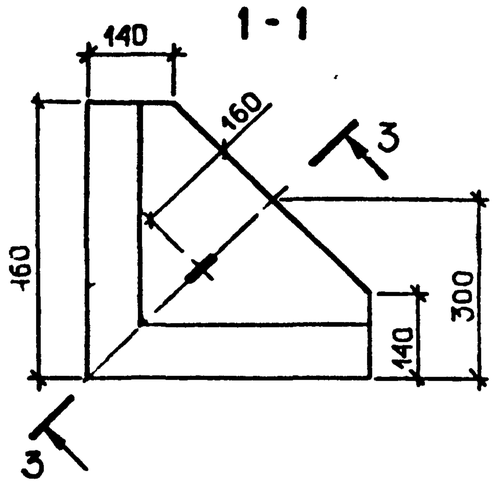

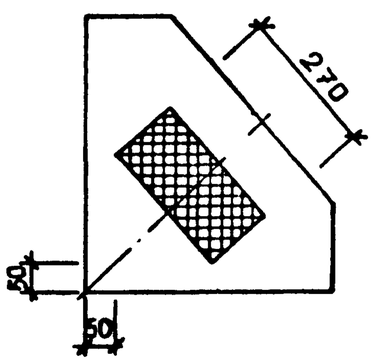

2-2

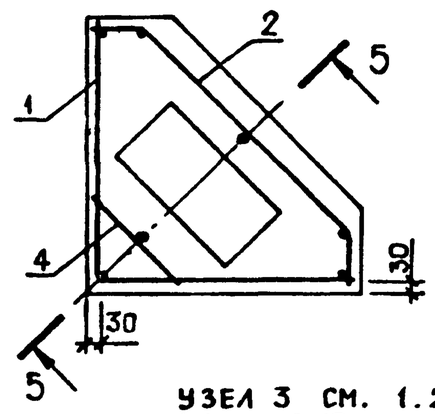

4-4

УЗЕЛ 3 СМ. 1.232.1-7.1-1 Д1 ЛИСТ 1,
УЗЛЫ 12,13 СМ.1.232.1-7.1-1 Д1 ЛИСТ 2.

ОБОЗНАЧЕНИЕ	МАРКА	Н,ММ	МАССА,Т
I.232.I-7.I-I 38	3ПСТ 46.I20.30-Л-	II85	0.29
-0I	3ПСТ 46.I30.30-Л-	I285	0.3I
-02	3ПСТ 46.I50.30-Л-	I485	0.36
-03	3ПСТ 46.I80.30-Л-	I785	0.43
-04	3ПСТ 46.2I0.30-Л-	2085	0.50

НАЧ ОТД	БОРИСЕНКО		
Н КОНТР	КОВАЛЬЧУК		
ГП СПЕЦ	МАЛАЧЕВСКИЙ		
ПРОВЕРИЛ	ПИНЧУК		
РАЗРАБ	САТАНОВСКИЙ		

1.232.1-7.1-1 38СБ

ПАНЕЛЬ
3ПСТ 46.Н.30.
СБОРОЧНЫЙ ЧЕРТЕЖ

СТАДИЯ	МАССА	МАСШТАБ
Р		
ЛИСТ	ЛИСТОВ 1	

ГОСГРАЖДАНСТРОЙ
КиевЗНИИЭП

ЭПВЦ КиевЗНИИЭП
ОПЕРАТОР ТПП КОРТ
СКАЛА

ИНВ № ПОДЛ | ПОДП И ДАТА | ВЗАМ ИНВ №

20667-02

ФОРМАТ	ЗОНА	ПОЗ	ОБОЗНАЧЕНИЕ	НАИМЕНОВАНИЕ	КОЛ	ПРИМЕЧАНИЕ
				ДОКУМЕНТАЦИЯ		
А3			1.232.1-7.1-1 39СБ	СБОРОЧНЫЙ ЧЕРТЕЖ		
А3			1.232.1-7.1-1 Д1	УЗЛЫ		
А3			1.232.1-7.1-1 РС	ВЕДОМОСТЬ РАСХОДА СТАЛИ НА ЭЛЕМЕНТ		
А4			1.232.1-7.1-1 ТО	ТЕХНИЧЕСКОЕ ОПИСАНИЕ		
				СБОРОЧНЫЕ ЕДИНИЦЫ		
А4		3	1.232.1-7.1-2 29-02	СЕТКА С305	2	
				ДЕТАЛИ		
ВЧ		4	4.041.340	СТ. ОТД. ГОСТ 6727-80 Ф4 ВР-I L=340	1	0.03КГ
А3		5	1.232.1-7.1-2 03-02	ПЕТЛЯ СТРОПОВОЧНАЯ СП19	1	
			ПЕРЕМЕННЫЕ ДАННЫЕ	ДЛЯ ИСПОЛНЕНИЙ:		
				1.232.1-7.1-1 39 ЗПСТ 51.120.35-Л-		
				СБОРОЧНЫЕ ЕДИНИЦЫ		
				СЕТКА		
А4		1	1.232.1-7.1-2 27-10	С258	1	
А4		2	1.232.1-7.1-2 28-10	С283	1	
				МАТЕРИАЛЫ		
		6		БЕТОН ЛЕГКИЙ М150		0.16М3
		7		РАСТВОР ЦЕМЕНТНЫЙ М100		0.03М3
		8		ПЛИТЫ МИНВАТНЫЕ М175		0.06М3
				1.232.1-7.1-1 39-01 ЗПСТ 51.130.35-Л-		
				СБОРОЧНЫЕ ЕДИНИЦЫ		
				СЕТКА		
А4		1	1.232.1-7.1-2 27-11	С259	1	
А4		2	1.232.1-7.1-2 28-11	С284	1	
				МАТЕРИАЛЫ		

1.232.1-7.1-1 39

НАЧ ОТД			
Н КОНТР			
ГЛ СПЕЦ			
ПРОВЕРИЛ			
РАЗРАБ			

ПАНЕЛЬ
ЗПСТ 51.Н.35

СТАДИЯ	ЛИСТ	ЛИСТОВ
Р	I	2

ГОСГРАЖДАНСТРОЙ
КиевЗНИИЭП

ФОРМАТ	ЗОНА	ПОЗ	ОБОЗНАЧЕНИЕ	НАИМЕНОВАНИЕ	КОЛ	ПРИМЕЧАНИЕ
		6		БЕТОН ЛЕГКИЙ М150		0.18М3
		7		РАСТВОР ЦЕМЕНТНЫЙ М100		0.03М3
		8		ПЛИТЫ МИНВАТНЫЕ М175		0.07М3
				1.232.1-7.1-1 39-02 ЗПСТ 51.150.35-Л-		
				СБОРОЧНЫЕ ЕДИНИЦЫ		
				СЕТКА		
А4		1	1.232.1-7.1-2 27-12	С260	1	
А4		2	1.232.1-7.1-2 28-12	С285	1	
				МАТЕРИАЛЫ		
		6		БЕТОН ЛЕГКИЙ М150		0.20М3
		7		РАСТВОР ЦЕМЕНТНЫЙ М100		0.03М3
		8		ПЛИТЫ МИНВАТНЫЕ М175		0.08М3
				1.232.1-7.1-1 39-03 ЗПСТ 51.180.35-Л-		
				СБОРОЧНЫЕ ЕДИНИЦЫ		
				СЕТКА		
А4		1	1.232.1-7.1-2 27-13	С261	1	
А4		2	1.232.1-7.1-2 28-13	С286	1	
				МАТЕРИАЛЫ		
		6		БЕТОН ЛЕГКИЙ М150		0.25М3
		7		РАСТВОР ЦЕМЕНТНЫЙ М100		0.04М3
		8		ПЛИТЫ МИНВАТНЫЕ М175		0.09М3
				1.232.1-7.1-1 39-04 ЗПСТ 51.210.35-Л-		
				СБОРОЧНЫЕ ЕДИНИЦЫ		
				СЕТКА		
А4		1	1.232.1-7.1-2 27-14	С262	1	
А4		2	1.232.1-7.1-2 28-14	С287	1	
				МАТЕРИАЛЫ		
		6		БЕТОН ЛЕГКИЙ М150		0.29М3
		7		РАСТВОР ЦЕМЕНТНЫЙ М100		0.05М3
		8		ПЛИТЫ МИНВАТНЫЕ М175		0.11М3

1.232.1-7.1-1 39

ЛИСТ 2

СХЕМА АРМИРОВАНИЯ

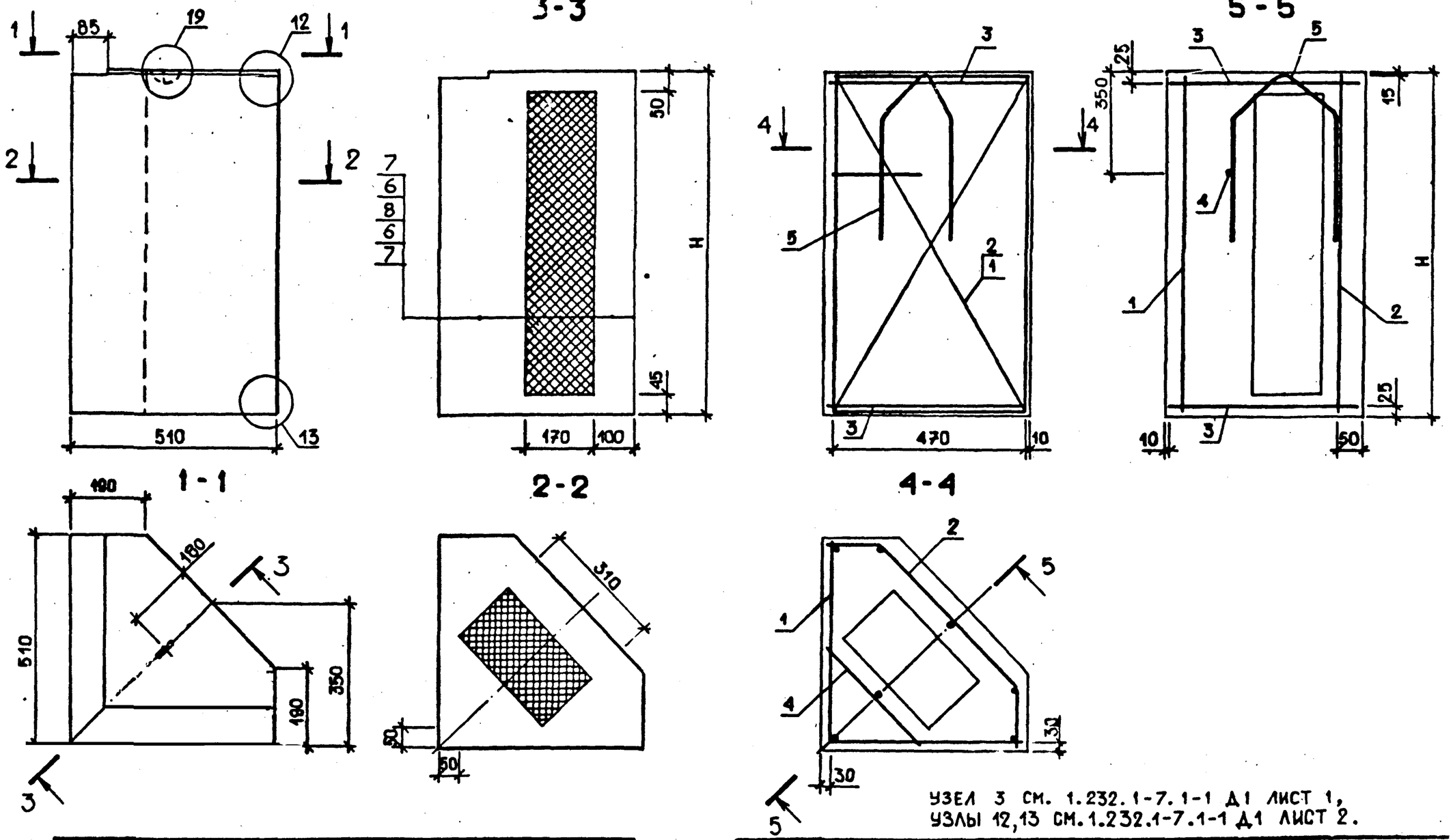

УЗЕЛ 3 СМ. 1.232.1-7.1-1 Д1 ЛИСТ 1,
УЗЛЫ 12,13 СМ. 1.232.1-7.1-1 Д1 ЛИСТ 2.

ОБОЗНАЧЕНИЕ	МАРКА	Н,ММ	МАССА,Т
I.232.I-7.I-I 39	ЗПСТ 5I.I20.35-Л-	II85	0.35
-0I	ЗПСТ 5I.I30.35-Л-	I285	0.38
-02	ЗПСТ 5I.I50.35-Л-	I485	0.44
-03	ЗПСТ 5I.I80.35-Л-	I785	0.53
-04	ЗПСТ 5I.2I0.35-Л-	2085	0.6I

НАЧ.ОТД	БОРИСЕНКО	
Н.КОНТР	КОВАЛЬЧУК	
ГЛ.СПЕЦ	МАЛАЧЕВСКИЙ	
ПРОВЕРИЛ	ПИНЧУК	
РАЗРАБ.	САТАНОВСКИЙ	

1.232.1-7.1-1 39СБ

ПАНЕЛЬ
ЗПСТ 5I.Н.35.
СБОРОЧНЫЙ ЧЕРТЁЖ

СТАДИЯ	МАССА	МАСШТАБ
Р	СМ ТАБЛ	
ЛИСТ	ЛИСТОВ 1	

ГОСГРАЖДАНСТРОЙ
КиевЗНИИЭП

ГКАЛА
Оперативр ТЛП КОРТ
ЭЛВЦ КиевЗНИИЭП

Формат	Зона	Поз.	Обозначение	Наименование	Кол.	Примечание
				ДОКУМЕНТАЦИЯ		
А3			1.232.1-7.1-1 40СБ	СБОРОЧНЫЙ ЧЕРТЕЖ		
А3			1.232.1-7.1-1 Д1	УЗЛЫ		
А3			1.232.1-7.1-1 РС	ВЕДОМОСТЬ РАСХОДА СТАЛИ НА ЭЛЕМЕНТ		
А4			1.232.1-7.1-1 ТО	ТЕХНИЧЕСКОЕ ОПИСАНИЕ		
				СБОРОЧНЫЕ ЕДИНИЦЫ		
А4		3	1.232.1-7.1-2 29-03	СЕТКА С306	2	
				ДЕТАЛИ		
ВЧ		4	4.041.250	ОТД. ГОСТ 6727-80 ⌀4 ВР-I L=250	1	0.03КГ
А3		5	1.232.1-7.1-2 02-01	ПЕТЛЯ СТРОПОВОЧНАЯ П10	1	
			ПЕРЕМЕННЫЕ ДАННЫЕ	ВАР. ИСПОЛНЕНИЙ:		
				1.232.1-7.1-1 40 ЗПСТ 46.120.25-Л-		
				СБОРОЧНЫЕ ЕДИНИЦЫ		
				СЕТКА		
А4		1	1.232.1-7.1-2 27-15	С263	1	
А4		2	1.232.1-7.1-2 28-15	С288	1	
				МАТЕРИАЛЫ		
				БЕТОН ЛЕГКИЙ М150		0.12М3
				РАСТВОР ЦЕМЕНТНЫЙ М100		0.03М3
				ПЛИТЫ МИНВАТНЫЕ М175		0.02М3
				1.232.1-7.1-1 40-01 ЗПСТ 46.130.25-Л-		
				СБОРОЧНЫЕ ЕДИНИЦЫ		
				СЕТКА		
А4		1	1.232.1-7.1-2 27-16	С264	1	
А4		2	1.232.1-7.1-2 28-16	С289	1	
				МАТЕРИАЛЫ		

Формат	Зона	Поз.	Обозначение	Наименование	Кол.	Примечание
		6		БЕТОН ЛЕГКИЙ М150		0.13М3
		7		РАСТВОР ЦЕМЕНТНЫЙ М100		0.03М3
		8		ПЛИТЫ МИНВАТНЫЕ М175		0.03М3
				1.232.1-7.1-1 40-02 ЗПСТ 46.150.25-Л-		
				СБОРОЧНЫЕ ЕДИНИЦЫ		
				СЕТКА		
А4		1	1.232.1-7.1-2 27-17	С265	1	
А4		2	1.232.1-7.1-2 28-17	С290	1	
				МАТЕРИАЛЫ		
		6		БЕТОН ЛЕГКИЙ М150		0.15М3
		7		РАСТВОР ЦЕМЕНТНЫЙ М100		0.03М3
		8		ПЛИТЫ МИНВАТНЫЕ М175		0.03М3
				1.232.1-7.1-1 40-03 ЗПСТ 46.180.25-Л-		
				СБОРОЧНЫЕ ЕДИНИЦЫ		
				СЕТКА		
А4			1.232.1-7.1-2 27-18	С266	1	
А4		2	1.232.1-7.1-2 28-18	С291	1	
				МАТЕРИАЛЫ		
		6		БЕТОН ЛЕГКИЙ М150		0.18М3
		7		РАСТВОР ЦЕМЕНТНЫЙ М100		0.04М3
		8		ПЛИТЫ МИНВАТНЫЕ М175		0.04М3
				1.232.1-7.1-1 40-04 ЗПСТ 46.210.25-Л-		
				СБОРОЧНЫЕ ЕДИНИЦЫ		
				СЕТКА		
А4		1	1.232.1-7.1-2 27-19	С267	1	
А4		2	1.232.1-7.1-2 28-19	С292	1	
				МАТЕРИАЛЫ		
		6		БЕТОН ЛЕГКИЙ М150		0.21М3
		7		РАСТВОР ЦЕМЕНТНЫЙ М100		0.05М3
		8		ПЛИТЫ МИНВАТНЫЕ М175		0.04М3

ЭПВЦ КиевЗНИИЭП. Оператор ТЛП КОРТ. Масштаб

НАЧ.ОТД.	БОРИСЕНКО		
Н.КОНТР.	КОВАЛЬЧУК		
ГЛ.СПЕЦ.	МАЛАЧЕВСКИЙ		
ПРОВЕРИЛ	ПИНЧУК		
РАЗРАБ.	ЛАТАНОВСКИЙ		

1.232.1-7.1-1 40

ПАНЕЛЬ 3ПСТ 46.Н.25

Стадия	Лист	Листов
Р	I	2

ГОСГРАЖДАНСТРОЙ КиевЗНИИЭП

Взам. инв. № | Подпись и дата | Инв. № подл.

1.232.1-7.1-1 40 — Лист 2

СХЕМА АРМИРОВАНИЯ

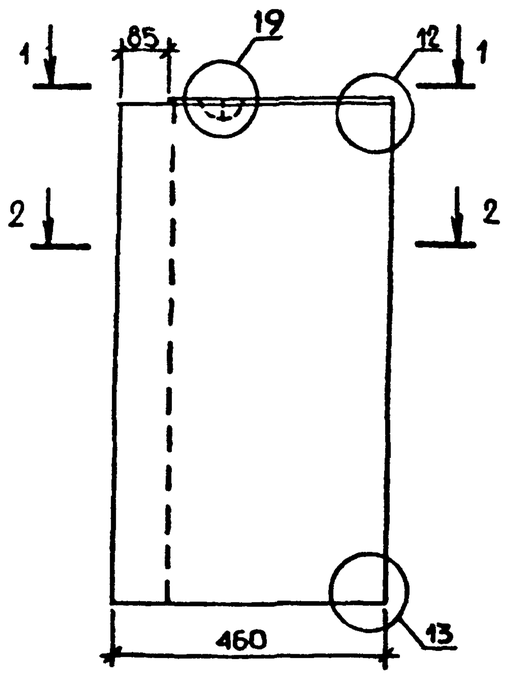

1-1

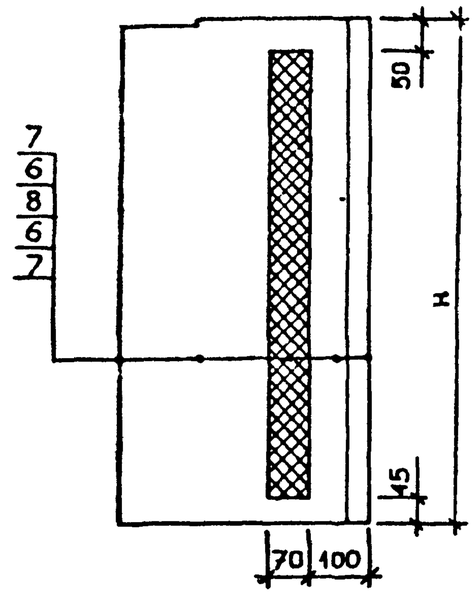

2-2

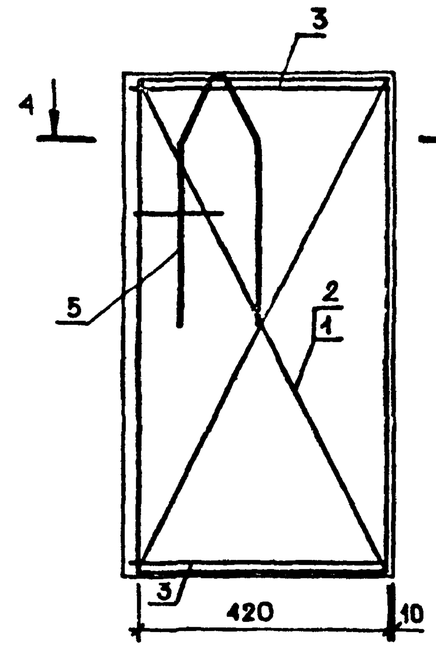

4-4

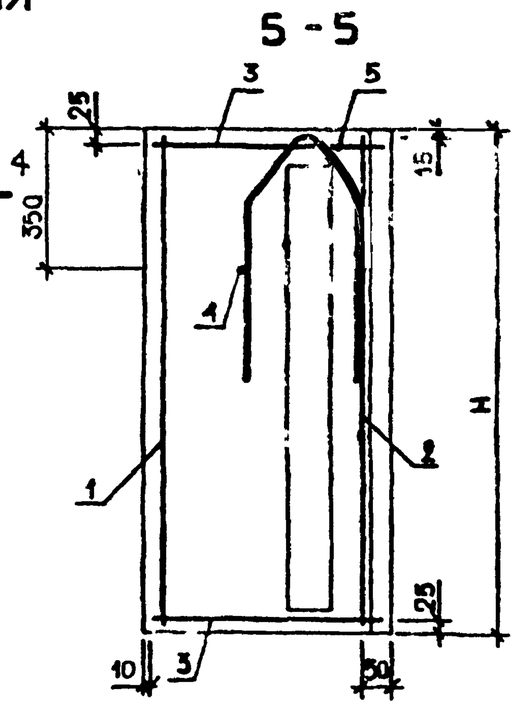

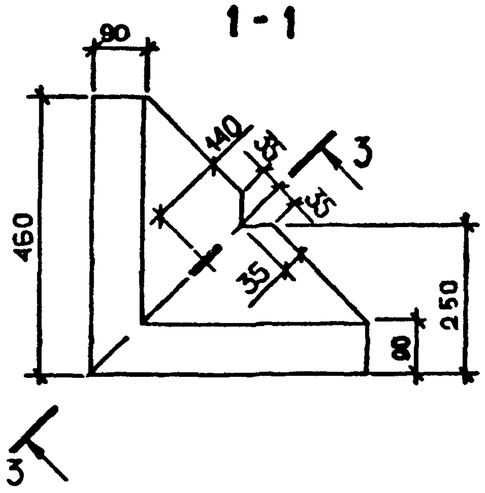

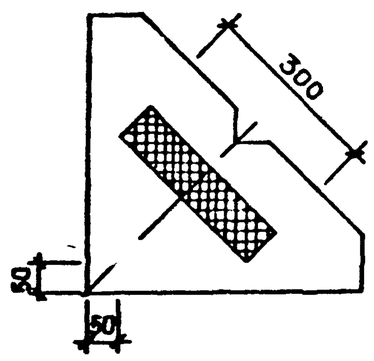

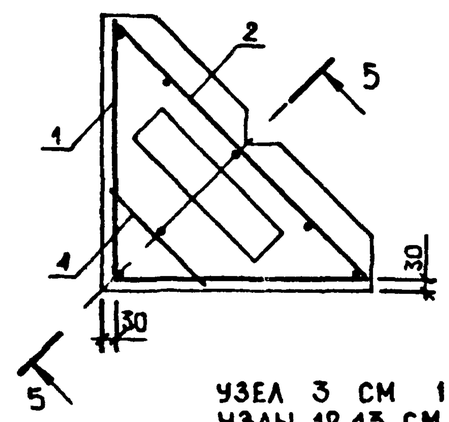

УЗЕЛ 3 СМ 1 232 1-7 1-1 Д1 ЛИСТ 1
УЗЛЫ 12,13 СМ.1.232.1-7.1-1 Д1 ЛИСТ 2

ОБОЗНАЧЕНИЕ	МАРКА	Н,ММ	МАССА,Т
I.232.I-7.I-I 40	ЗПСТ 46.I20.25-Л-	II85	0.26
-0I	ЗПСТ 46.I30.25-Л-	I285	0.29
-02	ЗПСТ 46.I50.25-Л-	I485	0.33
-03	ЗПСТ 46.I80.25-Л-	I785	0.40
-04	ЗПСТ 46.2I0.25-Л-	2085	0.46

НАЧОТД	БОРИСЕНКО	
Н.КОНТР	КОВАЛЬЧУК	
ГЛ.СПЕЦ	МАЛАЧЕВСКИЙ	
ГРУППОВ	ПИНЧУК	
РАЗРАБ	СТАНОВСКИЙ	

1.232.1-7.1-1 40СБ

ПАНЕЛЬ
ЗПСТ 46.Н.25.
СБОРОЧНЫЙ ЧЕРТЕЖ

СТАДИЯ	МАССА	МАСШТАБ
Р	СМ ТАБ.	
ЛИСТ	ЛИСТОВ 1	

ГОССТРОЙ КДАНСТРОЙ
КиевЗНИИЭП

20667-02 17

ЭПДЦ КиевЗНИИЭП | ТПП КОРТ | Серг

ИНВ №ПОДЛ | ПОДП И ДАТА | ВЗАМ ИНВ №

ФОРМАТ	ЗОНА	ПОЗ	ОБОЗНАЧЕНИЕ	НАИМЕНОВАНИЕ	КОЛ	ПРИМЕЧАНИЕ
				ДОКУМЕНТАЦИЯ		
А3			1.232.1-7.1-1 41СВ	СБОРОЧНЫЙ ЧЕРТЕЖ		
А3			1.232.1-7.1-1 Д1	УЗЛЫ		
А3			1.232.1-7.1-1 РС	ВЕДОМОСТЬ РАСХОДА СТАЛИ НА ЭЛЕМЕНТ		
А4			1.232.1-7.1-1 ТО	ТЕХНИЧЕСКОЕ ОПИСАНИЕ		
				СБОРОЧНЫЕ ЕДИНИЦЫ		
А4		3	1.232.1-7.1-2 29-04	СЕТКА С307	2	
				ДЕТАЛИ		
БЧ		4	4.041.280	СТ. ОТД. ГОСТ 6727-80 Ф4 ВР-I L=280	1	0.02КГ
А3		5	1.232.1-7.1-2 03-02	ПЕТЛЯ СТРОПОВОЧНАЯ СП19	1	
			ПЕРЕМЕННЫЕ ДАННЫЕ	ДЛЯ ИСПОЛНЕНИЙ:		
				1.232.1-7.1-1 41 ЗПСТ 51.120.30-Л-		
				СБОРОЧНЫЕ ЕДИНИЦЫ		
				СЕТКА		
А4		1	1.232.1-7.1-2 27-10	С258	1	
А4		2	1.232.1-7.1-2 28-20	С293	1	
				МАТЕРИАЛЫ		
		6		БЕТОН ЛЕГКИЙ М150		0.15М3
		7		РАСТВОР ЦЕМЕНТНЫЙ М100		0.03М3
		8		ПЛИТЫ МИНВАТНЫЕ М175		0.05М3
				1.232.1-7.1-1 41-01 ЗПСТ 51.130.30-Л-		
				СБОРОЧНЫЕ ЕДИНИЦЫ		
				СЕТКА		
А4		1	1.232.1-7.1-2 27-11	С259	1	
А4		2	1.232.1-7.1-2 28-21	С294	1	
				МАТЕРИАЛЫ		

1.232.1-7.1-1 41

НАЧ.ОТД.	БОРИЦЕНКО	
Н.КОНТР.	КОВАЛЬЧУК	
ГЛ.СПЕЦ.	МАЛАЧЕВСКИЙ	
ПРОВЕРИЛ	ПИНЧУК	
РАЗРАБ.	САТАНОВСКИЙ	

ПАНЕЛЬ
ЗПСТ 51.Н.30

СТАДИЯ	ЛИСТ	ЛИСТОВ
Р	I	2

ГОСГРАЖДАНСТРОЙ
КиевЗНИИЭП

СКАЛА | ОПЕРАТОР ТЛП КОРТ | ЭПВЦ КиевЗНИИЭП | ВЗАМ.ИНВ.№ | ПОДПИСЬ И ДАТА | ИНВ.№ ПОДЛ

ФОРМАТ А4

ФОРМАТ	ЗОНА	ПОЗ	ОБОЗНАЧЕНИЕ	НАИМЕНОВАНИЕ	КОЛ	ПРИМЕЧАНИЕ
		6		БЕТОН ЛЕГКИЙ М150		0.17М3
		7		РАСТВОР ЦЕМЕНТНЫЙ М100		0.03М3
		8		ПЛИТЫ МИНВАТНЫЕ М175		0.05М3
				1.232.1-7.1-1 41-02 ЗПСТ 51.150.30-Л-		
				СБОРОЧНЫЕ ЕДИНИЦЫ		
				СЕТКА		
А4		1	1.232.1-7.1-2 27-12	С260	1	
А4		2	1.232.1-7.1-2 28-22	С295	1	
				МАТЕРИАЛЫ		
		6		БЕТОН ЛЕГКИЙ М150		0.19М3
		7		РАСТВОР ЦЕМЕНТНЫЙ М100		0.03М3
		8		ПЛИТЫ МИНВАТНЫЕ М175		0.06М3
				1.232.1-7.1-1 41-03 ЗПСТ 51.180.30-Л-		
				СБОРОЧНЫЕ ЕДИНИЦЫ		
				СЕТКА		
А4		1	1.232.1-7.1-2 27-13	С261	1	
А4		2	1.232.1-7.1-2 28-23	С296	1	
				МАТЕРИАЛЫ		
		6		БЕТОН ЛЕГКИЙ М150		0.23М3
		7		РАСТВОР ЦЕМЕНТНЫЙ М100		0.04М3
		8		ПЛИТЫ МИНВАТНЫЕ М175		0.08М3
				1.232.1-7.1-1 41-04 ЗПСТ 51.210.30-Л-		
				СБОРОЧНЫЕ ЕДИНИЦЫ		
				СЕТКА		
А4		1	1.232.1-7.1-2 27-14	С262	1	
А4		2	1.232.1-7.1-2 28-24	С297	1	
				МАТЕРИАЛЫ		
		6		БЕТОН ЛЕГКИЙ М150		0.27М3
		7		РАСТВОР ЦЕМЕНТНЫЙ М100		0.05М3
		8		ПЛИТЫ МИНВАТНЫЕ М175		0.08М3

1.232.1-7.1-1 41

ЛИСТ 2

ФОРМАТ А4

СХЕМА АРМИРОВАНИЯ

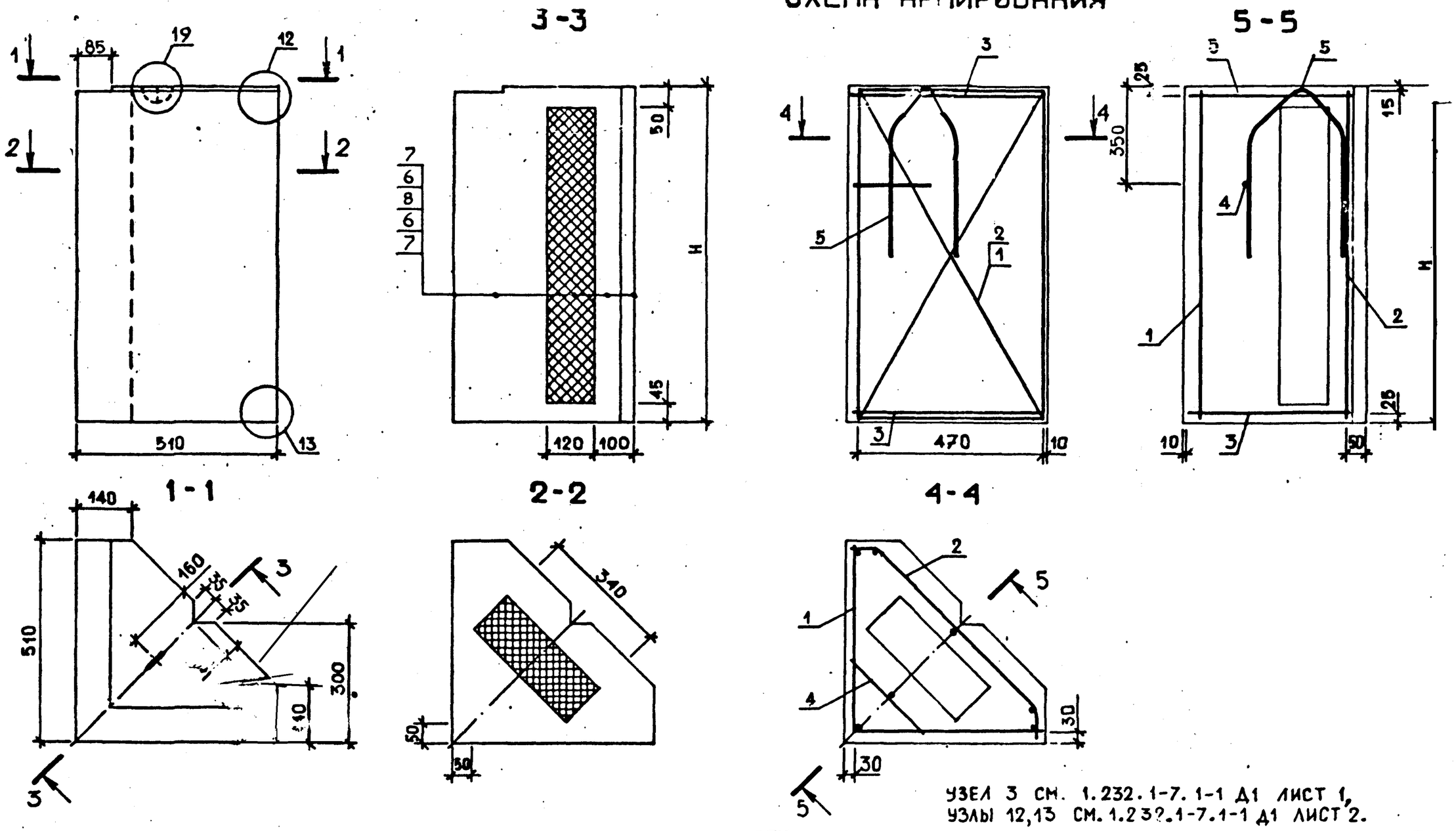

УЗЕЛ 3 СМ. 1.232.1-7.1-1 Д1 ЛИСТ 1,
УЗЛЫ 12,13 СМ. 1.232.1-7.1-1 Д1 ЛИСТ 2.

ОБОЗНАЧЕНИЕ	МАРКА	Н,ММ	МАССА,Т
I.232.I-7.I-I 4I	3ПСТ 5I.I20.30-Л-	II85	0.33
-0I	3ПСТ 5I.I30.30-Л-	I285	0.36
-02	3ПСТ 5I.I50.30-Л-	I485	0.4I
-03	3ПСТ 5I.I80.30-Л-	I785	0.50
-04	3ПСТ 5I.2I0.30-Л-	2085	0.58

НАЧ.ОТД.	БОРИСЕНКО	
Н.КОНТР.	КОВАЛЬЧУК	
ГЛ.СПЕЦ	МАЛАЧЕВСКИЙ	
ПРОВЕРИЛ	ПИНЧУК	
РАЗРАБ.	САТАНОВСКИЙ	

1.232.1-7.1-1 41СБ

ПАНЕЛЬ
3ПСТ 5I.Н.30.
СБОРОЧНЫЙ ЧЕРТЁЖ

СТАДИЯ	МАССА	МАСШТАБ
Р	СМ ТАБЛ	
ЛИСТ	ЛИСТОВ 1	

ГОСГРАЖДАНСТРОЙ
КиевЗНИИЭП

ЭПВЦ КиевЗНИИЭП
ОПЕРАТОР ТЛП КОРТ
СТАДИЯ Сред

ИНВ.№ПОДЛ. | ПОДП. И ДАТА | ВЗАМ. ИНВ.№

20-67-02 19

ФОРМАТ А3

ФОРМАТ	ЗОНА	ПОЗ	ОБОЗНАЧЕНИЕ	НАИМЕНОВАНИЕ	КОЛ	ПРИМЕЧАНИЕ
				ДОКУМЕНТАЦИЯ		
А3			1.232.1-7.1-1 42СБ	СБОРОЧНЫЙ ЧЕРТЕЖ		
А3			1.232.1-7.1-1 Д1	УЗЛЫ		
А3			1.232.1-7.1-1 РС	ВЕДОМОСТЬ РАСХОДА СТАЛИ НА ЭЛЕМЕНТ		
А4			1.232.1-7.1-1 ТО	ТЕХНИЧЕСКОЕ ОПИСАНИЕ		
				СБОРОЧНЫЕ ЕДИНИЦЫ		
А4		3	1.232.1-7.1-2 29-05	СЕТКА С308	2	
				ДЕТАЛИ		
ВЧ		4	4.041.400	СТ. ОТД. ГОСТ 6727-80 Ф4 ВР-I L=400	1	0.04КГ
А3		5	1.232.1-7.1-2 03-02	ПЕТЛЯ СТРОПОВОЧНАЯ СП19	1	
			ПЕРЕМЕННЫЕ ДАННЫЕ	ДЛЯ ИСПОЛНЕНИЙ:		
				1.232.1-7.1-1 42 ЗПСТ 56.120.35-Л-		
				СБОРОЧНЫЕ ЕДИНИЦЫ		
				СЕТКА		
А4		1	1.232.1-7.1-2 27-20	С268	1	
А4		2	1.232.1-7.1-2 28-25	С298	1	
				МАТЕРИАЛЫ		
		6		БЕТОН ЛЕГКИЙ М150		0.19М3
		7		РАСТВОР ЦЕМЕНТНЫЙ М100		0.03М3
		8		ПЛИТЫ МИНВАТНЫЕ М175		0.08М3
				1.232.1-7.1-1 42-01 ЗПСТ 56.130.35-Л-		
				СБОРОЧНЫЕ ЕДИНИЦЫ		
				СЕТКА		
А4		1	1.232.1-7.1-2 27-21	С269	1	
А4		2	1.232.1-7.1-2 28-26	С299	1	
				МАТЕРИАЛЫ		

1.232.1-7.1-1 42

НАЧОТД	БОРИСЕНКО	
Н.КОНТР	КОВАЛЬЧУК	
ГЛ.СПЕЦ	МАЛАЧЕВСКИЙ	
ПРОВЕРИЛ	ПИНЧУК	
РАЗРАБ.	САТАНОВСКИЙ	

ПАНЕЛЬ
ЗПСТ 56.Н.35

СТАДИЯ	ЛИСТ	ЛИСТОВ
Р	I	2

ГОСГРАЖДАНСТРОЙ
КиевЗНИИЭП

СКАЛА
ОПЕРАТОР ТЛП КОРТ
ЭПВЦ КиевЗНИИЭП
ВЗАМ.ИНВ.№ ПОДПИСЬ И ДАТА ИНВ.№ ПОДЛ.

ФОРМАТ	ЗОНА	ПОЗ.	ОБОЗНАЧЕНИЕ	НАИМЕНОВАНИЕ	КОЛ	ПРИМЕЧАНИЕ
		6		БЕТОН ЛЕГКИЙ М150		0.20М3
		7		РАСТВОР ЦЕМЕНТНЫЙ М100		0.03М3
		8		ПЛИТЫ МИНВАТНЫЕ М175		0.08М3
				1.232.1-7.1-1 42-02 ЗПСТ 56.150.35-Л-		
				СБОРОЧНЫЕ ЕДИНИЦЫ		
				СЕТКА		
А4		1	1.232.1-7.1-2 27-22	С270	1	
А4		2	1.232.1-7.1-2 28-27	С300	1	
				МАТЕРИАЛЫ		
		6		БЕТОН ЛЕГКИЙ М150		0.23М3
		7		РАСТВОР ЦЕМЕНТНЫЙ М100		0.04М3
		8		ПЛИТЫ МИНВАТНЫЕ М175		0.10М3
				1.232.1-7.1-1 42-03 ЗПСТ 56.180.35-Л-		
				СБОРОЧНЫЕ ЕДИНИЦЫ		
				СЕТКА		
А4		1	1.232.1-7.1-2 27-23	С271	1	
А4		2	1.232.1-7.1-2 28-28	С301	1	
				МАТЕРИАЛЫ		
		6		БЕТОН ЛЕГКИЙ М150		0.28М3
		7		РАСТВОР ЦЕМЕНТНЫЙ М100		0.04М3
		8		ПЛИТЫ МИНВАТНЫЕ М175		0.11М3
				1.232.1-7.1-1 42-04 ЗПСТ 56.210.35-Л-		
				СБОРОЧНЫЕ ЕДИНИЦЫ		
				СЕТКА		
А4		1	1.232.1-7.1-2 27-24	С272	1	
А4		2	1.232.1-7.1-2 28-29	С302	1	
				МАТЕРИАЛЫ		
		6		БЕТОН ЛЕГКИЙ М150		0.33М3
		7		РАСТВОР ЦЕМЕНТНЫЙ М100		0.05М3
		8		ПЛИТЫ МИНВАТНЫЕ М175		0.13М3

1.232.1-7.1-1 42

ЛИСТ 2

ФОРМАТ А4

СХЕМА АРМИРОВАНИЯ

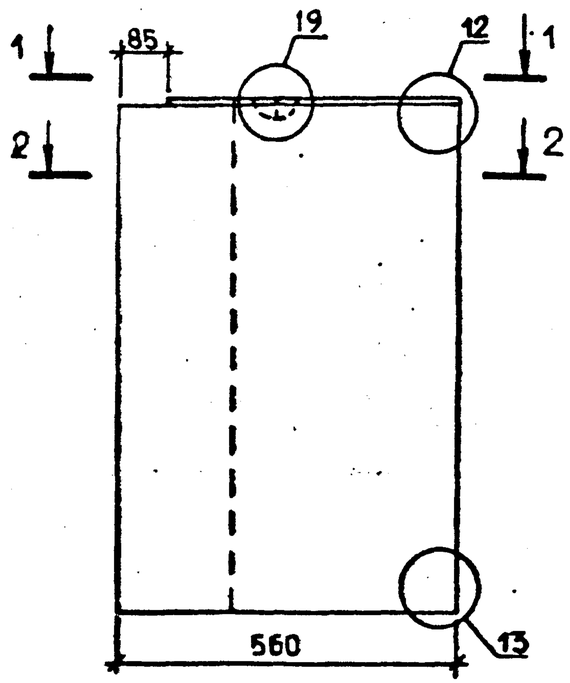

1-1

3-3

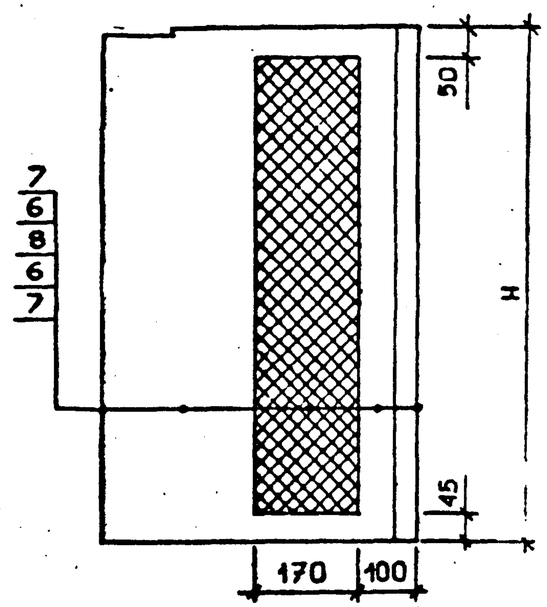

2-2

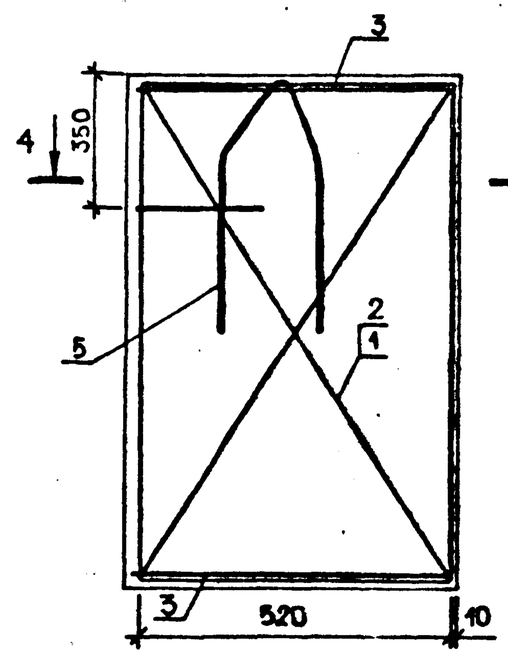

4-4

5-5

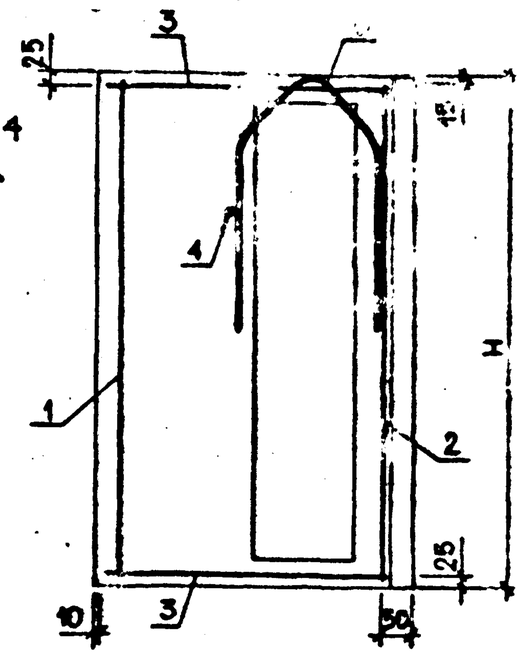

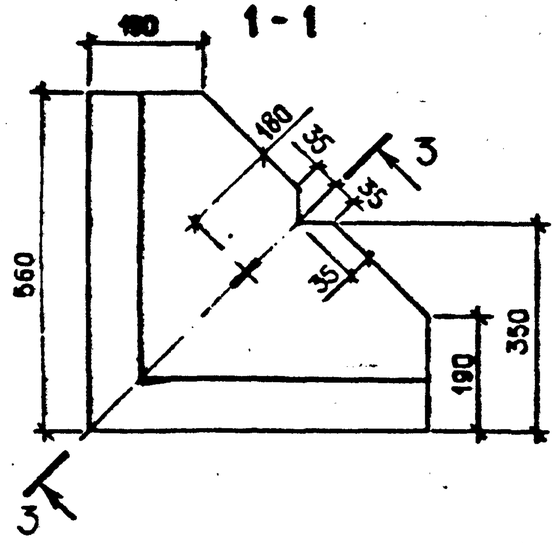

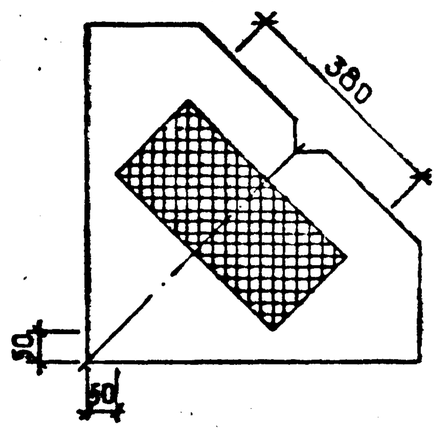

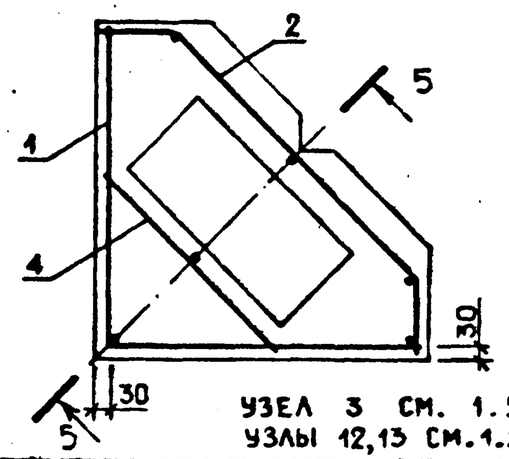

УЗЕЛ 3 СМ. 1.232.1-7.1-1 Д1 ЛИСТ 1,
УЗЛЫ 12,13 СМ.1.232.1-7.1-1 Д1 ЛИСТ 2.

ОБОЗНАЧЕНИЕ	МАРКА	Н,мм	МАССА,т
I.232.I-7.I-I 42	3ПСТ 56.I20.35-Л-	II85	0.40
-0I	3ПСТ 56.I30.35-Л-	I285	0.44
-02	3ПСТ 56.I50.35-Л-	I485	0.50
-03	3ПСТ 56.I80.35-Л-	I785	0.60
-04	3ПСТ 56.2I0.35-Л-	2085	0.70

НАЧ.ОТД	БОРИСЕНКО	
Н.КОНТР	КОВАЛЬЧУК	
ГП.СПЕЦ	МАЛАЧЕВСКИЙ	
ПРОВЕРИЛ	ПИНЧУК	
РАЗРАБ	САТАНОВСКИЙ	

1.232.1-7.1-1 42СБ

ПАНЕЛЬ
3ПСТ 56.Н.35.
СБОРОЧНЫЙ ЧЕРТЕЖ

СТАДИЯ	МАСС	МАСШТАБ
Р		

ЛИСТ | ЛИСТОВ

ГОСГРАЖДАНСТРОЙ
КиевЗНИИЭП

20667-

СКАЛА
ОПЕРАТОР ТПП КОРТ
ЭПВЦ КиевЗНИИЭП
ВЗАМ. ИНВ.№
ПОДП. И ДАТА
ИНВ.№ ПОДЛ.

ЭПВЦ КиевЗНИИЭП | ОПЕРАТОР ТПП КОРТ

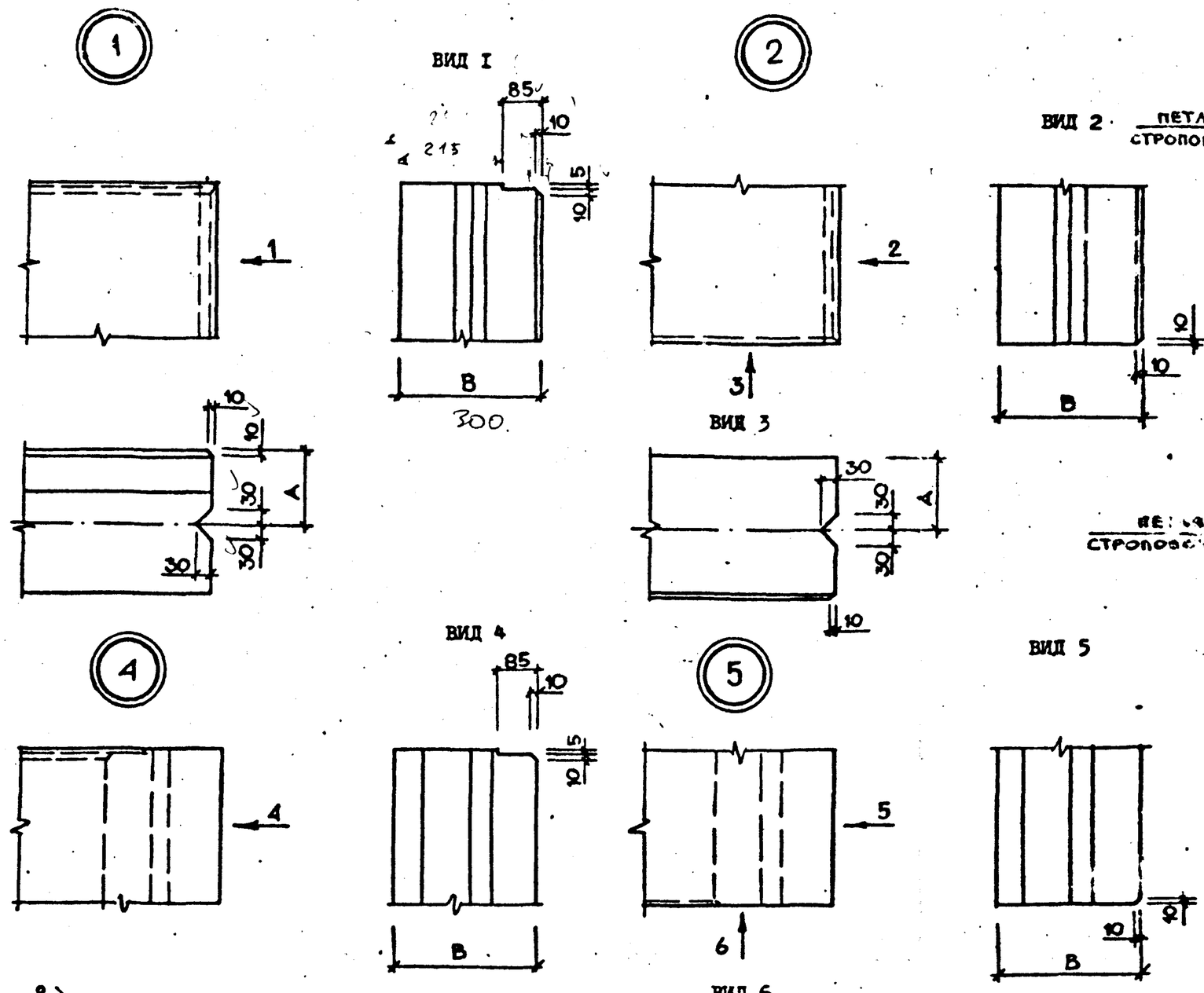

РАЗМЕР, мм	ТОЛЩИНА ПАНЕЛИ В, мм		
	250	300	350
А	I25	I50	I75
С	I35	I70	I05

В МЕСТЕ РАСПОЛОЖЕНИЯ УГЛУБЛЕНИЯ-НИШИ УТЕПЛИТЕЛЬ ВЫРЕЗАТЬ.

НИШУ РАСПОЛАГАТЬ СИММЕТРИЧНО К СЕРЕДИНЕ ИЗДЕЛИЯ ОТНОСИТЕЛЬНО ПЛОСКОСТИ ПРОРЕЗИ ПЕТЛИ.

НАЧ.ОТД.	БОРИСЕНКО		
Н.КОНТР.	КОВАЛЬЧУК		
ГЛ.СПЕЦ.	МАЛАЧЕВСКИЙ		
ПРОВЕРИЛ	МАЛАЧЕВСКИЙ		
РАЗРАБ.	ЯКИМЧУК		

I.232.I-1.1-I III

УЗЛЫ

СТАДИЯ	ЛИСТ	ЛИСТОВ
Р	1	4

ГОСГРАЖДАНСТРОЙ КиевЗНИИЭП

ЭПВЦ КиевЗНИИЭП | ОПЕРАТОР ТЛП КОРТ

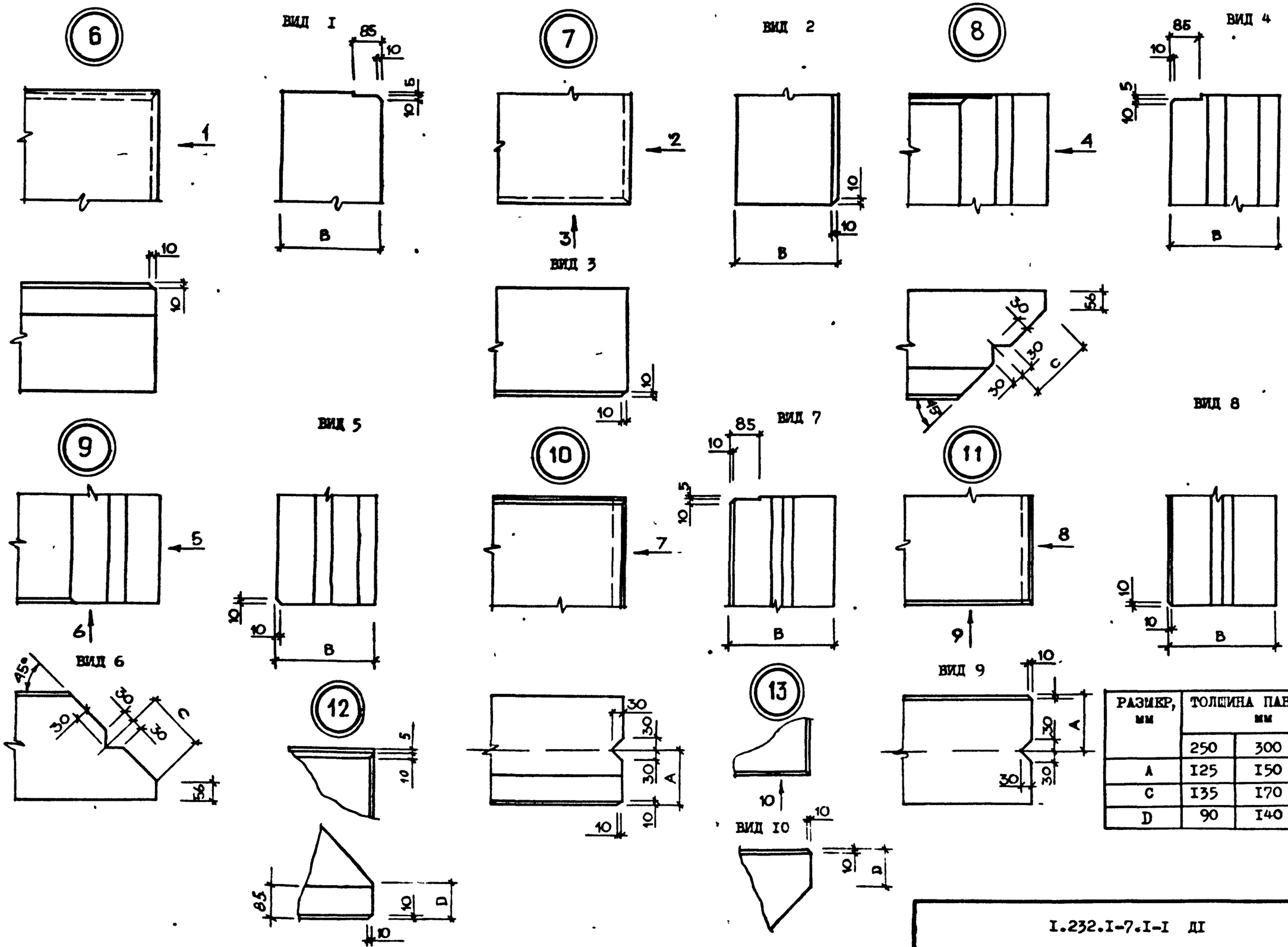

РАЗМЕР, мм	ТОЛЩИНА ПАНЕЛИ "В", мм		
	250	300	350
A	I25	I50	I75
C	I35	I70	205
D	90	I40	I90

ВЗАМ. ИНВ.№ | ПОДП. И ДАТА | ИНВ.№ПОДЛ

I.232.I-7.I-I ДI

ЛИСТ 2

ФОРМАТ А3

ЭПВЦ Киевзниизп | Оператор ТПП КОРТ

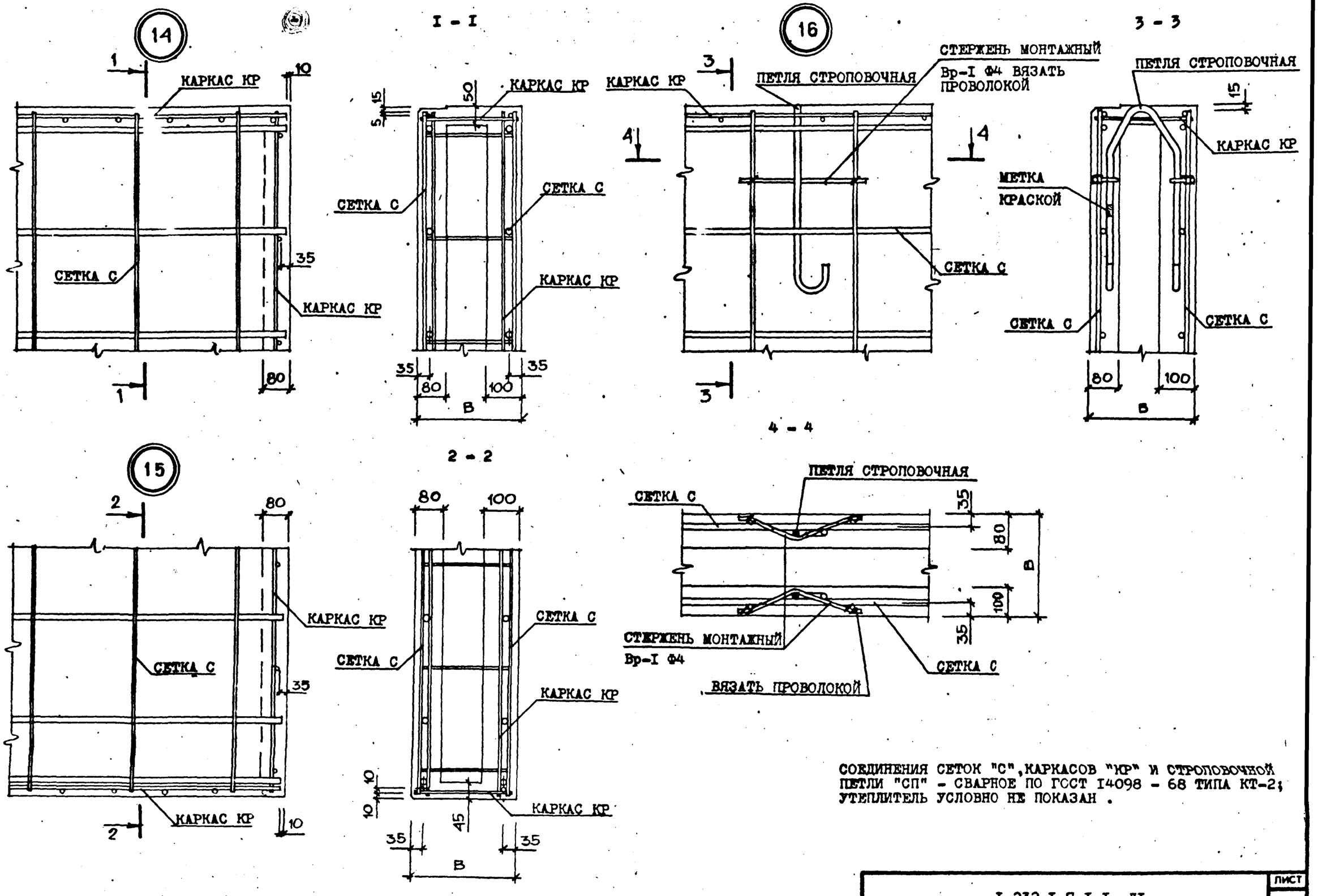

СОЕДИНЕНИЯ СЕТОК "С", КАРКАСОВ "КР" И СТРОПОВОЧНОЙ ПЕТЛИ "СП" - СВАРНОЕ ПО ГОСТ 14098 - 68 ТИПА КТ-2; УТЕПЛИТЕЛЬ УСЛОВНО НЕ ПОКАЗАН .

I.232.I-7.I-I ДI	ЛИСТ 3

20667-02 24

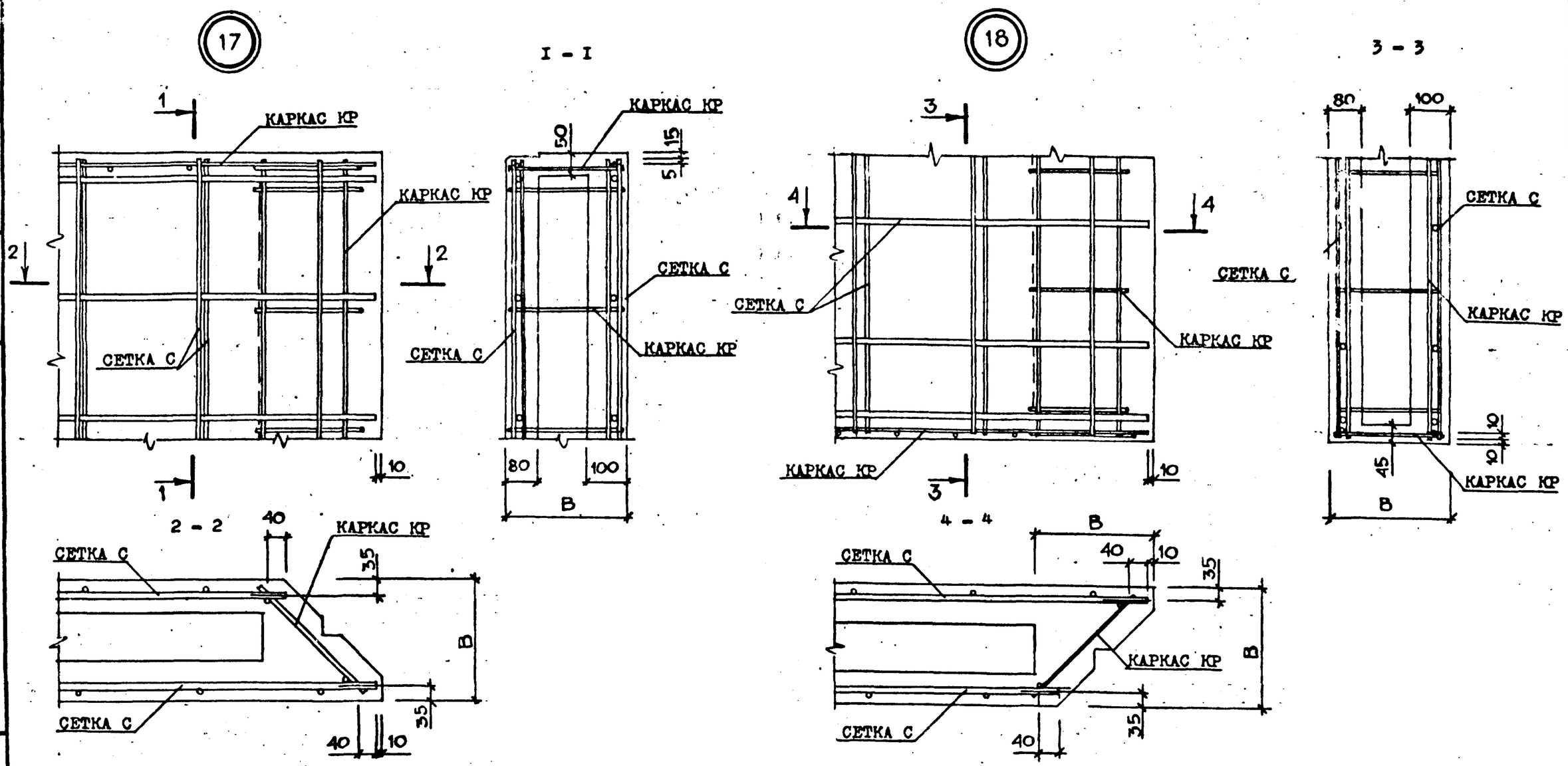

СОЕДИНЕНИЯ СЕТОК "С" И КАРКАСОВ "КР" - СВАРНОЕ ПО ГОСТ 14098-68 ТИПА КТ-2;
УТЕПЛИТЕЛЬ УСЛОВНО НЕ ПОКАЗАН.

НАИМЕНОВАНИЕ	КОЛИЧЕСТВО НА МАРКУ																			
	ПСТ 30.6.2,5-2.Л-	ПСТ 30.6.3,0-2.Л-	ПСТ 30.6.3,5-2.Л-	ПСТ 30.9.2,5-2.Л-	ПСТ 30.9.3,0-2.Л-	ПСТ 30.9.3,5-2.Л-	ПСТ 30.12.2,5-2.Л-	ПСТ 30.12.3,0-2.Л-	ПСТ 30.12.3,5-2.Л-	ПСТ 30.13.2,5-2.Л-	ПСТ 30.13.3,0-2.Л-	ПСТ 30.13.3,5-2.Л-	ПСТ 30.15.2,5-2.Л-	ПСТ 30.15.3,0-2.Л-	ПСТ 30.15.3,5-2.Л-	ПСТ 30.18.2,5-2.Л-	ПСТ 30.18.3,0-2.Л-	ПСТ 30.18.3,5-2.Л-	ПСТ 30.21.2,5-2.Л-	ПСТ 30.21.3,0-2.Л-
ИЗДЕЛИЯ АРМАТУРНЫЕ																				
АРМАТУРА КЛАССА																				
А-I ГОСТ 5781-82																				
Ф10	1.300	1.320	1.340	1.300	1.320	1.340	1.300	1.320	-	1.300	-	-	-	-	-	-	-	-	-	-
Ф12	-	-	-	-	-	-	-	-	-	-	-	-	-	-	2.200	2.140	2.160	2.200	-	-
ИТОГО КЛАССА А-I	1.300	1.320	1.340	1.300	1.320	1.340	1.300	1.320	-	1.300	-	-	-	-	2.200	2.140	2.160	2.200	-	-
АС-II ГОСТ 5781-82																				
Ф10	-	-	-	-	-	-	-	-	1.340	-	1.320	1.340	1.300	1.320	-	-	-	-	-	-
Ф12	-	-	-	-	-	-	-	-	-	-	-	-	-	-	-	-	-	-	2.140	2.160
ИТОГО КЛАССА АС-II	-	-	-	-	-	-	-	-	1.340	-	1.320	1.340	1.300	1.320	-	-	-	-	2.140	2.160
А-III ГОСТ 5781-82																				
Ф6	3.942	3.942	3.942	5.256	5.256	5.256	6.570	6.570	6.570	6.570	6.570	6.570	7.884	7.884	7.884	9.198	9.198	9.198	10.51	10.51
ИТОГО КЛАССА А-III	3.942	3.942	3.942	5.256	5.256	5.256	6.570	6.570	6.570	6.570	6.570	6.570	7.884	7.884	7.884	9.198	9.198	9.198	10.51	10.51
ВР-I ГОСТ 6727-80																				
Ф4	0.970	1.191	1.411	1.030	1.264	1.498	1.089	1.336	1.584	1.089	1.336	1.584	1.544	1.895	2.246	1.604	1.968	2.333	1.663	2.041
Ф5	4.100	4.100	4.100	4.726	4.726	4.726	5.810	5.810	5.810	6.172	6.172	6.172	7.717	7.717	7.717	8.801	8.801	8.801	9.886	9.886
ИТОГО КЛАССА ВР-I	5.071	5.291	5.512	5.756	5.990	6.224	6.899	7.147	7.394	7.261	7.508	7.756	9.262	9.613	9.964	10.41	10.77	11.13	11.55	11.93
ВСЕГО ИЗДЕЛИЙ АРМАТУРНЫХ	10.31	10.55	10.79	12.31	12.57	12.82	14.77	15.04	15.30	15.13	15.40	15.67	18.45	18.82	20.05	21.74	22.13	22.53	24.20	24.60
ОБЩИЙ РАСХОД	10.31	10.55	10.79	12.31	12.57	12.82	14.77	15.04	15.30	15.13	15.40	15.67	18.45	18.82	20.05	21.74	22.13	22.53	24.20	24.60

НАЧ.ОТД.	БОРИСЕНКО	
Н.КОНТР.	КОВАЛЬЧУК	
ГЛ.СПЕЦ.	МАЛЛЧЕВСКИЙ	
ПРОВЕРИЛ	ЯКИМЧУК	
РАЗРАБ.	ЯРЕМЧИШИН	

1.232.1-7.1-1 РС

ВЕДОМОСТЬ РАСХОДА СТАЛИ НА ЭЛЕМЕНТ, КГ

СТАДИЯ	ЛИСТ	ЛИСТОВ
Р	1	23

ГОСГРАЖДАНСТРОЙ
КиевЗНИИЭП

СКАЛА

ЭПВ ТПП КОРП

ИНВ.№ ПК. | ПОДПИСЬ И ДАТА | ВЗАМ ИНВ №

ФОРМАТ А3

НАИМЕНОВАНИЕ	КОЛИЧЕСТВО НА МАРКУ																			
	ПСТ 30.21.3,5-2.Л-	ПСТ 60.6.2,5-2.Л-	ПСТ 60.6.3,0-2.Л-	ПСТ 60.6.3,5-2.Л-	ПСТ 60.9.2,5-2.Л-	ПСТ 60.9.3,0-2.Л-	ПСТ 60.9.3,5-2.Л-	ПСТ 60.12.2,5-1.Л-	ПСТ 60.12.2,5-2.Л-	ПСТ 60.12.3,0-1.Л-	ПСТ 60.12.3,0-2.Л-	ПСТ 60.12.3,5-2.Л-	ПСТ 60.13.2,5-1.Л-	ПСТ 60.13.2,5-2.Л-	ПСТ 60.13.3,0-1.Л-	ПСТ 60.13.3,0-2.Л-	ПСТ 60.13.3,5-2.Л-	ПСТ 60.15.2,5-1.Л-	ПСТ 60.15.2,5-2.Л-	ПСТ 60.15.3,0-1.Л-
ИЗДЕЛИЯ АРМАТУРНЫЕ																				
АРМАТУРА КЛАССА																				
А-I ГОСТ 5781-82																				
Ф10	-	1.300	1.320	-	-	-	-	-	-	-	-	-	-	-	-	-	-	-	-	-
Ф12	-	-	-	-	2.140	2.160	2.200	-	-	-	-	-	-	-	-	-	-	-	-	-
ИТОГО КЛАССА А-I	-	1.300	1.320	-	2.140	2.160	2.200	-	-	-	-	-	-	-	-	-	-	-	-	-
АС-II ГОСТ 5781-82																				
Ф10	-	-	-	1.340	-	-	-	-	-	-	-	-	-	-	-	-	-	-	-	-
Ф12	2.200	-	-	-	-	-	-	2.140	2.140	2.160	2.160	2.200	2.140	2.140	-	-	-	-	-	-
Ф14	-	-	-	-	-	-	-	-	-	-	-	-	-	-	3.560	3.560	3.600	3.500	3.500	3.560
ИТОГО КЛАССА АС-II	2.200	-	-	1.340	-	-	-	2.140	2.140	2.160	2.160	2.200	2.140	2.140	3.560	3.560	3.600	3.500	3.500	3.560
А-III ГОСТ 5781-82																				
Ф6	10.51	-	-	-	-	-	-	13.23	-	13.23	-	13.23	13.23	-	13.23	-	13.23	15.87	-	15.87
Ф8	-	-	-	-	18.81	18.81	18.81	-	23.52	-	23.52	-	-	23.52	-	23.52	-	-	28.22	-
Ф12	-	31.75	31.75	31.75	-	-	-	-	-	-	-	-	-	-	-	-	-	-	-	-
ИТОГО КЛАССА А-III	10.51	31.75	31.75	31.75	18.81	18.81	18.81	13.23	23.52	13.23	23.52	13.23	13.23	23.52	13.23	23.52	13.23	15.87	28.22	15.87
ВР-I ГОСТ 6727-80																				
Ф4	2.419	1.822	2.236	2.650	1.901	2.333	2.765	1.980	1.980	2.430	2.430	2.880	1.980	1.980	2.430	2.430	2.880	2.851	2.851	3.499
Ф5	9.886	7.759	7.759	7.759	8.996	8.996	8.996	11.00	11.00	11.00	11.00	11.00	11.66	11.66	11.66	11.66	11.66	14.66	14.66	14.66
ИТОГО КЛАССА ВР-I	12.30	9.581	9.995	10.41	10.90	11.33	11.76	12.98	12.98	13.43	13.43	13.88	13.64	13.64	14.09	14.09	14.54	17.51	17.51	18.16
ВСЕГО ИЗДЕЛИЙ АРМАТУРНЫХ	25.02	42.63	43.06	43.50	31.85	32.30	32.77	28.35	38.63	28.82	39.10	29.31	29.01	39.30	30.88	41.17	31.37	36.88	49.23	37.59
ОБЩИЙ РАСХОД	25.02	42.63	43.06	43.50	31.85	32.30	32.77	28.35	38.63	28.82	39.10	29.31	29.01	39.30	30.88	41.17	31.37	36.88	49.23	37.59

СКАЛА Асхан

ОПЕРАТОР ТЛП КОРТ

ЭПВЦ КиевЗНИИЭП

НАИМЕНОВАНИЕ	КОЛИЧЕСТВО НА МАРКУ																			
	ПСТ 60.15.3,0-2.Л-	ПСТ 60.15.3,5-2.Л-	ПСТ 60.18.2,5-1.Л-	ПСТ 60.18.2,5-2.Л-	ПСТ 60.18.3,0-1.Л-	ПСТ 60.18.3,0-2.Л-	ПСТ 60.18.3,5-2.Л-	ПСТ 60.21.2,5-1.Л-	ПСТ 60.21.2,5-2.Л-	ПСТ 60.21.3,0-2.Л-	ПСТ 60.21.3,5-2.Л-	ПСТ 72.9.2,5-2.Л-	ПСТ 72.9.3,0-2.Л-	ПСТ 72.9.3,5-2.Л-	ПСТ 72.12.2,5-1.Л-	ПСТ 72.12.2,5-2.Л-	ПСТ 72.12.3,0-2.Л-	ПСТ 72.12.3,5-2.Л-	ПСТ 72.13.2,5-1.Л-	ПСТ 72.13.2,5-2.Л-
ИЗДЕЛИЯ АРМАТУРНЫЕ																				
АРМАТУРА КЛАССА АС-П ГОСТ 5781-82																				
Ф12	-	-	-	-	-	-	-	-	-	-	-	2.140	2.160	2.200	-	-	-	-	-	-
Ф14	3.560	3.600	-	-	-	-	-	-	-	-	-	-	-	-	3.500	3.500	3.560	3.600	3.500	3.500
Ф16	-	-	5.000	5.000	5.060	5.060	5.120	5.000	5.000	5.060	-	-	-	-	-	-	-	-	-	-
Ф18	-	-	-	-	-	-	-	-	-	-	7.040	-	-	-	-	-	-	-	-	-
ИТОГО КЛАССА АС-П	3.560	3.600	5.000	5.000	5.060	5.060	5.120	5.000	5.000	5.060	7.040	2.140	2.160	2.200	3.500	3.500	3.560	3.600	3.500	3.500
А-III ГОСТ 5781-82																				
Ф6	-	15.87	-	-	18.52	-	-	-	-	-	-	-	-	-	-	-	-	-	-	-
Ф8	28.22	-	32.92	-	-	32.92	32.92	37.63	-	37.63	37.63	-	-	-	28.25	-	28.25	28.25	28.25	-
Ф10	-	-	-	51.44	-	-	-	-	58.79	-	-	35.32	35.32	35.32	-	44.14	-	-	-	44.14
ИТОГО КЛАССА А-III	28.22	15.87	32.92	51.44	18.52	32.92	32.92	37.63	58.79	37.63	37.63	35.32	35.32	35.32	28.25	44.14	28.25	28.25	28.25	44.14
ВР-I ГОСТ 6727-80																				
Ф4	3.499	4.147	2.930	2.930	3.596	3.596	4.262	3.010	3.010	3.694	4.378	2.218	2.722	3.226	2.297	2.297	2.819	3.341	2.297	2.297
Ф5	14.66	14.66	16.66	16.66	16.66	16.66	16.66	18.66	18.66	18.66	18.66	10.61	10.61	10.61	12.94	12.94	12.94	12.94	13.72	13.72
ИТОГО КЛАССА ВР-I	18.16	18.80	19.59	19.59	20.25	20.25	20.92	21.67	21.67	22.35	23.04	12.83	13.33	13.83	15.24	15.24	15.76	16.28	16.02	16.02
ВСЕГО ИЗДЕЛИЙ АРМАТУРНЫХ	49.94	38.28	57.51	76.03	43.83	58.24	58.96	64.30	85.46	65.04	67.70	50.28	50.81	51.35	46.99	62.88	47.57	48.14	47.77	63.66
ОБЩИЙ РАСХОД	49.94	38.28	57.51	76.03	43.83	58.24	58.96	64.30	85.46	65.04	67.70	50.28	50.81	51.35	46.99	62.88	47.57	48.14	47.77	63.66

ИНВ.№ ПОДЛ. | ПОДПИСЬ И ДАТА | ВЗАМ. ИНВ.№

НАИМЕНОВАНИЕ	КОЛИЧЕСТВО НА МАРКУ																			
	ПСТ 72.13 .3,0- 2.Л-	ПСТ 72.13 .3,5- 2.Л-	ПСТ 72.15 .2,5- 1.Л-	ПСТ 72.15 .2,5- 2.Л-	ПСТ 72.15 .3,0- 1.Л-	ПСТ 72.15 .3,0- 2.Л-	ПСТ 72.15 .3,5- 2.Л-	ПСТ 72.18 .2,5- 1.Л-	ПСТ 72.18 .2,5- 2.Л-	ПСТ 72.18 .3,0- 1.Л-	ПСТ 72.18 .3,0- 2.Л-	ПСТ 72.18 .3,5- 1.Л-	ПСТ 72.18 .3,5- 2.Л-	ПСТ 72.21 .2,5- 2.Л-	ПСТ 72.21 .3,0- 1.Л-	ПСТ 72.21 .3,0- 2.Л-	ПСТ 72.21 .3,5- 1.Л-	ПСТ 72.21 .3,5- 2.Л-	ПСТ 90.12 .2,5- 1.Л-	ПСТ 90.12 .2,5- 2.Л-
ИЗДЕЛИЯ АРМАТУРНЫЕ																				
АРМАТУРА КЛАСС																				
АС-П ГОСТ 5781-82																				
Ф12	-	-	-	-	-	-	-	-	-	-	-	-	-	-	-	-	-	-	4.280	4.280
Ф14	3.560	3.600	-	-	-	-	-	-	-	-	-	-	-	-	-	-	-	-	-	-
Ф16	-	-	5.000	5.000	5.060	5.060	5.120	5.000	5.000	-	-	-	-	-	-	-	-	-	-	-
Ф18	-	-	-	-	-	-	-	-	-	6.960	6.960	7.040	7.040	6.880	6.960	6.960	7.040	7.040	-	-
ИТОГО КЛАССА АС-П	3.560	3.600	5.000	5.000	5.060	5.060	5.120	5.000	5.000	6.960	6.960	7.040	7.040	6.880	6.960	6.960	7.040	7.040	4.280	4.280
А-Ш ГОСТ 5781-82																				
Ф8	28.25	28.25	33.90	-	33.90	-	33.90	39.55	-	39.55	-	39.55	-	-	45.20	-	45.20	-	-	-
Ф10	-	-	-	52.97	-	52.97	-	-	61.80	-	61.80	-	61.80	70.63	-	70.63	-	70.63	-	-
Ф12	-	-	-	-	-	-	-	-	-	-	-	-	-	-	-	-	-	-	79.55	-
Ф14	-	-	-	-	-	-	-	-	-	-	-	-	-	-	-	-	-	-	-	108.3
ИТОГО КЛАССА А-Ш	28.25	28.25	33.90	52.97	33.90	52.97	33.90	39.55	61.80	39.55	61.80	39.55	61.80	70.63	45.20	70.63	45.20	70.63	79.55	108.3
ВР-I ГОСТ 6727-80																				
Ф4	2.819	3.341	3.326	3.326	4.082	4.082	4.838	3.406	3.406	4.180	4.180	4.954	4.954	3.485	4.277	4.277	5.069	5.069	2.772	2.772
Ф5	13.72	13.72	17.27	17.27	17.27	17.27	17.27	19.60	19.60	19.60	19.60	19.60	19.60	21.94	21.94	21.94	21.94	21.94	15.86	15.86
ИТОГО КЛАССА ВР-I	16.54	17.06	20.60	20.60	21.35	21.35	22.11	23.01	23.01	23.78	23.78	24.56	24.56	25.42	26.22	26.22	27.01	27.01	18.63	18.63
ВСЕГО ИЗДЕЛИЙ АРМАТУРНЫХ	48.35	48.92	59.50	78.57	60.31	79.38	61.13	67.56	89.81	70.30	92.55	71.15	93.40	102.9	78.38	103.8	79.25	104.7	102.5	131.2
ОБЩИЙ РАСХОД	48.35	48.92	59.50	78.57	60.31	79.38	61.13	67.56	89.81	70.30	92.55	71.15	93.40	102.9	78.38	103.8	79.25	104.7	102.5	131.2

ОПЕРАТОР ТЛП КОРТ

КиевЗНИИЭП

ВЗАМ. ИНВ.№ | ПОДПИСЬ И ДАТА | ИНВ.№ ПОДЛ.

НАИМЕНОВАНИЕ	КОЛИЧЕСТВО НА МАРКУ																			
	ПСТ 90.12.3,0-2.Л-	ПСТ 90.12.3,5-2.Л-	ПСТ 90.15.2,5-1.Л-	ПСТ 90.15.2,5-2.Л-	ПСТ 90.15.3,0-1.Л-	ПСТ 90.15.3,0-2.Л-	ПСТ 90.15.3,5-1.Л-	ПСТ 90.15.3,5-2.Л-	ПСТ 90.18.2,5-1.Л-	ПСТ 90.18.2,5-2.Л-	ПСТ 90.18.3,0-1.Л-	ПСТ 90.18.3,0-2.Л-	ПСТ 90.18.3,5-1.Л-	ПСТ 90.18.3,5-2.Л-	ПСТ 90.21.2,5-1.Л-	ПСТ 90.21.2,5-2.Л-	ПСТ 90.21.3,0-1.Л-	ПСТ 90.21.3,0-2.Л-	ПСТ 90.21.3,5-1.Л-	ПСТ 90.21.3,5-2.Л-
ИЗДЕЛИЯ АРМАТУРНЫЕ																				
АРМАТУРА КЛАССА																				
АС-П ГОСТ 5781-82																				
Ф12	4.320	4.400	-	-	-	-	-	-	-	-	-	-	-	-	-	-	-	-	-	-
Ф14	-	-	7.000	7.000	7.120	7.120	7.200	7.200	-	-	-	-	-	-	-	-	-	-	-	-
Ф16	-	-	-	-	-	-	-	-	10.00	10.00	10.12	10.12	10.24	10.24	10.00	10.00	10.12	10.12	-	-
Ф18	-	-	-	-	-	-	-	-	-	-	-	-	-	-	-	-	-	-	14.08	14.08
ИТОГО КЛАССА АС-П	4.320	4.400	7.000	7.000	7.120	7.120	7.200	7.200	10.00	10.00	10.12	10.12	10.24	10.24	10.00	10.00	10.12	10.12	14.08	14.08
А-Ш ГОСТ 5781-82																				
Ф8	-	-	-	-	42.43	-	42.43	-	-	-	49.50	-	49.50	-	-	-	-	-	56.57	-
Ф10	-	-	-	-	-	-	-	66.29	-	-	-	-	-	77.34	-	-	88.39	-	-	-
Ф12	79.55	79.55	95.46	-	-	95.46	-	-	111.4	-	-	111.4	-	-	127.3	-	-	127.3	-	127.3
Ф16	-	-	-	169.7	-	-	-	-	-	198.0	-	-	-	-	-	226.3	-	-	-	-
ИТОГО КЛАССА А-Ш	79.55	79.55	95.46	169.7	42.43	95.46	42.43	66.29	111.4	198.0	49.50	111.4	49.50	77.34	127.3	226.3	88.39	127.3	56.57	127.3
ВР-I ГОСТ 6727-80																				
Ф4	3.402	4.032	4.039	4.039	4.957	4.957	5.875	5.875	4.118	4.118	5.054	[illegible]	5.990	5.990	4.198	4.198	5.152	5.152	6.106	6.106
Ф5	15.86	15.86	21.19	21.19	21.19	21.19	21.19	21.19	24.02	24.02	24.02	24.02	24.02	24.02	26.86	26.86	26.86	26.86	26.86	26.86
ИТОГО КЛАССА ВР-I	19.26	19.89	25.23	25.23	26.15	26.15	27.06	27.06	28.14	28.14	[illegible]	[illegible]	30.02	30.02	31.06	31.06	32.01	32.01	32.97	32.97
ВСЕГО ИЗДЕЛИЙ АРМАТУРНЫХ	103.1	103.8	127.7	201.9	75.69	128.7	76.69	100.6	149.5	236.1	88.70	150.6	89.75	117.6	168.3	267.3	130.5	169.4	103.6	174.3
ОБЩИЙ РАСХОД	103.1	103.8	127.7	201.9	75.69	128.7	76.69	100.6	149.5	236.1	88.70	150.6	89.75	117.6	168.3	267.3	130.5	169.4	103.6	174.3

СКАЛА

ОПЕРАТОР ТЛП КОРТ

ЭПВЦ КиевЗНИИЭП

ИНВ.№ ПОДЛ | ПОДПИСЬ И ДАТА | ВЗАМ. ИНВ.№

НАИМЕНОВАНИЕ	КОЛИЧЕСТВО НА МАРКУ																			
	ПСТ 60.6.2,5-3.Л-	ПСТ 60.6.3,0-3.Л-	ПСТ 60.6.3,5-3.Л-	ПСТ 60.9.2,5=3.Л-	ПСТ 60.9.3,0-3.Л-	1ПСТ 27.6.2,5-2.Л-1.	1ПСТ 27.6.3,0-2.Л-1.	1ПСТ 27.6.3,5-2.Л-1.	1ПСТ 27.9.2,5-2.Л-1.	1ПСТ 27.9.3,0-2.Л-1.	1ПСТ 27.9.3,5-2.Л-1.	1ПСТ 27.12.2,5-2.Л=1.	1ПСТ 27.12.3,0-2.Л-1.	1ПСТ 27.12.3,5-2.Л-1.	1ПСТ 27.13.2,5-2.Л-1	1ПСТ 27.13.3,0-2.Л-1.	1ПСТ 27.13.3,5-2.Л-1.	1ПСТ 27.15.2,5-2.Л-1.	1ПСТ 27.15.3,0-2.Л-1.	1ПС 27 15.3,5-2.Л-1.
ИЗДЕЛИЯ АРМАТУРНЫЕ																				
АРМАТУРА КЛАССА																				
А-I ГОСТ 5781-82																				
Ф10	1.300	1.320	-	-	-	1.300	1.320	1.340	1.300	1.320	1.340	1.300	1.320	1.340	1.300	1.320	1.340	-	-	-
Ф12	-	-	-	2.140	2.160	-	-	-	-	-	-	-	-	-	-	-	-	-	-	-
ИТОГО КЛАССА А-I	1.300	1.320	-	2.140	2.160	1.300	1.320	1.340	1.300	1.320	1.340	1.300	1.320	1.340	1.300	1.320	1.340	-	-	-
АС-II ГОСТ 5781-82																				
Ф10	-	-	1.340	-	-	-	-	-	-	-	-	-	-	-	-	-	-	1.300	1.320	1.340
ИТОГО КЛАССА АС-II	-	-	1.340	-	-	-	-	-	-	-	-	-	-	-	-	-	-	1.300	1.320	1.340
А-III ГОСТ 5781-82																				
Ф6	-	-	-	-	-	3.449	3.416	3.383	4.599	4.554	4.510	5.749	5.693	5.638	5.749	5.693	5.638	6.898	6.832	6.765
Ф8	-	-	-	18.81	18.81	-	-	-	-	-	-	-	-	-	-	-	-	-	-	-
Ф10	-	-	-	7.349	7.349	-	-	-	-	-	-	-	-	-	-	-	-	-	-	-
Ф12	31.75	42.33	42.33	-	-	-	-	-	-	-	-	-	-	-	-	-	-	-	-	-
Ф14	14.40	-	-	-	-	-	-	-	-	-	-	-	-	-	-	-	-	-	-	-
ИТОГО КЛАССА А-III	46.15	42.33	42.33	26.16	26.16	3.449	3.416	3.383	4.599	4.554	4.510	5.749	5.693	5.638	5.749	5.693	5.638	6.898	6.832	6.765
ВР-I ГОСТ 6727-80																				
Ф4	1.822	2.236	2.650	1.901	2.333	0.927	1.138	1.350	0.994	1.220	1.447	1.060	1.302	1.544	1.060	1.302	1.544	1.490	1.831	2.171
Ф5	6.102	6.102	6.102	7.339	7.339	3.620	3.528	3.514	4.189	4.176	4.162	5.149	5.135	5.121	5.468	5.454	5.440	6.828	6.807	6.786
ИТОГО КЛАССА ВР-I	7.924	8.338	8.752	9.240	9.672	4.547	4.666	4.864	5.183	5.396	5.609	6.209	6.437	6.665	6.528	6.757	6.985	8.318	8.637	8.957
ВСЕГО ИЗДЕЛИЙ АРМАТУРНЫХ	55.38	51.99	52.42	37.54	37.99	9.296	9.402	9.586	11.08	11.27	11.46	13.26	13.45	13.64	13.58	13.77	13.96	16.52	16.79	17.06
ОБЩИЙ РАСХОД	55.38	51.99	52.42	37.54	37.99	9.296	9.402	9.586	11.08	11.27	11.46	13.26	13.45	13.64	13.58	13.77	13.96	16.52	16.79	17.06

СКАЛА

ЭПВЦ КиевЗНИИЭП | Оператор ТПП КОРТ

НАИМЕНОВАНИЕ	КОЛИЧЕСТВО НА МАРКУ																			
	1ПСТ 27.18.2,5-2.Л-1.	1ПСТ 27.18.3,0-2.Л-1.	1ПСТ 27.18.3,5-2.Л-1.	1ПСТ 27.21.2,5-2.Л-1.	1ПСТ 27.21.3,0-2.Л-1.	1ПСТ 27.21.3,5-2.Л-1.	1ПСТ 27,5.6.2,5-2.Л-1.	1ПСТ 27,5.6.3,0-2.Л-1.	1ПСТ 27,5.6.3,5-2.Л-1.	1ПСТ 27,5.9.2,5-2.Л-1.	1ПСТ 27,5.9.3,0-2.Л-1.	1ПСТ 27,5.9.3,5-2.Л-1.	1ПСТ 27,5.12.2,5-2.Л-1.	1ПСТ 27,5.12.3,0-2.Л-1.	1ПСТ 27,5.12.3,5-2.Л-1.	1ПСТ 27,5.13.2,5-2.Л-1.	1ПСТ 27,5.13.3,0-2.Л-1.	1ПСТ 27,5.13.3,5-2.Л-1.	1ПСТ 27,5.15.2,5-2.Л-1.	1ПСТ 27,5.15.3,0-2.Л-1.
ИЗДЕЛИЯ АРМАТУРНЫЕ																				
АРМАТУРА КЛАССА																				
А-I ГОСТ 5781-82																				
Ф10	-	-	-	-	-	-	1.300	1.320	1.340	1.300	1.320	1.340	1.300	1.320	1.340	1.300	1.320	1.340	-	-
Ф12	2.140	2.160	2.200	2.140	2.160	-	-	-	-	-	-	-	-	-	-	-	-	-	-	-
ИТОГО КЛАССА А-I	2.140	2.160	2.200	2.140	2.160	-	1.300	1.320	1.340	1.300	1.320	1.340	1.300	1.320	1.340	1.300	1.320	1.340	-	-
АС-II ГОСТ 5781-82																				
Ф10	-	-	-	-	-	-	-	-	-	-	-	-	-	-	-	-	-	-	1.300	1.320
Ф12	-	-	-	-	-	2.200	-	-	-	-	-	-	-	-	-	-	-	-	-	-
ИТОГО КЛАССА АС-II	-	-	-	-	-	2.200	-	-	-	-	-	-	-	-	-	-	-	-	1.300	1.320
А-III ГОСТ 5781-82																				
Ф6	8.048	7.970	7.893	9.198	9.109	9.020	3.516	3.482	3.449	4.688	4.643	4.599	5.860	5.804	5.749	5.860	5.804	5.749	7.031	6.965
ИТОГО КЛАССА А-III	8.048	7.970	7.893	9.198	9.109	9.020	3.516	3.482	3.449	4.688	4.643	4.599	5.860	5.804	5.749	5.860	5.804	5.749	7.031	6.965
ВР-I ГОСТ 6727-80																				
Ф4	1.557	1.912	2.268	1.624	1.994	2.365	0.967	1.138	1.350	1.033	1.220	1.447	1.100	1.302	1.544	1.100	1.302	1.544	1.550	1.831
Ф5	7.787	7.766	7.745	8.746	8.725	8.704	3.647	3.633	3.542	4.217	4.203	4.189	5.176	5.162	5.149	5.496	5.482	5.468	6.869	6.849
ИТОГО КЛАССА ВР-I	9.344	9.678	10.01	10.37	10.72	11.07	4.614	4.772	4.892	5.250	5.424	5.637	6.276	6.465	6.693	6.596	6.784	7.013	8.419	8.679
ВСЕГО ИЗДЕЛИЙ АРМАТУРНЫХ	19.53	19.81	20.11	21.71	21.99	22.29	9.430	9.574	9.681	11.24	11.39	11.58	13.44	13.59	13.78	13.76	13.91	14.10	16.75	16.96
ОБЩИЙ РАСХОД	19.53	19.81	20.11	21.71	21.99	22.29	9.430	9.574	9.681	11.24	11.39	11.58	13.44	13.59	13.78	13.76	13.91	14.10	16.75	16.96

СКАЛА

ЭПЦ | ОПЕРАТОР ТЛП КОРТ | КиевЗНИИЭП

НАИМЕНОВАНИЕ	КОЛИЧЕСТВО НА МАРКУ																			
	1ПСТ 27,5-15.3,5-2.Л-1.	1ПСТ 27,5-18.2,5-2.Л-1.	1ПСТ 27,5-18.3,0-2.Л-1.	1ПСТ 27,5-18.3,5-2.Л-1.	1ПСТ 27,5-21.2,5-2.Л-1.	1ПСТ 27,5-21.3,0-2.Л-1.	1ПСТ 27,5-21.3,5-2.Л-1.	1ПСТ 57.6.2,5-2.Л-1.	1ПСТ 57.6.3,0-2.Л-1.	1ПСТ 57.6.3,5-2.Л-1.	1ПСТ 57.9.2,5-2.Л-1.	1ПСТ 57.9.3,0-2.Л-1.	1ПСТ 57.9.3,5-2.Л-1.	1ПСТ 57.12.2,5-1.Л-1.	1ПСТ 57.12.2,5-2.Л-1.	1ПСТ 57.12.3,0-1.Л-1.	1ПСТ 57.12.3,0-2.Л-1.	1ПСТ 57.12.3,5-2.Л-1.	1ПСТ 57.13.2,5-1.Л-1.	1ПСТ 57.13.2,5-2.Л-1.
ИЗДЕЛИЯ АРМАТУРНЫЕ																				
АРМАТУРА КЛАССА																				
А-I ГОСТ 5781-82																				
Ф10	-	-	-	-	-	-	-	1.300	1.320	1.340	-	-	-	-	-	-	-	-	-	-
Ф12	-	2.140	2.160	2.200	2.140	2.160	-	-	-	-	2.140	2.160	2.200	-	-	-	-	-	-	-
ИТОГО КЛАССА А-I	-	2.140	2.160	2.200	2.140	2.160	-	1.300	1.320	1.340	2.140	2.160	2.200	-	-	-	-	-	-	-
АС-II ГОСТ 5781-82																				
Ф10	1.340	-	-	-	-	-	-	-	-	-	-	-	-	-	-	-	-	-	-	-
Ф12	-	-	-	-	-	-	2.200	-	-	-	-	-	-	2.140	2.140	2.160	2.160	2.200	2.140	2.140
ИТОГО КЛАССА АС-II	1.340	-	-	-	-	-	2.200	-	-	-	-	-	-	2.140	2.140	2.160	2.160	2.200	2.140	2.140
А-III ГОСТ 5781-82																				
Ф6	6.898	8.203	8.126	8.048	9.375	9.287	9.198	-	-	-	-	-	-	12.41	-	12.35	-	12.30	12.41	-
Ф8	-	-	-	-	-	-	-	-	-	-	17.65	17.57	17.49	-	22.06	-	21.96	-	-	22.06
Ф12	-	-	-	-	-	-	-	29.78	29.64	29.51	-	-	-	-	-	-	-	-	-	-
ИТОГО КЛАССА А-III	6.898	8.203	8.126	8.048	9.375	9.287	9.198	29.78	29.64	29.51	17.65	17.57	17.49	12.41	22.06	12.35	21.96	12.30	12.41	22.06
ВР-I ГОСТ 6727-80																				
Ф4	2.171	1.616	1.912	2.268	1.683	1.994	2.365	1.778	2.183	2.588	1.865	2.290	2.714	1.951	1.951	2.396	2.396	2.840	1.951	1.951
Ф5	6.828	7.828	7.808	7.787	8.788	8.767	8.746	7.389	7.375	7.361	8.487	8.473	8.460	10.36	10.36	10.35	10.35	10.34	10.99	10.99
ИТОГО КЛАССА ВР-I	8.998	9.445	9.720	10.05	10.47	10.76	11.11	9.168	9.559	9.950	10.35	10.76	11.17	12.32	12.32	12.75	12.75	13.18	12.94	12.94
ВСЕГО ИЗДЕЛИЙ АРМАТУРНЫХ	17.24	19.79	20.01	20.30	21.99	22.21	22.51	40.24	40.52	40.80	30.14	30.49	30.86	26.86	36.51	27.26	36.86	27.67	27.49	37.14
ОБЩИЙ РАСХОД	17.24	19.79	20.01	20.30	21.99	22.21	22.51	40.24	40.52	40.80	30.14	30.49	30.86	26.86	36.51	27.26	36.86	27.67	27.49	37.14

Наименование	Количество на марку																			
	1ПСТ 57.13.3,0-1.Л-1.	1ПСТ 57.13.3,0-2.Л-1.	1ПСТ 57.13.3,5-2.Л-1.	1ПСТ 57.15.2,5-1.Л-1.	1ПСТ 57.15.2,5-2.Л-1.	1ПСТ 57.15.3,0-1.Л-1.	1ПСТ 57.15.3,0-2.Л-1.	1ПСТ 57.15.3,5-2.Л-1.	1ПСТ 57.18.2,5-1.Л-1.	1ПСТ 57.18.2,5-2.Л-1.	1ПСТ 57.18.3,0-1.Л-1.	1ПСТ 57.18.3,0-2.Л-1.	1ПСТ 57.18.3,5-2.Л-1.	1ПСТ 57.21.2,5-1.Л-1.	1ПСТ 57.21.2,5-2.Л-1.	1ПСТ 57.21.3,0-2.Л-1.	1ПСТ 57.21.3,5-2.Л-1.	1ПСТ 57,5.6.2,5-2.Л-1.	1ПСТ 57,5.6.3,0-2.Л-1.	1ПСТ 57,5.6.3,5-2.Л-1.
ИЗДЕЛИЯ АРМАТУРНЫЕ																				
АРМАТУРА КЛАССА																				
А-I ГОСТ 5781-82																				
Ф10	-	-	-	-	-	-	-	-	-	-	-	-	-	-	-	-	-	1.300	1.320	1.340
ИТОГО КЛАССА А-I	-	-	-	-	-	-	-	-	-	-	-	-	-	-	-	-	-	1.300	1.320	1.340
АС-II ГОСТ 5781-82																				
Ф12	2.160	2.160	2.200	-	-	-	-	-	-	-	-	-	-	-	-	-	-	-	-	-
Ф14	-	-	-	3.500	3.500	3.560	3.560	3.600	3.500	3.500	3.560	3.560	-	-	-	-	-	-	-	-
Ф16	-	-	-	-	-	-	-	-	-	-	-	-	5.120	5.000	5.000	5.060	5.120	-	-	-
ИТОГО КЛАССА АС-II	2.160	2.160	2.200	3.500	3.500	3.560	3.560	3.600	3.500	3.500	3.560	3.560	5.120	5.000	5.000	5.060	5.120	-	-	-
А-III ГОСТ 5781-82																				
Ф6	12.35	-	12.30	14.89	-	14.82	-	14.76	-	-	17.29	-	-	-	-	-	-	-	-	-
Ф8	-	21.96	-	-	26.47	-	26.35	-	30.88	-	-	30.74	30.60	35.29	-	35.13	34.98	-	-	-
Ф10	-	-	-	-	-	-	-	-	-	48.25	-	-	-	-	55.14	-	-	-	-	-
Ф12	-	-	-	-	-	-	-	-	-	-	-	-	-	-	-	-	-	30.04	29.91	29.78
ИТОГО КЛАССА А-III	12.35	21.96	12.30	14.89	26.47	14.82	26.35	14.76	30.88	48.25	17.29	30.74	30.60	35.29	55.14	35.13	34.98	30.04	29.91	29.78
ВР-I ГОСТ 6727-80																				
Ф4	2.396	2.396	2.840	2.797	2.797	3.434	3.434	4.072	2.884	2.884	3.541	3.541	4.198	2.970	2.970	3.647	4.324	1.818	2.183	2.588
Ф5	10.98	10.98	10.96	13.79	13.79	13.77	13.77	13.75	15.67	15.67	15.65	15.65	15.63	17.55	17.55	17.53	17.51	7.417	7.403	7.389
ИТОГО КЛАССА ВР-I	13.37	13.37	13.80	16.59	16.59	17.21	17.21	17.82	18.55	18.55	19.19	19.19	19.83	20.52	20.52	21.17	21.83	9.235	9.587	9.978
ВСЕГО ИЗДЕЛИЙ АРМАТУРНЫХ	27.88	37.49	28.30	34.98	46.56	35.59	47.12	36.18	52.93	70.30	40.04	53.49	55.55	60.81	80.66	61.37	61.93	40.58	40.82	41.09
ОБЩИЙ РАСХОД	27.88	37.49	28.30	34.98	46.56	35.59	47.12	36.18	52.93	70.30	40.04	53.49	55.55	60.81	80.66	61.37	61.93	40.58	40.82	41.09

СКАЛА
ЭПВЦ КиевЗНИИЭП
Оператор ТЛП КОРТ
Взам. инв. №
Подпись и дата
Инв. № подл.
20667-02 34

НАИМЕНОВАНИЕ	КОЛИЧЕСТВО НА МАРКУ																			
	1ПСТ 57,5.9.2,5-2.Л-1.	1ПСТ 57,5.9.3,0-2.Л-1.	1ПСТ 57,5.9.3,5-2.Л-1.	1ПСТ 57,5.12.2,5-1.Л-1.	1ПСТ 57,5.12.2,5-2.Л-1.	1ПСТ 57,5.12.3,0-1.Л-1.	1ПСТ 57,5.12.3,0-2.Л-1.	1ПСТ 57,5.12.3,5-2.Л-1.	1ПСТ 57,5.13.2,5-1.Л-1.	1ПСТ 57,5.13.2,5-2.Л-1.	1ПСТ 57,5.13.3,0-1.Л-1.	1ПСТ 57,5.13.3,0-2.Л-1.	1ПСТ 57,5.13.3,5-2.Л-1.	1ПСТ 57,5.15.2,5-1.Л-1.	1ПСТ 57,5.15.2,5-2.Л-1.	1ПСТ 57,5.15.3,0-1.Л-1.	1ПСТ 57,5.15.3,0-2.Л-1.	1ПСТ 57,5.15.3,5-2.Л-1.	1ПСТ 57,5.18.2,5-1.Л-1.	1ПСТ 57,5.18.5-2.-1.
ИЗДЕЛИЯ АРМАТУРНЫЕ																				
АРМАТУРА КЛАССА А-I ГОСТ 5781-82																				
Ф12	2.140	2.160	2.200	-	-	-	-	-	-	-	-	-	-	-	-	-	-	-	-	-
ИТОГО КЛАССА А-I	2.140	2.160	2.200	-	-	-	-	-	-	-	-	-	-	-	-	-	-	-	-	-
АС-II ГОСТ 5781-82																				
Ф12	-	-	-	2.140	2.140	2.160	2.160	2.200	2.140	2.140	2.160	2.160	-	-	-	-	-	-	-	-
Ф14	-	-	-	-	-	-	-	-	-	-	-	-	3.600	3.500	3.500	3.560	3.560	3.600	3.500	3.500
ИТОГО КЛАССА АС-II	-	-	-	2.140	2.140	2.160	2.160	2.200	2.140	2.140	2.160	2.160	3.600	3.500	3.500	3.560	3.560	3.600	3,500	3.500
А-III ГОСТ 5781-82																				
Ф6	-	-	-	12.52	-	12.46	-	12.41	12.52	-	12.46	-	12.41	15.02	-	14.96	-	14.89	-	-
Ф8	17.80	17.72	17.65	-	22.25	-	22.16	-	-	22.25	-	22.16	-	-	26.71	-	26.59	-	31.16	-
Ф10	-	-	-	-	-	-	-	-	-	-	-	-	-	-	-	-	-	-	-	48.68
ИТОГО КЛАССА А-III	17.80	17.72	17.65	12.52	22.25	12.46	22.16	12.41	12.52	22.25	12.46	22.16	12.41	15.02	26.71	14.96	26.59	14.89	31.16	48.68
ВР-I ГОСТ 6727-80																				
Ф4	1.904	2.290	2.714	1.991	1.991	2.396	2.396	2.840	1.991	1.991	2.396	2.396	2.840	2.857	2.857	3.434	3.434	4.072	2.943	2,943
Ф5	8.515	8.501	8.487	10.39	10.39	10.38	10.38	10.36	11.02	11.02	11.00	11.00	10.99	13.84	13.84	13.82	13.82	13.79	15.71	15.71
ИТОГО КЛАССА ВР-I	10.42	10.79	11.20	12.38	12.38	12.77	12.77	13.20	13.01	13.01	13.40	13.40	13.83	16.69	16.69	17.25	17.25	17.87	18.66	18.66
ВСЕГО ИЗДЕЛИЙ АРМАТУРНЫХ	30.36	30.68	31.05	27.04	36.78	27.40	37.09	27.81	27.67	37.40	28.02	37.71	29.84	35.21	46.90	35.76	47.40	36.35	53.31	70.84
ОБЩИЙ РАСХОД	30.36	30.68	31.05	27.04	36.78	27.40	37.09	27.81	27.67	37.40	28.02	37.71	29.84	35.21	46.90	35.76	47.40	36.35	53.31	70.84

СКАЛД

ОПЕРАТОР ТЛП КОРТ

ЭПВЦ КиевЗНИИЭП

ИНВ.№ ПОДЛ | ПОДПИСЬ И ДАТА | ВЗАМ. ИНВ.№

СКАЛА

ОПЕРАТОР ТЛП КОРТ

ЭПВЦ КиевЗНИИЭП

НАИМЕНОВАНИЕ	КОЛИЧЕСТВО НА МАРКУ																			
	1ПСТ 57,5.18.3,0-1.Л-1.	1ПСТ 57,5.18.3,0-2.Л-1.	1ПСТ 57,5.18.3,5-2.Л-1.	1ПСТ 57,5.21.2,5-1.Л-1.	1ПСТ 57,5.21.2,5-2.Л-1.	1ПСТ 57,5.21.3,0-2.Л-1.	1ПСТ 57,5.21.3,5-2.Л-1.	1ПСТ 57.6.2,5-3.Л-1.	1ПСТ 57.6.3,0-3.Л-1.	1ПСТ 57.6.3,5-3.Л-1.	1ПСТ 57.9.2,5-3.Л-1.	1ПСТ 57.9.3,0-3.Л-1.	1ПСТ 57,5.6.2,5-3.Л-1.	1ПСТ 57,5.6.3,0-3.Л-1.	1ПСТ 57,5.6.3,5-3.Л-1.	1ПСТ 57,5.9.2,5-3.Л-1.	1ПСТ 57,5.9.3,0-3.Л-1.	1ПСТ 27.6.2,5-2.Л-2.	1ПСТ 27.6.3,0-2.Л-2.	1ПСТ 27.6.3,5-2.Л-2.
ИЗДЕЛИЯ АРМАТУРНЫЕ																				
АРМАТУРА КЛАСС																				
А-I ГОСТ 5781-82																				
Ф10	-	-	-	-	-	-	-	1.300	1.320	1.340	-	-	1.300	1.320	1.340	-	-	1.300	1.320	1.340
Ф12	-	-	-	-	-	-	-	-	-	-	2.140	2.160	-	-	-	2.140	2.160	-	-	-
ИТОГО КЛАССА А-I	-	-	-	-	-	-	-	1.300	1.320	1.340	2.140	2.160	1.300	1.320	1.340	2.140	2.160	1.300	1.320	1.340
АС-II ГОСТ 5781-82																				
Ф16	5.060	5.060	5.120	5.000	5.000	5.060	5.120	-	-	-	-	-	-	-	-	-	-	-	-	-
ИТОГО КЛАССА АС-II	5.060	5.060	5.120	5.000	5.000	5.060	5.120	-	-	-	-	-	-	-	-	-	-	-	-	-
А-III ГОСТ 5781-82																				
Ф6	17.45	-	-	-	-	-	-	-	-	-	-	-	-	-	-	-	-	3.449	3.416	3.383
Ф8	-	31.02	30.88	35.61	-	35.45	35.29	-	-	-	17.65	17.57	-	-	-	17.80	17.72	-	-	-
Ф10	-	-	-	-	55.64	-	-	-	-	-	6.893	6.862	-	-	-	6.955	6.924	-	-	-
Ф12	-	-	-	-	-	-	-	29.78	39.53	39.35	-	-	30.04	39.88	39.70	-	-	-	-	-
Ф14	-	-	-	-	-	-	-	13.51	-	-	-	-	13.63	-	-	-	-	-	-	-
ИТОГО КЛАССА А-III	17.45	31.02	30.88	35.61	55.64	35.45	35.29	43.29	39.53	39.35	24.54	24.43	43.67	39.88	39.70	24.76	24.65	3.449	3.416	3.383
ВР-I ГОСТ 6727-80																				
Ф4	3.541	3.541	4.198	3.029	3.029	3.647	4.324	1.778	2.183	2.588	1.865	2.290	1.818	2.183	2.588	1.904	2.290	0.927	1.138	1.350
Ф5	15.69	15.69	15.67	17.59	17.59	17.57	17.55	5.835	5.828	5.821	6.933	6.926	5.849	5.842	5.835	6.947	6.940	3.620	3.528	3.514
ИТОГО КЛАССА ВР-I	19.23	19.23	19.87	20.62	20.62	21.22	21.87	7.614	8.012	8.410	8.798	9.216	7.667	8.026	8.424	8.852	9.230	4.547	4.666	4.864
ВСЕГО ИЗДЕЛИЙ АРМАТУРНЫХ	41.74	55.31	55.87	61.23	81.25	61.72	62.28	52.20	48.86	49.10	35.48	35.80	52.64	49.23	49.47	35.75	36.04	9.296	9.402	9.586
ОБЩИЙ РАСХОД	41.74	55.31	55.87	61.23	81.25	61.72	62.28	52.20	48.86	49.10	35.48	35.80	52.64	49.23	49.47	35.75	36.04	9.296	9.402	9.586

НАИМЕНОВАНИЕ	КОЛИЧЕСТВО НА МАРКУ																			
	1ПСТ 27.9.2,5-2.Л-2.	1ПСТ 27.9.3,0-2.Л-2.	1ПСТ 27.9.3,5-2.Л-2.	1ПСТ 27.12.2,5-2.Л-2.	1ПСТ 27.12.3,0-2.Л-2.	1ПСТ 27.12.3,5-2.Л-2.	1ПСТ 27.13.2,5-2.Л-2.	1ПСТ 27.13.3,0-2.Л-2.	1ПСТ 27.13.3,5-2.Л-2.	1ПСТ 27.15.2,5-2.Л-2.	1ПСТ 27.15.3,0-2.Л-2.	1ПСТ 27.15.3,5-2.Л-2.	1ПСТ 27.18.2,5-2.Л-2.	1ПСТ 27.18.3,0-2.Л-2.	1ПСТ 27.18.3,5-2.Л-2.	1ПСТ 27.21.2,5-2.Л-2.	1ПСТ 27.21.3,0-2.Л-2.	1ПСТ 27.21.3,5-2.Л-2.	1ПСТ 27,5.6.2,5-2.Л-2.	1ПСТ 27,5.6.3,0-2.Л-2.
ИЗДЕЛИЯ АРМАТУРНЫЕ																				
АРМАТУРА КЛАССА																				
А-I ГОСТ 5781-82																				
Ф10	1.300	1.320	1.340	1.300	1.320	1.340	1.300	1.320	1.340	-	-	-	-	-	-	-	-	-	1.300	1.320
Ф12	-	-	-	-	-	-	-	-	-	-	-	-	2.140	2.160	2.200	2.140	2.160	-	-	-
ИТОГО КЛАССА А-I	1.300	1.320	1.340	1.300	1.320	1.340	1.300	1.320	1.340	-	-	-	2.140	2.160	2.200	2.140	2.160	-	1.300	1.320
АС-II ГОСТ 5781-82																				
Ф10	-	-	-	-	-	-	-	-	-	1.300	1.320	1.340	-	-	-	-	-	-	-	-
Ф12	-	-	-	-	-	-	-	-	-	-	-	-	-	-	-	-	-	2.200	-	-
ИТОГО КЛАССА АС-II	-	-	-	-	-	-	-	-	-	1.300	1.320	1.340	-	-	-	-	-	2.200	-	-
А-III ГОСТ 5781-82																				
Ф6	4.599	4.554	4.510	5.749	5.693	5.638	5.749	5.693	5.638	6.898	6.832	6.765	8.048	7.970	7.893	9.198	9.109	9.020	3.516	3.482
ИТОГО КЛАССА А-III	4.599	4.554	4.510	5.749	5.693	5.638	5.749	5.693	5.638	6.898	6.832	6.765	8.048	7.970	7.893	9.198	9.109	9.020	3.516	3.482
ВР-I ГОСТ 6727-80																				
Ф4	0.994	1.220	1.447	1.060	1.302	1.544	1.060	1.302	1.544	1.490	1.831	2.171	1.557	1.912	2.268	1.624	1.994	2.365	0.967	1.138
Ф5	4.189	4.176	4.162	5.149	5.135	5.121	5.468	5.454	5.440	6.828	6.807	6.786	7.787	7.766	7.745	8.746	8.725	8.704	3.647	3.633
ИТОГО КЛАССА ВР-I	5.183	5.396	5.609	6.209	6.437	6.665	6.528	6.757	6.985	8.318	8.637	8.957	9.344	9.678	10.01	10.37	10.72	11.07	4.614	4.772
ВСЕГО ИЗДЕЛИЙ АРМАТУРНЫХ	11.08	11.27	11.46	13.26	13.45	13.64	13.58	13.77	13.96	16.52	16.79	17.06	19.53	19.81	20.11	21.71	21.99	22.29	9.430	9.574
ОБЩИЙ РАСХОД	11.08	11.27	11.46	13.26	13.45	13.64	13.58	13.77	13.96	16.52	16.79	17.06	19.53	19.81	20.11	21.71	21.99	22.29	9.430	9.574

НАИМЕНОВАНИЕ	КОЛИЧЕСТВО НА МАРКУ																			
	1ПСТ 27,5.6.3,5-2.Л-2.	1ПСТ 27,5.9.2,5-2.Л-2.	1ПСТ 27,5.9.3,0-2.Л-2.	1ПСТ 27,5.9.3,5-2.Л-2.	1ПСТ 27,5.12.2,5-2.Л-2.	1ПСТ 27,5.12.3,0-2.Л-2.	1ПСТ 27,5.12.3,5-2.Л-2.	1ПСТ 27,5.13.2,5-2.Л-2.	1ПСТ 27,5.13.3,0-2.Л-2.	1ПСТ 27,5.13.3,5-2.Л-2.	1ПСТ 27,5.15.2,5-2.Л-2.	1ПСТ 27,5.15.3,0-2.Л-2.	1ПСТ 27,5.15.3,5-2.Л-2.	1ПСТ 27,5.18.2,5-2.Л-2.	1ПСТ 27,5.18.3,0-2.Л-2.	1ПСТ 27,5.18.3,5-2.Л-2.	1ПСТ 27,5.21.2,5-2.Л-2.	1ПСТ 27,5.21.3,0-2.Л-2.	1ПСТ 27,5.21.3,5-2.Л-2.	1ПСТ 57.6.2,5-2.Л-2.
ИЗДЕЛИЯ АРМАТУРНЫЕ																				
АРМАТУРА КЛАССА А-I ГОСТ 5781-82																				
Ф10	1.340	1.300	1.320	1.340	1.300	1.320	1.340	1.300	1.320	1.340	-	-	-	-	-	-	-	-	-	1.300
Ф12	-	-	-	-	-	-	-	-	-	-	-	-	-	2.140	2.160	2.200	2.140	2.160	-	-
ИТОГО КЛАССА А-I	1.340	1.300	1.320	1.340	1.300	1.320	1.340	1.300	1.320	1.340	-	-	-	2.140	2.160	2.200	2.140	2.160	-	1.300
АС-II ГОСТ 5781-82																				
Ф10	-	-	-	-	-	-	-	-	-	-	1.300	1.320	1.340	-	-	-	-	-	-	-
Ф12	-	-	-	-	-	-	-	-	-	-	-	-	-	-	-	-	-	-	2.200	-
ИТОГО КЛАССА АС-II	-	-	-	-	-	-	-	-	-	-	1.300	1.320	1.340	-	-	-	-	-	2.200	-
А-III ГОСТ 5781-82																				
Ф6	3.449	4.688	4.643	4.599	5.860	5.804	5.749	5.860	5.804	5.749	7.031	6.965	6.898	8.203	8.126	8.048	9.375	9.287	9.198	-
Ф12	-	-	-	-	-	-	-	-	-	-	-	-	-	-	-	-	-	-	-	29.78
ИТОГО КЛАССА А-III	3.449	4.688	4.643	4.599	5.860	5.804	5.749	5.860	5.804	5.749	7.031	6.965	6.898	8.203	8.126	8.048	9.375	9.287	9.198	29.78
ВР-I ГОСТ 6727-80																				
Ф4	1.350	1.033	1.220	1.447	1.100	1.302	1.544	1.100	1.302	1.544	1.550	1.831	2.171	1.616	1.912	2.268	1.683	1.994	2.365	1.778
Ф5	3.542	4.217	4.203	4.189	5.176	5.162	5.149	5.496	5.482	5.468	6.869	6.849	6.828	7.828	7.808	7.787	8.788	8.767	8.746	7.389
ИТОГО КЛАССА ВР-I	4.892	5.250	5.424	5.637	6.276	6.465	6.693	6.596	6.784	7.013	8.419	8.679	8.998	9.445	9.720	10.05	10.47	10.76	11.11	9.168
ВСЕГО ИЗДЕЛИЙ АРМАТУРНЫХ	9.681	11.24	11.39	11.58	13.44	13.59	13.78	13.76	13.91	14.10	16.75	16.96	17.24	19.79	20.01	20.30	21.99	22.21	22.51	40.24
ОБЩИЙ РАСХОД	9.681	11.24	11.39	11.58	13.44	13.59	13.78	13.76	13.91	14.10	16.75	16.96	17.24	19.79	20.01	20.30	21.99	22.21	22.51	40.24

НАИМЕНОВАНИЕ	КОЛИЧЕСТВО НА МАРКУ																			
	1ПСТ 57.6.3,0-2.Л-2.	1ПСТ 57.6.3,5-2.Л-2.	1ПСТ 57.9.2,5-2.Л-2.	1ПСТ 57.9.3,0-2.Л-2.	1ПСТ 57.9.3,5-2.Л-2.	1ПСТ 57.12.2,5-1.Л-2.	1ПСТ 57.12.2,5-2.Л-2.	1ПСТ 57.12.3,0-1.Л-2.	1ПСТ 57.12.3,0-2.Л-2.	1ПСТ 57.12.3,5-2.Л-2.	1ПСТ 57.13.2,5-1.Л-2.	1ПСТ 57.13.2,5-2.Л-2.	1ПСТ 57.13.3,0-1.Л-2.	1ПСТ 57.13.3,0-2.Л-2.	1ПСТ 57.13.3,5-2.Л-2.	1ПСТ 57.15.2,5-1.Л-2.	1ПСТ 57.15.2,5-2.Л-2.	1ПСТ 57.15.3,0-1.Л-2.	1ПСТ 57.15.3,0-2.Л-2.	1ПСТ [illegible] 3, [illegible].Л
ИЗДЕЛИЯ АРМАТУРНЫЕ																				
АРМАТУРА КЛАССА																				
А-I ГОСТ 5781-82																				
Ф10	1.320	1.340	-	-	-	-	-	-	-	-	-	-	-	-	-	-	-	-	-	-
Ф12	-	-	2.140	2.160	2.200	-	-	-	-	-	-	-	-	-	-	-	-	-	-	-
ИТОГО КЛАССА А-I	1.320	1.340	2.140	2.160	2.200	-	-	-	-	-	-	-	-	-	-	-	-	-	-	-
АС-II ГОСТ 5781-82																				
Ф12	-	-	-	-	-	2.140	2.140	2.160	2.160	2.200	2.140	2.140	2.160	2.160	2.200	-	-	-	-	-
Ф14	-	-	-	-	-	-	-	-	-	-	-	-	-	-	-	3.500	3.500	3.560	3.560	3.600
ИТОГО КЛАССА АС-II	-	-	-	-	-	2.140	2.140	2.160	2.160	2.200	2.140	2.140	2.160	2.160	2.200	3.500	3.500	3.560	3.560	3.600
А-III ГОСТ 5781-82																				
Ф6	-	-	-	-	-	12.41	-	12.35	-	12.30	12.41	-	12.35	-	12.30	14.89	-	14.82	-	14.76
Ф8	-	-	17.65	17.57	17.49	-	22.06	-	21.96	-	-	22.06	-	21.96	-	-	26.47	-	26.35	-
Ф12	29.64	29.51	-	-	-	-	-	-	-	-	-	-	-	-	-	-	-	-	-	-
ИТОГО КЛАССА А-III	29.64	29.51	17.65	17.57	17.49	12.41	22.06	12.35	21.96	12.30	12.41	22.06	12.35	21.96	12.30	14.89	26.47	14.82	26.35	14.76
ВР-I ГОСТ 6727-80																				
Ф4	2.183	2.588	1.865	2.290	2.714	1.951	1.951	2.396	2.396	2.840	1.951	1.951	2.396	2.396	2.840	2.797	2.797	3.434	3.434	4.072
Ф5	7.375	7.361	8.487	8.473	8.460	10.36	10.36	10.35	10.35	10.34	10.99	10.99	10.98	10.98	10.96	13.79	13.79	13.77	13.77	13.75
ИТОГО КЛАССА ВР-I	9.559	9.950	10.35	10.76	11.17	12.32	12.32	12.75	12.75	13.18	12.94	12.94	13.37	13.37	13.80	16.59	16.59	17.21	17.21	17.82
ВСЕГО ИЗДЕЛИЙ АРМАТУРНЫХ	40.52	40.80	30.14	30.49	30.86	26.86	36.51	27.26	36.86	27.67	27.49	37.14	27.88	37.49	28.30	34.98	46.56	35.59	47.12	36.18
ОБЩИЙ РАСХОД	40.52	40.80	30.14	30.49	30.86	26.86	36.51	27.26	36.86	27.67	27.49	37.14	27.88	37.49	28.30	34.98	46.56	35.59	47.12	36.18

ТЛП КОРТ

КиевЗНИИЭП

НАИМЕНОВАНИЕ	КОЛИЧЕСТВО НА МАРКУ																			
	1ПСТ 57.18.2,5-1.Л-2.	1ПСТ 57.18.2,5-2.Л.	1ПСТ 57.18.3,0-1.Л-2	1ПСТ 57.18.3,0-2.Л-2.	1ПСТ 57.18.3,5-2.Л-2.	1ПСТ 57.21.2,5-1.Л-2.	1ПСТ 57.21.2,5-2.Л-2.	1ПСТ 57.21.3,0-2.Л-2.	1ПСТ 57.21.3,5-2.Л-2.	1ПСТ 57,5.6.2,5-2.Л-2.	1ПСТ 57,5.6.3,0-2.Л-2.	1ПСТ 57,5.6.3,5-2.Л-2.	1ПСТ 57,5.9.2,5-2.Л-2.	1ПСТ 57,5.9.3,0-2.Л-2.	1ПСТ 57,5.9.3,5-2.Л-2.	1ПСТ 57,5.12.2,5-1.Л-2.	1ПСТ 57,5.12.2,5-2.Л-2.	1ПСТ 57,5.12.3,0-1.Л-2.	1ПСТ 57,5.12.3,0-2.Л-2.	1ПСТ 57,5.12.3,5-2.Л-2.
ИЗДЕЛИЯ АРМАТУРНЫЕ																				
АРМАТУРА КЛАССА А-I ГОСТ 5781-82																				
Ф10	-	-	-	-	-	-	-	-	-	1.300	1.320	1.340	-	-	-	-	-	-	-	-
Ф12	-	-	-	-	-	-	-	-	-	-	-	-	2.140	2.160	2.200	-	-	-	-	-
ИТОГО КЛАССА А-I	-	-	-	-	-	-	-	-	-	1.300	1.320	1.340	2.140	2.160	2.200	-	-	-	-	-
АС-II ГОСТ 5781-82																				
Ф12	-	-	-	-	-	-	-	-	-	-	-	-	-	-	-	2.140	2.140	2.160	2.160	2.200
Ф14	3.500	3.500	3.560	3.560	-	-	-	-	-	-	-	-	-	-	-	-	-	-	-	-
Ф16	-	-	-	-	5.120	5.000	5.000	5.060	5.120	-	-	-	-	-	-	-	-	-	-	-
ИТОГО КЛАССА АС-II	3.500	3.500	3.560	3.560	5.120	5.000	5.000	5.060	5.120	-	-	-	-	-	-	2.140	2.140	2.160	2.160	2.200
А-III ГОСТ 5781-82																				
Ф6	-	-	17.29	-	-	-	-	-	-	-	-	-	-	-	-	12.52	-	12.46	-	12.41
Ф8	30.88	-	-	30.74	30.60	35.29	-	35.13	34.98	-	-	-	17.80	17.72	17.65	-	22.25	-	22.16	-
Ф10	-	48.25	-	-	-	-	55.14	-	-	-	-	-	-	-	-	-	-	-	-	-
Ф12	-	-	-	-	-	-	-	-	-	30.04	29.91	29.78	-	-	-	-	-	-	-	-
ИТОГО КЛАССА А-III	30.88	48.25	17.29	30.74	30.60	35.29	55.14	35.13	34.98	30.04	29.91	29.78	17.80	17.72	17.65	12.52	22.25	12.46	22.16	12.41
ВР-I ГОСТ 6727-80																				
Ф4	2.884	2.884	3.541	3.541	4.198	2.970	2.970	3.647	4.324	1.818	2.183	2.588	1.904	2.290	2.714	1.991	1.991	2.396	2.396	2.840
Ф5	15.67	15.67	15.65	15.65	15.63	17.55	17.55	17.53	17.51	7.417	7.403	7.389	8.515	8.501	8.487	10.39	10.39	10.38	10.38	10.36
ИТОГО КЛАССА ВР-I	18.55	18.55	19.19	19.19	19.83	20.52	20.52	21.17	21.83	9.235	9.587	9.978	10.42	10.79	11.20	12.38	12.38	12.77	12.77	13.20
ВСЕГО ИЗДЕЛИЙ АРМАТУРНЫХ	52.93	70.30	40.04	53.49	55.55	60.81	80.66	61.37	61.93	40.58	40.82	41.09	30.36	30.68	31.05	27.04	36.78	27.40	37.09	27.81
ОБЩИЙ РАСХОД	52.93	70.30	40.04	53.49	55.55	60.81	80.66	61.37	61.93	40.58	40.82	41.09	30.36	30.68	31.05	27.04	36.78	27.40	37.09	27.81

НАИМЕНОВАНИЕ	КОЛИЧЕСТВО НА МАРКУ																			
	1ПСТ 57,5. 13.2, 5-1.Л -2.	1ПСТ 57,5. 13.2, 5-2.Л -2.	1ПСТ 57,5. 13.3, 0-1.Л -2.	1ПСТ 57,5. 13.3, 0-2.Л -2.	1ПСТ 57,5. 13.3, 5-2.Л -2.	1ПСТ 57,5. 15.2, 5-1.Л -2.	1ПСТ 57,5. 15.2, 5-2.Л -2.	1ПСТ 57,5. 15.3, 0-1.Л -2.	1ПСТ 57,5. 15.3, 0-2.Л -2.	1ПСТ 57,5. 15.3, 5-2.Л -2.	1ПСТ 57,5. 18.2, 5-1.Л -2.	1ПСТ 57,5. 18.2, 5-2.Л -2.	1ПСТ 57,5. 18.3, 0-1.Л -2.	1ПСТ 57,5. 18.3, 0-2.Л -2.	1ПСТ 57,5. 18.3, 5-2.Л -2.	1ПСТ 57,5. 21.2, 5-1.Л -2.	1ПСТ 57,5. 21.2, 5-2.Л -2.	1ПСТ 57,5. 21.3, 0-2.Л -2.	1ПСТ 57,5. 21.3, 5-2.Л -2.	1ПСТ 57.6. 2,5-3 .Л-2.
ИЗДЕЛИЯ АРМАТУРНЫЕ																				
АРМАТУРА КЛАССА А-I ГОСТ 5781-82																				
Ф10	-	-	-	-	-	-	-	-	-	-	-	-	-	-	-	-	-	-	-	1.300
ИТОГО КЛАССА А-I	-	-	-	-	-	-	-	-	-	-	-	-	-	-	-	-	-	-	-	1.300
АС-П ГОСТ 5781-82																				
Ф12	2.140	2.140	2.160	2.160	-	-	-	-	-	-	-	-	-	-	-	-	-	-	-	-
Ф14	-	-	-	-	3.600	3.500	3.500	3.560	3.560	3.600	3.500	3.500	-	-	-	-	-	-	-	-
Ф16	-	-	-	-	-	-	-	-	-	-	-	-	5.060	5.060	5.120	5.000	5.000	5.060	5.120	-
ИТОГО КЛАССА АС-П	2.140	2.140	2.160	2.160	3.600	3.500	3.500	3.560	3.560	3.600	3.500	3.500	5.060	5.060	5.120	5.000	5.000	5.060	5.120	-
А-Ш ГОСТ 5781-82																				
Ф6	12.52	-	12.46	-	12.41	15.02	-	14.96	-	14.89	-	-	17.45	-	-	-	-	-	-	-
Ф8	-	22.25	-	22.16	-	-	26.71	-	26.59	-	31.16	-	-	31.02	30.88	35.61	-	35.45	35.29	-
Ф10	-	-	-	-	-	-	-	-	-	-	-	48.68	-	-	-	-	55.64	-	-	-
Ф12	-	-	-	-	-	-	-	-	-	-	-	-	-	-	-	-	-	-	-	29.78
Ф14	-	-	-	-	-	-	-	-	-	-	-	-	-	-	-	-	-	-	-	13.51
ИТОГО КЛАССА А-Ш	12.52	22.25	12.46	22.16	12.41	15.02	26.71	14.96	26.59	14.89	31.16	48.68	17.45	31.02	30.88	35.61	55.64	35.45	35.29	43.29
ВР-I ГОСТ 6727-80																				
Ф4	1.991	1.991	2.396	2.396	2.840	2.857	2.857	3.434	3.434	4.072	2.943	2.943	3.541	3.541	4.198	3.029	3.029	3.647	4.324	1.778
Ф5	11.02	11.02	11.00	11.00	10.99	13.84	13.84	13.82	13.82	13.79	15.71	15.71	15.69	15.69	15.67	17.59	17.59	17.57	17.55	5.835
ИТОГО КЛАССА ВР-I	13.01	13.01	13.40	13.40	13.83	16.69	16.69	17.25	17.25	17.87	18.66	18.66	19.23	19.23	19.87	20.62	20.62	21.22	21.87	7.614
ВСЕГО ИЗДЕЛИЙ АРМАТУРНЫХ	27.67	37.40	28.02	37.71	29.84	35.21	46.90	35.76	47.40	36.35	53.31	70.84	41.74	55.31	55.87	61.23	81.25	61.72	62.28	52.20
ОБЩИЙ РАСХОД	27.67	37.40	28.02	37.71	29.84	35.21	46.90	35.76	47.40	36.35	53.31	70.84	41.74	55.31	55.87	61.23	81.25	61.72	62.28	52.20

НАИМЕНОВАНИЕ	КОЛИЧЕСТВО НА МАРКУ																			
	1ПСТ 57.6.3,0-3.Л-2.	1ПСТ 57.6.3,5-3.Л-2.	1ПСТ 57.9.2,5-3.Л-2.	1ПСТ 57.9.3,0-3.Л-2.	1ПСТ 57,5.6.2,5-3.Л-2.	1ПСТ 57,5.6.3,0-3.Л-2.	1ПСТ 57,5.6.3,5-3.Л-2.	1ПСТ 57,5.9.2,5-3.Л-2.	1ПСТ 57,5.9.3,0-3.Л-2.	2ПСТ 3.12.2,5-Л -	2ПСТ 3.12.3,0-Л -	2ПСТ 3.12.3,5-Л -	2ПСТ 3.15.2,5-Л -	2ПСТ 3.15.3,0-Л -	2ПСТ 3.15.3,5-Л -	2ПСТ 3.18.2,5-Л -	2ПСТ 3.18.3,0-Л -	2ПСТ 3.18.3,5-Л -	2ПСТ 3.21.2,5-Л -	2ПСТ 3.21.3,0-Л -
ИЗДЕЛИЯ АРМАТУРНЫЕ																				
АРМАТУРА КЛАССА																				
А-I ГОСТ 5781-82																				
Ф8	-	-	-	-	-	-	-	-	-	0.360	0.360	0.370	0.360	0.360	0.370	0.360	0.360	0.370	0.360	0.360
Ф10	1.320	1.340	-	-	1.300	1.320	1.340	-	-	-	-	-	-	-	-	-	-	-	-	-
Ф12	-	-	2.140	2.160	-	-	-	2.140	2.160	-	-	-	-	-	-	-	-	-	-	-
ИТОГО КЛАССА А-I	1.320	1.340	2.140	2.160	1.300	1.320	1.340	2.140	2.160	0.360	0.360	0.370	0.360	0.360	0.370	0.360	0.360	0.370	0.360	0.360
А-III ГОСТ 5781-82																				
Ф8	-	-	17.65	17.57	-	-	-	17.80	17.72	-	-	-	-	-	-	-	-	-	-	-
Ф10	-	-	6.893	6.862	-	-	-	6.955	6.924	-	-	-	-	-	-	-	-	-	-	-
Ф12	39.53	39.35	-	-	30.04	39.88	39.70	-	-	-	-	-	-	-	-	-	-	-	-	-
Ф14	-	-	-	-	13.63	-	-	-	-	-	-	-	-	-	-	-	-	-	-	-
ИТОГО КЛАССА А-III	39.53	39.35	24.54	24.43	43.67	39.88	39.70	24.76	24.65	-	-	-	-	-	-	-	-	-	-	-
ВР-I ГОСТ 6727-80																				
Ф4	2.183	2.588	1.865	2.290	1.818	2.183	2.588	1.904	2.290	0.601	0.655	0.709	0.684	0.747	0.810	0.767	0.839	0.911	0.850	0.931
Ф5	5.828	5.821	6.933	6.926	5.849	5.842	5.835	6.947	6.940	0.645	0.645	0.645	0.812	0.812	0.812	0.979	0.979	0.979	1.145	1.145
ИТОГО КЛАССА ВР-I	8.012	8.410	8.798	9.216	7.667	8.026	8.424	8.852	9.230	1.246	1.300	1.354	1.496	1.559	1.622	1.745	1.817	1.889	1.995	2.076
ВСЕГО ИЗДЕЛИЙ АРМАТУРНЫХ	48.86	49.10	35.48	35.80	52.64	49.23	49.47	35.75	36.04	1.606	1.660	1.724	1.856	1.919	1.992	2.105	2.177	2.259	2.355	2.436
ОБЩИЙ РАСХОД	48.86	49.10	35.48	35.80	52.64	49.23	49.47	35.75	36.04	1.606	1.660	1.724	1.856	1.919	1.992	2.105	2.177	2.259	2.355	2.436

СКАЛА
ЭПВ11 КиевЗНИИЭП
ОПЕРАТОР ТЛП КОРТ
ВЗАМ. ИНВ №
ПОДПИСЬ И ДАТА
ИНВ № ПОДЛ.
29447-02 42

СКАЛА

ОПЕРАТОР ТЛП КОРТ

ЭПВЦ КиевЗНИИЭП

НАИМЕНОВАНИЕ	КОЛИЧЕСТВО НА МАРКУ																			
	2ПСТ 3.21. 3,5-Л -	2ПСТ 6.12. 2,5-Л -	2ПСТ 6.12. 3,0-Л -	2ПСТ 6.12. 3,5-Л -	2ПСТ 6.15. 2,5-Л -	2ПСТ 6.15. 3,0-Л -	2ПСТ 6.15. 3,5-Л -	2ПСТ 6.18. 2,5-Л -	2ПСТ 6.18. 3,0-Л -	2ПСТ 6.18. 3,5-Л -	2ПСТ 6.21. 2,5-Л -	2ПСТ 6.21. 3,0-Л -	2ПСТ 6.21. 3,5-Л -	2ПСТ 12.12 .2,5- Л-	2ПСТ 12.12 .3,0- Л-	2ПСТ 12.12 .3,5- Л-	2ПСТ 12.15 .2,5- Л-	2ПСТ 12.15 .3,0- Л-	2ПСТ 12.15 .3,5- Л-	2ПСТ 12.18 .2,5- Л-
ИЗДЕЛИЯ АРМАТУРНЫЕ																				
АРМАТУРА КЛАССА																				
А-I ГОСТ 5781-82																				
Ф8	-	0.360	-	-	-	-	-	-	-	-	-	-	-	-	-	-	-	-	-	-
Ф10	0.670	-	0.660	0.670	0.650	0.660	0.670	0.650	0.660	0.670	0.650	0.660	0.670	0.650	0.660	0.670	0.650	0.660	-	-
ИТОГО КЛАССА А-I	0.670	0.360	0.660	0.670	0.650	0.660	0.670	0.650	0.660	0.670	0.650	0.660	0.670	0.650	0.660	0.670	0.650	0.660	-	-
АС-II ГОСТ 5781-82																				
Ф10	-	-	-	-	-	-	-	-	-	-	-	-	-	-	-	-	-	-	0.670	0.650
ИТОГО КЛАССА АС-II	-	-	-	-	-	-	-	-	-	-	-	-	-	-	-	-	-	-	0.670	0.650
ВР-I ГОСТ 6727-80																				
Ф4	1.012	1.325	1.397	1.469	1.516	1.597	1.678	1.706	1.796	1.886	1.897	1.996	2.095	2.272	2.362	2.452	2.570	2.669	2.768	2.869
Ф5	1.145	0.645	0.645	0.645	0.812	0.812	0.812	0.979	0.979	0.979	1.145	1.145	1.145	0.806	0.806	0.806	1.015	1.015	1.015	1.223
ИТОГО КЛАССА ВР-I	2.157	1.970	2.042	2.114	2.327	2.408	2.489	2.685	2.775	2.865	3.043	3.142	3.241	3.078	3.168	3.258	3.585	3.684	3.783	4.092
ВСЕГО ИЗДЕЛИЙ АРМАТУРНЫХ	2.827	2.330	2.702	2.784	2.977	3.068	3.159	3.335	3.435	3.535	3.693	3.802	3.911	3.728	3.828	3.928	4.235	4.344	4.453	4.742
ОБЩИЙ РАСХОД	2.827	2.330	2.702	2.784	2.977	3.068	3.159	3.335	3.435	3.535	3.693	3.802	3.911	3.728	3.828	3.928	4.235	4.344	4.453	4.742

СКАЛА

ОПЕРАТОР ТЛП КОРТ

ЭПВЦ КиевЗНИИЭП

НАИМЕНОВАНИЕ	КОЛИЧЕСТВО НА МАРКУ																			
	2ПСТ 12.18 .3,0- Л-	2ПСТ 12.18 .3,5- Л-	2ПСТ 12.21 .2,5- Л-	2ПСТ 12.21 .3,0- Л-	2ПСТ 12.21 .3,5- Л-	4ПСТ 60.12 0.25- Л-1.	4ПСТ 60.12 0.30- Л-1.	4ПСТ 60.12 0.35- Л-1.	4ПСТ 60.15 0.25- Л-1.	4ПСТ 60.15 0.30- Л-1.	4ПСТ 60.15 0.35- Л-1.	4ПСТ 60.18 0.25- Л-1.	4ПСТ 60.18 0.30- Л-1.	4ПСТ 60.18 0.35- Л-1.	4ПСТ 60.21 0.25- Л-1.	4ПСТ 60.21 0.30- Л-1.	4ПСТ 60.21 0.35- Л-1.	4ПСТ 65.12 0.25- Л-1.	4ПСТ 65.12 0.30- Л-1.	4ПСТ 65.12 0.35- Л-1.
ИЗДЕЛИЯ АРМАТУРНЫЕ																				
АРМАТУРА КЛАССА А-I ГОСТ 5781-82																				
Ф8	-	-	-	-	-	0.360	0.360	-	-	-	-	-	-	-	-	-	-	0.360	-	-
Ф10	-	-	-	-	-	-	-	0.670	0.650	0.660	0.670	0.650	0.660	0.670	0.650	0.660	0.670	-	0.660	0.670
Ф12	-	1.100	1.070	1.080	1.100	-	-	-	-	-	-	-	-	-	-	-	-	-	-	-
ИТОГО КЛАССА А-I	-	1.100	1.070	1.080	1.100	0.360	0.360	0.670	0.650	0.660	0.670	0.650	0.660	0.670	0.650	0.660	0.670	0.360	0.660	0.670
АС-II ГОСТ 5781-82																				
Ф10	0.660	-	-	-	-	-	-	-	-	-	-	-	-	-	-	-	-	-	-	-
ИТОГО КЛАССА АС-II	0.660	-	-	-	-	-	-	-	-	-	-	-	-	-	-	-	-	-	-	-
ВР-I ГОСТ 6727-80																				
Ф4	2.977	3.085	3.168	3.285	3.402	1.267	1.292	1.318	1.458	1.489	1.521	1.649	1.687	1.724	1.840	1.884	1.928	1.231	1.256	1.163
Ф5	1.223	1.223	1.432	1.432	1.432	0.645	0.645	0.645	0.812	0.812	0.812	0.979	0.979	0.979	1.145	1.145	1.145	0.645	0.645	0.645
ИТОГО КЛАССА ВР-I	4.200	4.308	4.600	4.717	4.834	1.912	1.937	1.963	2.270	2.301	2.333	2.627	2.665	2.703	2.985	3.029	3.073	1.876	1.901	1.808
ВСЕГО ИЗДЕЛИЙ АРМАТУРНЫХ	4.860	5.408	5.670	5.797	5.934	2.272	2.297	2.633	2.920	2.961	3.003	3.277	3.325	3.373	3.635	3.689	3.743	2.236	2.561	2.478
ОБЩИЙ РАСХОД	4.860	5.408	5.670	5.797	5.934	2.272	2.297	2.633	2.920	2.961	3.003	3.277	3.325	3.373	3.635	3.689	3.743	2.236	2.561	2.478

20667-02 44 формат А3

НАИМЕНОВАНИЕ	КОЛИЧЕСТВО НА МАРКУ																			
	4ПСТ 65.15 0.25-Л-1.	4ПСТ 65.15 0.30-Л-1.	4ПСТ 65.15 0.35-Л-1.	4ПСТ 65.18 0.25-Л-1.	4ПСТ 65.18 0.30-Л-1.	4ПСТ 65.18 0.35-Л-1.	4ПСТ 65.21 0.25-Л-1.	4ПСТ 65.21 0.30-Л-1.	4ПСТ 65.21 0.35-Л-1.	4ПСТ 60.12 0.25-Л-2.	4ПСТ 60.12 0.30-Л-2.	4ПСТ 60.12 0.35-Л-2.	4ПСТ 60.15 0.25-Л-2.	4ПСТ 60.15 0.30-Л-2.	4ПСТ 60.15 0.35-Л-2.	4ПСТ 60.18 0.25-Л-2.	4ПСТ 60.18 0.30-Л-2.	4ПСТ 60.18 0.35-Л-2.	4ПСТ 60.21 0.25-Л-2.	4ПСТ 60.21 0.30-Л-2.
ИЗДЕЛИЯ АРМАТУРНЫЕ																				
АРМАТУРА КЛАССА																				
А-I ГОСТ 5781-82																				
Ф8	-	-	-	-	-	-	-	-	-	0.360	0.360	-	-	-	-	-	-	-	-	-
Ф10	0.650	0.660	0.670	0.650	0.660	0.670	0.650	0.660	0.670	-	-	0.670	0.650	0.660	0.670	0.650	0.660	0.670	0.650	0.660
ИТОГО КЛАССА А-I	0.650	0.660	0.670	0.650	0.660	0.670	0.650	0.660	0.670	0.360	0.360	0.670	0.650	0.660	0.670	0.650	0.660	0.670	0.650	0.660
ВР-I ГОСТ 6727-80																				
Ф4	1.422	1.453	1.366	1.613	1.651	1.570	1.804	1.848	1.773	1.267	1.292	1.318	1.458	1.489	1.521	1.649	1.687	1.724	1.840	1.884
Ф5	0.812	0.812	0.812	0.979	0.979	0.979	1.145	1.145	1.145	0.645	0.645	0.645	0.812	0.812	0.812	0.979	0.979	0.979	1.145	1.145
ИТОГО КЛАССА ВР-I	2.234	2.265	2.178	2.591	2.629	2.548	2.949	2.993	2.918	1.912	1.937	1.963	2.270	2.301	2.333	2.627	2.665	2.703	2.985	3.029
ВСЕГО ИЗДЕЛИЙ АРМАТУРНЫХ	2.884	2.925	2.848	3.241	3.289	3.218	3.599	3.653	3.588	2.272	2.297	2.633	2.920	2.961	3.003	3.277	3.325	3.373	3.635	3.689
ОБЩИЙ РАСХОД	2.884	2.925	2.848	3.241	3.289	3.218	3.599	3.653	3.588	2.272	2.297	2.633	2.920	2.961	3.003	3.277	3.325	3.373	3.635	3.689

СКАЛА

ОПЕРАТОР ТЛП КОРТ

ЭПВЦ КиевЗНИИЭП

ВЗАМ. ИНВ №

ПОДПИСЬ И ДАТА

ИНВ.№ ПОДЛ

НАИМЕНОВАНИЕ	КОЛИЧЕСТВО НА МАРКУ																			
	4ПСТ 60.21 0.35-Л-2.	4ПСТ 65.12 0.25-Л-2.	4ПСТ 65.12 0.30-Л-2.	4ПСТ 65.12 0.35-Л-2.	4ПСТ 65.15 0.25-Л-2.	4ПСТ 65.15 0.30-Л-2.	4ПСТ 65.15 0.35-Л-2.	4ПСТ 65.18 0.25-Л-2.	4ПСТ 65.18 0.30-Л-2.	4ПСТ 65.18 0.35-Л-2.	4ПСТ 65.21 0.25-Л-2.	4ПСТ 65.21 0.30-Л-2.	4ПСТ 65.21 0.35-Л-2.	3ПСТ 41.12 0.25-Л-	3ПСТ 41.13 0.25-Л-	3ПСТ 41.15 0.25-Л-	3ПСТ 41.18 0.25-Л-	3ПСТ 41.21 0.25-Л-	3ПСТ 46.12 0.30-Л-	3ПСТ 46.13 0.30-Л-
ИЗДЕЛИЯ АРМАТУРНЫЕ																				
АРМАТУРА КЛАССА																				
А-I ГОСТ 5781-82																				
Ф8	-	0.360	-	-	-	-	-	-	-	-	-	-	-	-	-	-	-	-	-	-
Ф10	0.670	-	0.660	0.670	0.650	0.660	0.670	0.650	0.660	0.670	0.650	0.660	0.670	0.650	0.650	0.650	0.650	0.650	0.670	0.670
ИТОГО КЛАССА А-I	0.670	0.360	0.660	0.670	0.650	0.660	0.670	0.650	0.660	0.670	0.650	0.660	0.670	0.650	0.650	0.650	0.650	0.650	0.670	0.670
ВР-I ГОСТ 6727-80																				
Ф4	1.928	1.231	1.256	1.163	1.422	1.453	1.366	1.613	1.651	1.570	1.804	1.848	1.773	1.289	1.455	1.545	1.800	2.056	0.997	1.138
Ф5	1.145	0.645	0.645	0.645	0.812	0.812	0.812	0.979	0.979	0.979	1.145	1.145	1.145	-	-	-	-	-	0.810	0.879
ИТОГО КЛАССА ВР-I	3.073	1.876	1.901	1.808	2.234	2.265	2.178	2.591	2.629	2.548	2.949	2.993	2.918	1.289	1.455	1.545	1.800	2.056	1.807	2.017
ВСЕГО ИЗДЕЛИЙ АРМАТУРНЫХ	3.743	2.236	2.561	2.478	2.884	2.925	2.848	3.241	3.289	3.218	3.599	3.653	3.588	1.939	2.105	2.195	2.450	2.706	2.477	2.687
ОБЩИЙ РАСХОД	3.743	2.236	2.561	2.478	2.884	2.925	2.848	3.241	3.289	3.218	3.599	3.653	3.588	1.939	2.105	2.195	2.450	2.706	2.477	2.687

ЭПВЦ ОТДЕЛ ТЛП КОРТ Киевгипроинжпроект

ИНВ.№ ПОДЛ | ПОДПИСЬ И ДАТА | ВЗАМ. ИНВ.№

НАИМЕНОВАНИЕ	КОЛИЧЕСТВО НА МАРКУ																			
	ЗПСТ 46.15 0.30-Л-	ЗПСТ 46.18 0.30-Л-	ЗПСТ 46.21 0.30-Л-	ЗПСТ 51.12 0.35-Л-	ЗПСТ 51.13 0.35-Л-	ЗПСТ 51.15 0.35-Л-	ЗПСТ 51.18 0.35-Л-	ЗПСТ 51.21 0.35-Л-	ЗПСТ 46.12 0.25-Л-	ЗПСТ 46.13 0.25-Л-	ЗПСТ 46.15 0.25-Л-	ЗПСТ 46.18 0.25-Л-	ЗПСТ 46.21 0.25-Л-	ЗПСТ 51.12 0.30-Л-	ЗПСТ 51.13 0.30-Л-	ЗПСТ 51.15 0.30-Л-	ЗПСТ 51.18 0.30-Л-	ЗПСТ 51.21 0.30-Л-	ЗПСТ 56.12 0.35-Л-	ЗПСТ 56.13 0.35-Л-
ИЗДЕЛИЯ АРМАТУРНЫЕ																				
АРМАТУРА КЛАССА																				
А-I ГОСТ 5781-82																				
Ф10	0.670	0.670	0.670	-	-	-	-	-	0.660	0.660	0.660	0.660	0.660	-	-	-	-	-	-	-
ИТОГО КЛАССА А-I	0.670	0.670	0.670	-	-	-	-	-	0.660	0.660	0.660	0.660	0.660	-	-	-	-	-	-	-
АС-II ГОСТ 5781-82																				
Ф10	-	-	-	0.670	0.670	0.670	0.670	0.670	-	-	-	-	-	0.670	0.670	0.670	0.670	0.670	0.670	0.670
ИТОГО КЛАССА АС-II	-	-	-	0.670	0.670	0.670	0.670	0.670	-	-	-	-	-	0.670	0.670	0.670	0.670	0.670	0.670	0.670
ВР-I ГОСТ 6727-80																				
Ф4	1.138	1.278	1.418	1.147	1.305	1.305	1.463	1.622	1.397	1.577	1.667	1.937	2.207	1.076	1.224	1.224	1.372	1.519	1.235	1.400
Ф5	1.018	1.227	1.435	0.810	0.879	1.018	1.227	1.435	-	-	-	-	-	0.810	0.879	1.018	1.227	1.435	0.810	0.879
ИТОГО КЛАССА ВР-I	2.156	2.505	2.854	1.956	2.184	2.323	2.690	3.057	1.397	1.577	1.667	1.937	2.207	1.886	2.103	2.242	2.598	2.954	2.044	2.280
ВСЕГО ИЗДЕЛИЙ АРМАТУРНЫХ	2.826	3.175	3.524	2.626	2.854	2.993	3.360	3.727	2.057	2.237	2.327	2.597	2.867	2.556	2.773	2.912	3.268	3.624	2.714	2.950
ОБЩИЙ РАСХОД	2.826	3.175	3.524	2.626	2.854	2.993	3.360	3.727	2.057	2.237	2.327	2.597	2.867	2.556	2.773	2.912	3.268	3.624	2.714	2.950

НАИМЕНОВАНИЕ	КОЛИЧЕСТВО НА МАРКУ		
	3ПСТ 56.15 0.35-Л-	3ПСТ 56.18 0.35-Л-	3ПСТ 56.21 0.35-Л-
ИЗДЕЛИЯ АРМАТУРНЫЕ			
АРМАТУРА КЛАССА АС-П ГОСТ 5781-82			
Ф10	0.670	0.670	0.670
ИТОГО КЛАССА АС-П	0.670	0.670	0.670
ВР-I ГОСТ 6727-80			
Ф4	1.400	1.566	1.732
Ф5	1.018	1.227	1.435
ИТОГО КЛАССА ВР-I	2.419	2.793	3.167
ВСЕГО ИЗДЕЛИЙ АРМАТУРНЫХ	3.089	3.463	3.837
ОБЩИЙ РАСХОД	3.089	3.463	3.837

ОПЕРАТОР ТПП КОРТ

ЭПВЦ КиевЗНИИЭП

ИНВ № ПОДЛ | ПОДПИСЬ И ДАТА | ВЗАМ. ИНВ №